SWITCH ON

WARMLUFT CURLER
HOT AIR STYLER

550 W

D **Bedienungsanleitung**
CZ **Návod k obsluze**
HR **Upute za uporabu**
PL **Instrukcja obsługi**
RO MD **Instrucțiuni de folosire**
SK **Návod na obsluhu**
BG **Инструкция за употреба**

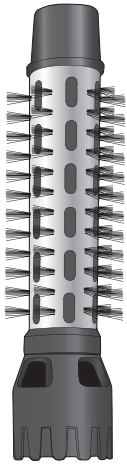

3 JAHRE GARANTIE · ROKY ZÁRUKA · GODINE JAMSTVA · LATA GWARANCJI · ANI GARANȚIE · ГОДИНИ ГАРАНЦИЯ ·

WARMLUFT CURLER | HORKOVZDUŠNÁ KULMA
UVIJAČ ZA KOSU | LOKÓWKA NA CIEPŁE POWIETRZE
ONDULATOR DE PĂR CU AER CALD | TEPLOVZDUŠNÁ KULMA | МАША С ГОРЕЩ ВЪЗДУХ

TÜVRheinland ZERTIFIZIERT
Sicherheit
Qualität
Fertigung
überwacht
www.tuv.com
ID 1419052314

TÜVRheinland CERTIFIED
Safety
Quality
Production
Controlled
www.tuv.com
ID 1419052314

TÜV SÜD
GS geprüfte Sicherheit

D	Klappen Sie vor dem Lesen die Seite mit den Abbildungen aus und machen Sie sich anschließend mit allen Funktionen des Gerätes vertraut.
CZ	Před čtením si otevřete stranu s obrázky a potom se seznamte se všemi funkcemi přístroje.
HR	Prije nego što pročitate tekst, otvorite stranicu sa slikama i upoznajte se na osnovu toga sa svim funkcijama uređaja.
PL	Przed przeczytaniem proszę rozłożyć stronę z ilustracjami, a następnie proszę zapoznać się z wszystkimi funkcjami urządzenia.
RO MD	Înainte de a citi instrucțiunile, priviți imaginile şi familiarizați-vă cu toate funcțiile aparatului.
SK	Pred čítaním si odklopte stranu s obrázkami a potom sa oboznámte so všetkými funkciami prístroja.
BG	Преди да прочетете отворете страницата с фигурите и след това се запознайте с всички функции на уреда.

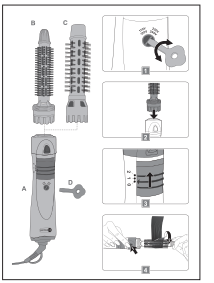

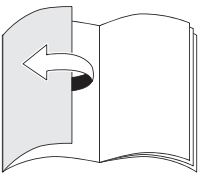

D	Bedienungs- und Sicherheitshinweise	4
CZ	Pokyny pro obsluhu a bezpečnostní pokyny	10
HR	Upute za uporabu i za Vašu sigurnost	15
PL	Wskazówki dotyczące obsługi i bezpieczeństwa	20
RO, MD	Instrucțiuni de utilizare şi de siguranță	26
SK	Pokyny pre obsluhu a bezpečnostné pokyny	32
BG	Инструкции за употреба и безопасност	37

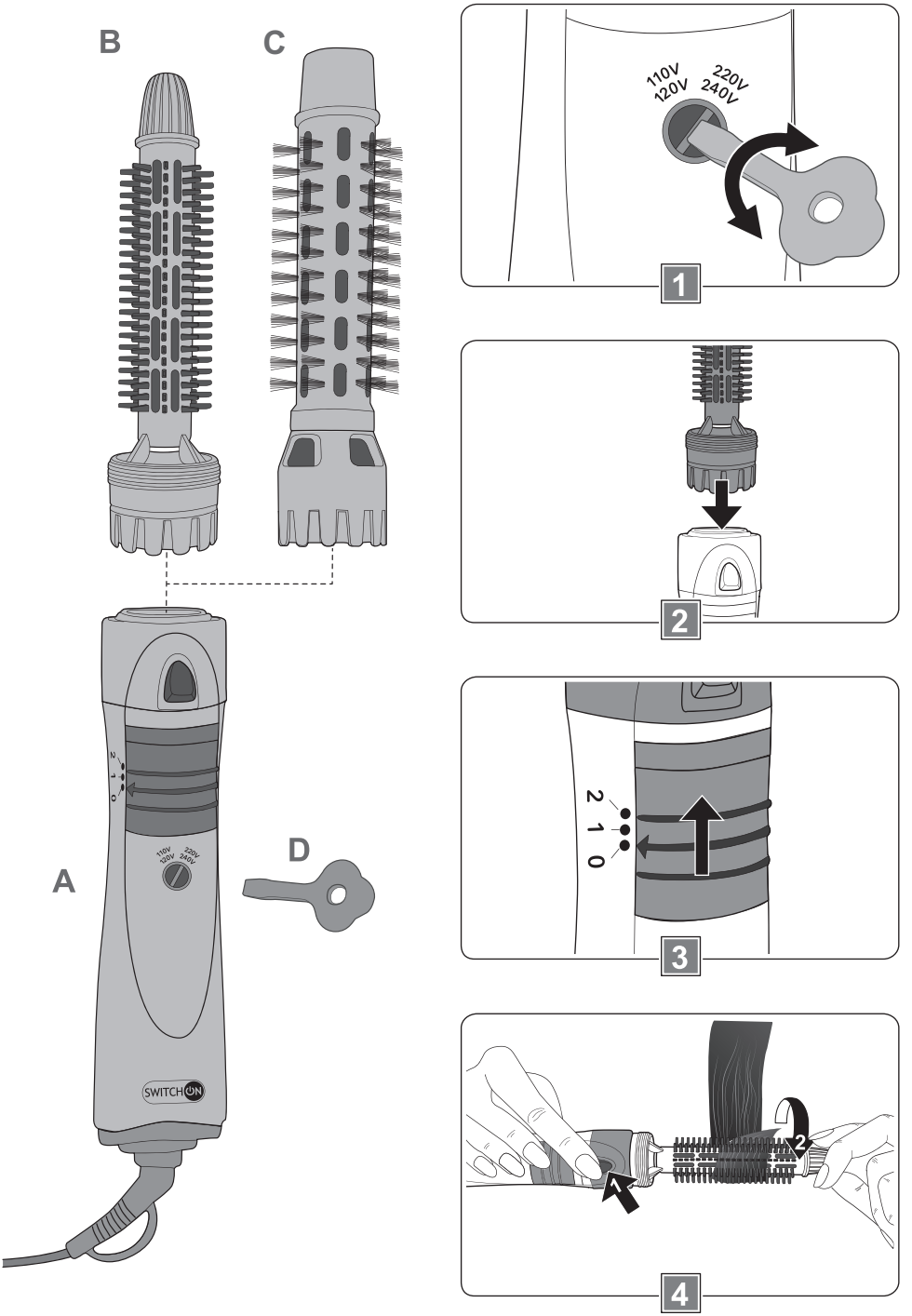
B
C
A
D
110V
120V
220V
240V
SWITCH ON
2
1
0
1
2
3
4

Sehr geehrte Kundin, sehr geehrter Kunde!

Wir beglückwünschen Sie zum Kauf Ihres neuen Gerätes. Sie haben sich für ein Produkt mit hervorragendem Preis-/Leistungsverhältnis entschieden, das Ihnen viel Freude bereiten wird.
Machen Sie sich vor der Benutzung des Gerätes mit allen Bedienungs- und Sicherheitshinweisen vertraut.
Benutzen Sie das Gerät nur wie beschrieben und für die angegebenen Einsatzbereiche. Händigen Sie alle Unterlagen bei Weitergabe des Gerätes an Dritte mit aus.

Lieferumfang

- Haarcurler (A)
- Kleine Stylingbürste (B)
- Große Stylingbürste (C)
- Schlüssel (D)
- Bedienungsanleitung

Kontrollieren Sie, ob alle Teile vorhanden sind und überprüfen Sie das Gerät auf Transportschäden.
Nehmen Sie ein beschädigtes Gerät nicht in Betrieb!
Im Schadensfall wenden Sie sich bitte an eine Kaufland-Filiale.

Sicherheit

Lesen Sie die folgenden Sicherheitshinweise sorgfältig, bevor Sie das Gerät zum ersten Mal verwenden.
Für einen sicheren Gebrauch, befolgen Sie alle nachfolgenden Sicherheitshinweise.

Bestimmungsgemäße Verwendung

- Das Gerät ist ausschließlich zum Trocknen und Stylen von menschlichem Haupthaar bestimmt. Es darf nicht zum Trocknen von Perücken und Toupets aus synthetischem Material, Kleidung, anderen Gegenständen oder Tierhaaren verwendet werden.
- Das Gerät ist nur für die einstellbaren Spannungswerte 110-120 V und 220-240 V geeignet.
- Verwenden Sie das Gerät nicht im Freien.
- Das Gerät ist nur für den Einsatz in privaten Haushalten bestimmt. Es ist nicht für den gewerblichen Gebrauch vorgesehen.
- Benutzen Sie das Gerät nur für den beschriebenen Anwendungsbereich und mit dem originalen Zubehör. Jede andere Verwendung oder Veränderung des Gerätes gilt als nicht bestimmungsgemäß. Für aus bestimmungswidriger Verwendung oder falscher Bedienung entstandene Schäden wird keine Haftung übernommen.

Sicherheit von Kindern und Personen

Warnung!
Erstickungsgefahr für Kinder beim Spielen mit Verpackungsmaterial! Verpackungsmaterial unbedingt von Kindern fernhalten.

- Dieses Gerät können Kinder im Alter ab 8 Jahren und darüber sowie Personen mit verminderten physischen, sensorischen oder mentalen Fähigkeiten oder Mangel an Erfahrung und Wissen benutzen, wenn sie beaufsichtigt werden oder bezüglich des sicheren Gebrauchs des Gerätes unterwiesen wurden und die daraus resultierenden Gefahren verstanden haben.
- Kinder dürfen nicht mit dem Gerät spielen.
- Reinigung und Benutzerwartung dürfen nicht von Kindern durchgeführt werden, es sei denn, sie werden beaufsichtigt.
- Kinder jünger als 8 Jahre sind vom Gerät und der Anschlussleitung fernzuhalten.

Allgemeine Sicherheit

Warnung!
Dieses Gerät nicht in der Nähe von Badewannen, Duschwannen, Waschbecken oder anderen Behältern verwenden, die Wasser oder andere Flüssigkeiten enthalten.

- Das Gerät darf nicht verwendet werden, wenn Netzkabel oder Gehäuse beschädigt sind.
- Ist das Netzkabel beschädigt, darf es nur durch eine autorisierte Reparaturdienststelle ersetzt werden, um Gefährdungen zu vermeiden.
- Wenn das Gerät in einem Badezimmer verwendet wird, ist nach Gebrauch der Stecker zu ziehen, da die Nähe von Wasser eine Gefahr darstellt, auch wenn das Gerät ausgeschaltet ist.
- Als zusätzlicher Schutz wird die Installation einer Fehlerstrom-Schutzeinrichtung (RCD/FI) mit einem Bemessungsauslösestrom von nicht mehr als 30 mA im Badezimmer-Stromkreis empfohlen. Fragen Sie Ihren Installateur um Rat.
- Das Gerät darf nur mit den mitgelieferten Zubehörteilen betrieben werden.
- Während des Betriebes erhitzt sich das Gerät und das Zubehör. Benutzen Sie nur die vorgesehenen Griffe und Schalter.
- Tauchen Sie das Gerät nicht in Wasser oder in andere Flüssigkeiten und reinigen Sie es nicht unter fließendem Wasser.
- Beachten Sie den Abschnitt „Reinigen und Pflegen“.

Sicherheit beim Anschließen

- Schließen Sie das Gerät nur an eine Stromversorgung an, deren Spannung und Frequenz mit den Angaben auf dem Typenschild übereinstimmen! Das Typenschild befindet sich an der Unterseite des Gerätes.
- Schließen Sie das Gerät nur an eine unbeschädigte, vorschriftsmäßig installierte Schutzkontaktsteckdose an.

Sicherheit während des Betriebes

- Benutzen Sie das Gerät niemals, wenn Ihre Hände oder das Gerät nass sind oder Sie sich auf feuchtem Boden befinden.
- Gebläse- und Ansaugöffnung des Gerätes dürfen nie abgedeckt werden.
- Achten Sie darauf, dass die Ansaugöffnung nicht zu nah an den Haaren ist, diese könnten sonst eingesaugt werden.
- Verwenden Sie keine leicht entflammbaren Mittel, wie Haarspray oder Fixierer, solange das Gerät in Betrieb ist.
- Lassen Sie das Gerät nie unbeaufsichtigt, solange es betriebsbereit ist.
- Das Netzkabel darf mit den heißen Teilen des Gerätes nicht in Kontakt kommen.
- Ziehen Sie nach jedem Gebrauch den Netzstecker.

Sicherheit bei der Reinigung

- Schalten Sie das Gerät vor jeder Reinigung aus und trennen Sie es vom Stromnetz.
- Lassen Sie das Gerät vor Reinigung oder Aufbewahrung abkühlen.

Vor der ersten Inbetriebnahme

Reinigung vor der ersten Nutzung

- Reinigen Sie das Gerät vor der ersten Benutzung sorgfältig (siehe dazu Abschnitt „Reinigen und Pflegen“).

Gerät vorbereiten

Spannung einstellen (Bild 1)

- Prüfen Sie, ob der Spannungsschalter auf die Netzspannung vor Ort eingestellt ist.
- Ansonsten stellen Sie am Spannungsschalter mit dem beiliegenden Schlüssel die benötigte Netzspannung ein.

Netzstecker einstecken

Warnung!
Dieses Gerät nicht in der Nähe von Badewannen, Duschwannen, Waschbecken oder anderen Behältern verwenden, die Wasser oder andere Flüssigkeiten enthalten.

- Stecken Sie den Netzstecker in eine unbeschädigte, vorschriftsmäßig installierte Schutzkontaktsteckdose.

Stylingbürste aufsetzen (Bild 2)

Mit der Kunststoff-Stylingbürste können natürliche Wellen oder kleine Locken gestylt werden.

- Stecken Sie die gewünschte Stylingbürste von oben auf das Gerät auf.

Haare stylen

Achten Sie beim Stylen Ihrer Haare darauf, dass Ihre Haare nicht zu nah an die Ansaugöffnung des Gerätes kommen. Diese könnten sonst eingesaugt werden.

Gerät einschalten (Bild 3)

- Zum Stylen der Haare stellen Sie den EIN/AUS-Schiebeschalter auf 1 oder 2.
  - 0 = AUS
  - 1 = leichter Luftstrom mit niedrigerer Temperatur zum Trocknen und Stylen von leicht feuchten Haaren. Diese Einstellung empfiehlt sich auch beim voluminösen Stylen des Haaransatzes.
  - 2 = kräftiger Luftstrom mit hoher Temperatur zum Trocknen und Stylen von handtuch-trockenen Haaren.

Locken stylen (Bild 4)

- Teilen Sie zum Stylen von Locken einzelne, nicht zu dicke Haarsträhnen ab.
- Setzen Sie die gewünschte Stylingbürste auf.
- Wickeln Sie eine Haarsträhne von den Haarspitzen bis zum Haaransatz auf die Stylingbürste. Berühren Sie dabei nicht die Kopfhaut.
- Schalten Sie das Gerät ein.
- Lassen Sie die Strähne aufgewickelt, bis sie getrocknet ist.
- Drücken und halten Sie zum Ausrollen der Strähne mit einer Hand die Taste (1) oberhalb des Schiebeschalters. Drehen Sie mit der anderen Hand die Stylingbürste an der Spitze (2), sodass sich die Strähne von der Stylingbürste abrollt. Wenn Sie die Taste loslassen, rastet die Stylingbürste wieder ein.
- Lassen Sie die Haarsträhne vollständig abkühlen, bevor sie diese durchkämmen.
- Verfahren Sie so mit allen Strähnen, die Sie stylen möchten.

Hinweis:
Während des Betriebes dürfen weder Handtücher noch Kleidungsstücke die Luftzufuhr des Gerätes einschränken. Dies kann zu einer Überhitzung des Gerätes führen. Bei Überhitzung schaltet sich das Gerät automatisch ab und lässt sich erst wieder einschalten, wenn es abgekühlt ist.

Gerät ausschalten

- Schalten Sie das Gerät aus, indem Sie den EIN/AUS-Schiebeschalter auf Position 0 stellen.
- Ziehen Sie den Netzstecker aus der Steckdose und lassen Sie das Gerät abkühlen.

Stylingbürste entfernen

- Lassen Sie das Gerät und die Stylingbürste abkühlen.
- Ziehen Sie die Stylingbürste nach oben.

Reinigen und Pflegen

Warnung!
Stromschlaggefahr durch Nässe!
Das Gerät
- nicht in Wasser tauchen;
- nicht unter fließendes Wasser halten.

Achtung!
Verwenden Sie weder Scheuerschwämme noch scheuernde Reinigungsmittel, damit die Oberflächen des Gerätes und der Zubehörteile nicht beschädigt werden.

Vor dem ersten Gebrauch

Vor der ersten Inbetriebnahme müssen das Gerät und die Stylingbürste gründlich gereinigt werden, um produktionsbedingte Ablagerungen zu entfernen.

Gerät reinigen

- Stellen Sie sicher, dass der Netzstecker aus der Steckdose gezogen ist.

- Lassen Sie das Gerät immer vollständig abkühlen, bevor Sie es reinigen.
- Reinigen Sie das Gerät nur mit einem leicht angefeuchteten Tuch und trocknen Sie es danach sorgfältig ab.

Stylingbürste reinigen

- Entfernen Sie die Stylingbürste von dem Gerät.
- Entfernen Sie nach dem Gebrauch mit den Fingern oder einem Kamm vorsichtig die Haare aus der Stylingbürste.
- Die Stylingbürste können Sie auch unter fließendem Wasser abwaschen.
- Trocknen Sie die Stylingbürste danach sorgfältig ab, bevor Sie die Stylingbürste verstauen oder benutzen.

Aufbewahrung

- Lassen Sie das Gerät immer vollständig abkühlen, bevor Sie es verstauen.
- Wickeln Sie das Kabel nicht zu straff um das Gerät, dies könnte langfristig zu Kabelbruch führen.
- Lagern Sie das Gerät an einem trockenen Ort.
- Um Ihr Gerät immer griffbereit zu haben, können Sie es mit der Schlaufe an einen Haken hängen.

Entsorgung

Verpackung entsorgen

Die Produktverpackung besteht aus recyclingfähigen Materialien. Entsorgen Sie die Verpackungsmaterialien entsprechend ihrer Kennzeichnung bei den öffentlichen Sammelstellen bzw. gemäß den landesspezifischen Vorgaben.

Altgerät entsorgen

Wenn Sie das Elektrogerät nicht mehr verwenden wollen, geben Sie es bei einer öffentlichen Sammelstelle für Elektroaltgeräte kostenlos ab. Elektroaltgeräte dürfen in keinem Fall in die Restabfalltonnen gegeben werden (siehe Symbol).

Weitere Entsorgungshinweise

Geben Sie das Elektroaltgerät so zurück, dass seine spätere Wiederverwendung oder Verwertung nicht beeinträchtigt wird. Elektroaltgeräte können Schadstoffe enthalten. Bei falschem Umgang oder Beschädigung des Gerätes können diese bei der späteren Verwertung des Gerätes zu Gesundheitsschäden oder Gewässer- und Bodenverunreinigungen führen.

Technische Daten

Modell	HC-A211
Spannung (umschaltbar)	110 - 120 V~ 220 - 240 V~
Frequenz	50 Hz / 60 Hz
Leistung	550 W
Geräteabmessung	(Länge x Breite x Tiefe) ca. 206 x 48 x 52 mm
Geräuschemission	78 dB(A)

CE

Garantie

Kaufland gewährt Ihnen ab dem Kaufdatum eine Garantie von 3 Jahren.
Von der Garantie ausgenommen sind Schäden, die auf Nichtbeachtung der Bedienungsanleitung, missbräuchliche Verwendung, unsachgemäße Behandlung, eigenmächtige Reparaturen oder unzureichende Wartung und Pflege zurückzuführen sind.

Vážená zákaznice, vážený zákazníku!

Gratulujeme vám ke koupi nového přístroje. Rozhodli jste se pro produkt s vynikajícím poměrem ceny a výkonu, který vám bude přinášet mnoho radosti.
Před použitím přístroje se seznamte se všemi pokyny pro obsluhu a bezpečnostními pokyny.
Používejte přístroj jen popsaným způsobem a pro uvedené oblasti použití. Při předání přístroje další osobě jí také předejte všechny podklady.

Rozsah dodávky

- Kulma (A)
- Malý stylingový kartáč (B)
- Velký stylingový kartáč (C)
- Klíč (D)
- Návod k obsluze

Zkontrolujte, zda jsou přítomny všechny díly a přístroj nebyl během přepravy poškozen. Poškozený přístroj neuvádějte do provozu! V případě poškození se prosím obraťte na některou pobočku společnosti Kaufland.

Bezpečnost

Následující bezpečnostní pokyny si pečlivě přečtěte, než přístroj poprvé použijete. Aby přístroj mohl být bezpečně používán, je nutné dodržovat všechny následující bezpečnostní pokyny.

Použití v souladu s určením

- Přístroj je určen výlučně k vysoušení a stylingu lidských vlasů. Nesmí se používat k vysoušení paruk a tupé ze syntetického materiálu, oblečení, jiných předmětů nebo zvířecí srsti.
- Přístroj je určen pouze pro nastavitelné hodnoty napětí 110-120 V a 220-240 V.
- Nepoužívejte přístroj venku.
- Přístroj je určen jen k použití v soukromých domácnostech. Není zamýšlen ke komerčnímu použití.
- Používejte přístroj jen pro popsanou oblast použití a s originálním příslušenstvím. Každé jiné použití nebo změna přístroje je považována za použití v rozporu s určením. Za škody vzniklé následkem použití v rozporu s určením nebo špatné obsluhy nebude převzato ručení.

Bezpečnost dětí a osob

Varování!
Pro děti nebezpečí zadušení při hře s balicím materiálem! Balicí materiál bezpodmínečně ukládejte mimo dosah dětí.

- Tento přístroj mohou používat děti od věku 8 let a vyšším a osoby se sníženými fyzickými, senzorickými nebo mentálními schopnostmi nebo nedostatečnými zkušenostmi a vědomostmi, pokud tak činí pod dohledem nebo byly zaškoleny pro bezpečné používání přístroje a pochopily případné hrozící nebezpečí.
- S přístrojem si nesmějí hrát děti.
- Čištění a uživatelskou údržbu nesmí provádět děti, ledaže by byly pod dohledem.
- Přístroj a jeho síťový kabel musí být udržován z dosahu dětí mladších 8 let.

Všeobecná bezpečnost

Varování!
Tento přístroj nepoužívejte v blízkosti koupacích van, sprchových van, umyvadel nebo jiných nádob, které obsahují vodu nebo jiné tekutiny.

- Přístroj se nesmí používat, pokud je síťový kabel nebo kryt poškozen.
- Jestliže je síťový kabel poškozen, smí jej vyměnit jen autorizovaný servis, aby nedošlo k ohrožení.
- Pokud je přístroj používán v koupelně, je nutné po použití vytáhnout zástrčku ze zásuvky, protože představuje v blízkosti vody nebezpečí, i když je vypnut.
- Jako dodatečnou ochranu doporučujeme v elektrické síti v koupelně instalaci proudového chrániče (RCD/FI) se jmenovitým vypínacím proudem ne vyšším než 30 mA. Požádejte vašeho elektrotechnika o radu.
- Přístroj lze používat pouze s dodaným příslušenstvím.
- Během provozu se přístroj a příslušenství zahřívá. Používejte jen určená držadla a spínače.
- Přístroj nesmíte ponořit do vody nebo jiných kapalin a nečistěte jej pod tekoucí vodou.
- Dodržujte část „Čištění a ošetřování“.

Bezpečnost při připojení

- Připojte přístroj jen k elektrickému napájení, jehož napětí a frekvence se shoduje s údaji na typovém štítku! Typový štítek se nachází na spodní straně přístroje.
- Připojte přístroj jen do nepoškozené, podle předpisů instalované zásuvky s ochranným kontaktem.

Bezpečnost během provozu

- Nikdy nepoužívejte přístroj, když jsou vaše ruce nebo přístroj mokrý nebo se nacházíte na vlhké podlaze.
- Ventilátor a nasávací otvor přístroje se nesmí zakrývat.
- Dbejte na to, aby se nasávací otvor nenacházel příliš blízko k vlasům, ty by jinak mohly být vtaženy.
- Dokud je přístroj v provozu, nepoužívejte žádné snadno vznítitelné prostředky, jako například lak na vlasy.
- Pokud je přístroj připraven k provozu, nikdy jej nenechávejte bez dozoru.
- Síťový kabel nesmí přijít do kontaktu s horkými díly přístroje.
- Po každém použití vytáhněte zástrčku ze zásuvky.

Bezpečnost při čištění

- Před každým čištěním přístroj vypněte a odpojte od elektrické sítě.
- Před čištěním nebo uložením nechejte přístroj zchladnout.

Před prvním uvedením do provozu

Čištění před prvním použitím

- Před prvním použitím přístroj pečlivě vyčistěte (viz k tomu část „Čištění a ošetřování“).

Příprava přístroje

Nastavení napětí (obrázek 1)

- Zkontrolujte, zda je přepínač napětí nastaven na síťové napětí v místě použití.
- V opačném případě nastavte přiloženým klíčem přepínač napětí na potřebné síťové napětí.

Zapojení síťové zástrčky

Varování!
Tento přístroj nepoužívejte v blízkosti koupacích van, sprchových van, umyvadel nebo jiných nádob, které obsahují vodu nebo jiné tekutiny.

- Zapojte elektrickou zástrčku do nepoškozené, podle předpisů instalované zásuvky s ochranným kontaktem.

Instalace stylingového kartáče (obrázek 2)

Pomocí plastového stylingového kartáče lze vytvářet přirozeně zvlněné vlasy nebo malé kadeře.

- Nasaďte požadovaný stylingový kartáč shora na přístroj.

Styling vlasů

Při stylingu vašich vlasů dbejte na to, aby se vlasy nedostaly příliš blízko k nasávacímu otvoru přístroje. Jinak by mohly být vtaženy.

Zapnutí přístroje (obrázek 3)

- Pro styling vlasů nastavte přesuvný vypínač na stupeň 1 nebo 2.
  - 0 = vypnuto
  - 1 = lehký proud vzduchu s nižší teplotou pro vysoušení a styling mírně vlhkých vlasů. Toto nastavení doporučujeme i pro styling vlasů na objem.
  - 2 = silnější proud vzduchu s vyšší teplotou pro vysoušení a styling vlasů vysušených ručníkem.

Styling kadeří (obrázek 4)

- Pro styling kadeří rozdělte vlasy na jednotlivé nepříliš silné prameny.
- Nasaďte požadovaný stylingový kartáč.
- Naviňte pramen vlasů od konečků až ke kořínkům na stylingový kartáč. Zabraňte přitom kontaktu s pokožkou hlavy.
- Zapněte přístroj.
- Nechejte pramen navinutý, dokud není suchý.
- Pro odvinutí pramenů stiskněte jednou rukou a podržte stisknuté tlačítko (1) nad posuvným spínačem. Otočte druhou rukou stylingový kartáč za konec (2) tak, aby se prameny odvinuly ze stylingového kartáče. Pokud tlačítko pustíte, stylingový kartáč se opět zaaretuje.
- Nechejte prameny vlasů zcela vychladnout, než je budete rozčesávat.
- Postupujte tak u všech pramenů, u kterých provádíte styling.

Upozornění:
Během provozu nesmí ani ručník, ani kus oděvu omezovat přívod vzduchu přístroje. To může vést k přehřátí přístroje. Při přehřátí se přístroj automaticky vypne a lze jej opět zapnout teprve tehdy, když vychladne.

Zapnutí přístroje

- Přístroj vypněte přesunutím posuvného vypínače do polohy 0.
- Vytáhněte síťovou zástrčku ze zásuvky a nechejte přístroj ochladit.

Vyjmutí stylingového kartáče

- Nechejte přístroj a stylingový kartáč vychladnout.
- Vytáhněte stylingový kartáč směrem nahoru.

Čištění a ošetřování

Varování!
Nebezpečí úrazu elektrickým proudem následkem vlhkosti!
Přístroj
- nenamáčejte do vody;
- nedávejte pod tekoucí vodu.

Pozor!
Nepoužívejte abrazivní houby ani abrazivní čisticí prostředky, aby se nepoškodil povrch přístroje a dílů příslušenství.

Před prvním použitím

Před prvním uvedením do provozu je nutné přístroj včetně stylingového kartáče důkladně vyčistit a odstranit usazeniny z výroby.

Čištění přístroje

- Ujistěte se, že je síťová zástrčka vytažena ze zásuvky.
- Před čištěním nechejte přístroj vždy zcela vychladnout.
- Čistěte přístroj jen mírně navlhčenou utěrkou a poté jej pečlivě usušte.

Čištění stylingového kartáče

- Vyjměte stylingový kartáč z přístroje.
- Po použití opatrně odstraňte prsty nebo hřebenem vlasy ze stylingového kartáče.
- Stylingový kartáč lze také umýt pod tekoucí vodou.
- Poté stylingový kartáč pečlivě vysušte, než jej uklidíte nebo budete znovu používat.

Skladování

- Před uložením nechejte přístroj vždy úplně ochladit.
- Nenavíjejte kabel příliš silně kolem přístroje, to by mohlo z dlouhodobého hlediska vést k přerušení kabelu.
- Skladujte přístroj na suchém místě.
- Abyste měli přístroj neustále po ruce, lze jej pomocí závěsného oka pověsit na háček.

Likvidace

Likvidace obalu

Obal produktu sestává z recyklovatelných materiálů. Materiály obalu zlikvidujte podle jejich označení na veřejných sběrných místech, popř. podle předpisů dané země.

Likvidace vysloužilého přístroje

Pokud již nebudete chtít elektrický přístroj používat, bezplatně jej odevzdejte na veřejném sběrném místě pro vysloužilé elektrospotřebiče. Vysloužilé elektrospotřebiče se v žádném případě nesmí dostat do popelnic pro zbytkový odpad (viz symbol).

Další pokyny k likvidaci

Odevzdejte vysloužilý elektrospotřebič v takovém stavu, aby bylo možné jej později použít znovu nebo recyklovat.
Vysloužilé elektrospotřebiče mohou obsahovat škodlivé látky. Při chybném zacházení s přístrojem nebo jeho poškození může při pozdější likvidaci přístroje dojít k poškození zdraví nebo znečištění vod a půdy.

Technické údaje

Model	HC-A211
Napětí (možnost přepnutí)	110 - 120 V~ 220 - 240 V~
Frekvence	50 Hz / 60 Hz
Výkon	550 W
Rozměr přístroje	(délka x šířka x hloubka) cca 206 x 48 x 52 mm
Hluk	78 dB(A)

CE

Záruka

Kaufland vám poskytuje záruku 3 let od data zakoupení.
Záruka se nevztahuje na poškození, které je způsobeno nedodržením návodu k obsluze, použitím v rozporu s určením, neodborným zacházením, svévolnými opravami nebo nedostatečnou údržbou a ošetřováním.

Cijenjeni kupci,

Čestitamo vam na kupnji novog uređaja. Odlučili ste se za proizvod s izvrsnim omjerom cijene i kvalitete koji će vam donijeti puno užitka.
Prije uporabe ovog uređaja upoznajte se sa svim napomenama o njegovoj uporabi i sigurnosti.
Upotrebljavajte uređaj samo kako je to opisano i samo u navedenim područjima primjene. Pri prosljeđivanju uređaja predajte svu dokumentaciju trećim osobama.

Opseg isporuke

- Uvijač za kosu (A)
- Mala četka za oblikovanje kose (B)
- Velika četka za oblikovanje kose (C)
- Ključ (D)
- Upute za uporabu

Provjerite jesu li isporučeni svi dijelovi i ima li na uređaju oštećenja tijekom transporta. Ne koristite oštećeni uređaj!
U slučaju štete obratite se podružnici Kauflanda.

Sigurnost

Pozorno pročitajte sljedeće sigurnosne napomene prije prve uporabe uređaja. Za sigurnu uporabu slijedite sve sigurnosne napomene navedene u nastavku.

Odgovarajuća uporaba

- Uređaj je namijenjen isključivo sušenju i oblikovanju ljudske kose. Ne smije se upotrebljavati za sušenje perika i tupea od sintetičkog materijala, odjeće, drugih predmeta ili životinjske dlake.
- Uređaj je prikladan samo za prilagodljive vrijednosti napona koje iznose 110-120 V i 220-240 V.
- Nikada ne upotrebljavajte uređaj na otvorenom.
- Uređaj je namijenjen isključivo uporabi u privatnim domaćinstvima. On nije predviđen za komercijalnu uporabu.
- Upotrebljavajte uređaj samo u opisanom području primjene i s originalnim priborom. Svaka druga uporaba ili izmjena uređaja smatra se neodgovarajućom. Ne preuzimamo odgovornost za štete nastale neodgovarajućom uporabom ili pogrešnom uporabom.

Sigurnost djece i osoba

Upozorenje!
Postoji opasnost od gušenja djece pri igranju ambalažnim materijalom! Držite ambalažni materijal izvan dohvata djece.

- Ovaj aparat mogu koristiti djeca stara 8 godina i više te osobe sa smanjenim fizičkim, osjetilnim ili umnim sposobnostima ili nedostatkom iskustva i znanja ako su pod nadzorom ili su upućena kako koristiti aparat na siguran način i razumiju opasnosti koje su u to uključene.
- Djeca se ne smiju igrati s aparatom.
- Čišćenje i korisničko održavanje ne smiju obavljati djeca, osim ako su pod nadzorom druge osobe.
- Djecu mlađu od osam godina trebate držati izvan dohvata uređaja i priključnog kabela.

Opća sigurnost

Upozorenje!
Ovaj se uređaj ne smije upotrebljavati u blizini kada za kupanje, tuševa, umivaonika ili drugih spremnika koji sadržavaju vodu ili druge tekućine.

- Ne smijete upotrebljavati uređaj ako su priključni kabel ili kućište oštećeni.
- Ako je priključni kabel oštećen, smije ga zamijeniti samo ovlašteni servis da se izbjegnu opasnosti.
- Uređaj i pribor zagrijavaju se za vrijeme rada. Upotrebljavajte samo predviđene ručke i prekidače.
- Ako se uređaj upotrebljava u kupaonici, nakon uporabe izvucite utikač zato što u blizini vode postoji opasnost čak i ako je uređaj isključen.
- Kao dodatnu zaštitu preporučujemo ugradnju zaštitne strujne sklopke (RCD/FI) s mjernom aktivacijskom strujom koja nije veća od 30 mA u strujnom krugu kupaonice. Zatražite savjet instalatera.
- Uređaj se smije koristiti samo s isporučenim priborom.
- Uređaj i pribor zagrijavaju se za vrijeme rada. Upotrebljavajte samo predviđene ručke i prekidače.
- Nikada ne uranjajte uređaj u vodu ili druge tekućine i ne čistite ga pod tekućom vodom.
- Pridržavajte se odlomka "Čišćenje i njega".

Sigurnost pri priključivanju

- Priključite uređaj samo na strujno napajanje koje ima napon i frekvenciju koji se podudaraju s podacima na tipskoj pločici! Tipska pločica nalazi se na donjoj strani uređaja.
- Priključite uređaj samo na neoštećenu, propisno ugrađenu utičnicu sa zaštitnim uzemljenjem.

Sigurnost za vrijeme rada

- Nikada ne upotrebljavajte uređaj ako su vam ruke vlažne ili ako je uređaj vlažan ili ako se nalazite na vlažnom tlu.
- Ne smijete prekriti otvor ventilatora i usisa na uređaju.
- Pazite da usisni otvor ne bude preblizu kosi zato što je može usisati.
- Ne upotrebljavajte lako zapaljiva sredstva kao što su sprej za kosu ili učvršćivač za vrijeme rada uređaja.
- Nikada ne ostavljajte uređaj bez nadzora tako dugo dok je spreman za rad.
- Priključni kabel ne smije doći u kontakt s vrućim dijelovima uređaja.
- Nakon svake uporabe izvucite priključni utikač.

Sigurnost pri čišćenju

- Prije svakog čišćenja isključite uređaj i odspojite ga sa strujne mreže.
- Ostavite uređaj da se ohladi prije čišćenja ili spremanja.

Prije prvog puštanja u rad

Čišćenje prije prve uporabe

- Očistite pažljivo uređaj prije prve uporabe (vidi odlomak "Čišćenje i njega").

Priprema uređaja

Namještanje napona (slika 1)

- Provjerite da je sklopka napona postavljena na mrežni napon na lokalnoj razini.
- U protivnom na sklopki napona priloženim ključem namjestite potreban mrežni napon.

Stavljanje priključnog utikača

Upozorenje!
Ovaj se uređaj ne smije upotrebljavati u blizini kada za kupanje, tuševa-kada, umivaonika ili drugih spremnika koji sadržavaju vodu ili druge tekućine.

- Utaknite priključni utikač u neoštećenu, propisno ugrađenu utičnicu sa zaštitnim kontaktom.

Postavljanje četke za oblikovanje kose (slika 2)

Plastičnom četkom za oblikovanje kose možete oblikovati prirodne kovrče ili male kovrče.

- Nataknite željenu četku za oblikovanje kose odozgo na uređaj.

Oblikovanje kose

Pri oblikovanju kose pazite da kosa ne dođe preblizu usisnom otvoru uređaja. U protivnom ona može biti usisana.

Uključivanje uređaja (slika 3)

- Za oblikovanje kose namjestite pomičnu sklopku za UKLJ/ISKLJ na 1 ili 2.
  - 0 = ISKLJ
  - 1 = lakše strujanje zraka s nižom temperaturom za sušenje i oblikovanje lagano vlažne kose. Ova se postavka preporučuje i pri oblikovanju na korijenu kose da kosa dobije veći volumen.
  - 2 = snažno strujanje zraka s visokom temperaturom za sušenje i oblikovanje kose osušene ručnikom.

Oblikovanje kovrča (slika 4)

- Za oblikovanje kovrča podijelite kosu na pojedinačne, ne predebele pramenove.
- Postavite željenu četku za oblikovanje kose.
- Namotajte pramen kose od vrhova kose do korijena kose na četku za oblikovanje. Pri tome ne dodirujte kožu glave.
- Uključite uređaj.
- Ostavite pramen namotanim dok se ne osuši.
- Pritisnite i jednom rukom držite tipku (1) iznad pomičnog prekidača za odmatanje pramena. Drugom rukom okrećite četku za oblikovanje kose na vrhu (2) tako da se pramen odmota s četke za oblikovanje kose. Kada pustite tipku, četka za oblikovanje kose vraća se na svoje mjesto.
- Pustite pramenove kose da se potpuno ohlade prije nego što ih počešljate.
- Postupite na isti način sa svim pramenovima koje želite oblikovati.

Napomena:
Za vrijeme rada ručnici ili odjeća ne smiju sprječavati dovod zraka iz uređaja. To može izazvati pregrijavanje uređaja. Pri pregrijavanju se uređaj automatski isključuje i možete ga ponovno uključiti tek kada se ohladi.

Isključivanje uređaja

- Isključite uređaj tako da postavite pomični prekidač za UKLJ/ISKLJ u položaj 0.
- Isključite kabel za napajanje iz utičnice i ostavite uređaj da se ohladi.

Uklanjanje četke za oblikovanje kose

- Ostavite uređaj i četku za oblikovanje kose da se ohlade.
- Povucite četku za oblikovanje kose prema gore.

Čišćenje i njega

Upozorenje!
Opasnost od strujnog udara zbog vlage! Uređaj
- nemojte uranjati u vodu
- nemojte držati pod tekućom vodom.

Pozor!
Ne upotrebljavajte abrazivne spužve ili abrazivna sredstva za čišćenje kako ne biste oštetili površine uređaja i dijelove pribora.

Prije prve uporabe

Prije prvog puštanja u rad morate temeljito očistiti uređaj i četku za oblikovanje kose kako biste uklonili nakupine nastale proizvodnjom.

Čišćenje uređaja

- Pobrinite se da priključni utikač bude izvučen iz utičnice.
- Uvijek ostavite uređaj da se potpuno ohladi prije nego što ga očistite.
- Očistite uređaj samo s blago navlaženom krpom i nakon toga pažljivo osušite.

Čišćenje četke za oblikovanje kose

- Uklonite četku za oblikovanje kose s uređaja.
- Nakon uporabe prstima ili češljem pažljivo uklonite kosu s četke za oblikovanje kose.
- Možete oprati četku za oblikovanje kose i pod tekućom vodom.
- Nakon toga pažljivo osušite četku za oblikovanje kose prije nego što spremite ili upotrijebite četku za oblikovanje kose.

Čuvanje

- Uvijek ostavite uređaj da se potpuno ohladi prije nego što ga spremite.
- Ne omatajte kabel prečvrsto oko uređaja zato što to može dugoročno izazvati napuknuće kabela.
- Čuvajte uređaj na suhom mjestu.
- Kako bi uređaj uvijek bio pri ruci, možete ga ušicom za vješanje objesiti npr. na kuku.

Zbrinjavanje

Zbrinjavanje pakiranja

Pakiranje proizvoda sastoji se od materijala koji se može reciklirati. Zbrinite materijale za pakiranje u skladu s oznakom na javnim sabirnim mjestima ili u skladu s lokalnim propisima.

Zbrinjavanje starog uređaja

Ako više ne želite upotrebljavati električni uređaj, besplatno ga odložite na javnom sabirnom mjestu za električne uređaje. Električni se uređaji nikako ne smiju odlagati u kante za preostali, obični otpad (vidi simbol).

Druge napomene o zbrinjavanju

Odložite električni uređaj tako da to ne utječe na njegovu kasniju ponovnu uporabu ili reciklažu.
Električni uređaji mogu sadržavati štetne tvari. Neodgovarajuća uporaba ili oštećenje uređaja u slučaju kasnije reciklaže uređaja mogu izazvati oštećenje zdravlja ili onečišćenje voda i tla.

Tehnički podaci

Model	HC-A211
Napon (prespojivo)	110 - 120 V~ 220 - 240 V~
Frekvencija	50 Hz / 60 Hz
Snaga	550 W
Dimenzije uređaja	(duljina x širina x dubina) ca. 206 x 48 x 52 mm
Buka	78 dB(A)

CE

Jamstvo

Kaufland daje jamstvo od tri godine od datuma kupnje.
Jamstvo ne obuhvaća oštećenja zbog nepridržavanja uputa za uporabu, zlouporabe, nestručne uporabe, popravaka od strane korisnika ili nedostatnog održavanja i nedostatne njege.

Szanowni Klienci!

Gratulujemy zakupu nowego urządzenia. Zdecydowali się Państwo na zakup produktu o doskonałym stosunku ceny do jakości, który sprawi Państwu wiele radości.
Przed rozpoczęciem użytkowania urządzenia należy zapoznać się ze wszystkimi wskazówkami dotyczącymi obsługi oraz bezpieczeństwa.
Urządzenie należy użytkować wyłącznie w opisany sposób oraz wyłącznie w podanym zakresie zastosowań. W przypadku przekazania urządzenia osobom trzecim należy przekazać także całą dokumentację.

Zakres dostawy

- Lokówka do włosów (A)
- Mała szczotka do stylizacji (B)
- Duża szczotka do stylizacji (C)
- Kluczyk (D)
- Instrukcja obsługi

Należy sprawdzić, czy wszystkie części zostały dostarczone oraz skontrolować urządzenie pod kątem uszkodzeń transportowych.
Nie używać uszkodzonego urządzenia!
W przypadku stwierdzenia szkód należy zwrócić się do filii Kaufland.

Bezpieczeństwo

Przed pierwszym użyciem urządzenia należy uważnie przeczytać poniższe wskazówki dotyczące bezpieczeństwa.
Aby zapewnić sobie bezpieczeństwo użytkowania, należy przestrzegać wszystkich poniższych wskazówek dotyczących bezpieczeństwa.

Zastosowanie zgodne z przeznaczeniem

- Urządzenie przeznaczone jest do suszenia i stylizacji ludzkich włosów na głowie. Nie może być stosowana do suszenia peruk i tupecików z syntetycznego materiału, odzieży, innych przedmiotów lub sierści zwierząt.
- Urządzenie nadaje się do zastosowania tylko w przypadku możliwych do ustawienia wartości napięcia 110-120 V i 220-240 V.
- Nie wolno użytkować urządzenia na zewnątrz.
- Urządzenie przeznaczone jest do użycia w prywatnych gospodarstwach domowych. Nie jest przeznaczone do użytku komercyjnego.
- Należy wykorzystywać urządzenie wyłącznie w określonym zakresie zastosowań i tylko z oryginalnym wyposażeniem. Każde inne zastosowanie lub zmiana w urządzeniu uważane jest za niezgodne z przeznaczeniem. Nie ponosimy odpowiedzialności za szkody wynikające z zastosowania niezgodnego z przeznaczeniem lub nieprawidłowej obsługi.

Bezpieczeństwo dzieci i osób dorosłych

Ostrzeżenie!
Niebezpieczeństwo uduszenia się dzieci w przypadku zabawy materiałami opakowaniowymi! Należy koniecznie trzymać materiały opakowaniowe poza zasięgiem dzieci.

- Urządzenie może być używane przez dzieci, które ukończyły 8 lat, jak również przez osoby o ograniczonych zdolnościach fizycznych, sensorycznych czy umysłowych oraz takie, którym brakuje wiedzy lub doświadczenia, tylko pod warunkiem, że będą nadzorowane, zostały pouczone na temat bezpiecznego użytkowania urządzenia oraz zrozumiały wynikające z tego zagrożenia.
- Nie dopuścić, by dzieci bawiły się urządzeniem.
- Prace związane z czyszczeniem i pielęgnacją urządzenia nie mogą być przeprowadzane przez dzieci, chyba że są one pod nadzorem osób dorosłych.
- Dzieci w wieku poniżej 8 lat nie powinny mieć dostępu do urządzenia oraz przewodu podłączeniowego.

Ogólne zasady bezpieczeństwa

Ostrzeżenie!
Nie używać niniejszego urządzenia w pobliżu wanien, pryszniców, umywalek lub innych zbiorników, w których znajduje się woda lub inna ciecz.

- Nie wolno używać produktu, gdy uszkodzone są przewód zasilania lub obudowa.
- Aby uniknąć zagrożeń, uszkodzony przewód zasilania może być wymieniany wyłącznie przez autoryzowany serwis naprawczy.
- Jeżeli urządzenie używane jest w łazience, po użyciu należy wyciągnąć wtyczkę, ponieważ woda stanowi zagrożenie, nawet jeśli urządzenie jest wyłączone.
- Zaleca się zainstalowanie w obwodzie elektrycznym w łazience urządzenia różnicowo-prądowego (RCD/FI) z nominalnym prądem wyzwalającym o wartości maks. 30 mA jako dodatkowej ochrony. Należy skonsultować się z instalatorem.
- Urządzenie może być używane tylko wraz z załączonymi akcesoriami.
- Podczas eksploatacji urządzenie oraz elementy wyposażenia nagrzewają się. Należy używać tylko przeznaczonych do tego uchwytów i przełączników.
- Nie należy zanurzać urządzenia w wodzie ani w innych cieczach, nie wolno czyścić go pod bieżącą wodą.
- Należy stosować się do wskazówek zawartych w rozdziale „Czyszczenie i pielęgnacja”.

Bezpieczeństwo podczas podłączania

- Należy podłączać urządzenie wyłącznie do zasilania, którego napięcie i częstotliwość są zgodne z danymi na tabliczce znamionowej! Tabliczka znamionowa znajduje się na spodzie urządzenia.
- Należy podłączyć urządzenie wyłącznie do nieuszkodzonego, prawidłowo zamontowanego gniazdka.

Bezpieczeństwo podczas użytkowania

- Nigdy nie używać urządzenia, mając mokre ręce lub stojąc na wilgotnej podłodze, lub gdy urządzenie jest mokre.
- Nigdy nie zasłaniać otworu dmuchawy i otworu wlotowego.
- Należy uważać na to, aby otworu wlotowego nie zbliżać za bardzo do włosów, ponieważ mogłoby dojść do ich zassania.
- Nie stosować łatwopalnych kosmetyków, takich jak lakier do włosów czy utrwalacz, dopóki urządzenie jest używane.
- Gdy urządzenie jest gotowe do pracy, nie wolno pozostawiać go bez nadzoru.
- Przewód zasilania nie może stykać się z gorącymi częściami urządzenia.
- Po każdym użyciu należy odłączyć urządzenie od zasilania.

Bezpieczeństwo przy czyszczeniu

- Przed każdym czyszczeniem należy wyłączyć urządzenie i odłączyć od zasilania.
- Przed czyszczeniem urządzenia oraz odłożeniem go na miejsce, gdzie będzie przechowywane, należy odczekać, aż ostygnie.

Przed pierwszym uruchomieniem

Czyszczenie przed pierwszym użyciem

- Proszę dokładnie wyczyścić urządzenie przed pierwszym użyciem (patrz rozdział „Czyszczenie i pielęgnacja”).

Przygotowanie urządzenia

Ustawianie napięcia (rys. 1)

- Sprawdzić, czy przełącznik napięcia jest ustawiony na wartość napięcia zasilającego w miejscu używania suszarki.
- Jeżeli nie, należy ustawić przełącznik napięcia za pomocą załączonego kluczyka na wymaganą wartość napięcia zasilającego.

Proszę włączyć wtyczkę do gniazda wtykowego

Ostrzeżenie!
Nie używać niniejszego urządzenia w pobliżu wanien, pryszniców, umywalek lub innych zbiorników, w których znajduje się woda lub inna ciecz.

- Należy podłączyć wtyczkę do nieuszkodzonego, prawidłowo zamontowanego gniazdka elektrycznego.

Zakładanie szczotki do stylizacji (rys. 2)

Używając szczotki do stylizacji, można uzyskać naturalnie wyglądające fale lub małe loki.

- Założyć wybraną szczotkę do stylizacji od góry na urządzenie.

Stylizacja włosów

Podczas stylizacji włosów należy uważać na to, aby otworu wlotowego nie zbliżać za bardzo do włosów, ponieważ mogłoby dojść do ich zassania.

Włączanie urządzenia (rys. 3)

- W celu wystylizowania włosów należy ustawić przełącznik suwakowy WŁ./WYŁ. na poziom 1 lub 2.
  - 0 = WYŁ.
  - 1 = słaby strumień powietrza o niskiej temperaturze do suszenia i stylizowania lekko wilgotnych włosów. To ustawienie zalecane jest także w przypadku stylizacji włosów u nasady, mającej na celu zwiększenie ich objętości.
  - 2 = silniejszy strumień powietrza o wysokiej temperaturze do suszenia osuszonych ręcznikiem włosów

Stylizowanie loków (rys. 4)

- W celu uzyskania loków włosy należy podzielić na pojedyncze pasma o średniej grubości.
- Założyć wybraną szczotkę do stylizacji.
- Nawinąć pasmo włosów od końcówek po nasadę włosów na szczotkę do stylizacji. Nie dotykać przy tym skóry na głowie.
- Włączyć urządzenie.
- Nie rozwijać pasma, dopóki nie będzie suche.
- Aby rozwinąć pasma włosów, należy nacisnąć i przytrzymać jedną ręką przycisk (1) powyżej przełącznika suwakowego. Obrócić drugą ręką końcówkę szczotki do stylizacji (2), tak aby pasmo rozwinęło się. Po zwolnieniu przycisku szczotka do stylizacji ponownie zatrzaskuje się.
- Przed rozczesaniem, odczekać aż pasmo całkowicie ostygnie.
- Należy postępować w taki sam sposób ze wszystkimi stylizowanymi pasmami.

Wskazówka:
Podczas używania suszarki nie wolno zasłaniać dopływu powietrza ręcznikami lub elementami odzieży. Może to doprowadzić do przegrzania urządzenia. W przypadku przegrzania urządzenie wyłącza się automatycznie i można je ponownie włączyć dopiero wtedy, gdy ostygnie.

Wyłączanie urządzenia

- Urządzenie należy wyłączyć, ustawiając przełącznik suwakowy WŁ./WYŁ. w pozycji 0.
- Wyciągnąć wtyczkę z gniazdka i poczekać, aż urządzenie ostygnie.

Zdejmowanie szczotki do stylizacji

- Odczekać, aż urządzenie i szczotka do stylizacji całkowicie ostygną.
- Pociągnąć szczotkę do stylizacji do góry.

Czyszczenie i pielęgnacja

Ostrzeżenie!
Niebezpieczeństwo porażenia prądem ze względu na wilgoć!
Nie wolno:
- zanurzać urządzenia w wodzie,
- trzymać urządzenia pod bieżącą wodą.

Uwaga!
Nie należy stosować ostrych gąbek ani środków czyszczących przeznaczonych do szorowania, aby nie uszkodzić powierzchni urządzenia lub elementów wyposażenia.

Przed pierwszym użyciem

Przed pierwszym użyciem dokładnie wyczyścić urządzenie i szczotkę do stylizacji, aby usunąć ewentualne poprodukcyjne pozostałości.

Czyszczenie urządzenia

- Należy dopilnować, aby wtyczka była wyjęta z gniazda zasilania.
- Przed czyszczeniem należy zawsze pozostawić urządzenie do całkowitego ostygnięcia.
- Oczyścić urządzenie lekko wilgotną ściereczką i starannie osuszyć.

Czyszczenie szczotki do stylizacji

- Zdjąć szczotkę do stylizacji z urządzenia.
- Po użyciu ostrożnie usunąć włosy ze szczotki do stylizacji palcami lub za pomocą grzebienia.
- Szczotkę do stylizacji można również umyć pod bieżącą wodą.
- Przed schowaniem lub ponownym użyciem szczotki do stylizacji należy dokładnie ją osuszyć.

Przechowywanie

- Przed odłożeniem urządzenia w miejsce przechowywania pozostawić urządzenie do całkowitego ostygnięcia.
- Nie owijać kabla za mocno wokół urządzenia. Może to spowodować przerwanie kabla.
- Przechowywać urządzenie w suchym miejscu.
- Aby urządzenie było zawsze pod ręką, można powiesić je za zawieszkę na haczyku.

Utylizacja

Utylizacja opakowania

Opakowanie produktu wykonane jest z materiałów podlegających recyklingowi. Materiały opakowaniowe należy utylizować zgodnie z ich oznakowaniem w publicznych punktach odbioru odpadów lub zgodnie z wytycznymi obowiązującymi w danym kraju.

Utylizacja zużytego sprzętu

Jeśli nie chcą już Państwo używać swojego urządzenia elektrycznego, należy bezpłatnie oddać je do punktu odbioru zużytego sprzętu. W żadnym wypadku nie wolno wyrzucać zużytych urządzeń elektrycznych do pojemników na odpady nienadające się do ponownego przetworzenia (patrz symbol).

Pozostałe wskazówki dotyczące utylizacji

Należy oddać urządzenie w takim stanie, aby możliwe było jego późniejsze ponowne wykorzystanie lub przetworzenie.
Urządzenia elektryczne mogą zawierać szkodliwe substancje. Nieprawidłowe obchodzenie się lub uszkodzenie urządzenia mogą stwarzać zagrożenia dla zdrowia lub powodować zanieczyszczenie wody lub gleby podczas późniejszego użytkowania.

Dane techniczne

Model	HC-A211
Napięcie (z możliwością przełączania)	110 - 120 V~ 220 - 240 V~
Częstotliwość	50 Hz / 60 Hz
Moc	550 W
Wymiary urządzenia	(długość x szerokość x głębokość) ok. 206 x 48 x 52 mm
Poziom hałasu	78 dB(A)

CE

Gwarancja

Kaufland udziela Państwu gwarancji na 3 lata od daty zakupu.
Gwarancja nie obejmuje szkód związanych z nieprzestrzeganiem instrukcji obsługi, użytkowaniem niezgodnym z przeznaczeniem, nieprawidłowym obchodzeniem się, naprawami przeprowadzanymi na własną rękę lub niewystarczającą konserwacją i pielęgnacją.

Stimate client,

Vă felicităm pentru cumpărarea noului dvs. aparat. Ați decis să alegeți un produs cu un raport calitate-preț excelent care vă va aduce multe satisfacții.
Înainte de utilizarea aparatului familiarizați-vă cu toate instrucțiunile privind operarea și siguranța.
Utilizați aparatul numai în modul descris și numai în scopurile menționate. În cazul transmiterii aparatului unei alte persoane, predați-i, de asemenea, toate documentele aferente acestuia.

Pachetul de livrare

- Ondulator (A)
- Perie mică de styling (B)
- Perie mare de styling (C)
- Cheie (D)
- Instrucțiuni de folosire

Verificați existența tuturor componentelor și aparatul cu privire la deteriorări survenite în timpul transportului.
Nu puneți în funcțiune aparatul dacă acesta este deteriorat!
În cazul defectării contactați un magazin Kaufland.

Siguranța

Citiți cu atenție următoarele instrucțiuni privind siguranța înaintea primei utilizări a aparatului.
În vederea unei utilizări sigure respectați toate instrucțiunile privind siguranța prezentate în continuare.

Utilizarea conform destinației

- Aparatul este destinat exclusiv uscării și aranjării părului capilar uman. Este interzisă utilizarea aparatului pentru uscarea perucilor și meșelor din material sintetic, hainelor, altor obiecte sau părului de animale.
- Aparatul este adecvat numai pentru utilizarea cu valorile de tensiune de 110-120 V și 220-240 V.
- Nu utilizați aparatul în aer liber.
- Aparatul este destinat exclusiv pentru uz casnic. Aparatul nu este prevăzut pentru utilizarea în scopuri profesionale.
- Folosiți aparatul numai pentru domeniul de utilizare descris și cu accesoriile originale. Orice altă utilizare sau modificare a aparatului sunt considerate ca fiind neconforme. Producătorul nu răspunde pentru daunele produse ca urmare a utilizării necorespunzătoare sau operării eronate.

Siguranța copiilor și a persoanelor

Avertizare!
Pericol de asfixiere pentru copii la joaca cu materialul de ambalare! Mențineți materialul de ambalare departe de accesul copiilor.

- Acest aparat poate fi utilizat de copii cu vârste de peste 8 ani, precum și de persoane cu abilități fizice, senzoriale sau mentale reduse sau fără experiență și cunoștințe necesare, dacă sunt supravegheați sau dacă au fost instruiți cu privire la utilizarea sigură a acestui aparat și au înțeles pericolele cu privire la acesta.
- Copiii nu trebuie să se joace cu aparatul.
- Curățarea și acțiunile de întreținere destinate utilizatorului nu sunt permise copiilor decât dacă sunt supravegheați.
- Mențineți aparatul și cablul de conexiune departe de accesul copiilor cu vârsta sub 8 ani.

Aspecte generale privind siguranța

Avertizare!
Nu utilizați aparatul în apropierea căzilor, dușurilor, chiuvetelor sau altor recipiente care conțin apă ori alte lichide.

- Aparatul nu se va utiliza atunci când cablul de alimentare sau carcasa sunt defecte.
- În cazul defectării cablului de alimentare, în vederea evitării pericolelor, acesta se va înlocui numai de către un centru autorizat de reparații.
- În cazul utilizării aparatului în baie, după utilizare se va scoate ștecherul din priză, deoarece apropierea de apă constituie un pericol chiar dacă aparatul este oprit.
- Ca măsură de protecție suplimentară se recomandă instalarea în circuitul de curent din baie a unui dispozitiv de protecție împotriva curentului rezidual (RCD/FI) cu un curent nominal de declanșare care să nu depășească 30 mA. Solicitați sfatul instalatorului.
- Aparatul se va utiliza numai cu accesoriile livrate.
- Pe durata utilizării aparatul și accesoriile se încălzesc. Utilizați numai mânerele și comutatoarele prevăzute.
- Nu introduceți aparatul în apă sau în alte lichide și nu îl curățați sub jet de apă.
- Respectați indicațiile din secțiunea „Curățarea și îngrijirea”.

Siguranța la conectare

- Conectați aparatul numai la surse de alimentare cu energie electrică ale căror tensiune și frecvență corespund indicațiilor de pe plăcuța de fabricație! Plăcuța de fabricație se află pe partea inferioară a aparatului.
- Conectați aparatul numai la o priză cu contact de protecție instalată corespunzător și nedeteriorată.

Siguranța la utilizare

- Nu utilizați niciodată aparatul atunci când mâinile dvs. sau aparatul sunt ude ori când vă aflați pe o suprafață umedă.
- Orificiul de suflare și orificiul de aspirare ale aparatului nu trebuie să fie niciodată acoperite.
- Se va avea grijă ca orificiul de aspirare să nu se afle prea aproape de păr, deoarece altfel părul ar putea fi aspirat în interior.
- Nu utilizați substanțe inflamabile, precum spray de păr sau fixativ atunci când aparatul se află în funcțiune.
- Nu lăsați niciodată aparatul nesupravegheat atunci când este pregătit pentru utilizare.
- Cablul de alimentare nu trebuie să intre în contact cu componentele fierbinți ale aparatului.
- Scoateți ștecherul după fiecare utilizare.

Siguranța la curățare

- Opriți aparatul de fiecare dată înaintea curățării și deconectați-l de la rețeaua electrică.
- Lăsați aparatul să se răcească înaintea curățării sau depozitării.

Înaintea primei puneri în funcțiune

Curățarea înaintea primei utilizări

- Curățați temeinic aparatul înaintea primei utilizări (pentru aceasta se va consulta secțiunea „Curățarea și îngrijirea”).

Pregătirea aparatului

Reglarea tensiunii (imaginea 1)

- Verificați dacă comutatorul de tensiune este reglat la tensiunea rețelei locale.
- În caz contrar reglați tensiunea necesară a rețelei la comutatorul de tensiune cu ajutorul cheii atașate.

Conectați ștecherul

Avertizare!
Nu utilizați aparatul în apropierea căzilor, dușurilor, chiuvetelor sau altor recipiente care conțin apă ori alte lichide.

- Introduceți ștecherul într-o priză cu contact de protecție instalată corespunzător și nedeteriorată.

Montarea periei pentru styling (imaginea 2)

Cu ajutorul periei pentru styling din material plastic pot fi aranjate ondulații naturale sau bucle mici.

- Conectați peria dorită de styling de sus la nivelul echipamentului.

Aranjarea părului

La aranjarea părului se va avea grijă ca părul să nu se apropie prea mult de orificiul de aspirare al aparatului. Altfel, părul ar putea fi aspirat în interior.

Pornirea aparatului (imaginea 3)

- Pentru aranjarea părului poziționați comutatorul glisant PORNIT/OPRIT pe treapta 1 sau 2.
  - 0 = OPRIT
  - 1 = flux de aer ușor cu temperatură scăzută pentru uscarea și aranjarea părului puțin umed. Această setare este adecvată și pentru conferirea de volum la rădăcină.
  - 2 = flux de aer puternic cu temperatură ridicată pentru aranjarea părului uscat cu prosopul.

Aranjarea buclelor (imaginea 4)

- Pentru aranjarea buclelor divizați părul în șuvițe individuale, nu prea groase.
- Montați peria dorită de styling.
- Înfășurați o șuviță începând de la vârfuri până la rădăcină pe peria pentru styling. La această operațiune nu atingeți pielea capului.
- Porniți aparatul.
- Lăsați șuvița înfășurată până se usucă.
- Pentru derularea șuviței apăsați și mențineți apăsată cu o mână tasta (1) de deasupra comutatorului glisant. Cu cealaltă mână rotiți peria pentru styling la vârf (2) pentru a permite derularea șuviței de pe peria pentru styling. La eliberarea tastei, peria pentru styling se blochează din nou.
- Înainte de a pieptăna șuvița lăsați-o să se răcească complet.
- Procedați în acest mod cu toate șuvițele pe care doriți să le aranjați.

Indicație:
Pe durata utilizării, alimentarea cu aer a aparatului nu trebuie să fie incomodată de prosoape sau îmbrăcăminte. Acest lucru poate determina supraîncălzirea aparatului. În cazul supraîncălzirii, aparatul se oprește automat și nu mai poate fi pornit decât după ce s-a răcit.

Oprirea aparatului

- Opriți aparatul prin poziționarea comutatorului glisant PORNIT/OPRIT pe 0.
- Scoateți ștecherul din priză și lăsați aparatul să se răcească.

Îndepărtarea periei pentru styling

- Lăsați aparatul și peria pentru styling să se răcească.
- Trageți în sus peria pentru styling.

Curățarea și îngrijirea

Avertizare!
Pericol de electrocutare din cauza umezelii! Aparatul
- nu se va introduce în apă;
- nu se va ține sub jet de apă.

Atenție!
Pentru a evita deteriorarea suprafețelor aparatului și accesoriilor nu utilizați bureți abrazivi și nici substanțe de curățare abrazive.

Înaintea primei utilizări

Înaintea primei puneri în funcțiune, aparatul și peria pentru styling trebuie curățate temeinic pentru a îndepărta depunerile provenite din fabricație.

Curățarea aparatului

- Asigurați-vă că ștecherul este scos din priză.
- Așteptați întotdeauna până când aparatul s-a răcit înainte de a-l curăța.
- Curățați aparatul numai cu ajutorul unei lavete ușor umezite și apoi uscați-l temeinic.

Curățarea periei pentru styling

- Îndepărtați peria pentru styling de la aparat.
- După utilizare curățați cu grijă părul de pe peria pentru styling cu degetele sau cu un pieptene.
- Peria pentru styling poate fi spălată, de asemenea, sub jet de apă.
- Apoi uscați cu grijă peria pentru styling înainte de a o depozita sau utiliza.

Depozitarea

- Lăsați aparatul întotdeauna să se răcească complet înaintea depozitării.
- Nu înfășurați prea strâns cablul pe aparat, deoarece, pe termen lung este posibilă ruperea cablului.
- Depozitați aparatul într-un loc uscat.
- Pentru a avea întotdeauna la îndemână aparatul îl puteți agăța cu inelul de suspendare de un cârlig.

Eliminarea

Eliminarea ambalajului

Ambalajul produsului este fabricat din materiale reciclabile. Eliminați materialele de ambalare în conformitate cu marcajele acestora prin intermediul centrelor publice de colectare, respectiv în conformitate cu prevederile naționale specifice.

Eliminarea aparatelor uzate

Atunci când nu mai doriți să utilizați aparatul electric, predați-l unui centru public de colectare a aparatelor electrice uzate. Aparatele electrice uzate nu trebuie în niciun caz aruncate în containerele pentru gunoi (a se vedea simbolul).

Indicații suplimentare privind eliminarea

Predați aparatul electric uzat fără a afecta refolosirea sau valorificarea a acestuia.
Aparatele electrice uzate pot conține substanțe poluante. În cazul manipulării necorespunzătoare sau deteriorării aparatului, cu ocazia valorificării ulterioare, aceste substanțe pot cauza probleme de sănătate sau infesta apa și solul.

Date tehnice

Model	HC-A211
Tensiunea (reversibil)	110 - 120 V~ 220 - 240 V~
Frecvența	50 Hz / 60 Hz
Puterea	550 W
Dimensiunile aparatului	(lungime x lățime x adâncime) cca. 206 x 48 x 52 mm
Zgomot	78 dB(A)

CE

Garanția

Kaufland acordă o garanție de 3 ani de la data cumpărării.
Sunt exceptate de la garanție daunele provocate ca urmare a nerespectării instrucțiunilor de folosire, utilizării abuzive, manipulării necorespunzătoare, reparațiilor neautorizate sau întreținerii și îngrijirii insuficiente.

Vážená zákazníčka, vážený zákazník!

Blahoželáme vám ku kúpe vášho nového prístroja. Rozhodli ste sa pre výrobok s výborným výkonom za vynikajúcu cenu, ktorý vám prinesie veľa radosti.
Pred použitím prístroja sa oboznámte so všetkými pokynmi týkajúcimi sa obsluhy a bezpečnosti.
Prístroj používajte len predpísaným spôsobom a na účely, na ktoré je určený. Pri odovzdávaní výrobku tretej strane jej odovzdajte aj všetky podklady.

Rozsah dodávky

- Kulma na vlasy (A)
- Malá stylingová kefa (B)
- Veľká stylingová kefa (C)
- Kľúč (C)
- Návod na obsluhu

Skontrolujte, či vám boli dodané všetky diely a či sa prístroj pri preprave nepoškodil.
Poškodený prístroj neuvádzajte do prevádzky!
V prípade poškodenia sa obráťte na niektorú z pobočiek Kaufland.

Bezpečnosť

Predtým, ako prístroj prvý raz použijete, si dôsledne prečítajte nasledujúce bezpečnostné pokyny.
Za účelom bezpečného používania dodržiavajte nasledujúce bezpečnostné pokyny.

Účel použitia

- Spotrebič je určený na sušenie a úpravu ľudských vlasov. Nesmie sa používať na sušenie parochní a tupé zo syntetického materiálu, oblečenia a iných predmetov alebo srsti zvierat.
- Spotrebič je vhodný len pre nastaviteľné hodnoty napätia 110-120 V a 220-240 V.
- Prístroj nepoužívajte v exteriéroch.
- Prístroj je určený len na používanie v domácnostiach. Nie je určený na používanie v obchodných prevádzkach.
- Prístroj používajte len na predpísané účely a s originálnym príslušenstvom. Každé iné použitie alebo zmeny na prístroji sú v rozpore s účelom použitia. Na škody vzniknuté používaním v rozpore s účelom použitia alebo škody vzniknuté v dôsledku nesprávnej manipulácie sa nevzťahuje záruka.

Bezpečnosť detí a osôb

Výstraha!
Nebezpečenstvo udusenia detí pri hre s obalovým materiálom! Obalový materiál uchovávajte vždy mimo dosahu detí.

- Tento prístroj môžu obsluhovať deti vo veku od 8 rokov a staršie, ako aj osoby so zníženými fyzickými, senzorickými alebo mentálnymi schopnosťami, alebo s malými skúsenosťami a znalosťami, pokiaľ budú pod dohľadom alebo budú poučené o bezpečnom zaobchádzaní s prístrojom a porozumejú z toho vyplývajúcim možným nebezpečenstvám.
- Deti sa nesmú hrať so spotrebičom.
- Čistenie a používateľskú údržbu nesmú vykonávať deti bez dohľadu.
- Spotrebič a šnúru udržiavajte mimo dosahu detí, pokiaľ majú menej ako 8 rokov.

Všeobecná bezpečnosť

Výstraha!
Nepoužívajte tento spotrebič v blízkosti vane, sprchy, umývadla alebo iných nádob s vodou.

- Prístroj sa nesmie používať v prípade poškodenia sieťového kábla alebo krytu.
- V prípade poškodenia sieťového kábla ho smie vymeniť len autorizovaný opravný servis, aby sa zabránilo ohrozeniam.
- Ak sa prístroj používa v kúpeľni, po použití ho odpojte zo siete, pretože blízkosť vody predstavuje riziko, aj keď je prístroj vypnutý.
- Pre doplnkovú ochranu sa v elektrickom obvode kúpeľne odporúča inštalácia prúdového chrániča (RCD) s menovitým rozdielovým pracovným prúdom nepresahujúcim 30 mA. Je vhodné poradiť sa s inštalatérom.
- Prístroj sa smie prevádzkovať len s dodaným príslušenstvom.
- Počas prevádzky sa prístroj a príslušenstvo zahrievajú. Používajte len rukoväte a spínače, ktoré sú na to určené.
- Prístroj neponárajte do vody alebo do iných tekutín a neumývajte ho pod tečúcou vodou.
- Dodržiavajte informácie uvedené v odseku „Čistenie a starostlivosť“.

Bezpečnosť pri pripojení

- Prístroj zapájajte len do takého elektrického zdroja, ktorého napätie a frekvencia zodpovedajú údajom na výrobnom štítku! Výrobný štítok sa nachádza na spodnej strane spotrebiča.
- Prístroj zapájajte len do nepoškodenej zásuvky, ktorá bola nainštalovaná podľa predpisov.

Bezpečnosť počas obsluhy

- Spotrebič nikdy nepoužívajte v prípade, že máte mokré ruky, spotrebič je mokrý alebo keď stojíte na vlhkej podlahe.
- Fúkací a nasávací otvor spotrebiča nikdy nezakrývajte.
- Dávajte pozor, aby nasávací otvor nebol príliš blízko pri vlasoch, mohol by ich nasať.
- Kým je prístroj v prevádzke, nepoužívajte ľahko horľavé prostriedky, ako je sprej na vlasy alebo fixátor.
- Keď je prístroj v prevádzke, nikdy ho nenechávajte bez dozoru.
- Sieťový kábel sa nesmie dostať do kontaktu s horúcimi časťami prístroja.
- Po každom použití vytiahnite sieťový kábel zo zásuvky.

Bezpečnosť pri čistení

- Pred každým čistením prístroj vypnite a odpojte ho z elektrickej siete.
- Pred čistením alebo uskladnením nechajte prístroj vychladnúť.

Pred prvým uvedením do prevádzky

Čistenie pred prvým použitím

- Pred prvým použitím prístroj dôkladne vyčistite (pozri odsek „Čistenie a starostlivosť“).

Príprava prístroja

Nastavenie napätia (obrázok 1)

- Skontrolujte, či je prepínač napätia nastavený na sieťové napätie na mieste.
- Inak nastavte na prepínači napätia pomocou priloženého kľúča potrebné sieťové napätie.

Zasuňte sieťovú zástrčku

Výstraha!
Nepoužívajte tento spotrebič v blízkosti vane, sprchy, umývadla alebo iných nádob s vodou.

- Sieťovú zástrčku zapojte do nepoškodenej zásuvky, ktorá bola nainštalovaná podľa predpisov.

Nasadenie stylingovej kefy (obrázok 2)

Pomocou stylingovej kefy môžete vytvarovať prirodzené vlny a malé kučery.

- Požadovanú stylingovú kefu zhora nasuňte na prístroj.

Úprava vlasov

Pri úprave vlasov dbajte na to, aby sa vlasy nedostali príliš blízko k nasávaciemu otvoru. Tieto by inak mohli byť vtiahnuté do nasávacieho otvoru.

Zapnite prístroj (obrázok 3)

- Na úpravu vlasov nastavte posuvný spínač ZAP./VYP. na stupeň 1 alebo 2.
  - 0 = VYP.
  - 1 = slabý prúd vzduchu s nízkou teplotou na sušenie a úpravu mierne vlhkých vlasov. Toto nastavenie sa odporúča aj

pri objemovej úprave pri korienkoch vlasov.
- 2 = silnejší prúd vzduchu s vyššou teplotou na sušenie vlasov, ktoré boli predtým vysušené uterákom.

Tvarovanie kučier (obrázok 4)

- Na tvarovanie kučier rozdeľte vlasy na jednotlivé nie príliš hrubé pramene vlasov.
- Nasaďte požadovanú stylingovú kefu.
- Pramene vlasov natočte od špičiek až po korienky na stylingovú kefu. Pritom sa nedotýkajte pokožky hlavy.
- Zapnite prístroj.
- Pramene nechajte navinuté dovtedy, kým neuschnú.
- Na odvinutie prameňa vlasov rukou stlačte a podržte tlačidlo (1) nad posuvným vypínačom. Druhou rukou otáčajte stylingovou kefou na konci (2) tak, aby sa pramene zo stylingovej kefy odvinuli. Keď tlačidlo pustíte, stylingová kefa sa opäť zablokuje.
- Pred prečesaním nechajte pramene vlasov úplne vychladnúť.
- Rovnako postupujte so všetkými prameňmi, ktoré chcete upraviť.

Upozornenie:
Počas sušenia nesmú prívod vzduchu spotrebiča obmedzovať ani uteráky, ani časti odevu. Môže to viesť k prehriatiu spotrebiča. Pri prehriatí sa spotrebič automaticky vypne a je možné ho znovu zapnúť až potom, keď vychladne.

Vypnutie spotrebiča

- Prístroj vypnite nastavením posuvného spínača ZAP./VYP. do polohy 0.
- Zo zásuvky vytiahnite sieťovú zástrčku a prístroj nechajte vychladnúť.

Odňatie stylingovej kefy

- Prístroj a stylingový nástavec nechajte vychladnúť.
- Stylingovú kefu potiahnite smerom nahor.

Čistenie a starostlivosť

Výstraha!
Hrozí nebezpečenstvo zásahu elektrickým prúdom kvôli vlhkosti! Spotrebič
- neponárajte do vody;
- nedržte pod tečúcou vodou.

Pozor!
Nepoužívajte ani špongie s drsnou stranou, ani abrazívne čistiace prostriedky, aby ste nepoškodili povrchy prístroja a príslušenstva.

Pred prvým použitím

Pred prvým uvedením do prevádzky sa musia prístroj a stylingová kefa dôkladne vyčistiť, aby sa odstránili zvyšky, ktoré vznikli pri výrobe.

Čistenie prístroja

- Uistite sa, že sieťová zástrčka je vytiahnutá zo zásuvky.
- Pred čistením nechajte prístroj najskôr vždy úplne vychladnúť.
- Prístroj čistite len pomocou jemne navlhčenej handričky a potom ho starostlivo utrite dosucha.

Čistenie stylingovej kefy

- Stylingovú kefu odoberte z prístroja.
- Po použití zo stylingovej kefy prstami alebo hrebeňom opatrne odstráňte vlasy.
- Stylingovú kefu môžete aj umyť pod tečúcou vodou.
- Stylingovú kefu dôkladne vysušte ešte predtým, ako ju odložíte alebo použijete.

Skladovanie

- Pred uskladnením nechajte prístroj najskôr vždy úplne vychladnúť.
- Kábel okolo spotrebiča neomotávajte príliš pevne, mohlo by to z dlhodobého hľadiska viesť k prelomeniu kábla.
- Prístroj skladujte na suchom mieste.
- Ak chcete mať spotrebič neustále poruke, môžete ho zavesiť za očko napríklad na háčik.

Likvidácia

Likvidácia obalu

Obal výrobku je vyrobený z materiálov vhodných na recykláciu. Obalové materiály odstraňujte v súlade s ich označením v rámci verejných zberných dvorov, resp. podľa miestnych predpisov.

Likvidácia starého prístroja

Pokiaľ už elektrický prístroj ďalej nechcete používať, bezplatne ho odovzdajte vo verejnom zbernom dvore pre staré elektrické spotrebiče. Staré elektrické spotrebiče sa v žiadnom prípade nesmú likvidovať prostredníctvom zberných smetných nádob (pozri symbol).

Ďalšie pokyny k likvidácii

Váš starý elektrický prístroj odovzdajte tak, aby nebola ovplyvnená jeho ďalšia recyklácia.
Staré elektrické spotrebiče môžu obsahovať škodlivé látky. Pri nesprávnej manipulácii alebo poškodení prístroja môžu tieto pri jeho neskoršej recyklácii spôsobiť ujmu na zdraví alebo znečistiť vodné toky či pôdu.

Technické údaje

Model	HC-A211
Napätie (prepínateľné)	110 - 120 V~ 220 - 240 V~
Frekvencia	50 Hz / 60 Hz
Príkon	550 W
Rozmery spotrebiča	(dĺžka x šírka x hĺbka) cca 206 x 48 x 52 mm

Deklarovaná hodnota emisie hluku tohto spotrebiča je 78 dB(A), čo predstavuje hladinu A akustického výkonu vzhľadom na referenčný akustický výkon 1 pW.

CE

Záruka

Kaufland vám poskytuje záruku 3 roky, ktorá začína plynúť dňom kúpy.
Zo záruky sú vylúčené poškodenia, ktoré boli spôsobené nerešpektovaním pokynov v návode na obsluhu, nesprávnym používaním, neodborným zaobchádzaním, samovoľnými opravami alebo nedostatočnou údržbou a starostlivosťou.

Уважаеми клиенти,

Поздравяваме Ви с покупката на Вашия нов уред. Избрали сте продукт с прекрасно съотношение цена/качество, който ще Ви доставя много радости.
Преди да използвате уреда, запознайте се с всички инструкции за обслужване и безопасност.
Използвайте уреда само според описанието и за посочените области на приложение. При предаване на уреда на трети лица предайте им и цялата му документация.

Обхват на доставката

- Маша-сешоар (A)
- Малка четка за стайлинг (B)
- Голяма четка за стайлинг (C)
- Ключ (D)
- Ръководство за експлоатация

Проверете дали са налице всички части и дали по уреда няма повреди от транспортирането.
Не пускайте в експлоатация повреден уред!
При повреда, моля, обръщайте се към филиал на Kaufland.

Безопасност

Преди да използвате уреда за първи път, прочетете внимателно следните указания за безопасност.
За безопасна употреба следвайте указанията за безопасност по-долу.

Употреба по предназначение

- Уредът е предназначен само за изсушаване и стайлинг на човешка коса. Той не бива да се използва за изсушаване на перуки и тупета от синтетични материали, облекло, други предмети или козина на животи.
- Не използвайте уреда на открито.
- Уредът е подходящ за избираемите стойности на напрежението в интервалите 110-120 V и 220-240 V.
- Не използвайте уреда на открито.
- Уредът е предназначен само за домашна употреба. Той не е предвиден за промишлено приложение.
- Използвайте уреда само за описаното приложение и с оригиналните принадлежности. Всяка друга употреба или изменение се смятат за несъответстващи на предназначението. Не се поема отговорност за щети, причинени от употреба, несъответстваща на предназначението, или неправилно обслужване.

Безопасност на деца и хора

Предупреждение!
За децата има опасност от задушаване при игра с опаковката! Непременно дръжте опаковката далече от деца.

- Деца на възраст 8 години и повече, както и възрастни хора с намалени физически, сензорни или ментални способности или с недостатъчно опит и познания могат да използват уреда само под наблюдение или след като са инструктирани относно безопасната му работа и са разбрали произтичащите опасности.
- Деца не трябва да играят с уреда.
- Почистването и обслужването не следва да се извършват от деца, освен ако те не са под контрола на възрастни.
- Деца под 8 години да се държат далече от уреда и захранващия кабел.

Общи инструкции за безопасност

Предупреждение!
Този уред не бива да се използва в близост до вани, душ-кабини, умивалници или други съдове, които съдържат вода или други течности.

- Уредът не трябва да се използва, ако са повредени захранващият кабел или корпусът.
- Ако захранващият кабел е повреден, той може да бъде заменен само от оторизиран сервиз, за да се предотвратят опасности.
- Ако уредът се използва в банята, след употребата му щепселът трябва да се извади от контакта, тъй в близост до вода уредът представлява опасност, дори и когато е изключен.
- Като допълнителна защита се препоръчва в електрическата верига на банята да се монтира прекъсвач за остатъчен ток (RCD/FI) с не по-висок от 30 mA номинален ток на задействане. Обърнете се за съвет към извършващия инсталацията.
- Уредът трябва да се използва само с доставените принадлежности.
- Уредът и принадлежностите му се нагряват по време на работа. Винаги използвайте дръжките и бутоните на уреда.
- Не потапяйте уреда във вода или други течности и не го почиствайте на течаща вода.
- Спазвайте инструкциите в раздел „Почистване и поддръжка“.

Безопасност при свързване

- Свържете уреда към електрозахранване, чийто напрежение и честота съвпадат с данните от етикета за типа! Етикета се намира на долната страна на уреда.
- Свържете уреда само към обезопасен контакт, който не е повреден и е инсталиран в съответствие с изискванията.

Безопасност по време на работа

- Никога не използвайте уреда, ако ръцете Ви или уредът са мокри, или ако сте стъпили на мокър под.
- Отворът за вентилатора и смукателният отвор никога не бива да са покрити.
- Внимание: Не доближавайте отвора за всмукване на въздух много близко до косата си, за да не бъде засмукана.
- Не употребявайте лесно възпламеними средства, като например спрей или фиксатор за коса, докато работи уредът.
- Не оставяйте уреда без надзор, докато работи или докато е свързан към електрическата мрежа.
- Захранващият кабел не трябва да се допира до горещите части на уреда.
- След всяка употреба изключвайте щекера от контакта.

Безопасност при почистване

- Преди всяко почистване изключвайте уреда и от електрическото захранване.
- Преди да почистите или приберете уреда, оставете го да се охлади.

Преди първото пускане в експлоатация

Почистване преди първа употреба

- Почистете вничателно уреда преди първата употреба (вж. раздел „Почистване и поддръжка“).

Подготовка на уреда за работа

Задаване на напрежението (фиг. 1)

- Проверете дали с превключвателя на напрежението е зададено напрежение, съответстващо на мрежовото.
- В противен случай с помощта на приложения ключ задайте с превключвателя необходимото мрежово напрежение.

Включване на щепсела в контакта

Предупреждение!
Този уред не бива да се използва в близост до вани, душ-кабини, умивалници или други съдове, които съдържат вода или други течности.

- Пъхнете щекера в обезопасен контакт, който е инсталиран в съответствие с изискванията.

Поставяне на четката за стайлинг (фиг. 2)

С пластмасовата четка за стайлинг могат да се оформят естествени вълни и ситни къдрици.

- Поставете желаната четка за стайлинг отгоре върху уреда.

Оформяне на прическа

При оформяне на косата внимавайте да не доближавате всмукващия отвор твърде близо до косата. В противен случай косата може да бъде засмукана от въздушната струя.

Включване на уреда (фиг. 3)

- За оформяне на прическа поставете плъзгащия се бутон ВКЛ./ИЗКЛ. в положение 1 или 2.
  - Степен 0 = ИЗКЛ.
  - 1 = умерен въздушен поток с ниска температура за изсушаване и оформяне на леко влажната коса. Тази настройка се препоръчва също при обемно оформяне на линията на косата.
  - Степен 2 = силен въздушен поток с висока температура за изсушаване и оформяне на подсушена с кърпа коса.

Оформяне на къдрици (фиг. 4)

- За оформянето на къдрици разделете косата си на отделни, не много дебели кичури.
- Поставете желаната четка за стайлинг.
- Навийте един кичур от косата върху четката, от върховете до корените на косата. Не докосвайте кожата на главата.
- Включете уреда.
- Оставете кичура в навито състояние, докато изсъхне.
- За развиване на кичура натиснете и задръжте с една ръка бутона (1) над плъзгащия се превключвател. С другата ръка въртете четката за стайлинг за върха (2) така, че кичурът да се развие от четката. Когато отпуснете бутона, четката за стайлинг отново се фиксира.
- Преди да започнете да сресвате кичурите на косата, оставете ги да изсъхнат окончателно.
- Извършете същите действия с останалите кичури, които искате да навиете.

Забележка:
По време на работа нито кърпи, нито дрехи не бива да ограничават достъпа на въздух до уреда. Това може да доведе до прегряване на уреда. При прегряване уредът автоматично се изключва и може да се включи отново едва след като се е охладил.

Изключване на уреда

- Изключете уреда чрез поставяне на плъзгащия се бутон ВКЛ./ИЗКЛ. в положение 0.
- Извадете щепсела от контакта и оставете уреда да се охлади.

Отстраняване на четката за стайлинг

- Изчакайте, докато уредът и четката за стайлинг се охладят.
- Изтеглете четката за стайлинг нагоре.

Почистване и поддръжка

Предупреждение!
При влага има опасност от токов удар! Уредът
- не трябва да се потапя във вода;
- да не се държи под течаща вода.

Внимание!
Не използвайте абразивни гъби, нито абразивни почистващи препарати, за да не повредите повърхностите на уреда и неговите принадлежности.

Преди първата употреба

Преди първоначалната употреба уредът и четката за стайлинг следва да се почистят добре за отстраняване на евентуални отлагания от производството.

Почистване на уреда

- Уверете се, че щепселът е изваден от контакта.
- Преди да почиствате уреда, винаги го оставяйте напълно да изстине.
- Почиствайте уреда само с леко влажна кърпа и след това внимателно го подсушете.

Почистване на четката за стайлинг

- Отстранете четката за стайлинг от уреда.
- След употреба внимателно отстранете от четката за стайлинг с пръсти или с гребен залепналите косъмчета.
- Четката за стайлинг може да измиете и под течаща вода.
- След това старателно подсушете четката за стайлинг, преди да я приберете или използвате отново.

Съхранение

- Винаги оставяйте уреда да се охлади напълно, преди да го приберете.
- Не навивайте кабела много опънато около уреда, това с времето може да доведе до прекъсване на кабела.
- Съхранявайте уреда на сухо място.
- За да Ви е под ръка уредът винаги, можете до го закачате с помощта на халката на някаква кука.

Отстраняване на отпадъците

Изхвърляне на опаковката

Опаковката на продукта е от рециклиращи се материали. Отстранявайте материалите на опаковката в съответствие с обозначението им на обществените места за събиране на отпадъци, респ. според изискванията във Вашата страна.

Отстраняване на непотребния уред

Ако не искате повече да използвате уреда, предайте го безплатно в пункта за събиране на стари електроуреди. В никакъв случай старите електроуреди не трябва да се изхвърлят в контейнера за общи отпадъци (вж. символа).

Други указания за отстраняване

Предайте стария електроуред така, че да не бъде нарушена възможността за неговата повторна употреба или преработване.
Старите електроуреди могат да съдържат вредни вещества. При неправилна употреба или повреждане на уреда може впоследствие да възникнат щети за здравето или замърсяване на водите и почвите.

Технически данни

Модел	HC-A211
Напрежение (с възможност за превключване)	110 - 120 V~ 220 - 240 V~
Честота	50 Hz / 60 Hz
Мощност	550 W
Размери на уреда	(дължина x ширина x дълбочина) ок. 206 x 48 x 52 мм
Шум	78 dB(A)

CE

Гаранция

Kaufland Ви дава гаранция от 3 години от датата на покупката.
Гаранцията не се отнася за щети, причинени от неспазване на инструкцията за употреба, злоупотреба и неправилно боравене, собственоръчни ремонти или недостатъчно обслужване и грижи.

D

Haben Sie Fragen zur Bedienung des Gerätes?
Schnelle und kompetente Hilfe erhalten Sie über unsere kostenlose Service-Hotline:
✆ 08 00 / 1 52 83 52
(Kostenfrei aus dem deutschen Fest- und Mobilfunknetz)
E-Mail: service@kaufland.de
www.kaufland.de

CZ

Máte dotazy týkající se obsluhy zařízení?
Rychlou a kompetentní pomoc získáte na naší bezplatné servisní lince:
✆ 800 165 894
(Bezplatné volání z pevné i mobilní sítě v rámci České republiky.)
E-mail: service@kaufland.cz
www.kaufland.cz

HR

Imate li pitanja vezano uz uređaj?
Za brzu i stručnu pomoć nazovite našu službu za korisnike na besplatan broj:
✆ 0800 223 223
(Poziv na broj se ne naplaćuje.)
E-pošta: service@kaufland.hr
www.kaufland.hr

PL

Czy masz pytania dot. działania tego urządzenia?
Szybką i fachową pomoc otrzymasz dzwoniąc na naszą bezpłatną infolinię:
✆ 800 300 062 (Bezpłatna infolinia)
e-mail: service@kaufland.pl
www.kaufland.pl

RO MD

Aveți întrebări cu privire la utilizarea aparatului?
Vă stăm la dispoziție prin asistența rapidă și competentă disponibilă gratuit prin hotline-ul nostru:
✆ 0800 080 888
(Număr apelabil gratuit din rețelele: Orange, Vodafone, Telekom, Upc România și RCS&RDS)
e-mail: service@kaufland.ro
www.kaufland.ro

SK

Máte otázky týkajúce sa obsluhy zariadení?
Rýchlu a kompetentnú pomoc získate na našom bezplatnom servisnom linku:
✆ 0800/152 835
(Bezplatne z pevnej telefonnej linky a mobilu.)
E-mail: service@kaufland.sk
www.kaufland.sk

BG

Имате ли въпроси относно използването на уреда?
Бърза и компетентна помощ можете да получите по нашата безплатна сервизна гореща линия:
✆ 0800 12 220
(Обадете ни се безплатно от цялата страна.)
Имейл: service@kaufland.bg
www.kaufland.bg

D Die aktuelle Bedienungsanleitung finden Sie auch unter: **www.kaufland.de**

CZ Aktuální návod k použití je možné nalézt také na adrese: **www.kaufland.cz**

HR Upute za uporabu možete potražiti i na adresi: **www.kaufland.hr**

PL Aktualną instrukcję obsługi można znaleźć również na stronie: **www.kaufland.pl**

RO MD Din acest moment puteți găsi instrucțiunile de utilizare şi pe: **www.kaufland.ro**

SK Aktuálny návod na obsluhu je možné nájsť aj na adrese: **www.kaufland.sk**

BG Актуалното ръководство за употреба можете да намерите също на: **www.kaufland.bg**

Hersteller / Výrobce / Proizvođač / Producent / Producător / Výrobca / Производител:

Kaufland Stiftung & Co. KG,
Rötelstr. 35, 74172 Neckarsulm,
Deutschland, Německo, Njemačka, Niemcy, Germania, Nemecko, Германия

Importator / Distribuitor MD: Kaufland SRL, str. Sfatul Țării, nr. 29, Chişinău, MD-2012, Republica Moldova

Дистрибутор: Кауфланд България ЕООД енд Ко КД, ул. Скопие 1А, 1233 София

Ursprungsland: China / Země původu: Čína / Zemlja podrijetla: Kina / Wyprodukowano w Chinach / Țara de origine: China / Krajina pôvodu: Čína / Страна на произход: Китай

HC-A211

640 / 1151835 / 2892530

Stand der Informationen • Stav informací • Datum informacija • Stan informacji • Versiunea informațiilor • Stav informácií • Актуалност на информацията: 08 / 2018