HANDSTAUBSAUGER
HAND VACUUM CLEANER

55 W

D **Bedienungsanleitung**
CZ **Návod k obsluze**
HR **Upute za uporabu**
PL **Instrukcja obsługi**
RO MD **Instrucțiuni de folosire**
SK **Návod na obsluhu**
BG **Инструкция за употреба**

HANDSTAUBSAUGER | RUČNÍ VYSAVAČ | RUČNI USISIVAČ ODKURZACZ RĘCZNY | ASPIRATOR DE MÂNĂ | RUČNÝ VYSÁVAČ | РЪЧНА ПРАХОСМУКАЧКА

Sicherheit geprüft · Produktion überwacht · TÜV SÜD · Qualität geprüft
tuev-sued.de/ppp74066

Safety tested · Production monitored · TÜV SÜD · Quality tested
tuev-sued.de/ppp74066

TÜV SÜD · GS geprüfte Sicherheit

gilt für Netzteil/platí pro síťovou část/ vrijedi za mrežni adapter/pasuje do zasilacza/se aplică la sursa de alimentare/platí pre sieťovú časť/отнася се за адаптер: SW-100050EUL

D	Klappen Sie vor dem Lesen die Seite mit den Abbildungen aus und machen Sie sich anschließend mit allen Funktionen des Gerätes vertraut.
CZ	Před čtením si otevřete stranu s obrázky a potom se seznamte se všemi funkcemi přístroje.
HR	Prije nego što pročitate tekst, otvorite stranicu sa slikama i upoznajte se na osnovu toga sa svim funkcijama uređaja.
PL	Przed przeczytaniem proszę rozłożyć stronę z ilustracjami, a następnie proszę zapoznać się z wszystkimi funkcjami urządzenia.
RO MD	Înainte de a citi instrucțiunile, priviți imaginile şi familiarizați-vă cu toate funcțiile aparatului.
SK	Pred čítaním si odklopte stranu s obrázkami a potom sa oboznámte so všetkými funkciami prístroja.
BG	Преди да прочетете отворете страницата с фигурите и след това се запознайте с всички функции на уреда.

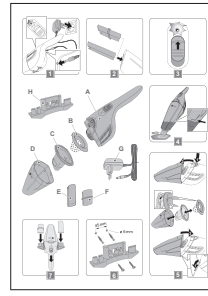

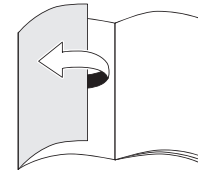

D	Bedienungs- und Sicherheitshinweise	4
CZ	Pokyny pro obsluhu a bezpečnostní pokyny	10
HR	Upute za uporabu i za Vašu sigurnost	16
PL	Wskazówki dotyczące obsługi i bezpieczeństwa	22
RO, MD	Instrucțiuni de utilizare şi de siguranță	28
SK	Pokyny pre obsluhu a bezpečnostné pokyny	34
BG	Инструкции за употреба и безопасност	40

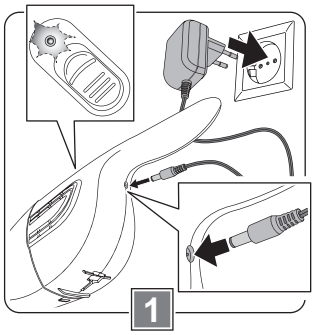
1

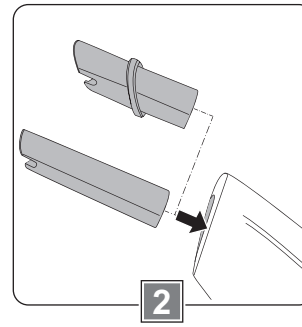
2

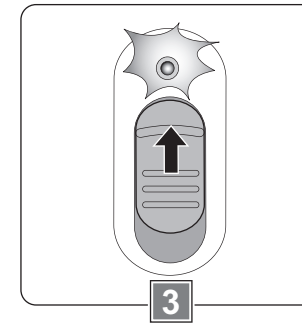
3

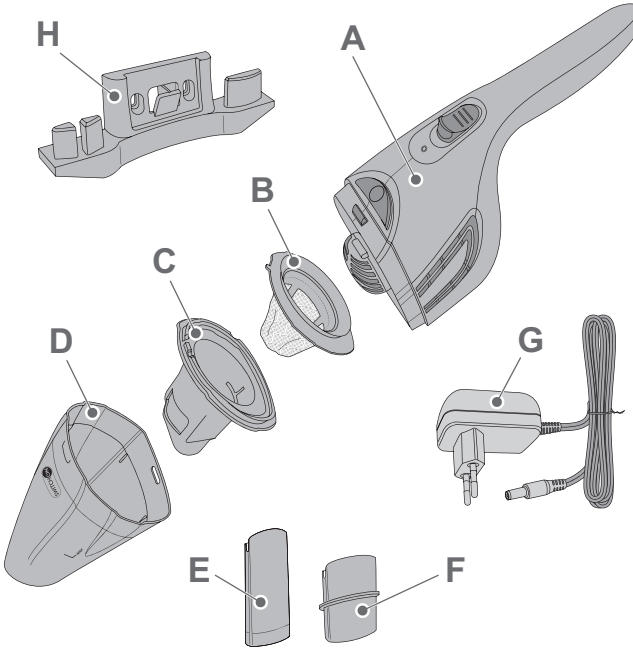
H
A
B
C
D
G
E
F

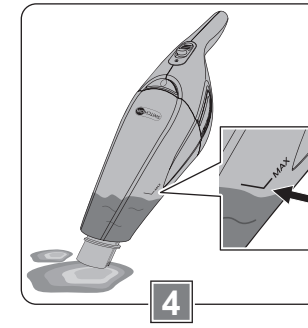
MAX
4

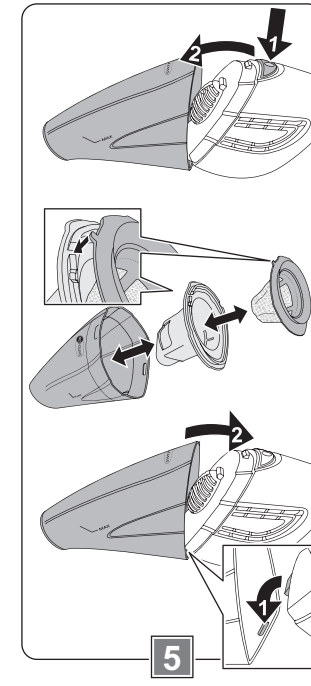
1
2
MAX
2
1
5

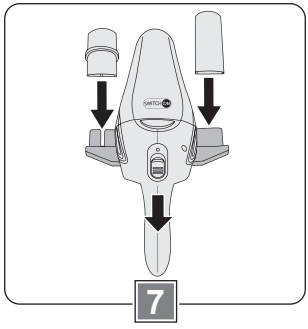
SWITCH
7

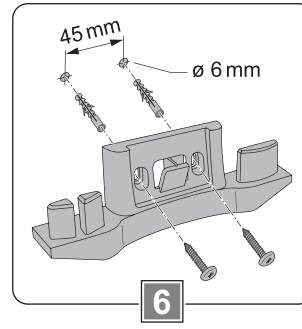
45 mm
ø 6 mm
6

Sehr geehrte Kundin, sehr geehrter Kunde!

Wir beglückwünschen Sie zum Kauf Ihres neuen Gerätes. Sie haben sich für ein Produkt mit hervorragendem Preis-/Leistungsverhältnis entschieden, das Ihnen viel Freude bereiten wird.
Machen Sie sich vor der Benutzung des Gerätes mit allen Bedienungs- und Sicherheitshinweisen vertraut.
Benutzen Sie das Gerät nur wie beschrieben und für die angegebenen Einsatzbereiche. Händigen Sie alle Unterlagen bei Weitergabe des Gerätes an Dritte mit aus.

Lieferumfang

- Staubsauger-Motoreinheit (A)
- Staubfilter (B) mit Filterhalter (C)
- Auffangbehälter (D)
- Fugendüse (E)
- Nassdüse (F)
- Netzteil (G)
- Wandhalterung (H), inkl. Montagematerial
- Bedienungsanleitung

Kontrollieren Sie, ob alle Teile vorhanden sind und überprüfen Sie das Gerät auf Transportschäden.
Nehmen Sie ein beschädigtes Gerät nicht in Betrieb!
Im Schadensfall wenden Sie sich bitte an eine Kaufland-Filiale.

Sicherheit

Lesen Sie die folgenden Sicherheitshinweise sorgfältig, bevor Sie das Gerät zum ersten Mal verwenden.
Für einen sicheren Gebrauch, befolgen Sie alle nachfolgenden Sicherheitshinweise.

Bestimmungsgemäße Verwendung

- Das Gerät ist ausschließlich zum Saugen von rauen und glatten Böden bzw. Oberflächen bestimmt.
- Das Gerät ist nicht gegen Spritzwasser geschützt und darf nur zum Aufsaugen geringer Flüssigkeitsmengen verwendet werden. Der Auffangbehälter ist dafür mit der Markierung MAX gekennzeichnet, die nicht überschritten werden darf.
- Verwenden Sie das Gerät nicht zum Aufsaugen von großen Flüssigkeitsmengen und nicht, wenn mit Spritzwasser zu rechnen ist.
- Saugen Sie nie Personen oder Tiere mit dem Gerät ab.
- Verwenden Sie das Gerät nicht im Freien.
- Das Gerät ist nur für den Einsatz in privaten Haushalten bestimmt. Es ist nicht für den gewerblichen Gebrauch vorgesehen.

- Benutzen Sie das Gerät nur für den beschriebenen Anwendungsbereich und mit dem originalen Zubehör. Jede andere Verwendung oder Veränderung des Gerätes gilt als nicht bestimmungsgemäß. Für aus bestimmungswidriger Verwendung oder falscher Bedienung entstandene Schäden wird keine Haftung übernommen.

Sicherheit von Kindern und Personen

Warnung!
Erstickungsgefahr für Kinder beim Spielen mit Verpackungsmaterial! Verpackungsmaterial unbedingt von Kindern fernhalten.

- Dieses Gerät können Kinder im Alter ab 8 Jahren und darüber sowie Personen mit verminderten physischen, sensorischen oder mentalen Fähigkeiten oder Mangel an Erfahrung und Wissen benutzen, wenn sie beaufsichtigt werden oder bezüglich des sicheren Gebrauchs des Gerätes unterwiesen wurden und die daraus resultierenden Gefahren verstanden haben.
- Kinder dürfen nicht mit dem Gerät spielen.
- Reinigung und Benutzerwartung dürfen nicht von Kindern durchgeführt werden, es sei denn, sie werden beaufsichtigt.

Allgemeine Sicherheit

- Das Gerät darf nicht aufgeladen oder verwendet werden, wenn Netzteil, Anschlusskabel oder Gerät beschädigt oder defekt sind.
- Das Gerät wird mit Schutzkleinspannung (SELV) betrieben, entsprechend den Angaben auf dem Typenschild des Netzteiles. Benutzen Sie das Gerät nur mit dem mitgelieferten Netzteil.
- Schließen Sie das Gerät nur an eine Stromversorgung an, deren Spannung und Frequenz mit den Angaben auf dem Typenschild des Netzteiles übereinstimmen!
- Schließen Sie das Gerät nur an eine unbeschädigte, vorschriftsmäßig installierte Schutzkontaktsteckdose an.
- Das Gerät darf nur mit den mitgelieferten Zubehörteilen betrieben werden.
- Trennen Sie das Gerät immer vom Stromnetz, bevor Sie es reinigen.
- Tauchen Sie das Gerät, Netzteil und Anschlusskabel nicht in Wasser oder in andere Flüssigkeiten ein.
- Beachten Sie den Abschnitt „Reinigen und Pflegen“.

Sicherheit während des Betriebes

- Verwenden Sie das Gerät nicht ohne Staubfilter, Filterhalter und Auffangbehälter.
- Saugen Sie nur Flüssigkeiten auf, wenn die Nassdüse aufgesteckt ist.
- Verwenden Sie das Gerät nicht für feinen Staub, wie z. B. Toner, Gips, Mehl oder Asche.
- Saugen Sie keine spitzen oder scharfen Gegenstände, wie z. B. Glassplitter oder Nägel auf.
- Saugen Sie keine glühenden oder brennenden Gegenstände, wie Zigaretten oder heiße Asche mit dem Gerät auf.
- Die Lüftungsschlitze des Gerätes dürfen nicht abgedeckt werden.
- Verwenden Sie das Gerät nicht, während der Akku geladen wird. Trennen Sie es immer vom Netzanschluss, bevor Sie es verwenden.
- Dieses Gerät nicht in der Nähe von Badewannen, Duschwannen, Waschbecken oder anderen Behältern, die Wasser oder andere Flüssigkeiten enthalten, laden.
- Ziehen Sie nach jedem Gebrauch den Netzstecker.

Sicherheit bei der Reinigung

- Schalten Sie das Gerät vor jeder Reinigung aus und trennen Sie es vom Stromnetz.

Vor der ersten Inbetriebnahme

- Entfernen Sie vor dem ersten Gebrauch alle Verpackungsmaterialien vom Gerät.
- Laden Sie den Akku vor dem ersten Gebrauch für 4 - 5 Stunden. Siehe dazu Abschnitt „Akku aufladen“.

Akku aufladen (Bild 1)

Achtung!
Laden Sie das Gerät ausschließlich mit dem mitgelieferten Netzteil auf.

- Stellen Sie sicher, dass das Gerät ausgeschaltet ist.
- Stecken Sie das Netzteil in eine unbeschädigte, vorschriftsmäßig installierte Schutzkontaktsteckdose.
- Stecken Sie den Ladestecker in die vorgesehene Öffnung unterhalb des Griffes.
  - Die Betriebsanzeige blinkt und zeigt an, dass der Akku geladen wird.
  - Nach einer maximalen Ladezeit von ca. 4 - 5 Stunden ist der Akku vollständig geladen. Die Betriebsanzeige leuchtet.
  - Ein vollständig geladener Akku ermöglicht einen Betrieb von ca. 15 Minuten.

Hinweis:
Für eine längere Lebensdauer des Akkus:
- Eine vollständige Entladung des Akkus ist zu vermeiden.
- Wenn Sie das Gerät für längere Zeit nicht verwenden, laden Sie den Akku alle 2 Monate wieder vollständig auf.

Saugen

Düsen aufstecken (Bild 2)

Für Fugen oder zum Aufsaugen von Flüssigkeiten sind die Fugen- bzw. Nassdüse vorgesehen. Flache Oberflächen lassen sich besonders gut ohne Düse absaugen.

- Vergewissern Sie sich, dass das Gerät ausgeschaltet ist.

- Stecken Sie die gewünschte Düse vorne in die Öffnung am Auffangbehälter und drücken Sie diese fest.
- Zum Abnehmen der Düse, ziehen Sie diese vom Auffangbehälter ab.

Gerät ein- und ausschalten (Bild 3)

- Schieben Sie den Ein/Aus-Schalter nach vorne. Die Betriebsanzeige leuchtet und zeigt den Betrieb des Gerätes an.
- Zum Ausschalten des Gerätes schieben Sie den Ein/Aus-Schalter zurück.

Flüssigkeiten aufsaugen (Bild 4)

Achtung!

Saugen Sie nur geringe Mengen Flüssigkeit auf, bei deren Aufsaugen nicht mit Spritzwasser zu rechnen ist. Achten Sie beim Aufsaugen von Flüssigkeit darauf, dass Sie

- das Gerät immer im Winkel von ca. 45° halten, mit der Saugöffnung nach unten,
- das Gerät nicht schütteln oder kippen,
- nicht mehr Flüssigkeit aufsaugen als bis zur Markierung MAX am Auffangbehälter!

Andernfalls kann Flüssigkeit in die Motoreinheit gelangen und diese beschädigen.

- Stecken Sie zum Aufsaugen von Flüssigkeiten die Nassdüse in die Öffnung am Auffangbehälter.
- Halten Sie während des Saugens das Gerät im Winkel von ca. 45°, mit der Saugöffnung nach unten.
- Nachdem Sie mit dem Saugen fertig sind, entleeren Sie den Auffangbehälter über einem Ausgussbecken.
- Achten Sie darauf, dass keine Flüssigkeit in die Motoreinheit gelangen kann.

Reinigen und Pflegen

Warnung!

Stromschlaggefahr durch Nässe! Das Gerät, Netzteil und Anschlusskabel nicht in Wasser tauchen und nicht unter fließendem Wasser reinigen.

Achtung!

- Schalten Sie das Gerät immer aus und trennen Sie es vom Stromnetz, bevor Sie es reinigen.
- Verwenden Sie weder Scheuerschwämme noch scheuernde Reinigungsmittel, damit die Oberfläche des Gerätes nicht beschädigt wird.

Auffangbehälter, Filterhalter und Staubfilter leeren und reinigen (Bild 5)

- Drücken Sie auf die Verriegelungstaste und nehmen Sie den Auffangbehälter vom Gerät ab.
- Entnehmen Sie den Staubfilter und den Filterhalter.
- Leeren Sie den Auffangbehälter in einen Abfallbehälter oder, falls Sie Flüssigkeiten aufgesaugt haben, über einem Ausgussbecken.
- Klopfen Sie den Staubfilter aus.
- Reinigen Sie den Auffangbehälter und den Filterhalter innen und außen mit einem angefeuchteten Tuch.
- Lassen Sie alle Teile vollständig trocknen.
- Setzen Sie den Filterhalter in den Auffangbehälter ein und drücken Sie ihn vorsichtig fest.
- Setzen Sie den Staubfilter in den Filterhalter ein. Achten Sie darauf, dass die Füh-

rung am Staubfilter in der entsprechenden Aussparung am Filterhalter liegt.
- Setzen Sie den Auffangbehälter auf das Gerät auf, indem Sie ihn unten so ansetzen, dass die Aussparung am Auffangbehälter in die Nase am Gerät greift.
- Klappen Sie den Auffangbehälter anschließend nach oben, bis er hörbar einrastet.

Gerät reinigen

- Reinigen Sie die Außenseite der Motoreinheit nur mit einem leicht angefeuchteten Tuch und trocknen Sie sie danach sorgfältig ab.

Düsen reinigen

- Reinigen Sie die Düsen mit einem angefeuchteten Tuch und trocknen Sie diese danach sorgfältig ab.

Wandhalterung montieren (Bild 6)

Um Ihren Handstaubsauger schnell griffbereit zu haben, können Sie die mitgelieferte Wandhalterung montieren und das Gerät samt Düsen platzsparend aufbewahren.

- Bohren Sie zur Anbringung der Wandhalterung zwei Löcher waagerecht im Abstand von 45 mm in die Wand (Bohrerdurchmesser 6 mm).
- Setzen Sie die mitgelieferten Dübel ein.
- Schrauben Sie die Wandhalterung mit den beiden mitgelieferten Schrauben fest.
- Zum Ausrichten der Wandhalterung können Sie die Schrauben nochmal leicht lösen und die Wandhalterung noch etwas nach oben oder unten bewegen.
- Schrauben Sie danach die Schrauben wieder fest.

Aufbewahrung (Bild 7)

- Lagern Sie das Gerät an einem trockenen Ort.
- Wenn Sie die mitgelieferte Wandhalterung verwenden, können Sie Ihren Handstaubsauger samt Düsen platzsparend aufbewahren. Stecken Sie das Gerät und die Düsen auf die dafür vorgesehenen Aufnahmen an der Wandhalterung.

Entsorgung

Verpackung entsorgen

Die Produktverpackung besteht aus recyclingfähigen Materialien. Entsorgen Sie die Verpackungsmaterialien entsprechend ihrer Kennzeichnung bei den öffentlichen Sammelstellen bzw. gemäß den landesspezifischen Vorgaben.

Altgerät entsorgen

Wenn Sie das Elektrogerät nicht mehr verwenden wollen, geben Sie es bei einer öffentlichen Sammelstelle für Elektroaltgeräte kostenlos ab. Elektroaltgeräte dürfen in keinem Fall in die Restabfalltonnen gegeben werden (siehe Symbol).

Akku entsorgen

Akkus und Batterien dürfen nicht im Restmüll entsorgt werden (siehe Symbol). Als Verbraucher sind Sie gesetzlich dazu verpflichtet, Akkus und Batterien bei einer öffentlichen Sammelstelle oder im Handel abzugeben. Geben Sie deshalb das Elektrogerät vollständig (mit Akku) und nur im entladenen Zustand an einer Sammelstelle ab.

Weitere Entsorgungshinweise

Geben Sie das Elektroaltgerät so zurück, dass seine spätere Wiederverwendung oder Verwertung nicht beeinträchtigt wird. Elektroaltgeräte können Schadstoffe enthalten. Bei falschem Umgang oder Beschädigung des Gerätes können diese bei der späteren Verwertung des Gerätes zu Gesundheitsschäden oder Gewässer- und Bodenverunreinigungen führen.

Technische Daten

Handstaubsauger	
Modell	HV-A0701
Eingangsspannung	10 V ⎓ | 500 mA
Leistung	55 W
Geräusch	73 dB(A)
Schutzklasse	III
Auffangbehälter trocken: nass:	 300 ml 100 ml
Geräteabmessung	(Länge x Breite x Tiefe) in cm ca. 43 x 14 x 17
Akku	Li-Ion | 7,2 V | 2000 mAh
Ladezeit	max. 4 - 5 Stunden
Betriebsdauer	ca. 15 min

Netzteil	
Eingang	100-240 V ~ | 50/60 Hz max. 0,2 A
Ausgang	10 V ⎓ | 500 mA
Länge des Netzkabels	ca. 180 cm
Schutzklasse	II
Umgebungs-bedingung	nur für Innenräume zulässig

Hinweis:
Technische und optische Änderungen sind möglich.

CE

Garantie

Kaufland gewährt Ihnen ab dem Kaufdatum eine Garantie von 3 Jahren.
Von der Garantie ausgenommen sind Schäden, die auf Nichtbeachtung der Bedienungsanleitung, missbräuchliche Verwendung, unsachgemäße Behandlung, eigenmächtige Reparaturen oder unzureichende Wartung und Pflege zurückzuführen sind.

Vážená zákaznice, vážený zákazníku!

Gratulujeme vám ke koupi nového přístroje. Rozhodli jste se pro produkt s vynikajícím poměrem ceny a výkonu, který vám bude přinášet mnoho radosti.
Před použitím přístroje se seznamte se všemi pokyny pro obsluhu a bezpečnostními pokyny.
Používejte přístroj jen popsaným způsobem a pro uvedené oblasti použití. Při předání přístroje další osobě jí také předejte všechny podklady.

Rozsah dodávky

- Motorová jednotka vysavače (A)
- Prachový filtr (B) s držákem filtru (C)
- Jímací nádoba (D)
- Štěrbinová hubice (E)
- Hubice na kapaliny (F)
- Síťový zdroj (G)
- Nástěnný držák (H), vč. montážního materiálu
- Návod k obsluze

Zkontrolujte, zda jsou přítomny všechny díly a přístroj nebyl během přepravy poškozen. Poškozený přístroj neuvádějte do provozu! V případě poškození se prosím obraťte na některou pobočku společnosti Kaufland.

Bezpečnost

Následující bezpečnostní pokyny si pečlivě přečtěte, než přístroj poprvé použijete. Aby přístroj mohl být bezpečně používán, je nutné dodržovat všechny následující bezpečnostní pokyny.

Použití v souladu s určením

- Přístroj je určen výlučně k vysávání hrubé a hladké podlahy resp. povrchů.
- Přístroj není chráněn proti stříkající vodě a smí se používat pouze k vysávání malého množství kapalin. Jímací nádoba je za tímto účelem vybavena značkou MAX, která nesmí být překročena.
- Nepoužívejte přístroj k vysávání velkého množství kapalin a ani v tom případě, pokud lze počítat s vystavením stříkající vodě.
- Nevysávejte s přístrojem osoby nebo zvířata.
- Nepoužívejte přístroj venku.
- Přístroj je určen jen k použití v soukromých domácnostech. Není zamýšlen ke komerčnímu použití.
- Používejte přístroj jen pro popsanou oblast použití a s originálním příslušenstvím. Každé jiné použití nebo změna přístroje je považována za použití v rozporu s určením. Za škody vzniklé následkem použití v rozporu s určením nebo špatné obsluhy nebude převzato ručení.

Bezpečnost dětí a osob

Varování!
Pro děti nebezpečí zadušení při hře s balicím materiálem! Balicí materiál bezpodmínečně ukládejte mimo dosah dětí.

- Tento přístroj mohou používat děti ve věku od 8 let a starší a osoby se sníženými fyzickými, senzorickými nebo mentálními schopnostmi nebo nedostatečnými zkušenostmi a vědomostmi, pokud tak činí pod dohledem nebo byly zaškoleny pro bezpečné používání přístroje a pochopily případné hrozící nebezpečí.
- S přístrojem si nesmějí hrát děti.
- Čištění a uživatelskou údržbu nesmí provádět děti, ledaže by byly pod dohledem.

Všeobecná bezpečnost

- Přístroj se nesmí nabíjet nebo používat, pokud je síťový zdroj, připojovací kabel nebo přístroj poškozen nebo defektní.
- Přístroj je provozován bezpečným malým napětím (SELV) podle údajů na typovém štítku síťového zdroje. Používejte přístroj pouze s dodaným síťovým zdrojem.
- Připojte přístroj jen k elektrickému napájení, jehož napětí a frekvence se shoduje s údaji na typovém štítku síťového zdroje!
- Připojte přístroj jen do nepoškozené, podle předpisů instalované zásuvky s ochranným kontaktem.
- Přístroj lze používat pouze s dodaným příslušenstvím.
- Před čištěním přístroj vždy odpojte od přívodu elektrické energie.
- Přístroj, síťový zdroj a připojovací kabel se nesmí ponořit do vody nebo jiných kapalin.
- Dodržujte část „Čištění a ošetřování".

Bezpečnost během provozu

- Nepoužívejte přístroj bez prachového filtru, držáku filtru a jímací nádoby.
- Vysávejte kapaliny pouze tehdy, pokud je nasazena hubice na kapaliny.
- Nepoužívejte vysavač na jemný prach, jako např. toner, sádru, mouku nebo popel.
- Nevysávejte žádné špičaté nebo ostré předměty, jako např. skleněné střepy nebo hřebíky.
- Nevysávejte přístrojem žádné žhnoucí nebo hořící předměty, jako cigarety nebo horký popel.
- Větrací otvory přístroje se nesmí zakrývat.
- Nepoužívejte přístroj během nabíjení akumulátoru. Před použitím přístroj vždy odpojte z elektrické sítě.
- Tento přístroj nenabíjejte v blízkosti koupacích van, sprchových van, umyvadel

nebo jiných nádob, které obsahují vodu nebo jiné kapaliny.
- Po každém použití vytáhněte zástrčku ze zásuvky.

Bezpečnost při čištění

- Před každým čištěním přístroj vypněte a odpojte od elektrické sítě.

Před prvním uvedením do provozu

- Před prvním použitím odstraňte z přístroje všechny obalové materiály.
- Před prvním použitím nechejte akumulátor 4 - 5 hodin nabít. Viz část „Nabíjení akumulátoru".

Nabíjení akumulátoru (obrázek 1)

Pozor!
Nabíjejte přístroj výlučně dodaným síťovým zdrojem.

- Zajistěte, aby byl přístroj vypnutý.
- Zapojte síťový zdroj do nepoškozené, podle předpisů instalované zásuvky s ochranným kontaktem.
- Zapojte konektor nabíječky do příslušného otvoru pod držadlem.
  - Indikátor provozu bliká a indikuje, že se akumulátor nabíjí.
  - Po maximální době nabíjení cca 4 - 5 hodin je akumulátor plně nabit. Indikátor provozu svítí.
  - Plně nabitý akumulátor umožňuje provoz cca 15 minut.

Upozornění:
Pro delší životnost akumulátoru:
- Je třeba zabránit úplnému vybití akumulátoru.
- Pokud přístroj nebudete delší dobu používat, akumulátor každé 2 měsíce opět zcela nabijte.

Vysávání

Nasazování hubic (obrázek 2)

Pro vysávání štěrbin nebo kapalin je určena štěrbinová hubice resp. hubice na kapaliny. Rovné povrchy lze velmi dobře vysávat bez hubice.

- Ujistěte se, že je přístroj vypnutý.
- Nasuňte požadovanou hubici vpředu do otvoru na jímací nádobě a přitlačte ji až se zaaretuje.
- Pro odebrání hubice ji vytáhněte z jímací nádoby.

Zapnutí a vypnutí přístroje (obrázek 3)

- Posuňte vypínač dopředu. Indikátor provozu svítí a signalizuje provoz přístroje.
- Pro vypnutí přístroje posuňte vypínač dozadu.

Vysávání kapalin (obrázek 4)

Pozor!
Vysávejte pouze menší množství kapalin, u jejichž vysávání nehrozí stříkající voda. Při vysávání kapalin dbejte na to, abyste
- přístroj vždy drželi v úhlu cca 45°, s nasávacím otvorem směrem dolů,
- s přístrojem netřásli nebo jej nepřeklápěli,
- nenasávali více kapaliny než po značku MAX na jímací nádobě!

Jinak může kapalina vniknout do motorové jednotky a poškodit ji.

- Pro vysávání kapalin zasuňte hubici na kapaliny do otvoru v jímací nádobě.

- Držte přístroj během vysávání v úhlu cca 45°, s nasávacím otvorem směrem dolů.
- Poté, co dokončíte vysávání, vyprázdněte jímací nádobu do dřezu.
- Dbejte na to, aby se do motoru nemohla dostat žádná kapalina.

Čištění a ošetřování

Varování!
Nebezpečí úrazu elektrickým proudem v důsledku vlhkosti! Přístroj, síťový zdroj a připojovací kabel se nesmí ponořit do vody a čistit se pod tekoucí vodou.

Pozor!
- Vždy vypněte přístroj a odpojte jej od přívodu elektrické energie, než jej budete čistit.
- Nepoužívejte abrazivní houby ani abrazivní čisticí prostředky, aby se nepoškodil povrch přístroje.

Vyprázdněte jímací nádobu, držák filtru a prachový filtr a vyčistěte je (obrázek 5)

- Stiskněte aretační tlačítko a odeberte jímací nádobu z přístroje.
- Odeberte prachový filtr a držák filtru.
- Vyprázdněte jímací nádobu do odpadkového koše nebo, pokud jste vysávali kapaliny, do dřezu.
- Vyklepejte prachový filtr.
- Vyčistěte jímací nádobu a držák filtru zevnitř a zvenku navlhčeným hadříkem.
- Nechejte všechny díly úplně vyschnout.
- Vložte držák filtru do jímací nádoby a opatrně jej přitlačte, až se zaaretuje.
- Vložte do držáku filtru prachový filtr. Dbejte na to, aby vedení na prachovém filtru leželo v příslušném vybrání na držáku filtru.
- Nasaďte jímací nádobu na přístroj tak, aby výstupek na přístroji zasahoval do vybrání dole na jímací nádobě.
- Poté zaklapněte jímací nádobu nahoře tak, aby se slyšitelně zaaretovala.

Čištění přístroje

- Čistěte vnější část motorové jednotky jen mírně navlhčeným hadříkem a poté ji pečlivě vysušte.

Čištění hubic

- Čistěte hubice navlhčeným hadříkem a poté je pečlivě vysušte.

Montáž nástěnného držáku (obrázek 6)

Aby byl ruční vysavač stále po ruce, lze namontovat přiložený nástěnný držák a mít tak přístroj včetně hubic skladně uložen.

- Pro upevnění nástěnného držáku vyvrtejte do zdi dva vodorovné otvory ve vzdálenosti 45 mm (průměr vrtáku 6 mm).
- Vložte přiložené hmoždinky.
- Přišroubujte nástěnný držák dvěma přiloženými šrouby.
- Pro vyrovnání nástěnného držáku můžete šrouby lehce povolit a nástěnný držák ještě trochu posunout nahoru nebo dolů.
- Poté šrouby opět dotáhněte.

Skladování (obrázek 7)

- Skladujte přístroj na suchém místě.
- Pokud použijete přiložený nástěnný držák, lze zde přístroj včetně hubic skladně ukládat. Nasuňte přístroj a hubice na příslušné držáky na nástěnném držáku.

Likvidace

Likvidace obalu

Obal produktu sestává z recyklovatelných materiálů. Materiály obalu zlikvidujte podle jejich označení na veřejných sběrných místech, popř. podle předpisů dané země.

Likvidace vysloužilého přístroje

Pokud již nebudete chtít elektrický přístroj používat, bezplatně jej odevzdejte na veřejném sběrném místě pro vysloužilé elektrospotřebiče. Vysloužilé elektrospotřebiče se v žádném případě nesmí dostat do popelnic pro zbytkový odpad (viz symbol).

Likvidace akumulátoru

Akumulátory a baterie se nesmí likvidovat společně s domovním odpadem (viz symbol). Jako spotřebitel máte ze zákona povinnost odevzdat akumulátory a baterie ve sběrném dvoře nebo v obchodě. Odevzdejte proto přístroj kompletně (včetně akumulátoru) a ve vybitém stavu do sběrného dvora.

Další pokyny k likvidaci

Odevzdejte vysloužilý elektrospotřebič v takovém stavu, aby bylo možné jej později použít znovu nebo recyklovat.
Vysloužilé elektrospotřebiče mohou obsahovat škodlivé látky. Při chybném zacházení s přístrojem nebo jeho poškození může při pozdější likvidaci přístroje dojít k poškození zdraví nebo znečištění vod a půdy.,

Technické údaje

Ruční vysavač	
Model	HV-A0701
Vstupní napětí	10 V ⎓ | 500 mA
Výkon	55 W
Hluk	73 dB(A)
Třída ochrany	III
Jímací nádoba suchý obsah: kapaliny:	 300 ml 100 ml
Rozměr přístroje	(výška x šířka x hloubka) v cm cca 43 x 14 x 17
Akumulátor	Li-Ion | 7,2 V | 2000 mAh
Doba nabíjení	max. 4 - 5 hodin
Provozní doba	cca 15 min

Síťový zdroj	
Vstup	100-240 V ~ | 50/60 Hz max. 0,2 A
Výstup	10 V ⎓ | 500 mA
Délka síťového kabelu	cca 180 cm
Třída ochrany	II
Podmínky okolního prostředí	určeno pouze do vnitřních prostor

Upozornění:
Jsou možné technické a optické změny.

CE

Záruka

Kaufland vám poskytuje záruku 3 let od data zakoupení.
Záruka se nevztahuje na poškození, které je způsobeno nedodržením návodu k obsluze, použitím v rozporu s určením, neodborným zacházením, svévolnými opravami nebo nedostatečnou údržbou a ošetřováním.

Cijenjeni kupci,

Čestitamo vam na kupnji novog uređaja. Odlučili ste se za proizvod s izvrsnim omjerom cijene i kvalitete koji će vam donijeti puno užitka.
Prije uporabe ovog uređaja upoznajte se sa svim napomenama o njegovoj uporabi i sigurnosti.
Upotrebljavajte uređaj samo kako je to opisano i samo u navedenim područjima primjene. Pri prosljeđivanju uređaja predajte svu dokumentaciju trećim osobama.

Lieferumfang

- Jedinica motora za usisivač (A)
- Filtar za prašinu (B) s držačem filtra (C)
- Spremnik (D)
- Nastavak za kutove (E)
- Nastavak za mokro usisavanje (F)
- Priključni dio (G)
- Zidni držač (H), uklj. materijal za montažu
- Upute za uporabu

Provjerite jesu li isporučeni svi dijelovi i ima li na uređaju oštećenja tijekom transporta.
Ne koristite oštećeni uređaj!
U slučaju štete obratite se podružnici Kauflanda.

Sigurnost

Pozorno pročitajte sljedeće sigurnosne napomene prije prve uporabe uređaja.
Za sigurnu uporabu slijedite sve sigurnosne napomene navedene u nastavku.

Odgovarajuća uporaba

- Uređaj je namijenjen isključivo usisavanju grubih i glatkih podova ili površina.
- Uređaj nije zaštićen od prskanja vode i smije se upotrebljavati za usisavanje samo malih količina tekućine. Spremnik je u tu svrhu označen oznakom MAX koju ne smijete prekoračiti.
- Ne upotrebljavajte uređaj za usisavanje velikih količina tekućine ako postoji mogućnost prskanja vode.
- Nikada uređajem ne usisavajte osobe ili životinje.
- Nikada ne upotrebljavajte uređaj na otvorenom.
- Uređaj je namijenjen isključivo uporabi u privatnim domaćinstvima. On nije predviđen za komercijalnu uporabu.
- Upotrebljavajte uređaj samo u opisanom području primjene i s originalnim priborom. Svaka druga uporaba ili izmjena uređaja smatra se neodgovarajućom. Ne preuzimamo odgovornost za štete nastale neodgovarajućom uporabom ili pogrešnom uporabom.

Sigurnost djece i osoba

Upozorenje!
Postoji opasnost od gušenja djece pri igranju ambalažnim materijalom! Držite ambalažni materijal izvan dohvata djece.

- Ovaj aparat mogu koristiti djeca stara 8 godina i više ako su pod nadzorom ili su upućena kako koristiti aparat na siguran način i razumiju opasnosti koje su u to uključene i osobe sa smanjenim fizičkim, osjetilnim ili umnim sposobnostima ili nedostatkom iskustva i znanja ako su pod nadzorom ili su upućene kako koristiti aparat na siguran način i razumiju opasnosti koje su u to uključene.
- Djeca se ne smiju igrati s aparatom.
- Čišćenje i korisničko održavanje ne smiju obavljati djeca, osim ako su pod nadzorom druge osobe.

Opća sigurnost

- Ne smijete puniti ili upotrebljavati uređaj ako su priključni dio, priključni kabel ili uređaj oštećeni ili neispravni.
- Uređaj radi na mali zaštitni napon (SELV) u skladu s podacima na tipskoj pločici priključnog dijela. Upotrebljavajte uređaj samo s isporučenim priključnim dijelom.
- Priključite uređaj samo na strujno napajanje koje ima napon i frekvenciju koji se podudaraju s podacima na tipskoj pločici priključnog dijela!
- Priključite uređaj samo na neoštećenu, propisno ugrađenu utičnicu sa zaštitnim uzemljenjem.
- Uređaj smijete upotrebljavati samo s isporučenim dijelovima pribora.
- Uvijek odspojite uređaj sa strujne mreže prije nego što ga očistite.
- Ne uranjajte uređaj, priključni dio i priključni kabel u vodu ili druge tekućine.
- Pridržavajte se odlomka "Čišćenje i njega".

Sigurnost za vrijeme rada

- Ne upotrebljavajte uređaj bez filtra za prašinu, držača filtra i spremnika.
- Usisavajte tekućine samo ako je postavljen nastavak za tekućinu.
- Ne upotrebljavajte uređaj za finu prašinu, npr. za prah iz pisača, gips, brašno ili pepeo.
- Ne usisavajte šiljaste ili oštre predmete kao što su npr. komadići stakla ili čavli.
- Ne usisavajte uređajem plamteće ili goreće predmete kao što su cigarete ili vrući pepeo.
- Ventilacijski otvori uređaja ne smiju se prekrivati.
- Ne upotrebljavajte uređaj dok se puni akumulator. Uvijek ga odspojite s mrež-

nog priključka prije nego što ga upotrijebite.
- Ovaj se uređaj ne smije puniti u blizini kada za kupanje, tuševa-kada, umivaonika ili drugih spremnika koji sadržavaju vodu ili druge tekućine.
- Nakon svake uporabe izvucite priključni utikač.

Sigurnost pri čišćenju

- Prije svakog čišćenja isključite uređaj i odspojite ga sa strujne mreže.

Prije prvog puštanja u rad

- Prije prve uporabe uklonite sve materijale za pakiranje s uređaja.
- Punite akumulator 4 - 5 sati prije prve uporabe. U tu svrhu vidi odlomak „Punjenje akumulatora".

Punjenje baterije (slika 1)

Pozor!
Punite uređaj isključivo isporučenim priključnim dijelom.

- Osigurajte da uređaj bude isključen.
- Utaknite priključni dio u neoštećenu, propisno ugrađenu utičnicu sa zaštitnim kontaktom.
- Utaknite utikač za punjenje u predviđeni otvor ispod ručke.
  - Radni indikator treperi i prikazuje da se puni akumulator.
  - Nakon maksimalnog vremena punjenja od oko 4 - 5 sati akumulator je potpuno napunjen. Radni indikator svijetli.
  - Potpuno napunjeni akumulator omogućuje rad u trajanju od oko 15 minuta.

Napomena:
Za dulji životni vijek akumulatora:
- Izbjegavajte potpuno pražnjenje akumulatora.
- Ako dulje vrijeme ne upotrebljavate uređaj, ponovno potpuno napunite akumulator svaka dva mjeseca.

Usisavanje

Postavljanje nastavaka (slika 2)

Za usisavanje spojeva ili za usisavanje tekućina postoji nastavak za spojeve ili tekućinu. Ravne se površine mogu posebno dobro usisati bez nastavka.

- Osigurajte da uređaj bude isključen.
- Utaknite željeni nastavak sprijeda u otvor na spremniku i čvrsto ga pritisnite.
- Da uklonite nastavak, povucite ga sa spremnika.

Uključivanje i isključivanje uređaja (slika 3)

- Gurnite sklopku za uklj/isklj prema naprijed. Radni indikator svijetli i prikazuje da uređaj radi.
- Da isključite uređaj, gurnite prekidač za uklj/isklj prema natrag.

Usisavanje tekućina (slika 4)

Pozor!
Usisavajte samo male količine tekućine, pri usisavanju kojih vjerojatno neće doći do prskanja vode. Pri usisavanju tekućine pazite da
- uređaj uvijek držite pod kutom od otprilike 45° s usisnim otvorom prema dolje
- uređaj ne tresete i ne naginjete
- ne usisavate više tekućine iznad oznake MAX na spremniku!

U suprotnom tekućina može dospjeti u jedinicu motora i oštetiti je.

- Za usisavanje tekućine umetnite nastavak za tekućinu u otvor na spremniku.
- Za vrijeme usisavanja držite uređaj pod kutom od otprilike 45° s usisnim otvorom prema dolje.
- Nakon što ste završili usisavanje, ispraznite spremnik preko posude za izlijevanje.
- Pazite da tekućina ne dospije u jedinicu motora.

Čišćenje i njega

Upozorenje!
Opasnost od strujnog udara zbog vlage! Ne uranjajte priključni dio i priključni kabel u vodu i ne čistite ih pod tekućom vodom.

Pozor!
- Uvijek isključite uređaj i odspojite ga sa strujne mreže prije nego što ga očistite.
- Ne upotrebljavajte abrazivne spužve ili abrazivna sredstva za čišćenje kako ne biste oštetili površinu uređaja.

Pražnjenje i čišćenje spremnika, držača filtra i filtra za prašinu (slika 5)

- Pritisnite tipku za blokadu i izvadite spremnik iz uređaja.
- Izvadite filtar za prašinu i držač filtra.
- Ispraznite spremnik u spremnik za otpad, a ako ste usisali tekućinu, preko posude za izlijevanje.
- Protresite filtar za prašinu.
- Navlaženom krpom očistite spremnik i držač filtra iznutra i izvana.
- Pustite da se svi dijelovi potpuno osuše.
- Umetnite držač filtra u spremnik i pažljivo ga čvrsto pritisnite.
- Umetnite filtar za prašinu u držač filtra. Pazite da vodilica na filtru za prašinu naliježe u odgovarajući prorez na držaču filtra.
- Postavite spremnik na uređaj tako da ga stavite dolje da prorez na spremniku zahvati u nos uređaja.
- Nakon toga postavite spremnik prema gore dok zvučno ne sjedne na svoje mjesto.

Čišćenje uređaja

- Očistite vanjsku stranu jedinice motora samo blago navlaženom krpom i nakon toga je pažljivo osušite.

Čišćenje nastavaka

- Očistite nastavke navlaženom krpom i nakon toga ih pažljivo osušite.

Ugradnja zidnog držača (slika 6)

Kako biste brzo imali ručni usisivač pri ruci, možete ugraditi isporučeni zidni držač i čuvati uređaj s nastavcima u malo prostora.

- Za postavljanje zidnog držača vodoravno izbušite dvije rupe na razmaku od 45 mm na zidu (promjer svrdla 6 mm).
- Umetnite isporučene tiple.
- S oba isporučena vijka zategnite zidni držač.
- Za poravnanje zidnog držača možete ponovno malo otpustiti vijke i malo pomaknuti zidni držač prema gore ili dolje.
- Nakon toga ponovno zategnite vijke.

Čuvanje (slika 7)

- Čuvajte uređaj na suhom mjestu.
- Ako upotrebljavate isporučeni zidni držač, možete čuvati ručni usisivač s nastavcima u malo prostora. Utaknite uređaj i nastavke u predviđene prihvatnike na zidnom držaču.

Zbrinjavanje

Zbrinjavanje pakiranja

Pakiranje proizvoda sastoji se od materijala koji se može reciklirati. Zbrinite materijale za pakiranje u skladu s oznakom na javnim sabirnim mjestima ili u skladu s lokalnim propisima.

Zbrinjavanje starog uređaja

Ako više ne želite upotrebljavati električni uređaj, besplatno ga odložite na javnom sabirnom mjestu za električne uređaje. Električni se uređaji nikako ne smiju odlagati u kante za preostali, obični otpad (vidi simbol).

Zbrinjavanje baterije

Ne smijete zbrinjavati akumulatore i baterije u preostali otpad (vidi simbol). Kao potrošač zakonom ste obvezni predati akumulatore i baterije na javno skupljalište otpada ili u trgovinu. Stoga predajte elektronički uređaj u cijelosti (s baterijom) i isključivo u ispražnjenom stanju na skupljalište otpada.

Druge napomene o zbrinjavanju

Odložite električni uređaj tako da to ne utječe na njegovu kasniju ponovnu uporabu ili reciklažu.

Električni uređaji mogu sadržavati štetne tvari. Neodgovarajuća uporaba ili oštećenje uređaja u slučaju kasnije reciklaže uređaja mogu izazvati oštećenje zdravlja ili onečišćenje voda i tla.

Tehnički podaci

Ručni usisivač	
Model	HV-A0701
Ulazni napon	10 V ⎓ | 500 mA
Snaga	55 W
Buka	73 dB(A)
Razred zaštite	III
Spremnik suho: vlažno:	 300 ml 100 ml
Dimenzije uređaja	(visina x širina x dubina) u cm ca. 43 x 14 x 17
Baterija	Li-Ion | 7,2 V | 2000 mAh
Vrijeme punjenja	maks. 4 - 5 sati
Trajanje rada	ca. 15 min

Priključni dio	
Ulaz	100-240 V ~ | 50/60 Hz maks. 0,2 A
Izlaz	10 V ⎓ | 500 mA
Duljina priključnog kabela	ca. 180 cm
Razred zaštite	II
Uvjet u okruženju	dopušteno samo za unutrašnje prostore

Napomena:
Tehničke i optičke izmjene su moguće.

CE

Jamstvo

Kaufland daje jamstvo od tri godine od datuma kupnje.
Jamstvo ne obuhvaća oštećenja zbog nepridržavanja uputa za uporabu, zlouporabe, nestručne uporabe, popravaka od strane korisnika ili nedostatnog održavanja i nedostatne njege.

Szanowni Klienci!

Gratulujemy zakupu nowego urządzenia. Zdecydowali się Państwo na zakup produktu o doskonałym stosunku ceny do jakości, który sprawi Państwu wiele radości.
Przed rozpoczęciem użytkowania urządzenia należy zapoznać się ze wszystkimi wskazówkami dotyczącymi obsługi oraz bezpieczeństwa.
Urządzenie należy użytkować wyłącznie w opisany sposób oraz wyłącznie w podanym zakresie zastosowań. W przypadku przekazania urządzenia osobom trzecim należy przekazać także całą dokumentację.

Zakres dostawy

- Zespół silnika odkurzacza (A)
- Filtr przeciwkurzowy (B) z uchwytem filtra (C)
- Zbiornik odkurzacza (D)
- Wąska dysza (E)
- Dysza do czyszczenia na mokro (F)
- Zasilacz (G)
- Uchwyt ścienny (H) wraz z elementami do montażu
- Instrukcja obsługi

Należy sprawdzić, czy wszystkie części zostały dostarczone oraz skontrolować urządzenie pod kątem uszkodzeń transportowych.
Nie używać uszkodzonego urządzenia!
W przypadku stwierdzenia szkód należy zwrócić się do filii Kaufland.

Bezpieczeństwo

Przed pierwszym użyciem urządzenia należy uważnie przeczytać poniższe wskazówki dotyczące bezpieczeństwa.
Aby zapewnić sobie bezpieczeństwo użytkowania, należy przestrzegać wszystkich poniższych wskazówek dotyczących bezpieczeństwa.

Zastosowanie zgodne z przeznaczeniem

- Urządzenie jest przeznaczone wyłącznie do odkurzania szorstkich oraz gładkich podłóg i powierzchni.
- Urządzenie nie jest zabezpieczone przed pryskającą wodą i może być stosowane wyłącznie do zasysania niewielkich ilości cieczy. Dlatego na zbiorniku odkurzacza umieszczono oznaczenie MAX, którego nie wolno przekroczyć.
- Nie używać urządzenia do zasysania dużych ilości cieczy i w sytuacjach, kiedy narażone jest na styczność z pryskającą wodą.
- Nie stosować urządzenia na ludziach i zwierzętach.
- Nie wolno użytkować urządzenia na zewnątrz.
- Urządzenie przeznaczone jest do użycia w prywatnych gospodarstwach domowych. Nie jest przeznaczone do użytku komercyjnego.

- Należy wykorzystywać urządzenie wyłącznie w określonym zakresie zastosowań i tylko z oryginalnym wyposażeniem. Każde inne zastosowanie lub zmiana w urządzeniu uważane jest za niezgodne z przeznaczeniem. Nie ponosimy odpowiedzialności za szkody wynikające z zastosowania niezgodnego z przeznaczeniem lub nieprawidłowej obsługi.

Bezpieczeństwo dzieci i osób dorosłych

Ostrzeżenie!
Niebezpieczeństwo uduszenia się dzieci w przypadku zabawy materiałami opakowaniowymi! Należy koniecznie trzymać materiały opakowaniowe poza zasięgiem dzieci.

- Urządzenie może być używane przez dzieci, które ukończyły 8 lat i starsze oraz osoby o ograniczonych zdolnościach fizycznych, sensorycznych czy mentalnych lub takie, którym brakuje wiedzy lub doświadczenia, tylko pod warunkiem, że będą nadzorowane, zostały pouczone na temat bezpiecznego użytkowania urządzenia oraz zrozumiały wynikające z tego zagrożenia.
- Nie dopuścić, by dzieci bawiły się urządzeniem.
- Prace związane z czyszczeniem i pielęgnacją urządzenia nie mogą być przeprowadzane przez dzieci, chyba że są one pod nadzorem osób dorosłych.

Ogólne zasady bezpieczeństwa

- Nie ładować urządzenia ani nie używać go, gdy zasilacz, kabel przyłączeniowy lub obudowa są uszkodzone lub wadliwe.
- Urządzenie należy eksploatować z obniżonym napięciem ochronnym (SELV), zgodnie z danymi na tabliczce znamionowej na zasilaczu. Eksploatować urządzenie wyłącznie z dołączonym zasilaczem.
- Należy podłączać urządzenie wyłącznie do zasilania, którego napięcie i częstotliwość są zgodne z danymi na tabliczce znamionowej na zasilaczu!
- Należy podłączyć urządzenie wyłącznie do nieuszkodzonego, prawidłowo zamontowanego gniazdka.
- Urządzenie może być używane tylko wraz z załączonymi akcesoriami.
- Przed czyszczeniem należy zawsze odłączyć urządzenie od sieci elektrycznej.
- Nie zanurzać urządzenia, zasilacza i kabla przyłączeniowego w wodzie lub innych cieczach.
- Należy stosować się do wskazówek zawartych w rozdziale „Czyszczenie i pielęgnacja”.

Bezpieczeństwo podczas użytkowania

- Nie używać urządzenia bez założonych: filtra przeciwkurzowego, uchwytu filtra i zbiornika odkurzacza.
- Ciecze należy zasysać tylko wtedy, gdy założona jest dysza do czyszczenia na mokro.
- Nie używać urządzenia do zbierania drobnego pyłu, takiego jak toner, gips, mąka czy popiół.
- Nie dopuścić do zassania szpiczastych czy ostrych przedmiotów, takich jak odłamki szkła czy gwoździe.
- Nie dopuścić do zassania żarzących się czy płonących przedmiotów, takich jak papierosy, czy gorący popiół.
- Szczeliny wentylacyjne w urządzeniu nie mogą być zasłonięte.
- Nie używać urządzenia podczas ładowania akumulatora. Przed użyciem urządzenia należy je zawsze odłączyć od sieci elektrycznej.
- Nie ładować niniejszego urządzenia w pobliżu wanien, brodzików, umywalek lub innych zbiorników, w których znajduje się woda lub inna ciecz.
- Po każdym użyciu należy odłączyć urządzenie od zasilania.

Bezpieczeństwo przy czyszczeniu

- Przed każdym czyszczeniem należy wyłączyć urządzenie i odłączyć od zasilania.

Przed pierwszym uruchomieniem

- Przed pierwszym użyciem należy usunąć z urządzenia wszystkie materiały opakowaniowe.
- Przed pierwszym użyciem należy ładować akumulator przez 4-5 godzin. Patrz również punkt „Ładowanie akumulatora”.

Ładowanie akumulatora (rys. 1)

Uwaga!
Ładować urządzenie wyłącznie za pomocą dołączonego zasilacza.

- Upewnić się, że urządzenie jest wyłączone.
- Należy podłączyć zasilacz do nieuszkodzonego, prawidłowo zainstalowanego gniazda sieciowego ze stykiem ochronnym.
- Włożyć wtyczkę ładowarki w przewidziany do tego celu otwór poniżej uchwytu.
  - Wskaźnik pracy miga. Oznacza to, że akumulator jest ładowany.
  - Po maksymalnym czasie ładowania wynoszącym ok. 4-5 godzin akumulator jest całkowicie naładowany. Wskaźnik pracy świeci się.
  - Całkowicie naładowany akumulator umożliwia eksploatację urządzenia przez ok. 15 minut.

Uwaga:
Aby zapewnić długi okres użytkowania akumulatora:
- Należy unikać jego całkowitego rozładowania.
- Jeżeli urządzenie nie jest używane przez dłuższy czas, należy co 2 miesiące ponownie naładować akumulator do końca.

Odkurzanie

Zakładanie dysz (rys. 2)

Do fug lub zasysania cieczy przewidziane są odpowiednie dysze do fug lub czyszczenia na mokro. Zabrudzenia płaskich powierzchni można usuwać szczególnie łatwo bez użycia dysz.

- Upewnić się, że urządzenie jest wyłączone.

- Założyć wymaganą dyszę z przodu w otwór w zbiorniku odkurzacza i mocno docisnąć.
- Aby zdjąć dyszę, należy ją wyciągnąć ze zbiornika odkurzacza.

Włączanie i wyłączanie urządzenia (rys. 3)

- Przesunąć przełącznik WŁ./WYŁ. do przodu. Świeci się wskaźnik pracy, co oznacza, że urządzenie pracuje.
- Aby wyłączyć urządzenie, należy z powrotem przesunąć przełącznik WŁ./WYŁ.

Zasysanie cieczy (rys. 4)

Uwaga!

Należy zasysać wyłącznie niewielką ilość cieczy i tylko wtedy, gdy podczas zasysania nie dochodzi do jej rozpryskiwania. Podczas zasysania cieczy należy uważać na to, aby:

- zawsze trzymać urządzenie pod kątem ok. 45° z otworem zasysającym skierowanym do dołu,
- nie potrząsać urządzeniem i nie przechylać go,
- podczas zasysania cieczy nie przekraczać oznaczenia MAX na zbiorniku odkurzacza!

W przeciwnym razie ciecz może dostać się do zespołu silnika i doprowadzić do jego uszkodzenia.

- Do zasysania cieczy należy włożyć dyszę do czyszczenia na mokro w otwór w zbiorniku odkurzacza.
- Podczas zasysania trzymać urządzenie pod kątem ok. 45° otworem zasysającym skierowanym do dołu.
- Po zakończeniu zasysania należy opróżnić zbiornik odkurzacza, wylewając jego zawartość do zlewu.
- Należy uważać, aby do zespołu silnika nie dostała się ciecz.

Czyszczenie i pielęgnacja

Ostrzeżenie!

Niebezpieczeństwo porażenia prądem ze względu na wilgoć! Nie zanurzać urządzenia, zasilacza i kabla przyłączeniowego w wodzie i nie czyścić pod bieżącą wodą.

Uwaga!

- Przed przystąpieniem do czyszczenia należy zawsze wyłączyć urządzenie i odłączyć je od sieci elektrycznej.
- Proszę nie stosować gąbek ani środków do szorowania, aby nie uszkodzić powierzchni urządzenia.

Opróżnianie i czyszczenie zbiornika odkurzacza, uchwytu filtra i filtra przeciwkurzowego (rys. 5)

- Wcisnąć przycisk blokujący i zdjąć zbiornik odkurzacza z urządzenia.
- Zdjąć filtr przeciwkurzowy i uchwyt filtra.
- Zawartość zbiornika odkurzacza należy wyrzucić do kosza na śmieci lub, w przypadku zasysania cieczy, wylać do zlewu.
- Wytrzepać filtr przeciwkurzowy.
- Oczyścić zbiornik odkurzacza i uchwyt filtra od wewnątrz i z zewnątrz przy użyciu wilgotnej ściereczki.
- Pozostawić wszystkie części do całkowitego wyschnięcia.
- Włożyć uchwyt filtra w zbiornik odkurzacza i ostrożnie go docisnąć.
- Włożyć filtr przeciwkurzowy w uchwyt filtra. Uważać na to, aby prowadnica na filtrze przeciwkurzowym znalazła się w odpowiednim rowku na uchwycie filtra.
- Założyć zbiornik odkurzacza na urządzenie, zakładając jego dolną część tak,

aby wypustka na urządzeniu znalazła się w rowku zbiornika odkurzacza.
- Następnie docisnąć zbiornik odkurzacza od dołu, aż będzie słychać, że się zablokował.

Czyszczenie urządzenia

- Zewnętrzną stronę zespołu silnika należy czyścić przy użyciu lekko wilgotnej ściereczki, a następnie dokładnie osuszyć.

Czyszczenie dysz

- Dysze należy czyścić wilgotną ściereczką, a następnie dokładnie osuszyć.

Montaż uchwytu ściennego (rys. 6)

Aby mieć zawsze szybki dostęp do odkurzacza ręcznego, można zamontować dołączony uchwyt ścienny. Dzięki niemu można przechowywać urządzenie wraz z dyszami na niewielkiej powierzchni.

- W celu zamontowania uchwytu należy wywiercić w ścianie dwa otwory w poziomie, zachowując między nimi odstęp 45 mm (średnica wiertła: 6 mm).
- Zastosować dostarczone w zestawie kołki.
- Przykręcić uchwyt ścienny przy pomocy obu dołączonych do zestawu śrub.
- W celu wyregulowania pozycji uchwytu ściennego należy jeszcze raz lekko poluzować śruby i przesuwać uchwyt do góry lub do dołu.
- Następnie ponownie przykręcić śruby.

Przechowywanie (rys. 7)

- Przechowywać urządzenie w suchym miejscu.
- Zastosowanie dołączonego do urządzenia uchwytu ściennego umożliwia przechowywanie odkurzacza ręcznego wraz z dyszami na niewielkiej powierzchni. Zawiesić urządzenie i dysze na przewidzianych do tego mocowaniach na uchwycie ściennym.

Utylizacja

Utylizacja opakowania

Opakowanie produktu wykonane jest z materiałów podlegających recyklingowi. Materiały opakowaniowe należy utylizować zgodnie z ich oznakowaniem w publicznych punktach odbioru odpadów lub zgodnie z wytycznymi obowiązującymi w danym kraju.

Utylizacja zużytego sprzętu

Jeśli nie chcą już Państwo używać swojego urządzenia elektrycznego, należy bezpłatnie oddać je do punktu odbioru zużytego sprzętu. W żadnym wypadku nie wolno wyrzucać zużytych urządzeń elektrycznych do pojemników na odpady nienadające się do ponownego przetworzenia (patrz symbol).

Utylizacja akumulatora

Akumulatorów i baterii nie wolno wyrzucać wraz z normalnymi odpadami z gospodarstwa domowego (patrz symbol). Konsument jest ustawowo zobowiązany do oddawania akumulatorów i baterii do punktów zbiórki odpadów komunalnych lub do punktów sprzedaży. Dlatego do punktu zbiórki odpadów komunalnych należy oddać kompletne urządzenie elektryczne (z akumulatorem) i tylko wtedy, gdy jest rozładowane.

Pozostałe wskazówki dotyczące utylizacji

Należy oddać urządzenie w takim stanie, aby możliwe było jego późniejsze ponowne wykorzystanie lub przetworzenie.
Urządzenia elektryczne mogą zawierać szkodliwe substancje. Nieprawidłowe obchodzenie się lub uszkodzenie urządzenia mogą stwarzać zagrożenia dla zdrowia lub powodować zanieczyszczenie wody lub gleby podczas późniejszego użytkowania.

Dane techniczne

Odkurzacz ręczny	
Model	HV-A0701
Napięcie wejściowe	10 V ⎓ | 500 mA
Moc	55 W
Poziom hałasu	73 dB(A)
Klasa ochronności	III
Zbiornik odkurzacza suche zabrudzenia: ciecz:	 300 ml 100 ml
Wymiary urządzenia	(długość x szerokość x głębokość) w cm ok. 43 x 14 x 17
Akumulator	Li-Ion | 7,2 V | 2000 mAh
Czas ładowania	maks. 4-5 godzin
Czas pracy	ok. 15 min

Zasilacz	
Wejście	100-240 V ~ | 50/60 Hz maks. 0,2 A
Wyjście	10 V ⎓ | 500 mA
Długość przewodu zasilania	ok. 180 cm
Klasa ochronności	II
Warunki środowiskowe	Urządzenie dopuszczone do stosowania tylko w pomieszczeniach wewnętrznych.

Wskazówka:
Zastrzegamy sobie możliwość wprowadzenia zmian technicznych oraz w wyglądzie urządzenia.

CE

Gwarancja

Kaufland udziela Państwu gwarancji na 3 lata od daty zakupu.
Gwarancja nie obejmuje szkód związanych z nieprzestrzeganiem instrukcji obsługi, użytkowaniem niezgodnym z przeznaczeniem, nieprawidłowym obchodzeniem się, naprawami przeprowadzanymi na własną rękę lub niewystarczającą konserwacją i pielęgnacją.

Stimate client,

Vă felicităm pentru cumpărarea noului dvs. aparat. Ați decis să alegeți un produs cu un raport calitate-preț excelent care vă va aduce multe satisfacții.
Înainte de utilizarea aparatului familiarizați-vă cu toate instrucțiunile privind operarea și siguranța.
Utilizați aparatul numai în modul descris și numai în scopurile menționate. În cazul transmiterii aparatului unei alte persoane, predați-i, de asemenea, toate documentele aferente acestuia.

Pachetul de livrare

- Unitatea motorului aspiratorului (A)
- Filtru de praf (B) cu suport filtru (C)
- Recipient de colectare (D)
- Duză pentru rosturi (E)
- Duză pentru lichide (F)
- Adaptor de rețea (G)
- Suport pentru perete (H), inclusiv material de montaj
- Instrucțiuni de folosire

Verificați existența tuturor componentelor și aparatul cu privire la deteriorări survenite în timpul transportului.
Nu puneți în funcțiune aparatul dacă acesta este deteriorat!
În cazul defectării contactați un magazin Kaufland.

Siguranța

Citiți cu atenție următoarele instrucțiuni privind siguranța înaintea primei utilizări a aparatului.
În vederea unei utilizări sigure respectați toate instrucțiunile privind siguranța prezentate în continuare.

Utilizarea conform destinației

- Aparatul este destinat exclusiv aspirării pardoselilor, respectiv suprafețelor rugoase și mate.
- Aparatul nu este protejat împotriva împroșcării cu apă și poate fi utilizat numai pentru aspirarea unor cantități mici de lichide. În acest scop, recipientul de colectare este prevăzut cu marcajul MAX care nu trebuie depășit.
- Nu utilizați aparatul pentru aspirarea unor cantități mari de lichide și nici atunci când există riscul împroșcării cu apă.
- Nu aspirați niciodată persoane sau animale cu aparatul.
- Nu utilizați aparatul în aer liber.
- Aparatul este destinat exclusiv pentru uz casnic. Aparatul nu este prevăzut pentru utilizarea în scopuri profesionale.

- Folosiți aparatul numai pentru domeniul de utilizare descris și cu accesoriile originale. Orice altă utilizare sau modificare a aparatului sunt considerate ca fiind neconforme. Producătorul nu răspunde pentru daunele produse ca urmare a utilizării necorespunzătoare sau operării eronate.

Siguranța copiilor și a persoanelor

Avertizare!
Pericol de asfixiere pentru copii la joaca cu materialul de ambalare! Mențineți materialul de ambalare departe de accesul copiilor.

- Acest aparat poate fi utilizat de copii începând cu vârsta de 8 ani, precum și de persoane cu abilități fizice, senzoriale sau mentale reduse sau fără experiență și cunoștințe necesare, dacă sunt supravegheați sau dacă au fost instruiți cu privire la utilizarea sigură a acestui aparat și au înțeles pericolele cu privire la acesta.
- Copiii nu trebuie să se joace cu aparatul.
- Curățarea și acțiunile de întreținere destinate utilizatorului nu sunt permise copiilor decât dacă sunt supravegheați.

Aspecte generale privind siguranța

- Aparatul nu se va încărca sau nu se va utiliza atunci când adaptorul de rețea, cablul de conexiune sau aparatul sunt deteriorate ori defecte.
- Aparatul este operat cu tensiune mică de protecție (SELV), conform indicațiilor de pe plăcuța de fabricație a adaptorului de rețea. Utilizați aparatul numai cu adaptorul de rețea livrat.
- Conectați aparatul numai la surse de alimentare cu energie electrică ale căror tensiune și frecvență corespund indicațiilor de pe plăcuța de fabricație a adaptorului!
- Conectați aparatul numai la o priză cu contact de protecție instalată corespunzător și nedeteriorată.
- Aparatul se va utiliza numai cu accesoriile livrate.
- Deconectați întotdeauna aparatul de la rețeaua electrică, înainte de a-l curăța.
- Nu introduceți aparatul, adaptorul de rețea și cablul de conexiune în apă sau în alte lichide.
- Respectați indicațiile din secțiunea „Curățarea și îngrijirea”.

Siguranța la utilizare

- Nu utilizați aparatul fără filtrul de praf, suportul filtrului și recipientul de colectare.
- Aspirați lichide numai cu duza pentru lichide aplicată.
- Nu utilizați aparatul pentru praf fin, cum ar fi toner, ghips, făină sau cenușă.
- Nu aspirați obiecte ascuțite sau tăioase, cum ar fi cioburi de sticlă sau ace.
- Nu aspirați cu aparatul obiecte incandescente sau aprinse, cum ar fi țigări sau cenușă fierbinte.
- Fantele de aerisire ale aparatului nu trebuie să fie acoperite.
- Nu utilizați aparatul pe durata încărcării acumulatorului. Deconectați întotdeauna aparatul de la racordul de alimentare înainte de a-l utiliza.
- Nu încărcați aparatul în apropierea căzilor, dușurilor, chiuvetelor sau altor recipiente care conțin apă ori alte lichide.
- Scoateți ștecherul după fiecare utilizare.

Siguranța la curățare

- Opriți aparatul de fiecare dată înaintea curățării și deconectați-l de la rețeaua electrică.

Înaintea primei puneri în funcțiune

- Îndepărtați toate materialele de ambalare de pe aparat înaintea primei utilizări a acestuia.
- Încărcați acumulatorul înaintea primei utilizări timp de 4 - 5 ore. În acest sens se va consulta secțiunea „Încărcarea acumulatorului”.

Încărcarea acumulatorului (imaginea 1)

Atenție!
Încărcați aparatul exclusiv cu ajutorul adaptorului de rețea livrat.

- Asigurați-vă că aparatul este oprit.
- Introduceți adaptorul de rețea într-o priză cu contact de protecție instalată corespunzător și nedeteriorată.
- Introduceți conectorul de încărcare în orificiul prevăzut sub mâner.
  - Afișajul de operare luminează intermitent și indică încărcarea acumulatorului.
  - După scurgerea timpului maxim de încărcare de cca. 4 - 5 ore, acumulatorul este încărcat complet. Afișajul de operare luminează.
  - Un acumulator încărcat complet permite o funcționare de cca. 15 minute.

Indicație:
Pentru o durată îndelungată de viață a acumulatorului:
- Se va evita descărcarea completă a acumulatorului.
- În cazul neutilizării aparatului pentru o perioadă îndelungată, încărcați acumulatorul complet la fiecare două luni.

Aspirarea

Montarea duzelor (imaginea 2)

Pentru rosturi sau pentru aspirarea lichidelor sunt prevăzute duza pentru rosturi, respectiv duza pentru lichide. Suprafețele plane pot fi aspirate foarte bine fără duză.

- Asigurați-vă că aparatul este oprit.
- Introduceți duza dorită în partea frontală, în orificiul de la recipientul de colectare și fixați-o prin apăsare.

- Pentru a scoate duza detașați-o din recipientul de colectare.

Gerät ein- und ausschalten (Bild 3)

- Împingeți în față comutatorul Pornit/Oprit. Afișajul de operare luminează indicând starea de funcționare a aparatului.
- Pentru oprirea aparatului glisați înapoi comutatorul Pornit/Oprit.

Aspirarea lichidelor (imaginea 4)

Atenție!

Aspirați numai cantități mici de lichide care nu implică riscul împroșcării cu apă. La aspirarea lichidelor se va avea în vedere ca

- aparatul să fie menținut întotdeauna în unghi de cca. 45°, cu orificiul de aspirare în jos,
- aparatul să nu fie agitat sau înclinat,
- să nu se aspire mai mult lichid decât indică marcajul MAX de pe recipientul de colectare!

În caz contrar, lichidul poate pătrunde în unitatea motorului deteriorând-o.

- Pentru aspirarea lichidelor introduceți duza pentru lichide în orificiul de la recipientul de colectare.
- Pe durata aspirării mențineți aparatul în unghi de cca. 45°, cu orificiul de aspirare în jos.
- După terminarea aspirării goliți recipientul de colectare deasupra unei chiuvete.
- Se va avea grijă ca lichidul să nu poată pătrunde în unitatea motorului.

Curățarea și îngrijirea

Avertizare!

Pericol de electrocutare din cauza umezelii! Nu introduceți aparatul, adaptorul de rețea și cablul de conexiune în apă și nu le curățați sub jet de apă.

Atenție!

- Opriți aparatul întotdeauna și deconectați-l de la rețeaua electrică înainte de a-l curăța.
- Pentru a evita deteriorarea suprafeței aparatului nu utilizați bureți abrazivi și nici substanțe de curățare abrazive.

Golirea și curățarea recipientului de colectare, suportului filtrului și filtrului de praf (imaginea 5)

- Apăsați tasta de blocare și scoateți recipientul de colectare de la aparat.
- Scoateți filtrul de praf și suportul filtrului.
- Goliți recipientul de colectare într-o pubelă sau, dacă ați aspirat lichide, deasupra unei chiuvete.
- Scuturați filtrul de praf.
- Curățați recipientul de colectare și suportul filtrului la interior și exterior cu o lavetă umezită.
- Lăsați toate componentele să se usuce complet.
- Introduceți suportul filtrului în recipientul de colectare și fixați-l cu grijă prin apăsare.
- Introduceți filtrul de praf în suportul filtrului. Se va avea în vedere ca ghidajul de pe filtrul de praf să se afle în decupajul corespunzător de la suportul filtrului.
- Așezați recipientul de colectare pe aparat prin amplasarea acestuia în partea de jos,

astfel încât decupajul de la recipientul de colectare să pătrundă în ciocul aparatului.
- Apoi ridicați recipientul de colectare până la fixarea acestuia cu un zgomot.

Curățarea aparatului

- Curățați partea exterioară a unității motorului numai cu o lavetă ușor umezită și apoi uscați-o cu grijă.

Curățarea duzelor

- Curățați duzele cu o lavetă umezită și apoi uscați-le cu grijă.

Montarea suportului pentru perete (imaginea 6)

Pentru a păstra întotdeauna la îndemână aspiratorul manual puteți monta suportul pentru perete livrat și depozita aparatul și duzele într-un spațiu restrâns.

- Pentru montarea suportului pentru perete se vor executa două găuri orizontal în perete, la o distanță de 45 mm (diametrul burghiului 6 mm).
- Introduceți diblurile livrate.
- Înșurubați suportul pentru perete cu cele două șuruburi livrate.
- Pentru a orienta suportul pentru perete puteți desface din nou ușor șuruburile și mișca puțin în sus sau în jos suportul pentru perete.
- Apoi înfiletați șuruburile la loc.

Depozitarea (imaginea 7)

- Depozitați aparatul într-un loc uscat.
- În cazul utilizării suportului pentru perete livrat aveți posibilitatea depozitării într-un spațiu restrâns a aspiratorului și duzelor. Introduceți aparatul și duzele în suporturile special prevăzute de la suportul pentru perete.

Eliminarea

Eliminarea ambalajului

Ambalajul produsului este fabricat din materiale reciclabile. Eliminați materialele de ambalare în conformitate cu marcajele acestora prin intermediul centrelor publice de colectare, respectiv în conformitate cu prevederile naționale specifice.

Eliminarea aparatelor uzate

Atunci când nu mai doriți să utilizați aparatul electric, predați-l unui centru public de colectare a aparatelor electrice uzate. Aparatele electrice uzate nu trebuie în niciun caz aruncate în containerele pentru gunoi (a se vedea simbolul).

Eliminarea acumulatorului

Acumulatorii și bateriile nu trebuie eliminate împreună cu deșeurile reziduale (a se vedea simbolul). În calitate de consumator aveți obligația legală de a preda acumulatorii și bateriile la un centru public de colectare sau în locurile special amenajate din magazine. Din acest motiv predați aparatul electric în stare completă (cu acumulatorul) și numai în stare descărcată la un centru de colectare.

Indicații suplimentare privind eliminarea

Predați aparatul electric uzat fără a afecta refolosirea sau valorificarea a acestuia.
Aparatele electrice uzate pot conține substanțe poluante. În cazul manipulării neco-

respunzătoare sau deteriorării aparatului, cu ocazia valorificării ulterioare, aceste substanțe pot cauza probleme de sănătate sau infesta apa și solul.

Date tehnice

Aspirator de mână	
Model	HV-A0701
Tensiune de intrare	10 V ⎓ | 500 mA
Puterea	55 W
Zgomot	73 dB(A)
Clasa de protecție	III
Recipient de colectare uscat: umed:	 300 ml 100 ml
Dimensiunile aparatului	(lungime x lățime x adâncime) în cm cca. 43 x 14 x 17
Acumulator	Li-Ion | 7,2 V | 2000 mAh
Timp de încărcare	max. 4 - 5 ore
Durata de funcționare	cca. 15 min

Adaptor de rețea	
Intrare	100-240 V ~ | 50/60 Hz max. 0,2 A
Ieșire	10 V ⎓ | 500 mA
Lungimea cablului de alimentare	cca. 180 cm
Clasa de protecție	II
Condiții de mediu	adecvat numai pentru utilizare la interior

Indicație:
Sunt posibile modificări tehnice și vizuale.

CE

Garanția

Kaufland acordă o garanție de 3 ani de la data cumpărării.
Sunt exceptate de la garanție daunele provocate ca urmare a nerespectării instrucțiunilor de folosire, utilizării abuzive, manipulării necorespunzătoare, reparațiilor neautorizate sau întreținerii și îngrijirii insuficiente.

Vážená zákazníčka, vážený zákazník!

Blahoželáme vám ku kúpe vášho nového prístroja. Rozhodli ste sa pre výrobok s výborným výkonom za vynikajúcu cenu, ktorý vám prinesie veľa radosti.
Pred použitím prístroja sa oboznámte so všetkými pokynmi týkajúcimi sa obsluhy a bezpečnosti.
Prístroj používajte len predpísaným spôsobom a na účely, na ktoré je určený. Pri odovzdávaní výrobku tretej strane jej odovzdajte aj všetky podklady.

Rozsah dodávky

- Jednotka motora vysávača (A)
- Prachový filter (B) s držiakom filtra (C)
- Záchytná nádoba (D)
- Hubica na škáry (E)
- Hubica na vysávanie kvapalín (F)
- Sieťový diel (G)
- Držiak na stenu (H), vrát. montážneho materiálu
- Návod na obsluhu

Skontrolujte, či vám boli dodané všetky diely a či sa prístroj pri preprave nepoškodil.
Poškodený prístroj neuvádzajte do prevádzky!
V prípade poškodenia sa obráťte na niektorú z pobočiek Kaufland.

Bezpečnosť

Predtým, ako prístroj prvý raz použijete, si dôsledne prečítajte nasledujúce bezpečnostné pokyny.
Za účelom bezpečného používania dodržiavajte nasledujúce bezpečnostné pokyny.

Účel použitia

- Prístroj je určený výlučne na vysávanie drsných a hladkých podláh, resp. povrchov.
- Prístroj nie je chránený proti striekajúcej vode a smie sa používať len na vysávanie malých množstiev kvapaliny. Na záchytnej nádobe je preto značka MAX, ktorá sa nesmie prekročiť.
- Prístroj nepoužívajte na vysávanie veľkých množstiev kvapaliny a nepoužívajte ho vtedy, keď treba počítať so striekajúcou vodou.
- Prístrojom nikdy nevysávajte osoby alebo zvieratá.
- Prístroj nepoužívajte v exteriéroch.
- Prístroj je určený len na používanie v domácnostiach. Nie je určený na používanie v obchodných prevádzkach.
- Prístroj používajte len na predpísané účely a s originálnym príslušenstvom. Každé iné použitie alebo zmeny na prístroji sú v rozpore s účelom použitia. Na škody vzniknuté používaním v rozpore s účelom použitia alebo škody vzniknuté v dôsledku nesprávnej manipulácie sa nevzťahuje záruka.

Bezpečnosť detí a osôb

Výstraha!
Nebezpečenstvo udusenia detí pri hre s obalovým materiálom! Obalový materiál uchovávajte vždy mimo dosahu detí.

- Tento prístroj môžu obsluhovať deti staršie ako 8 rokov, ako aj osoby so zníženými fyzickými, senzorickými alebo mentálnymi schopnosťami, alebo osoby s malými skúsenosťami a znalosťami vtedy, keď budú pod dohľadom alebo budú poučené o bezpečnom zaobchádzaní s prístrojom a porozumejú možným nebezpečenstvám z toho vyplývajúcim.
- Deti sa nesmú hrať so spotrebičom.
- Čistenie a používateľskú údržbu nesmú vykonávať deti bez dohľadu.

Všeobecná bezpečnosť

- Prístroj sa nesmie nabíjať alebo používať vtedy, keď je sieťový diel, pripojovací kábel alebo prístroj poškodený alebo chybný.
- Prístroj prevádzkujte iba s bezpečným malým napätím (SELV) v súlade s údajmi na výrobnom štítku sieťového dielu. Prístroj používajte len s dodaným sieťovým dielom.
- Prístroj zapájajte len do takého elektrického zdroja, ktorého napätie a frekvencia zodpovedajú údajom na výrobnom štítku sieťového dielu!
- Prístroj zapájajte len do nepoškodenej zásuvky, ktorá bola nainštalovaná podľa predpisov.
- Prístroj sa smie prevádzkovať len s dodaným príslušenstvom.
- Pred čistením prístroj vždy odpojte od elektrickej siete.
- Prístroj, sieťový diel a pripojovací kábel neponárajte do vody ani do iných kvapalín.
- Dodržiavajte informácie uvedené v odseku „Čistenie a starostlivosť".

Bezpečnosť počas obsluhy

- Prístroj nepoužívajte bez prachového filtra, držiaka na filter alebo bez záchytnej nádoby.
- Kvapaliny vysávajte len vtedy, keď je zasunutá hubica na kvapaliny.
- Prístroj nepoužívajte na vysávanie jemného prachu, ako je napr. toner, sadra, múka alebo popol.
- Nevysávajte špicaté ani ostré predmety, ako napr. sklenené črepy alebo klince.
- Prístrojom nevysávajte žeravé či horiace predmety, ako sú cigarety alebo horúci popol.
- Vetracie štrbiny prístroja sa nesmú prekrývať.
- Prístroj nepoužívajte počas nabíjania akumulátora. Pred jeho používaním ho vždy odpojte od siete.

- Tento prístroj sa nesmie nabíjať v blízkosti vaní, spŕch, umývadiel ani iných nádrží, ktoré obsahujú vodu alebo iné kvapaliny.
- Po každom použití vytiahnite sieťový kábel zo zásuvky.

Bezpečnosť pri čistení

- Pred každým čistením prístroj vypnite a odpojte ho z elektrickej siete.

Pred prvým uvedením do prevádzky

- Pred prvým použitím odstráňte z prístroja všetky obalové materiály.
- Akumulátor treba pred prvým použitím nabíjať 4 – 5 hodín. Pozri odsek „Nabíjanie akumulátora".

Nabíjanie akumulátora (obrázok 1)

Pozor!
Prístroj nabíjajte len pomocou dodaného sieťového dielu.

- Uistite sa, že prístroj je vypnutý.
- Sieťový diel zapojte do nepoškodenej zásuvky s ochranným kontaktom, ktorá bola nainštalovaná podľa predpisov.
- Zástrčku zasuňte do určeného otvoru pod rukoväťou.
  - Indikátor prevádzkového stavu zabliká a oznámi, že sa akumulátor nabíja.
  - Po maximálnom čase nabíjania v trvaní cca 4 až 5 hodín je akumulátor kompletne nabitý. Indikátor prevádzkového stavu svieti.
  - Kompletne nabitý akumulátor umožňuje prevádzku trvajúcu približne 15 minút.

Upozornenie:
Pre dlhšiu životnosť akumulátora:
- treba zabrániť kompletnému vybitiu akumulátora.
- Ak prístroj dlhší čas nepoužívate, akumulátor opäť kompletne nabíjajte každé 2 mesiace.

Vysávanie

Zasunutie hubíc (obrázok 2)

Na vysávanie v škárach alebo vysávanie kvapalín je určená hubica na škáry, resp. hubica na vysávanie kvapalín. Rovné povrchy možno dobre povysávať bez hubice.

- Uistite sa, že prístroj je vypnutý.
- Požadovanú hubicu zasuňte do otvoru vpredu na záchytnej nádobe a pevne ju stlačte.
- Pri vyberaní hubice túto vytiahnite zo záchytnej nádoby.

Zapnutie a vypnutie prístroja (obrázok 3)

- Spínač ZAP/VYP posuňte dopredu. Indikátor prevádzkového stavu svieti a zobrazuje, že prístroj je v prevádzke.
- Na vypnutie prístroja posuňte spínač ZAP/VYP naspäť.

Vysávanie kvapalín (obrázok 4)

Pozor!
Vysávajte len malé množstvá kvapalín, pri vysávaní ktorých netreba počítať so striekajúcou vodou. Pri vysávaní kvapalín dbajte na to, aby
- ste prístroj vždy držali približne v uhle 45°, nasávacím otvorom nadol,
- sa prístroj nenatriasal ani nepreklápal,
- ste nevysali viac kvapaliny, ako je značka MAX na záchytnej nádobe!

V opačnom prípade sa môže kvapalina dostať do jednotky motora a poškodiť ju.

- Pri vysávaní kvapalín zasuňte hubicu na vysávanie kvapalín do otvoru na záchytnej nádobe.
- Počas vysávania držte prístroj približne v uhle 45°, nasávacím otvorom nadol.
- Keď budete hotový, vyprázdnite záchytnú nádobu do výlevky.
- Dbajte pritom na to, aby sa kvapalina nedostala do jednotky motora.

Čistenie a starostlivosť

Výstraha!
Hrozí nebezpečenstvo zásahu elektrickým prúdom kvôli vlhkosti! Prístroj, sieťový diel a pripojovací kábel neponárajte do vody a ani ich nečistite pod tečúcou vodou.

Pozor!
- Pred čistením prístroj vždy vypnite a odpojte od elektrickej siete.
- Nepoužívajte ani špongie s drsnou stranou, ani abrazívne čistiace prostriedky, aby ste nepoškodili povrch prístroja.

Vyprázdnenie a čistenie záchytnej nádoby, držiaka filtra a prachového filtra (obrázok 5)

- Zatlačte na blokovacie tlačidlo a z prístroja zložte záchytnú nádobu.
- Vyberte prachový filter a držiak filtra.
- Záchytnú nádobu vyprázdnite do smetného koša alebo, ak ste vysávali kvapalinu, vylejte ju do výlevky.
- Prachový filter vyklepte.
- Záchytnú nádobu a držiak filtra vyčistite zvnútra a zvonku navlhčenou handričkou.
- Všetky diely nechajte kompletne vyschnúť.
- Držiak filtra vložte do záchytnej nádoby a opatrne ho pevne stlačte.
- Do držiaka filtra vložte prachový filter. Dbajte na to, aby sa vodiace časti prachového filtra nachádzali v príslušnom výreze na držiaku filtra.
- Záchytnú nádobu nasaďte na prístroj tak, aby na spodnej časti výrez na záchytnej nádobe zasahoval do predného výstupku prístroja.
- Záchytnú nádobu potom vyklopte nahor, až počuteľne zapadne.

Čistenie prístroja

- Vonkajšiu stranu jednotky motora čistite len pomocou jemne navlhčenej handričky a potom ju starostlivo utrite dosucha.

Čistenie hubíc

- Hubice čistite len pomocou jemne navlhčenej handričky a potom ich starostlivo utrite dosucha.

Montáž držiaka na stenu (obrázok 6)

Aby ste mali svoj ručný vysávač vždy poruke, môžete namontovať pribalený držiak na stenu a prístroj na ňom účelne uschovávať aj spolu s hubicami.

- Na umiestnenie držiaka na stenu vyvŕtajte do steny vodorovne dva otvory vo vzdialenosti 45 mm (priemer vrtáka 6 mm).
- Vložte do nich priložené rozperky.
- Držiak na stenu priskrutkujte pomocou oboch priložených skrutiek.
- Na vyrovnanie držiaka na stenu môžete skrutky ešte raz mierne uvoľniť a držiak posunúť trochu nahor alebo nadol.
- Potom skrutky opäť pevne utiahnite.

Skladovanie (obrázok 7)

- Prístroj skladujte na suchom mieste.
- Ak použijete priložený držiak na stenu, môžete na ňom účelne uschovávať svoj ručný vysávač spolu so všetkými hubicami. Prístroj a hubice nasaďte na určené upevnenia na držiaku na stenu.

Likvidácia

Likvidácia obalu

Obal výrobku je vyrobený z materiálov vhodných na recykláciu. Obalové materiály odstraňujte v súlade s ich označením v rámci verejných zberných dvorov, resp. podľa miestnych predpisov.

Likvidácia starého prístroja

Pokiaľ už elektrický prístroj ďalej nechcete používať, bezplatne ho odovzdajte vo verejnom zbernom dvore pre staré elektrické spotrebiče. Staré elektrické spotrebiče sa v žiadnom prípade nesmú likvidovať prostredníctvom zberných smetných nádob (pozri symbol).

Likvidácia akumulátora

Akumulátory a batérie sa nesmú likvidovať v komunálnom odpade (pozri symbol). Ako spotrebiteľ ste zo zákona povinný akumulátory a batérie odovzdať vo verejných zberných dvoroch alebo v predajni. Kompletný elektrický prístroj (s akumulátorom) a len vo vybitom stave preto odovzdajte v zbernom mieste.

Ďalšie pokyny k likvidácii

Váš starý elektrický prístroj odovzdajte tak, aby nebola ovplyvnená jeho ďalšia recyklácia.
Staré elektrické spotrebiče môžu obsahovať škodlivé látky. Pri nesprávnej manipulácii alebo poškodení prístroja môžu tieto pri jeho neskoršej recyklácii spôsobiť ujmu na zdraví alebo znečistiť vodné toky či pôdu.

Technické údaje

Ručný vysávač	
Model	HV-A0701
Vstupné napätie	10 V ⎓ | 500 mA
Príkon	55 W
Trieda ochrany	III
Záchytná nádoba suché nečistoty: kvapaliny:	 300 ml 100 ml
Rozmery prístroja	(dĺžka x šírka x hĺbka) v cm cca 43 x 14 x 17
Akumulátor	Li-Ion | 7,2 V | 2000 mAh
Čas nabíjania	max. 4 – 5 hodín
Prevádzka	cca 15 min
Deklarovaná hodnota emisie hluku tohto spotrebiča je 73 dB(A), čo predstavuje hladinu A akustického výkonu vzhľadom na referenčný akustický výkon 1 pW.	

Sieťový diel	
Vstup	100-240 V ~ | 50/60 Hz max. 0,2 A
Výstup	10 V ⎓ | 500 mA
Dĺžka sieťového kábla	cca 180 cm
Trieda ochrany	II
Podmienky prostredia	len do vnútorných priestorov

Upozornenie:
Možnosť technických a optických zmien.

CE

Záruka

Kaufland vám poskytuje záruku 3 roky, ktorá začína plynúť dňom kúpy.
Zo záruky sú vylúčené poškodenia, ktoré boli spôsobené nerešpektovaním pokynov v návode na obsluhu, nesprávnym používaním, neodborným zaobchádzaním, samovoľnými opravami alebo nedostatočnou údržbou a starostlivosťou.

Уважаеми клиенти,

Поздравяваме Ви с покупката на Вашия нов уред. Избрали сте продукт с прекрасно съотношение цена/качество, който ще Ви доставя много радости.
Преди да използвате уреда, запознайте се с всички инструкции за обслужване и безопасност.
Използвайте уреда само според описанието и за посочените области на приложение. При предаване на уреда на трети лица предайте им и цялата му документация.

Обхват на доставката

- Задвижващ блок на прахосмукачката (A)
- Филтър за прах (B) с държач на филтъра (C)
- Контейнер (D)
- Дюза за фуги (E)
- Дюза за течности (F)
- Захранващо устройство (G)
- Държач за стена (H), вкл. материали за монтаж
- Ръководство за експлоатация

Проверете дали са налице всички части и дали по уреда няма повреди от транспортирането.
Не пускайте в експлоатация повреден уред!
При повреда, моля, обръщайте се към филиал на Kaufland.

Безопасност

Преди да използвате уреда за първи път, прочетете внимателно следните указания за безопасност.
За безопасна употреба следвайте указанията за безопасност по-долу.

Употреба по предназначение

- Уредът е предназначен за почистване само на грапави и гладки подове, респективно повърхности.
- Уредът не е защитен от пръски вода и може да се използва за изсмукване само на малки количества течности. Контейнерът е обозначен с маркировката MAX и не бива да се пълни над нея.
- Не използвайте уреда за изсмукване на големи количества течности или когато има опасност от пръски вода.
- Никога не изсмуквайте с уреда прах от хора или животни.
- Не използвайте уреда на открито.
- Уредът е предназначен само за домашна употреба. Той не е предвиден за промишлено приложение.

- Използвайте уреда само за описаното приложение и с оригиналните принадлежности. Всяка друга употреба или изменение се смятат за несъответстващи на предназначението. Не се поема отговорност за щети, причинени от употреба, несъответстваща на предназначението, или неправилно обслужване.

Безопасност на деца и хора

Предупреждение!
За децата има опасност от задушаване при игра с опаковката! Непременно дръжте опаковката далече от деца.

- Деца на възраст над 8 години, както и възрастни хора с намалени физически, сензорни или ментални способности или с недостатъчно опит и познания могат да използват уреда само под наблюдение или след като са инструктирани относно безопасната му работа и са разбрали произтичащите опасности.
- Деца не трябва да играят с уреда.
- Почистването и обслужването не следва да се извършват от деца, освен ако те не са под контрола на възрастни.

Общи инструкции за безопасност

- Уредът не трябва да се зарежда или използва, когато захранващото устройство, свързващият кабел или уредът са повредени или дефектни.
- Уредът работи с безопасно свръхниско напрежение (SELV) съгласно данните на фабричната табелка на захранващото устройство. Използвайте уреда само с доставеното захранващо устройство.
- Свържете уреда към електрозахранване, чиито напрежение и честота съвпадат с данните от фабричната табелка на захранващото устройство!
- Свържете уреда само към обезопасен контакт, който не е повреден и е инсталиран в съответствие с изискванията.
- Уредът трябва да се използва само с доставените принадлежности.
- Преди да почиствате уреда, винаги го изключвайте от електрическата мрежа.
- Не потапяйте във вода или други течности уреда, захранващото устройство и свързващия кабел.
- Спазвайте инструкциите в раздел „Почистване и поддръжка“.

Безопасност по време на работа

- Не използвайте уреда без филтър за прах, държач на филтъра и контейнер.
- Изсмуквайте течности само при поставена дюза за течности.
- Не използвайте уреда за фин прах, например тонер, гипс, брашно или пепел.
- Не изсмуквайте остри или режещи предмети, например счупени стъкла или пирони.
- Не изсмуквайте с уреда тлеещи или горящи предмети като цигари или гореща пепел.
- Вентилационните отвори на уреда не бива да се покриват.
- Не използвайте уреда, докато акумулаторната батерия се зарежда. Преди да го използвате, винаги го изключвайте от контакта.
- Този уред не трябва да се зарежда в близост до вани, душ-кабини, умивалници или други съдове, които съдържат вода или други течности.
- След всяка употреба изключвайте щекера от контакта.

Безопасност при почистване

- Преди всяко почистване изключвайте уреда и от електрическото захранване.

Преди първото пускане в експлоатация

- Преди първата употреба отстранете всички опаковъчни материали от уреда.
- Заредете акумулаторната батерия за 4 – 5 часа преди първата употреба. Вж. раздел „Зареждане на акумулаторната батерия“.

Зареждане на акумулаторната батерия (фигура 1)

Внимание!

Зареждайте уреда само с доставеното захранващо устройство.

- Уверете се, че уредът е изключен.
- Включете захранващото устройство в обезопасен контакт, който е инсталиран в съответствие с изискванията.
- Пъхнете зареждащия щепсел в предвидения отвор под дръжката.
  - Работният индикатор мига и показва, че акумулаторната батерия се зарежда.
  - Акумулаторната батерия е напълно заредена след максимално време за зареждане от приблизително 4 – 5 часа. Работният индикатор светва.
  - Напълно заредената акумулаторна батерия позволява работа в продължение на приблизително 15 минути.

Забележка:

За по-дълъг експлоатационен живот на акумулаторната батерия:

- Трябва да се избягва пълно изтощаване на акумулаторната батерия.
- Ако не използвате уреда за по-дълъг период от време, на всеки 2 месеца зареждайте напълно акумулаторната батерия.

Изсмукване

Поставяне на дюзите (фиг. 2)

За фуги или за изсмукване на течности са предвидени дюзата за фуги, респ. дюзата за течности. Плоските повърхности могат да се изсмукват особено добре без дюза.

- Уверете се, че уредът е изключен.
- Пъхнете желаната дюза отпред в отвора на контейнера и я притиснете.
- За сваляне на дюзата я изтеглете от контейнера.

Включване и изключване на уреда (фигура 3)

- Преместете превключвателя за вкл./изкл. напред. Работният индикатор свети и показва, че уредът е включен.
- За изключване на уреда преместете превключвателя за вкл./изкл. обратно.

Изсмукване на течности (фиг. 4)

Внимание!

Изсмуквайте само малки количества течност, при които не е възможно образуване на пръски вода. При изсмукването на течности винаги дръжте

- уреда под ъгъл от приблизително 45°, с всмукателния отвор надолу,
- не разтърсвайте и не преобръщайте уреда,
- засмуканата течност не трябва да достига над маркировката MAX върху контейнера!

В противен случай може да попадне течност в задвижващия блок и да го повреди.

- За изсмукване на течности пъхнете дюзата за течности в отвора на контейнера.
- При изсмукването дръжте уреда под ъгъл от приблизително 45°, с всмукателния отвор надолу.
- След като свършите с изсмукването, изпразнете контейнера над мивката.
- Внимавайте да не попадне течност в задвижващия блок.

Почистване и поддръжка

Предупреждение!

При влага има опасност от токов удар! Уредът, захранващото устройство или свързващият кабел да не се потапят във вода или други течности и да не се почистват под течаща вода.

Внимание!

- Винаги изключвайте уреда от електрическата мрежа преди да го почиствате.
- Не използвайте абразивни гъби, нито абразивни почистващи препарати, за да не повредите повърхността на уреда.

Изпразнете и почистете контейнера, държача на филтъра и филтъра за прах (фиг. 5)

- Натиснете бутона за освобождаване и свалете контейнера от уреда.
- Свалете филтъра за прах и държача на филтъра.
- Изпразнете контейнера в кофа за отпадъци или, ако сте изсмуквали течности, над мивката.
- Изтупайте филтъра за прах.
- Почистете контейнера и държача на филтъра отвътре и отвън с навлажнена кърпа.
- Оставете всички части да изсъхнат напълно.
- Поставете държача на филтъра в контейнера и внимателно го притиснете.
- Поставете филтъра за прах в държача на филтъра. Внимавайте водачът върху филтъра за прах да легне в съответната вдлъбнатина върху държача на филтъра.

- Поставете контейнера върху уреда, като така го плъзнете отдолу, че вдлъбнатината върху контейнера да се захване в издатината на уреда.
- След това вдигнете контейнера нагоре, докато не прищрака.

Почистване на уреда

- Почиствайте външната страна на задвижващия блок само с леко навлажнена кърпа и след това внимателно подсушавайте.

Почистване на дюзите

- Почиствайте дюзите с леко навлажнена кърпа и след това внимателно подсушавайте.

Монтиране на държач за стена (фиг. 6)

За да можете бързо да използвате Вашата ръчна прахосмукачка, можете да монтирате доставения държач за стена и да съхранявате уреда с дюзите по начин, който пести място.

- За да закачите държача за стена, пробийте две дупки в стената водоравно на разстояние от 45 mm (диаметър на свредлото 6 mm).
- Поставете доставените в комплекта дюбели.
- Завинтете здраво държача за стена с помощта на двата винта, доставени в комплекта.
- За да регулирате държача за стена, можете да разхлабите винтовете леко и да преместите държача за стена още нагоре или надолу.
- След това отново завинтете здраво винтовете.

Съхранение (фигура 7)

- Съхранявайте уреда на сухо място.
- Ако използвате доставения държач за стена, можете да съхранявате ръчната си прахосмукачка с дюзите по начин, който пести място. Пъхнете уреда и дюзите в предвидените за това гнезда в държача за стена.

Отстраняване на отпадъците

Изхвърляне на опаковката

Опаковката на продукта е от рециклиращи се материали. Отстранявайте материалите на опаковката в съответствие с обозначението им на обществените места за събиране на отпадъци, респ. според изискванията във Вашата страна.

Отстраняване на непотребния уред

Ако не искате повече да използвате уреда, предайте го безплатно в пункта за събиране на стари електроуреди. В никакъв случай старите електроуреди не трябва да се изхвърлят в контейнера за общи отпадъци (вж. символа).

Изхвърляне на акумулаторната батерия

Акумулаторните и обикновените батерии не могат да се изхвърлят заедно с битовите отпадъци (вж. символа). Като потребител Вие по закон сте задължени да предавате акумулаторните и обикновените батерии в обществените пунктове за събиране или в търговската мрежа. Затова предавайте

целия електрически уред (заедно с акумулаторната батерия) и то само в разредено състояние в пункт за събиране.

Други указания за отстраняване

Предайте стария електроуред така, че да не бъде нарушена възможността за неговата повторна употреба или преработване.
Старите електроуреди могат да съдържат вредни вещества. При неправилна употреба или повреждане на уреда може впоследствие да възникнат щети за здравето или замърсяване на водите и почвите.

Технически данни

Ръчна прахосмукачка	
Модел	HV-A0701
Входно напрежение	10 V ⎓ | 500 mA
Мощност	55 W
Шум	73 dB(A)
Клас на защита	III
Контейнер сухо: мокро:	 300 ml 100 ml
Размери на уреда	(дължина x ширина x дълбочина) в cm ок. 43 x 14 x 17
Акумулаторна батерия	Li-Ion | 7,2 V | 2000 mAh
Време за зареждане	макс. 4 – 5 часа
Продължителност на работа	ок. 15 min

Захранващо устройство	
Вход	100-240 V ~ | 50/60 Hz макс. 0,2 A
Изход	10 V ⎓ | 500 mA
Дължина на захранващия кабел	ок. 180 cm
Клас на защита	II
Условия на околната среда	разрешен само за затворени помещения

Указание:
Възможни са технически или оптични изменения.

CE

Гаранция

Kaufland Ви дава гаранция от 3 години от датата на покупката.
Гаранцията не се отнася за щети, причинени от неспазване на инструкцията за употреба, злоупотреба и неправилно боравене, собственоръчни ремонти или недостатъчно обслужване и грижи.

D

Haben Sie Fragen zur Bedienung des Gerätes?
Schnelle und kompetente Hilfe erhalten Sie über unsere kostenlose Service-Hotline:
✆ 08 00 / 1 52 83 52
(Kostenfrei aus dem deutschen Fest- und Mobilfunknetz)
E-Mail: service@kaufland.de
www.kaufland.de

CZ

Máte dotazy týkající se obsluhy zařízení?
Rychlou a kompetentní pomoc získáte na naší bezplatné servisní lince:
✆ 800 165 894
(Bezplatné volání z pevné i mobilní sítě v rámci České republiky.)
E-mail: service@kaufland.cz
www.kaufland.cz

HR

Imate li pitanja vezano uz uređaj?
Za brzu i stručnu pomoć nazovite našu službu za korisnike na besplatan broj:
✆ 0800/223-223
(Poziv na broj se ne naplaćuje.)
E-pošta: service@kaufland.hr
www.kaufland.hr

PL

Czy masz pytania dot. działania tego urządzenia?
Szybką i fachową pomoc otrzymasz dzwoniąc na naszą bezpłatną infolinię:
✆ 800 300 062 (Bezpłatna infolinia)
e-mail: service@kaufland.pl
www.kaufland.pl

RO MD

Aveți întrebări cu privire la utilizarea aparatului?
Vă stăm la dispoziție prin asistența rapidă și competentă disponibilă gratuit prin hotline-ul nostru:
✆ 0800 080 888
(Număr apelabil gratuit din rețelele: Orange, Vodafone, Telekom, Upc România și RCS&RDS)
e-mail: service@kaufland.ro
www.kaufland.ro

SK

Máte otázky týkajúce sa obsluhy zariadení?
Rýchlu a kompetentnú pomoc získate na našom bezplatnom servisnom linku:
✆ 0800/152 835
(Bezplatne z pevnej telefonnej linky a mobilu.)
E-mail: service@kaufland.sk
www.kaufland.sk

BG

Имате ли въпроси относно използването на уреда?
Бърза и компетентна помощ можете да получите по нашата безплатна сервизна гореща линия:
✆ 0800 12 220
(Обадете ни се безплатно от цялата страна.)
Имейл: service@kaufland.bg
www.kaufland.bg

D Die aktuelle Bedienungsanleitung finden Sie auch unter: **www.kaufland.de**

CZ Aktuální návod k použití je možné nalézt také na adrese: **www.kaufland.cz**

HR Upute za uporabu možete potražiti i na adresi: **www.kaufland.hr**

PL Aktualną instrukcję obsługi można znaleźć również na stronie: **www.kaufland.pl**

RO MD Din acest moment puteți găsi instrucțiunile de utilizare şi pe: **www.kaufland.ro**

SK Aktuálny návod na obsluhu je možné nájsť aj na adrese: **www.kaufland.sk**

BG Актуалното ръководство за употреба можете да намерите също на: **www.kaufland.bg**

Hersteller / Výrobce / Proizvođač / Producent / Producător / Výrobca / Производител:

Kaufland Stiftung & Co. KG,
Rötelstr. 35, 74172 Neckarsulm,
Deutschland, Německo, Njemačka, Niemcy, Germania, Nemecko, Германия

Importator / Distribuitor MD: Kaufland SRL,
str. Sfatul Țării, nr. 29, Chişinău, MD-2012,
Republica Moldova

Дистрибутор: Кауфланд България ЕООД
енд Ко КД, ул. Скопие 1А, 1233 София

Ursprungsland: China / Země původu: Čína / Zemlja podrijetla: Kina / Wyprodukowano w Chinach / Țara de origine: China / Krajina pôvodu: Čína / Страна на произход: Китай

HV-A0701

640 / 1092382 / 4591280

Stand der Informationen • Stav informací • Datum informacija • Stan informacji • Versiunea informațiilor • Stav informácií • Актуалност на информацията: 07 / 2018