SWITCH ON

STAUBSAUGER
VACUUM CLEANER

700 W

D **Bedienungsanleitung**
CZ **Návod k obsluze**
HR **Upute za uporabu**
PL **Instrukcja obsługi**
RO MD **Instrucțiuni de utilizare**
SK **Návod na obsluhu**
BG **Инструкция за употреба**

3 JAHRE GARANTIE · ROKY ZÁRUKA · GODINE JAMSTVA · LATA GWARANCJI · ANI GARANȚIE · ГОДИНИ ГАРАНЦИЯ ·

STAUBSAUGER | VYSAVAČ | USISAVAČ | ODKURZACZ
ASPIRATOR | VYSÁVAČ | ПРАХОСМУКАЧКА

TÜVRheinland ZERTIFIZIERT — Sicherheit Qualität Fertigung überwacht — www.tuv.com ID 1419043590

TÜVRheinland CERTIFIED — Safety Quality Production Controlled — www.tuv.com ID 1419043590

TÜV SÜD GS geprüfte Sicherheit

D	Klappen Sie vor dem Lesen die Seite mit den Abbildungen aus und machen Sie sich anschließend mit allen Funktionen des Gerätes vertraut.
CZ	Před čtením si otevřete stranu s obrázky a potom se seznamte se všemi funkcemi přístroje.
HR	Prije nego što pročitate tekst, otvorite stranicu sa slikama i upoznajte se na osnovu toga sa svim funkcijama uređaja.
PL	Przed przeczytaniem proszę rozłożyć stronę z ilustracjami, a następnie proszę zapoznać się z wszystkimi funkcjami urządzenia.
RO MD	Înainte de a citi instrucțiunile, priviți imaginile şi familiarizați-vă cu toate funcțiile aparatului.
SK	Pred čítaním si odklopte stranu s obrázkami a potom sa oboznámte so všetkými funkciami prístroja.
BG	Преди да прочетете отворете страницата с фигурите и след това се запознайте с всички функции на уреда.

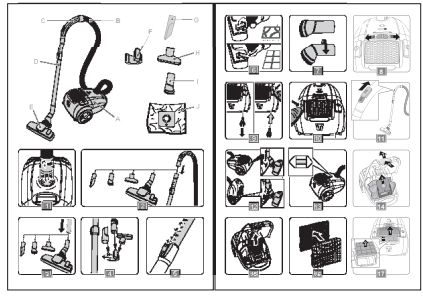

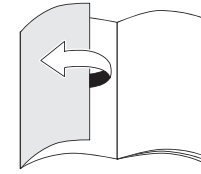

D	Bedienungs- und Sicherheitshinweise	6
CZ	Pokyny pro obsluhu a bezpečnostní pokyny	13
HR	Upute za uporabu i za Vašu sigurnost	20
PL	Wskazówki dotyczące obsługi i bezpieczeństwa	27
RO, MD	Instrucțiuni de utilizare şi de siguranță	34
SK	Pokyny pre obsluhu a bezpečnostné pokyny	41
BG	Инструкции за употреба и безопасност	48

ENERG Y IJA IE IA
енергия · ενεργεια

Switch On VC-B0701

A+++
A++
A+
A
B
C
D

A

ENERGIA · ЕНЕРГИЯ · ΕΝΕΡΓΕΙΑ
ENERGIJA · ENERGY · ENERGIE · ENERGI

25
kWh/annum

ABCDEFG

76dB

ABCDEFG

ABCDEFG

665/2013 - II

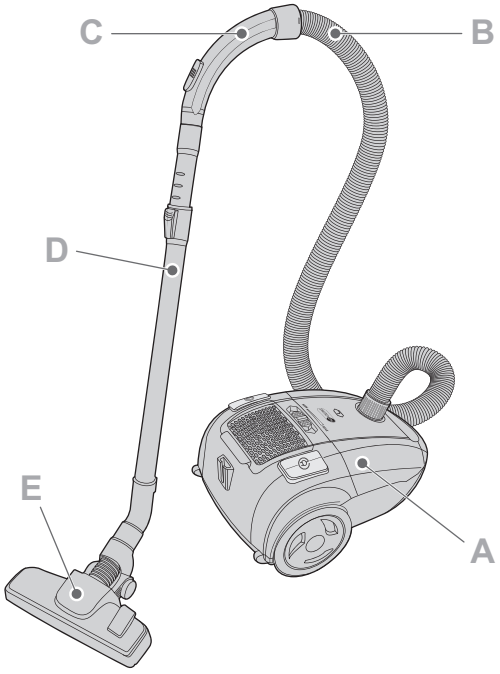
C
B
D
E
A

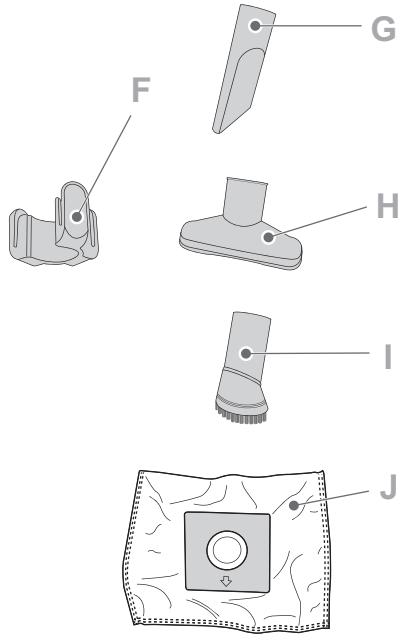
G
F
H
I
J

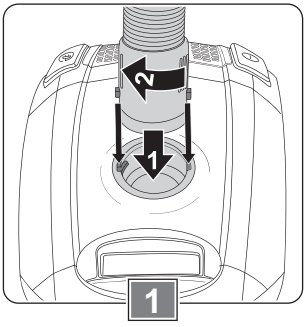
2
1
1

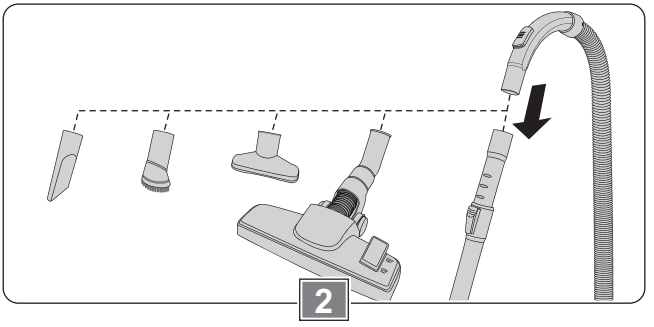
2

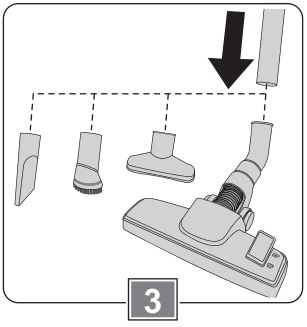
3

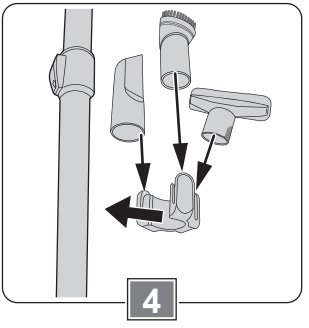
4

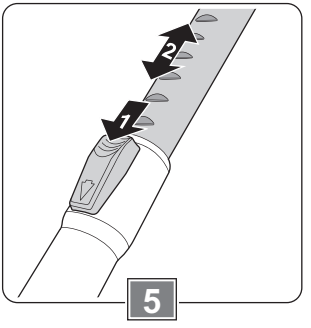
2
1
5

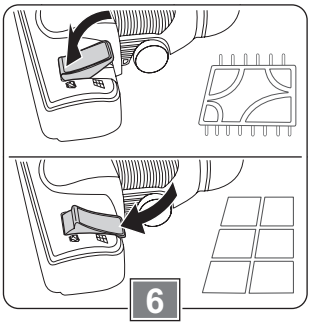
6

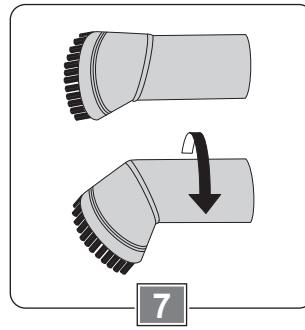
7

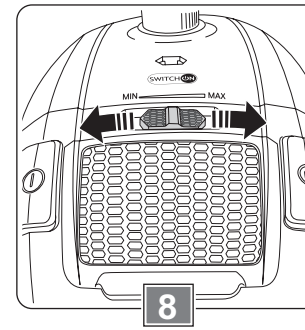
SWITCH ON
MIN
MAX
8

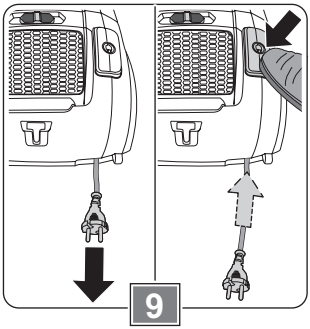
9

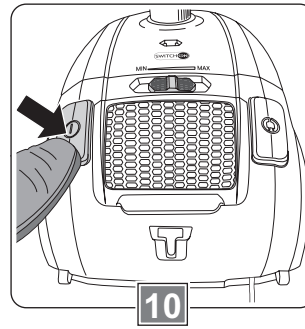
SWITCH ON
MIN
MAX
10

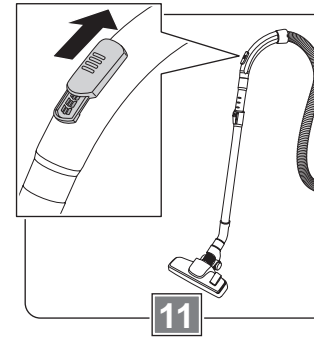
11

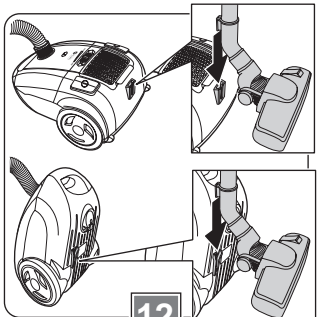
12

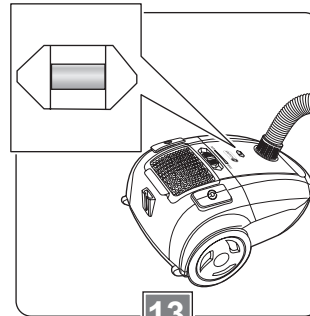
13

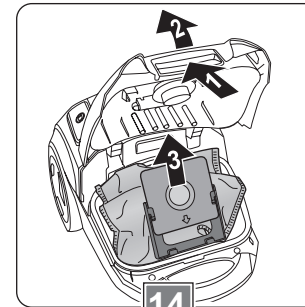
2
1
3
14

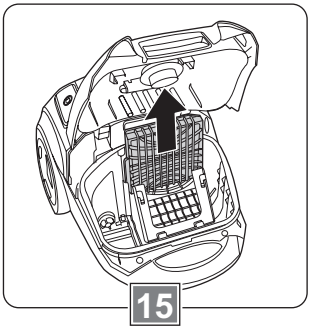
15

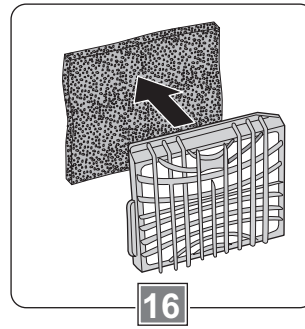
16

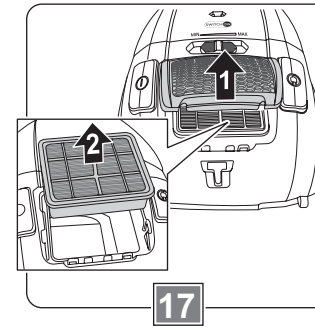
SWITCH ON
MIN
MAX
1
2
17

Sehr geehrte Kundin, sehr geehrter Kunde!

Wir beglückwünschen Sie zum Kauf Ihres neuen Gerätes. Sie haben sich für ein Produkt mit hervorragendem Preis-/Leistungsverhältnis entschieden, das Ihnen viel Freude bereiten wird.
Machen Sie sich vor der Benutzung des Gerätes mit allen Bedienungs- und Sicherheitshinweisen vertraut.
Benutzen Sie das Gerät nur wie beschrieben und für die angegebenen Einsatzbereiche. Händigen Sie alle Unterlagen bei Weitergabe des Gerätes an Dritte mit aus.

Lieferumfang

- Staubsauger (A)
- Schlauch (B) mit Handgriff (C)
- Teleskoprohr (D)
- Bodendüse (E)
- Düsenhalter (F)
- Fugendüse (G)
- Möbeldüse (H)
- Polsterdüse (I)
- 2 Staubbeutel (J)
  (ein Staubbeutel davon ist bereits in das Gerät eingesetzt)
- Bedienungsanleitung

Kontrollieren Sie, ob alle Teile vorhanden sind und überprüfen Sie das Gerät auf Transportschäden.
Nehmen Sie ein beschädigtes Gerät nicht in Betrieb!
Im Schadensfall wenden Sie sich bitte an eine Kaufland-Filiale.

Sicherheit

Lesen Sie die folgenden Sicherheitshinweise sorgfältig, bevor Sie das Gerät zum ersten Mal verwenden.
Für einen sicheren Gebrauch, befolgen Sie alle nachfolgenden Sicherheitshinweise.

Bestimmungsgemäße Verwendung

- Das Gerät ist ausschließlich zum Saugen von trockenen (rauen und glatten) Böden bzw. Oberflächen bestimmt.
- Saugen Sie nie Personen oder Tiere mit dem Gerät ab.
- Verwenden Sie das Gerät nicht im Freien.
- Das Gerät ist nur für den Einsatz in privaten Haushalten bestimmt. Es ist nicht für den gewerblichen Gebrauch vorgesehen.
- Benutzen Sie das Gerät nur für den beschriebenen Anwendungsbereich und mit dem originalen Zubehör. Jede andere Verwendung oder Veränderung des Gerätes gilt als nicht bestimmungsgemäß. Für aus bestimmungswidriger Verwendung oder falscher Bedienung entstandene Schäden wird keine Haftung übernommen.

Sicherheit von Kindern und Personen

Warnung!
Erstickungsgefahr für Kinder beim Spielen mit Verpackungsmaterial! Verpackungsmaterial unbedingt von Kindern fernhalten.

- Dieses Gerät können Kinder im Alter ab 8 Jahren sowie Personen mit verminderten physischen, sensorischen oder mentalen Fähigkeiten oder Mangel an Erfahrung und Wissen benutzen, wenn sie beaufsichtigt werden oder bezüglich des sicheren Gebrauchs des Gerätes unterwiesen wurden und die daraus resultierenden Gefahren verstanden haben.
- Kinder dürfen nicht mit dem Gerät spielen.
- Reinigung und Benutzerwartung dürfen nicht von Kindern durchgeführt werden, es sei denn, sie werden beaufsichtigt.

Allgemeine Sicherheit

- Das Gerät darf nicht verwendet werden, wenn Netzkabel oder Gehäuse beschädigt sind.
- Ist das Netzkabel beschädigt, darf es nur durch eine autorisierte Reparaturdienststelle ersetzt werden, um Gefährdungen zu vermeiden.
- Das Gerät darf nur mit den mitgelieferten Zubehörteilen betrieben werden.
- Trennen Sie das Gerät immer vom Stromnetz, wenn Sie es unbeaufsichtigt lassen, bevor Sie Zubehörteile aufsetzen oder entfernen und bevor Sie das Gerät reinigen.
- Tauchen Sie das Gerät nicht in Wasser oder in andere Flüssigkeiten und reinigen Sie es nicht unter fließendem Wasser.
- Beachten Sie den Abschnitt „Reinigen und Pflegen“.

Sicherheit beim Aufstellen und Anschließen

- Schließen Sie das Gerät nur an eine Stromversorgung an, deren Spannung und Frequenz mit den Angaben auf dem Typenschild übereinstimmen! Das Typenschild befindet sich an der Unterseite des Gerätes.
- Schließen Sie das Gerät nur an eine unbeschädigte, vorschriftsmäßig installierte Schutzkontaktsteckdose an.

Sicherheit während des Betriebes

- Verwenden Sie das Gerät nicht ohne Staubbeutel, Motorschutzfilter oder Abluftfilter.
- Saugen Sie kein Wasser oder andere Flüssigkeiten und keinen feuchten Schmutz auf. Lassen Sie feucht gereinigte Böden und Teppiche vor dem Absaugen vollständig trocknen.
- Verwenden Sie das Gerät nicht für feinen Staub, wie z. B. Toner, Gips, Mehl oder Asche.

- Saugen Sie keine spitzen oder scharfen Gegenstände, wie z. B. Glassplitter oder Nägel auf.
- Saugen Sie keine glühenden oder brennenden Gegenstände, wie Zigaretten oder heiße Asche mit dem Gerät auf.
- Benutzen Sie weder das Kabel noch den Schlauch zum Tragen / Transportieren des Gerätes.
- Vermeiden Sie das Quetschen und häufiges Überfahren des Kabels und ziehen Sie das Kabel nicht über scharfe Kanten.
- Ziehen Sie nach jedem Gebrauch den Netzstecker.

Sicherheit bei der Reinigung

- Schalten Sie das Gerät vor jeder Reinigung aus und trennen Sie es vom Stromnetz.

Vor der ersten Inbetriebnahme

- Entfernen Sie vor dem ersten Gebrauch alle Verpackungsmaterialien vom Gerät.

Zubehör

Bodendüse

Zum Absaugen von Hartböden (Symbol) oder von Teppichen und Teppichböden (Symbol).

Polsterdüse

Zum Absaugen von Polstern, Kissen, Matratzen, Gardinen, etc.

Fugendüse

Zum Aussaugen von Falten, Fugen und Ecken.

Möbeldüse

Zum Absaugen von Fußbodenleisten, Möbeln und empfindlichen Gegenständen.

Düsenhalter

Mit dem Düsenhalter können Polster-, Fugen- und Möbeldüse griffbereit am Teleskoprohr befestigt werden.

Gerät zusammensetzen

Schlauch einstecken und abnehmen (Bild 1)

- Stecken Sie das Ende des Schlauches so in die Öffnung am Gerät, dass die Auskerbungen am Schlauchende in die Aussparungen in der Öffnung greifen.
- Drehen Sie den Schlauch im Uhrzeigersinn, bis er spürbar einrastet.
- Zum Abnehmen des Schlauches, drehen Sie das Schlauchende gegen den Uhrzeigersinn und ziehen den Schlauch aus der Öffnung.

Düsen aufsetzen

a) am Handgriff (Bild 2)

- Stecken Sie je nach Verwendungszweck
  - entweder das Teleskoprohr mit der größeren Öffnung
  - oder eine der Düsen mit der runden Öffnung an den Handgriff.

b) am Teleskoprohr (Bild 3)

- Stecken Sie das Teleskoprohr an den Handgriff.
- Stecken Sie anschließend die gewünschte Düse mit der runden Öffnung an das andere Ende des Teleskoprohres.

Düsenhalter anbringen (Bild 4)

- Klemmen Sie den Düsenhalter seitlich an den unteren, dickeren Teil des Teleskoprohres.
- Stecken Sie die Polster-, die Fugen- und die Möbeldüse an den Düsenhalter.

Arbeiten mit dem Gerät

Teleskoprohr einstellen (Bild 5)

- Schieben Sie mit der einen Hand die Entriegelungstaste am Teleskoprohr nach unten.
- Ziehen Sie gleichzeitig mit der anderen Hand den oberen Teil des Rohres heraus.
- Lassen Sie das Teleskoprohr in die passende Stufe einrasten, indem Sie die Entriegelungstaste loslassen.

Umschaltbare Bodendüse einstellen (Bild 6)

- Stellen Sie den Kippschalter an der Bodendüse auf das Symbol für die benötigte Bodenart:

  für Hartböden, z. B. Parkett

  für Teppiche und Teppichböden

Möbelpinsel einstellen (Bild 7)

- Drehen Sie den Möbelpinsel in die passende Position:
  - abgewinkelt eignet er sich, um Fußbodenleisten oder die Oberseite von hohen Möbeln abzusaugen.
  - in gerader Position können empfindliche Gegenstände abgesaugt werden.

Saugleistung einstellen (Bild 8)

- Stellen Sie mit dem Schieberegler die gewünschte Saugleistung ein. Sie können die Saugleistung auch jederzeit während des Saugens anpassen.

Kabel ab- und aufrollen (Bild 9)

- Ziehen Sie das Netzkabel maximal bis zur roten Kabelmarkierung aus dem Gerät.
- Zum Aufrollen des Kabels, drücken und halten Sie die Aufrolltaste.

Gerät ein- und ausschalten (Bild 10)

- Stecken Sie den Netzstecker in eine unbeschädigte, vorschriftsmäßig installierte Schutzkontaktsteckdose.
- Drücken Sie auf die Ein/Aus-Taste, um das Gerät einzuschalten.
- Zum Ausschalten des Gerätes drücken Sie erneut die Ein/Aus-Taste.

Nebenluftregler verwenden (Bild 11)

Mit dem Nebenluftregler können Sie ein Festsaugen vermeiden oder eine bereits festgesaugte Düse lösen.

- Öffnen Sie bei Bedarf den Nebenluftregler am Handgriff des Gerätes.
- Wenn Sie keine Nebenluft mehr benötigen, schließen Sie den Nebenluftregler wieder.

Nach dem Gebrauch

- Schalten Sie das Gerät nach dem Gebrauch aus.
- Ziehen Sie den Netzstecker aus der Steckdose.
- Lassen Sie das Gerät vollständig abkühlen.
- Nehmen Sie die Zubehörteile vom Gerät ab, wenn nötig.

Park- und Verstausystem nutzen (Bild 12)

Das horizontale und vertikale Park- und Verstausystem ermöglicht es, den Schlauch zusammen mit dem Teleskoprohr und der Bodendüse in stabiler Lage platzsparend aufzubewahren.

- Schieben Sie dazu die Bodendüse von oben in eine der beiden Parkhalterungen am Gerät.

Reinigen und Pflegen

Überprüfen Sie das Gerät nach jedem Gebrauch auf Beschädigungen. Verwenden Sie ein beschädigtes Gerät nicht weiter.

Warnung!
Stromschlaggefahr durch Nässe! Das Gerät
- nicht in Wasser tauchen;
- nicht unter fließendes Wasser halten.

Achtung! Verwenden Sie weder Scheuerschwämme noch scheuernde Reinigungsmittel, damit die Oberfläche des Gerätes nicht beschädigt wird.

Staubbeutel wechseln (Bild 13 + 14)

Wenn die Staubbeutel-Wechselanzeige rot ist, muss der Staubbeutel gewechselt werden.

- Greifen Sie in den Verriegelungsgriff und ziehen Sie leicht an, um den Deckel des Staubbeutelfaches zu öffnen.
- Entnehmen Sie den Staubbeutel.
- Schieben Sie einen neuen Staubbeutel in Pfeilrichtung bis zum Anschlag in den Halter am Gerät.
- Klappen Sie den Deckel des Staubbeutelfaches nach unten und drücken Sie ihn an, bis er hörbar einrastet.

Achtung! Eine Sperre verhindert das vollständige Schließen des Deckels, wenn kein Staubbeutel eingesetzt ist. Wenden Sie in diesem Fall keine Gewalt an!

Gerät und Düsen reinigen

- Reinigen Sie die Außenseite und das Staubbeutelfach des Gerätes nur mit einem leicht angefeuchteten Tuch und trocknen Sie danach alles sorgfältig ab.
- Reinigen Sie die Düsen nur mit einem leicht angefeuchteten Tuch und trocknen Sie diese danach sorgfältig ab.

EPA-Abluftfilter und Motorschutzfilter reinigen (Bild 15 + 16 + 17)

Achtung! Verwenden Sie keine Reinigungsmittel, da diese die Filter beschädigen.

Wenn die Saugleistung Ihres Staubsaugers nachlässt, müssen der EPA-Abluftfilter und der Motorschutzfilter gereinigt werden.

- Öffnen Sie das Staubbeutelfach und entnehmen Sie den Staubbeutel.
- Entnehmen Sie anschließend den Motorschutzfilter samt Halterung, indem Sie diese nach oben aus der Führung ziehen.
- Nehmen Sie den Motorschutzfilter aus der Halterung.
- Nehmen Sie die Abdeckung des Faches für den EPA-Abluftfilter ab und entnehmen Sie den Abluftfilter.
- Reinigen Sie beide Filter in kaltem, klarem Wasser. Verwenden Sie keine Reinigungsmittel.
- Tupfen Sie die Filter vorsichtig mit einem fusselfreien Tuch trocken.

- Lassen Sie die Filter anschließend vollständig trocknen.
- Legen Sie den Motorschutzfilter wieder in die Halterung ein und achten Sie darauf, dass die weiße Seite des Filters nach oben zeigt.
- Setzen Sie den EPA-Abluftfilter und den Motorschutzfilter samt Halterung wieder in das Gerät ein und schließen Sie die Fächer von Staubbeutel und Abluftfilter.

Gerät transportieren

- Transportieren Sie das Gerät immer am Tragegriff.
- Achten Sie beim Transport darauf, dass das Gerät keinen Schlägen oder Vibrationen ausgesetzt und dadurch beschädigt wird.

Aufbewahrung

- Ziehen Sie nach jedem Gebrauch den Netzstecker.
- Rollen Sie das Kabel komplett auf.
- Schieben Sie das Teleskoprohr gegebenenfalls ganz ein.
- Befestigen Sie den Schlauch mitsamt Teleskoprohr und Bodendüse am Gerät, siehe hierzu „Park- und Verstausystem nutzen“.
- Lagern Sie das Gerät an einem trockenen Ort.

Entsorgung

Verpackung entsorgen

Die Produktverpackung besteht aus recyclingfähigen Materialien. Entsorgen Sie die Verpackungsmaterialien entsprechend ihrer Kennzeichnung bei den öffentlichen Sammelstellen bzw. gemäß den landesspezifischen Vorgaben.

Altgerät entsorgen

Wenn Sie das Elektrogerät nicht mehr verwenden wollen, geben Sie es bei einer öffentlichen Sammelstelle für Elektroaltgeräte kostenlos ab. Elektroaltgeräte dürfen in keinem Fall in die Restabfalltonnen gegeben werden (siehe Symbol).

Weitere Entsorgungshinweise

Geben Sie das Elektroaltgerät so zurück, dass seine spätere Wiederverwendung oder Verwertung nicht beeinträchtigt wird. Elektroaltgeräte können Schadstoffe enthalten. Bei falschem Umgang oder Beschädigung des Gerätes können diese bei der späteren Verwertung des Gerätes zu Gesundheitsschäden oder Gewässer- und Bodenverunreinigungen führen.

Technische Daten

Modell	VC-B0701
Staubsaugerart	Universalstaubsauger
Spannung	220-240 V~
Frequenz	50/60 Hz
Leistung	700 W
Geräusch	76 dB(A)
Nutzbares Staubbeutel Volumen	ca. 1,8 l
Staubbeutel-Typ	z. B. Swirl® Y 101® MicroPor® Plus
Geräteabmessung	(Länge x Breite x Tiefe) ca. 44 x 35 x 25 cm
Aktionsradius	ca. 8,8 m
Länge des Netzkabels	ca. 6 m
Energieeffizienzklasse	A
Staubemissionsklasse	A
Jährlicher Energieverbrauch	25 kWh
Staubaufnahme auf Teppich: auf Hartboden:	C A

Hinweise:
Technische und optische Änderungen sind möglich.

Swirl®, Y 101® und MicroPor® Plus sind registrierte Warenzeichen eines Unternehmens der Melitta Gruppe.

CE

Garantie

Kaufland gewährt Ihnen ab dem Kaufdatum eine Garantie von 3 Jahren.
Von der Garantie ausgenommen sind Schäden, die auf Nichtbeachtung der Bedienungsanleitung, missbräuchliche Verwendung, unsachgemäße Behandlung, eigenmächtige Reparaturen oder unzureichende Wartung und Pflege zurückzuführen sind.

Vážená zákaznice, vážený zákazníku!

Gratulujeme vám ke koupi nového přístroje. Rozhodli jste se pro produkt s vynikajícím poměrem ceny a výkonu, který vám bude přinášet mnoho radosti.
Před použitím přístroje se seznamte se všemi pokyny pro obsluhu a bezpečnostními pokyny.
Používejte přístroj jen popsaným způsobem a pro uvedené oblasti použití. Při předání přístroje další osobě jí také předejte všechny podklady.

Rozsah dodávky

- Vysavač (A)
- Hadice (B) s držadlem (C)
- Teleskopická trubice (D)
- Podlahová hubice (E)
- Držák na hubice (F)
- Štěrbinová hubice (G)
- Hubice na nábytek (H)
- Hubice na čalounění (I)
- 2 prachové sáčky (J)
  (jeden z těchto sáčků je již vložen do přístroje)
- Návod k obsluze

Zkontrolujte, zda jsou přítomny všechny díly a přístroj nebyl během přepravy poškozen. Poškozený přístroj neuvádějte do provozu! V případě poškození se prosím obraťte na některou pobočku společnosti Kaufland.

Bezpečnost

Následující bezpečnostní pokyny si pečlivě přečtěte, než přístroj poprvé použijete. Aby přístroj mohl být bezpečně používán, je nutné dodržovat všechny následující bezpečnostní pokyny.

Použití v souladu s určením

- Přístroj je určen výlučně k vysávání suché (hrubé a hladké) podlahy resp. povrchů.
- Nevysávejte s přístrojem osoby nebo zvířata.
- Nepoužívejte přístroj venku.
- Přístroj je určen jen k použití v soukromých domácnostech. Není zamýšlen ke komerčnímu použití.
- Používejte přístroj jen pro popsanou oblast použití a s originálním příslušenstvím. Každé jiné použití nebo změna přístroje je považována za použití v rozporu s určením. Za škody vzniklé následkem použití v rozporu s určením nebo špatné obsluhy nebude převzato ručení.

Bezpečnost dětí a osob

Varování!
Pro děti nebezpečí zadušení při hře s balicím materiálem! Balicí materiál bezpodmínečně ukládejte mimo dosah dětí.

- Tento přístroj mohou používat děti ve věku od 8 let a osoby se sníženými fyzickými, senzorickými nebo mentálními schopnostmi nebo nedostatečnými zkušenostmi a vědomostmi, když tak činí pod dohledem nebo byly zaškoleny pro bezpečné používání přístroje a pochopily případné hrozící nebezpečí.
- S přístrojem si nesmějí hrát děti.
- Čištění a uživatelskou údržbu nesmí provádět děti, ledaže by byly pod dohledem.

Všeobecná bezpečnost

- Přístroj se nesmí používat, pokud je síťový kabel nebo kryt poškozen
- Jestliže je síťový kabel poškozen, smí jej vyměnit jen autorizovaný servis, aby nedošlo k ohrožení.
- Přístroj lze používat pouze s dodaným příslušenstvím.
- Pokud ponecháte přístroj bez dozoru, nasazujete nebo odebíráte příslušenství nebo čistíte přístroj, vždy jej odpojte od napětí.
- Přístroj nesmíte ponořit do vody nebo jiných kapalin a nečistěte jej pod tekoucí vodou.
- Dodržujte část „Čištění a ošetřování“.

Bezpečnost při umístění a připojení

- Připojte přístroj jen k elektrickému napájení, jehož napětí a frekvence se shoduje s údaji na typovém štítku! Typový štítek se nachází na spodní straně přístroje.
- Připojte přístroj jen do nepoškozené, podle předpisů instalované zásuvky s ochranným kontaktem.

Bezpečnost během provozu

- Nepoužívejte přístroj bez prachových sáčků, ochranného filtru motoru nebo výstupního filtru.
- Nevysávejte vodu nebo jiné kapaliny a žádné vlhké nečistoty. Před vysáváním nechejte na mokro vyčištěné podlahy a koberce kompletně vyschnout.
- Nepoužívejte vysavač na jemný prach, jako např. toner, sádru, mouku nebo popel.
- Nevysávejte žádné špičaté nebo ostré předměty, jako např. skleněné střepy nebo hřebíky.
- Nevysávejte přístrojem žádné žhnoucí nebo hořící předměty, jako cigarety nebo horký popel.
- Nepoužívejte ani kabel, ani hadici k nošení / přenášení přístroje.

- Zabraňte skřípnutí a častému přejíždění kabelu a netahejte kabel přes ostré hrany.
- Po každém použití vytáhněte zástrčku ze zásuvky.

Bezpečnost při čištění

- Před každým čištěním přístroj vypněte a odpojte od elektrické sítě.

Před prvním uvedením do provozu

- Před prvním použitím odstraňte z přístroje všechny obalové materiály.

Příslušenství

Podlahová hubice

Pro vysávání tvrdé podlahy (symbol) nebo koberců a kobercových podlah (symbol).

Hubice na čalounění

K vysávání čalounění, polštářů, matrací, záclon atd.

Štěrbinová hubice

Pro vysávání záhybů, štěrbin a rohů.

Hubice na nábytek

Pro vysávání podlahových lišt, nábytku a choulostivých předmětů.

Držák na hubice

Pomocí držáku na hubice lze hubici na čalounění, štěrbinovou hubici a hubici na nábytek upevnit na teleskopickou trubici, aby byly neustále po ruce.

Sestavení přístroje

Vkládání a vyjímání hadice (obrázek 1)

- Zasuňte konec hadice do otvoru přístroje tak, aby výstupky na konci hadice zapadly do vybrání v otvoru.
- Otočte hadici ve směru hodinových ručiček, dokud se citelně nezaaretuje.
- Pro vyjmutí hadice otočte konec hadice proti směru hodinových ručiček a vytáhněte hadici z otvoru.

Nasazování hubic

a) na držadlo (obrázek 2)

- Podle účelu použití nasaďte
  - buď teleskopickou trubici větším otvorem (plastový kroužek)
  - nebo jednu z hubic kulatým otvorem na držadlo.

b) na teleskopickou trubici (obrázek 3)

- Nasaďte teleskopickou trubici na držadlo.
- Poté nasaďte požadovanou hubici kulatým otvorem na druhý konec teleskopické trubice.

Upevnění držáku na hubice (obrázek 4)

- Upněte držák na hubice zboku na spodní, tlustší díl teleskopické trubice.
- Vložte hubici na čalounění, štěrbinovou hubici a hubici na nábytek do držáku na hubice.

Práce s přístrojem

Nastavení teleskopické trubice (obrázek 5)

- Posuňte jednou rukou aretační tlačítko na teleskopické trubici směrem dolů.
- Zároveň vysuňte druhou rukou horní díl trubice.
- Nechejte teleskopickou trubici zaaretovat na vhodné úrovni tak, že pustíte aretační tlačítko.

Nastavení přepínatelné podlahové hubice (obrázek 6)

- Nastavte kolébkový přepínač na podlahové hubici na symbol pro požadovaný druh podlahy:

  pro tvrdou podlahu, např. parkety

  pro koberce a kobercové podlahy

Nastavení kartáče na nábytek (obrázek 7)

- Otočte kartáč na nábytek do vhodné polohy:
  - V zahnuté poloze je vhodný pro vysávání podlahových lišt nebo svrchní strany vysokého nábytku.
  - V rovné poloze lze vysávat choulostivé předměty.

Nastavení sacího výkonu (obrázek 8)

- Nastavte posuvným ovladačem požadovaný sací výkon. Sací výkon lze upravovat také kdykoliv během vysávání.

Odvíjení a navíjení kabelu (obrázek 9)

- Vytáhněte napájecí kabel z přístroje maximálně po červenou značku na kabelu.
- K navinutí kabelu stiskněte a podržte stisknuté tlačítko pro navíjení.

Zapnutí a vypnutí přístroje (obrázek 10)

- Zapojte elektrickou zástrčku do nepoškozené, podle předpisů instalované zásuvky s ochranným kontaktem.
- Pro zapnutí přístroje stiskněte vypínač.
- Pro vypnutí přístroje opětovně stiskněte vypínač.

Použití regulátoru vedlejšího nasávání vzduchu (obrázek 11)

Regulátorem vedlejšího nasávání vzduchu lze zabránit přisávání nebo uvolnit již přisátou hubici.

- Otevřete v případě potřeby regulátor vedlejšího nasávání vzduchu na držadle přístroje.
- Pokud již nepotřebujete žádný vedlejší vzduch, regulátor vedlejšího nasávání vzduchu opět zavřete.

Po použití

- Po použití vypněte přístroj.
- Vytáhněte síťovou zástrčku ze zásuvky.
- Nechejte přístroj úplně vychladnout.
- Odeberte z přístroje části příslušenství, pokud je to nutné.

Využití parkovacího a uskladňovacího systému (obrázek 12)

Horizontální a vertikální parkovací a uskladňovací systém umožňuje uchovávat hadici spolu s teleskopickou trubicí a podlahovou hubicí ve stabilní poloze s úsporou místa.

- Nasuňte za tímto účelem podlahovou hubici shora do jednoho ze dvou parkovacích držáků na přístroji.

Čištění a ošetřování

Po každém použití zkontrolujte přístroj, zda není poškozen. Poškozený přístroj nadále nepoužívejte.

Varování!
Nebezpečí úrazu elektrickým proudem následkem vlhkosti! Přístroj není dovoleno
- ponořit do vody;
- vložit pod tekoucí vodu.

Pozor! Nepoužívejte abrazivní houby ani abrazivní čisticí prostředky, aby se nepoškodil povrch přístroje.

Výměna prachového sáčku (obrázek 13 + 14)

Pokud je ukazatel pro výměnu prachového sáčku červený, musí se prachový sáček vyměnit.

- Pro otevření víka prostoru prachového sáčku vložte ruku do držadla s aretací a zlehka zatáhněte směrem nahoru.
- Vyjměte prachový sáček.
- Zasuňte nový prachový sáček ve směru šipky až nadoraz do držáku přístroje.
- Zaklopte kryt prostoru prachového sáčku a zatlačte na něj, dokud se slyšitelně nezaaretuje.

Pozor! Blokovací mechanismus zabraňuje úplnému uzavření krytu, pokud není vložen žádný prachový sáček. Nepoužívejte v tomto případě násilí!

Čištění přístroje a hubic

- Vnější stranu a prostor prachového sáčku čistěte pouze lehce navlhčeným hadříkem a poté vše pečlivě vysušte.
- Čistěte hubice jen mírně navlhčeným hadříkem a poté je pečlivě vysušte.

Čištění EPA výstupního filtru a ochranného filtru motoru (obrázek 15 + 16 + 17))

Pozor! Nepoužívejte žádné čisticí prostředky, protože by filtr poškodily.

Pokud klesá sací výkon vašeho vysavače, je nutné vyčistit EPA výstupní filtr a ochranný filtr motoru.

- Otevřete prostor prachového sáčku a vyjměte prachový sáček.
- Poté vyjměte ochranný filtr motoru včetně držáku tak, že jej vytáhnete směrem nahoru z vedení.
- Vyjměte ochranný filtr motoru z držáku.
- Odeberte kryt prostoru výstupního filtru EPA a vyjměte výstupní filtr.
- Vyčistěte oba filtry ve studené, čisté vodě. Nepoužívejte žádné čisticí prostředky.
- Vysušte filtry lehkým přitlačováním hadříku bez obsahu vláken.
- Poté nechejte filtr kompletně vyschnout.
- Vložte ochranný filtr motoru opět do držáku a dbejte na to, aby bílá strana filtru ukazovala směrem nahoru.
- Vložte EPA výstupní filtr a ochranný filtr motoru včetně držáku opět do přístroje a zavřete prostory prachového sáčku a výstupního filtru.

Přenášení přístroje

- Přenášejte přístroj vždy za držadlo.
- Při přenášení dbejte na to, abyste přístroj nevystavovali žádným nárazům nebo otřesům, a tím nedošlo k jeho poškození.

Skladování

- Po každém použití vytáhněte zástrčku ze zásuvky.
- Kompletně navíňte kabel.
- Případně zcela zasuňte teleskopickou trubici.
- Upevněte hadici spolu s teleskopickou trubicí a podlahovou hubicí na přístroj, viz „Využití parkovacího a uskladňovacího systému".
- Skladujte přístroj na suchém místě.

Likvidace

Likvidace obalu

Obal produktu sestává z recyklovatelných materiálů. Materiály obalu zlikvidujte podle jejich označení na veřejných sběrných místech, popř. podle předpisů dané země.

Likvidace vysloužilého přístroje

Pokud již nebudete chtít elektrický přístroj používat, bezplatně jej odevzdejte na veřejném sběrném místě pro vysloužilé elektrospotřebiče. Vysloužilé elektrospotřebiče se v žádném případě nesmí dostat do popelnic pro zbytkový odpad (viz symbol).

Další pokyny k likvidaci

Odevzdejte vysloužilý elektrospotřebič v takovém stavu, aby bylo možné jej později použít znovu nebo recyklovat.
Vysloužilé elektrospotřebiče mohou obsahovat škodlivé látky. Při chybném zacházení s přístrojem nebo jeho poškození může při pozdější likvidaci přístroje dojít k poškození zdraví nebo znečištění vod a půdy.

Technické údaje

Model	VC-B0701
Druh vysavače	univerzální vysavač
Napětí	220 - 240 V~
Frekvence	50/60 Hz
Výkon	700 W
Hluk	76 dB(A)
Využitelný objem prachového sáčku	cca 1,8 l
Typ prachového sáčku	např. Swirl® Y 101® MicroPor® Plus
Rozměr přístroje	(výška x šířka x hloubka) cca 44 x 35 x 25 cm
Akční rádius	cca 8,8 m
Délka síťového kabelu	cca 6 m
Třída energetické účinnosti	A
Třída emisí prachu	A
Roční spotřeba energie	25 kWh
Pohltivost prachu na koberci: na tvrdé podlaze:	 C A

Upozornění:
Jsou možné technické a optické změny.

Swirl®, Y 101® a MicroPor® Plus jsou registrované ochranné známky podniku skupiny Melitta.

CE

Záruka

Kaufland vám poskytuje záruku 3 let od data zakoupení.
Záruka se nevztahuje na poškození, které je způsobeno nedodržením návodu k obsluze, použitím v rozporu s určením, neodborným zacházením, svévolnými opravami nebo nedostatečnou údržbou a ošetřováním.

Cijenjeni kupci,

Čestitamo vam na kupnji novog uređaja. Odlučili ste se za proizvod s izvrsnim omjerom cijene i kvalitete koji će vam donijeti puno užitka.
Prije uporabe ovog uređaja upoznajte se sa svim napomenama o njegovoj uporabi i sigurnosti.
Upotrebljavajte uređaj samo kako je to opisano i samo u navedenim područjima primjene. Pri prosljeđivanju uređaja predajte svu dokumentaciju trećim osobama.

Opseg isporuke

- Usisavač (A)
- Crijevo (B) s ručkom (C)
- Teleskopska cijev (D)
- Podni nastavak (E)
- Držač nastavka (F)
- Nastavak za fuge (G)
- Nastavak za namještaj (H)
- Nastavak za prašinu (I)
- Dvije vrećice za prašinu (J)
  (jedna vrećica za prašinu već je umetnuta u uređaj)
- Upute za uporabu

Provjerite jesu li isporučeni svi dijelovi i ima li na uređaju oštećenja tijekom transporta.
Ne koristite oštećeni uređaj!
U slučaju štete obratite se podružnici Kauflanda.

Sigurnost

Pozorno pročitajte sljedeće sigurnosne napomene prije prve uporabe uređaja.
Za sigurnu uporabu slijedite sve sigurnosne napomene navedene u nastavku.

Odgovarajuća uporaba

- Uređaj je namijenjen isključivo usisavanju suhih (grubih i glatkih) podova ili površina.
- Nikada uređajem ne usisavajte osobe ili životinje.
- Nikada ne upotrebljavajte uređaj na otvorenom.
- Uređaj je namijenjen isključivo uporabi u privatnim domaćinstvima. On nije predviđen za komercijalnu uporabu.
- Upotrebljavajte uređaj samo u opisanom području primjene i s originalnim priborom. Svaka druga uporaba ili izmjena uređaja smatra se neodgovarajućom. Ne preuzimamo odgovornost za štete nastale neodgovarajućom uporabom ili pogrešnom uporabom.

Sigurnost djece i osoba

Upozorenje!
Postoji opasnost od gušenja djece pri igranju ambalažnim materijalom! Držite ambalažni materijal izvan dohvata djece.

- Ovaj uređaj smiju upotrebljavati djeca od osam godina i osobe sa smanjenim fizičkim, osjetilnim ili mentalnim sposobnostima ili nedostatkom iskustva i znanja ako su pod nadzorom druge osobe ili ako su u svrhu sigurne uporabe uređaja dobile odgovarajuću poduku te ako su shvatile moguće opasnosti.
- Djeca se ne smiju igrati s uređajem.
- Čišćenje i korisničko održavanje ne smiju obavljati djeca, osim ako su pod nadzorom druge osobe.

Opća sigurnost

- Ne smijete upotrebljavati uređaj ako su priključni kabel ili kućište oštećeni.
- Ako je priključni kabel oštećen, smije ga zamijeniti samo ovlašteni servis da se izbjegnu opasnosti.
- Uređaj smijete upotrebljavati samo s isporučenim dijelovima pribora.
- Uvijek isključite uređaj iz strujne mreže ako ga ostavljate bez nadzora prije nego što postavite ili uklonite dijelove pribora ili očistite uređaj.
- Nikada ne uranjajte uređaj u vodu ili druge tekućine i ne čistite ga pod tekućom vodom.
- Pridržavajte se odlomka "Čišćenje i njega".

Sigurnost pri postavljanju i priključivanju

- Priključite uređaj samo na strujno napajanje koje ima napon i frekvenciju koji se podudaraju s podacima na tipskoj pločici! Tipska pločica nalazi se na donjoj strani uređaja.
- Priključite uređaj samo na neoštećenu, propisno ugrađenu utičnicu sa zaštitnim uzemljenjem.

Sigurnost za vrijeme rada

- Ne upotrebljavajte uređaj bez vrećice za prašinu, zaštitnog filtera motora ili odzračnog filtera.
- Ne usisavajte vodu ili druge tekućine i vlažnu nečistoću. Potpuno osušite vlažno očišćene podove i tepihe prije usisavanja.
- Ne upotrebljavajte uređaj za finu prašinu, npr. za prah iz pisača, gips, brašno ili pepeo.
- Ne usisavajte šiljaste ili oštre predmete kao što su npr. komadići stakla ili čavli.
- Ne usisavajte uređajem plamteće ili goreće predmete kao što su cigarete ili vrući pepeo.
- Ne upotrebljavajte kabel ili crijevo za nošenje/transport uređaja.

- Izbjegavajte gnječenje i često prelaženje preko kabela i ne povlačite kabel preko oštrih rubova.
- Nakon svake uporabe izvucite priključni utikač.

Sigurnost pri čišćenju

- Prije svakog čišćenja isključite uređaj i odspojite ga sa strujne mreže.

Prije prvog puštanja u rad

- Prije prve uporabe uklonite sve materijale za pakiranje s uređaja.

Pribor

Podni nastavak

Za usisavanje tvrdih površina (simbol) ili tepiha i površina prekrivenih tepihom (simbol).

Nastavak za presvučeni namještaj

Za usisavanje presvučenog namještaja, jastuka, madraca, zavjesa itd.

Nastavak za fuge

Za usisavanje nabora, spojeva i kutova.

Nastavak za namještaj

Za usisavanje podnih letvica, namještaja i osjetljivijih predmeta.

Držač nastavka

Držačem nastavka možete uhvatiti i pričvrstiti nastavak za presvučeni namještaj, nastavak za fuge i nastavak za namještaj na teleskopsku cijev.

Sastavljanje uređaja

Postavljanje i uklanjanje crijeva (slika 1)

- Utaknite kraj crijeva u otvor na uređaju tako da ispupčenja na kraju crijeva zahvate u proreze na otvoru.
- Okrenite crijevo u smjeru kazaljke na satu dok zvučno ne sjedne na svoje mjesto.
- Kako biste uklonili crijevo, okrenite kraj crijeva u smjeru suprotnom od kazaljke na satu i povucite crijevo iz otvora.

Postavljanje nastavaka

a) na ručku (slika 2)

- Ovisno o namjeni utaknite
  - ili teleskopsku cijev s većim otvorom (plastični prsten)
  - ili jedan od nastavaka s okruglim otvorom na ručku.

b) na teleskopsku cijev (slika 3)

- Utaknite teleskopsku cijev na ručku.
- Nakon toga utaknite željeni nastavak s okruglim otvorom na drugi kraj teleskopske cijevi.

Postavljanje držača nastavaka (slika 4)

- Stegnite držač nastavka bočno na donji, deblji dio teleskopske cijevi.
- Utaknite nastavak za presvučeni namještaj, nastavak za fuge i nastavak za namještaj na držač nastavka.

Rad s uređajem

Namještanje teleskopske cijevi (slika 5)

- Jednom rukom gurnite tipku za deblokadu na teleskopskoj cijevi prema dolje.
- Istodobno drugom rukom povucite gornji dio cijevi prema van.
- Pustite da teleskopska cijev sjedne na odgovarajući stupanj tako da otpustite tipku za deblokadu.

Namještanje izmjenjivog podnog nastavka (slika 6)

- Postavite nagibnu sklopku na podnom nastavku na simbol za željenu vrstu poda:

za tvrde podove, npr. parket

za tepihe i podove prekrivene tepisima

Namještanje kista za namještaj (slika 7)

- Okrenite kist za namještaj u odgovarajući položaj:
  - pod kutom je prikladan za usisavanje podnih letvica ili gornje strane visokog namještaja.
  - u ravnom položaju možete usisavati osjetljive predmete.

Namještanje usisne snage (slika 8)

- Namjestite klizni regulator na željenu usisnu snagu. Možete uvijek namjestiti usisnu snagu i za vrijeme usisavanja.

Namatanje i odmatanje kabela (slika 9)

- Izvucite priključni kabel iz uređaja maksimalno do crvene oznake kabela.
- Da namotate kabel, pritisnite i držite tipku za namatanje.

Uključivanje i isključivanje uređaja (slika 10)

- Utaknite priključni utikač u neoštećenu, propisno ugrađenu utičnicu sa zaštitnim kontaktom.
- Pritisnite tipku za uključivanje/isključivanje da uključite uređaj.
- Da isključite uređaj, ponovno pritisnite tipku za uključivanje/isključivanje.

Uporaba regulatora sporednog zraka (slika 11)

Regulatorom sporednog zraka možete izbjeći čvrsto usisavanje ili otpustiti već čvrsto usisani nastavak.

- Po potrebi otvorite regulator sporednog zraka na ručki uređaja.
- Ako više ne trebate sporedni zrak, ponovno zatvorite regulator sporednog zraka.

Nakon uporabe

- Nakon uporabe isključite uređaj.
- Izvucite mrežni utikač iz utičnice.
- Ostavite uređaj da se potpuno ohladi.
- Uklonite dijelove nastavka s uređaja ako je to potrebno.

Uporaba sustava parkiranja i spremanja (slika 12)

Vodoravni i okomiti sustav parkiranja i spremanja omogućuje da spremite crijevo zajedno s teleskopskom cijevi i podnim nastavkom u stabilan položaj tako da zauzme malo mjesta.

- Gurnite podni nastavak odozgo u jedan od parkirnih držača na uređaju.

Čišćenje i njega

Nakon svake uporabe provjerite postoje li oštećenja na uređaju. Više ne upotrebljavajte oštećeni uređaj.

Upozorenje!
Opasnost od strujnog udara zbog vlage! Uređaj
- nemojte uranjati u vodu
- nemojte držati pod tekućom vodom.

Pozor! Ne upotrebljavajte abrazivne spužve ili abrazivna sredstva za čišćenje kako ne biste oštetili površinu uređaja.

Zamjena vrećice za prašinu (slika 13 + 14)

Ako je indikator za zamjenu vrećice za prašinu crven, morate zamijeniti vrećicu za prašinu.

- Uhvatite ručku za blokadu i lagano je povucite da otvorite poklopac pretinca za vrećicu za prašinu.
- Izvadite vrećicu za prašinu.
- Umetnite novu vrećicu za prašinu u smjeru strelice do graničnika u držaču na uređaju.
- Zaklopite poklopac pretinca za vrećicu za prašinu i pritisnite ga dok zvučno ne sjedne.

Pozor! Blokada sprečava potpuno zatvaranje poklopca ako nije umetnuta vrećica za prašinu. Ni u kojem slučaju ne primjenjujte silu!

Čišćenje uređaja i nastavaka

- Očistite vanjsku stranu i pretinac za vrećicu za prašinu samo malo navlaženom krpom i nakon toga sve pažljivo osušite.
- Očistite nastavke samo blago navlaženom krpom i nakon toga ih pažljivo osušite.

Čišćenje EPA odzračnog filtra i zaštitnog filtra motora (slika 15 + 16 + 17)

Pozor! Ne upotrebljavajte sredstva za čišćenje zašto što ona oštećuju filtere.

Ako popusti usisna snaga usisavača, morate očistiti EPA odzračni filter i zaštitni filter motora.

- Otvorite pretinac za vrećicu za prašinu i izvadite vrećicu za prašinu.
- Nakon toga izvadite zaštitni filter motora i držač tako da ih povučete prema gore iz vodilice.
- Izvadite zaštitni filter motora iz držača.
- Uklonite poklopac pretinca za EPA odzračni filter i izvadite odzračni filter.
- Očistite oba filtra u hladnoj, čistoj vodi. Ne upotrebljavajte sredstva za čišćenje.
- Pažljivo obrišite filtere krpom bez vlakana.
- Nakon toga ostavite filtere da se potpuno osuše.
- Ponovno umetnite zaštitni filtar motora u držač i pazite da bijela strana filtra pokazuje prema gore.
- Ponovno umetnite EPA odzračni filtar i zaštitni filtar motora s držačem u uređaj i zatvorite pretince za vrećicu za prašinu i odzračni filtar.

Transport uređaja

- Uvijek transportirajte uređaj za ručku za nošenje.
- Pri transportu pazite da uređaj ne bude izložen udarcima ili vibracijama i zbog toga se ošteti.

Čuvanje

- Nakon svake uporabe izvucite priključni utikač.
- Potpuno namotajte kabel.
- Po potrebi potpuno gurnite teleskopsku cijev unutra.
- Pričvrstite crijevo zajedno s teleskopskom cijevi i podnim nastavkom na uređaj, vidi „Uporaba sustava parkiranja i spremanja".
- Čuvajte uređaj na suhom mjestu.

Zbrinjavanje

Zbrinjavanje pakiranja

Pakiranje proizvoda sastoji se od materijala koji se može reciklirati. Zbrinite materijale za pakiranje u skladu s oznakom na javnim sabirnim mjestima ili u skladu s lokalnim propisima.

Zbrinjavanje starog uređaja

Ako više ne želite upotrebljavati električni uređaj, besplatno ga odložite na javnom sabirnom mjestu za električne uređaje. Električni se uređaji nikako ne smiju odlagati u kante za preostali, obični otpad (vidi simbol).

Druge napomene o zbrinjavanju

Odložite električni uređaj tako da to ne utječe na njegovu kasniju ponovnu uporabu ili reciklažu.
Električni uređaji mogu sadržavati štetne tvari. Neodgovarajuća uporaba ili oštećenje uređaja u slučaju kasnije reciklaže uređaja mogu izazvati oštećenje zdravlja ili onečišćenje voda i tla.

Tehnički podaci

Model	VC-B0701
Vrsta usisavača	Univerzalni usisavač
Napon	220-240 V~
Frekvencija	50/60 Hz
Snaga	700 W
Buka	76 dB(A)
Iskoristiva zapremina vrećice za prašinu	ca. 1,8 l
Vrsta vrećice za prašinu	npr. Swirl® Y 101® MicroPor® Plus
Dimenzije uređaja	(dužina x širina x dubina) ca. 44 x 35 x 25 cm
Radijus rada	ca. 8,8 m
Duljina priključnog kabela	ca. 6 m
Razred energetske učinkovitosti	A
Razred ispuštanja prašine	A
Godišnji utrošak energije	25 kWh
Apsorpcija prašine na tepihu: na tvrdom podu:	 C A

Napomene:
Tehničke i optičke izmjene su moguće.

Swirl®, Y 101® i MicroPor® Plus registrirani su zaštitni znaci tvrtke Melitta koncerna.

CE

Jamstvo

Kaufland daje jamstvo od tri godine od datuma kupnje.
Jamstvo ne obuhvaća oštećenja zbog nepridržavanja uputa za uporabu, zlouporabe, nestručne uporabe, popravaka od strane korisnika ili nedostatnog održavanja i nedostatne njege.

Szanowni Klienci!

Gratulujemy zakupu nowego urządzenia. Zdecydowali się Państwo na zakup produktu o doskonałym stosunku ceny do jakości, który sprawi Państwu wiele radości.
Przed rozpoczęciem użytkowania urządzenia należy zapoznać się ze wszystkimi wskazówkami dotyczącymi obsługi oraz bezpieczeństwa.
Urządzenie należy użytkować wyłącznie w opisany sposób oraz wyłącznie w podanym zakresie zastosowań. W przypadku przekazania urządzenia osobom trzecim należy przekazać także całą dokumentację.

Zakres dostawy

- Odkurzacz (A)
- Wąż (B) z rękojeścią (C)
- Rura teleskopowa (D)
- Dysza do odkurzania podłogi (E)
- Uchwyt dyszy (F)
- Wąska dysza (G)
- Dysza do odkurzania mebli (H)
- Dysza do tapicerki (I)
- 2 worki (J)
  (jeden z nich jest już założony do odkurzacza)
- Instrukcja obsługi

Należy sprawdzić, czy wszystkie części zostały dostarczone oraz skontrolować urządzenie pod kątem uszkodzeń transportowych.
Nie używać uszkodzonego urządzenia!
W przypadku stwierdzenia szkód należy zwrócić się do filii Kaufland.

Bezpieczeństwo

Przed pierwszym użyciem urządzenia należy uważnie przeczytać poniższe wskazówki dotyczące bezpieczeństwa.
Aby zapewnić sobie bezpieczeństwo użytkowania, należy przestrzegać wszystkich poniższych wskazówek dotyczących bezpieczeństwa.

Zastosowanie zgodne z przeznaczeniem

- Urządzenie jest przeznaczone wyłącznie do odkurzania suchych (szorstkich oraz gładkich) podłóg/powierzchni.
- Nie stosować urządzenia na ludziach i zwierzętach.
- Nie wolno użytkować urządzenia na zewnątrz.
- Urządzenie przeznaczone jest do użycia w prywatnych gospodarstwach domowych. Nie jest przeznaczone do użytku komercyjnego.
- Należy wykorzystywać urządzenie wyłącznie w określonym zakresie zastosowań i tylko z oryginalnym wyposażeniem. Każde inne zastosowanie lub zmiana

w urządzeniu uważane jest za niezgodne z przeznaczeniem. Nie ponosimy odpowiedzialności za szkody wynikające z zastosowania niezgodnego z przeznaczeniem lub nieprawidłowej obsługi.

Bezpieczeństwo dzieci i osób dorosłych

Ostrzeżenie!
Niebezpieczeństwo uduszenia się dzieci w przypadku zabawy materiałami opakowaniowymi! Należy koniecznie trzymać materiały opakowaniowe poza zasięgiem dzieci.

- Urządzenie może być używane przez dzieci w wieku od 8 lat oraz osoby o ograniczonych zdolnościach fizycznych, sensorycznych czy mentalnych lub takie, którym brakuje wiedzy lub doświadczenia, tylko pod warunkiem, że będą nadzorowane, zostały pouczone na temat bezpiecznego użytkowania urządzenia oraz zrozumiały wynikające z tego zagrożenia.
- Nie dopuścić, by dzieci bawiły się urządzeniem.
- Prace związane z czyszczeniem i pielęgnacją urządzenia nie mogą być przeprowadzane przez dzieci, chyba że są one pod nadzorem osób dorosłych.

Ogólne zasady bezpieczeństwa

- Nie wolno używać produktu, gdy uszkodzone są przewód zasilania lub obudowa.
- Aby uniknąć zagrożeń, uszkodzony przewód zasilania może być wymieniany wyłącznie przez autoryzowany serwis naprawczy.
- Urządzenie może być używane tylko wraz z załączonymi akcesoriami.
- Należy zawsze odłączyć urządzenie od sieci w następujących sytuacjach: przed pozostawieniem urządzenia bez nadzoru, przed montażem lub demontażem akcesoriów oraz przed przystąpieniem do czyszczenia urządzenia.
- Nie należy zanurzać urządzenia w wodzie ani w innych cieczach, nie wolno czyścić go pod bieżącą wodą.
- Należy stosować się do wskazówek zawartych w rozdziale „Czyszczenie i pielęgnacja”.

Bezpieczeństwo podczas ustawiania i podłączania

- Należy podłączać urządzenie wyłącznie do zasilania, którego napięcie i częstotliwość są zgodne z danymi na tabliczce znamionowej! Tabliczka znamionowa znajduje się na spodzie urządzenia.
- Należy podłączyć urządzenie wyłącznie do nieuszkodzonego, prawidłowo zamontowanego gniazdka.

Bezpieczeństwo podczas użytkowania

- Nie używać urządzenia bez założonych worka, filtra chroniącego silnik oraz filtra powietrza wylotowego.
- Nie dopuścić do zassania wody ani innych cieczy, czy wilgotnego kurzu. Przed rozpoczęciem odkurzania odczekać, aż czyszczone na mokro podłogi oraz dywany całkowicie wyschną.
- Nie używać urządzenia do zbierania drobnego pyłu, takiego jak toner, gips, mąka czy popiół.
- Nie dopuścić do zassania szpiczastych czy ostrych przedmiotów, takich jak odłamki szkła czy gwoździe.
- Nie dopuścić do zassania żarzących się czy płonących przedmiotów, takich jak papierosy, czy gorący popiół.
- Przenosząc lub transportując urządzenie nie trzymać go za kabel ani za wąż.
- Unikać miażdżenia oraz częstego przejeżdżania po kablu i nie przeciągać kabla po ostrych krawędziach.
- Po każdym użyciu należy odłączyć urządzenie od zasilania.

Bezpieczeństwo przy czyszczeniu

- Przed każdym czyszczeniem należy wyłączyć urządzenie i odłączyć od zasilania.

Przed pierwszym uruchomieniem

- Przed pierwszym użyciem należy usunąć z urządzenia wszystkie materiały opakowaniowe.

Akcesoria

Dysza do odkurzania podłogi

do odkurzania twardych podłóg (symbol) lub dywanów i wykładzin dywanowych (symbol).

Dysza do tapicerki

do odkurzania tapicerek, poduszek, materacy, firanek, itd.

Wąska dysza

Do odkurzania załamań, spoin oraz rogów.

Dysza do odkurzania mebli

Do odkurzania listew przypodłogowych, mebli i delikatnych przedmiotów.

Uchwyt dyszy

Uchwyt dyszy pozwala na zamocowanie na rurze teleskopowej dyszy do tapicerki, wąskiej dyszy oraz dyszy do odkurzania mebli, dzięki czemu mogą być zawsze pod ręką.

Montaż urządzenia

Podłączanie i odłączanie węża (rys. 1)

- Końcówkę węża należy włożyć do otworu w urządzeniu w taki sposób, aby wycięcia na końcówce węża pasowały do wypustek w otworze.
- Obracać wąż w kierunku zgodnym z ruchem wskazówek zegara do momentu, aż będzie słychać, że się zablokował.

- Aby odłączyć wąż, należy obrócić końcówkę węża w kierunku przeciwnym do ruchu wskazówek zegara i wyciągnąć wąż z otworu.

Zakładanie dyszy

a) do rękojeści (rys. 2)

- W zależności od celu zastosowania założyć na rękojeść
  - albo rurę teleskopową z dużym otworem (pierścień z tworzywa sztucznego)
  - albo jedną z dysz z okrągłym otworem.

b) do rury teleskopowej (rys. 3)

- Założyć rurę teleskopową na rękojeść.
- Następnie założyć wybraną dyszę z okrągłym otworem na drugi koniec rury teleskopowej.

Zakładanie uchwytu dyszy (rys. 4)

- Założyć uchwyt dyszy z boku na dolną, grubszą część rury teleskopowej.
- Umieścić dyszę do tapicerki, wąską dyszę oraz dyszę do odkurzania mebli w uchwycie dyszy.

Praca z urządzeniem

Regulacja rury teleskopowej (rys. 5)

- Jedną ręką przesunąć w dół znajdujący się na rurze teleskopowej przycisk odblokowujący.
- Drugą ręką ciągnąć jednocześnie za górną część rury.
- Po zwolnieniu przycisku odblokowującego zablokować rurę teleskopową na odpowiednim poziomie.

Regulacja dyszy do odkurzania podłogi (rys. 6)

- Przełącznik na dyszy do odkurzania podłogi ustawić na wybrany rodzaj podłogi:
  - w przypadku podłóg twardych, np. parkiet
  - w przypadku dywanów oraz wykładzin dywanowych

Regulacja szczotki do odkurzania mebli (rys. 7)

- Obracać szczotkę do odkurzania mebli do momentu ustawienia jej w odpowiedniej pozycji:
  - ustawiona pod kątem jest odpowiednia do odkurzania listew przypodłogowych lub górnej powierzchni wysokich mebli.
  - Ustawiona na wprost jest odpowiednia do odkurzania delikatnych przedmiotów.

Ustawianie mocy ssania (rys. 8)

- Za pomocą przełącznika przesuwnego ustawić wybraną moc ssania. Moc ssania można regulować także w każdym momencie podczas odkurzania.

Rozwijanie i zwijanie kabla (rys. 9)

- Kabel należy rozwijać maksymalnie do czerwonego oznaczenia.
- Aby zwinąć kabel, należy wcisnąć i przytrzymać przycisk zwijania.

Włączanie i wyłączanie urządzenia (rys. 10)

- Należy podłączyć wtyczkę do nieuszkodzonego, prawidłowo zamontowanego gniazdka elektrycznego.
- Aby włączyć urządzenie, należy wcisnąć przycisk WŁ./WYŁ.

- Aby wyłączyć urządzenie, ponownie wcisnąć przycisk WŁ./WYŁ.

Użycie regulatora szczelinowego (rys. 11)

Regulator szczelinowy pozwala uniknąć przyssania się dyszy do podłoża oraz umożliwia zwolnienie przyssanej dyszy.

- W razie potrzeby otworzyć znajdujący się na rękojeści urządzenia regulator szczelinowy.
- Gdy zmniejszenie mocy ssania nie jest już wymagane, należy zamknąć regulator szczelinowy.

Czynności po użyciu urządzenia

- Po użyciu wyłączyć urządzenie.
- Wyjąć wtyczkę z gniazda sieciowego.
- Odczekać, aż urządzenie całkowicie ostygnie.
- W razie potrzeby zdjąć akcesoria z urządzenia.

Użycie systemu parkowania oraz przechowywania (rys. 12)

Poziomy oraz pionowy system parkowania i przechowywania pozwala na przechowywanie węża, rury teleskopowej oraz dyszy do odkurzania podłogi stabilnie, na niewielkiej powierzchni.

- W tym celu należy wsunąć dyszę do odkurzania podłogi od góry na jeden z uchwytów do parkowania na urządzeniu.

Czyszczenie i pielęgnacja

Po każdym użyciu należy sprawdzić urządzenie pod kątem uszkodzeń. Nie używać uszkodzonego urządzenia.

Ostrzeżenie!
Niebezpieczeństwo porażenia prądem ze względu na wilgoć! Nie wolno:
- zanurzać urządzenia w wodzie,
- trzymać urządzenia pod bieżącą wodą.

Uwaga! Proszę nie stosować gąbek ani środków do szorowania, aby nie uszkodzić powierzchni urządzenia.

Wymiana worka (rys. 13 + 14)

Jeżeli wskaźnik zapełnienia worka jest czerwony, należy wymienić worek.

- Chwycić za uchwyt blokujący i lekko pociągnąć, aby otworzyć pokrywę komory na worek.
- Wyjąć worek.
- Nowy worek wsunąć do oporu w kierunku wskazywanym przez strzałkę w przewidziany do tego celu uchwyt w urządzeniu.
- Następnie zamknąć pokrywę komory na worek i docisnąć, aż będzie słychać, że się zablokowała.

Uwaga! Blokada uniemożliwia całkowite domknięcie pokrywy, gdy nie został włożony worek. W takim przypadku nie należy używać siły!

Czyszczenie urządzenia i dysz

- Zewnętrzną powierzchnię urządzenia oraz komorę na worek czyścić wyłącznie za pomocą lekko wilgotnej ściereczki, a następnie dokładnie osuszyć.
- Dysze czyścić wyłącznie lekko zwilżoną ściereczką, a następnie starannie osuszyć.

Czyszczenie filtra powietrza wylotowego EPA oraz filtra chroniącego silnik (rys. 15 + 16 + 17)

Uwaga! Nie stosować żadnych środków czyszczących, ponieważ uszkadzają one filtr.

Jeżeli moc ssania odkurzacza słabnie, należy oczyścić filtr powietrza wylotowego EPA oraz filtr chroniący silnik.

- Otworzyć komorę na worek i wyjąć worek.
- Następnie wyjąć filtr chroniący silnik razem z elementem mocującym, wyciągając je do góry z prowadnicy.
- Wyjąć filtr chroniący silnik z elementu mocującego.
- Zdjąć osłonę komory na filtr powietrza wylotowego EPA i wyjąć filtr powietrza wylotowego.
- Obydwa filtry oczyścić w zimnej, czystej wodzie. Nie używać środków czyszczących.
- Ostrożnie osuszyć filtr niepozostawiającą włókien ściereczką.
- Następnie odczekać, aż filtry całkowicie wyschną.
- Z powrotem włożyć filtr chroniący silnik w element mocujący i zadbać o to, aby biała strona filtra była zwrócona do góry.
- Ponownie umieścić filtr powietrza wylotowego EPA oraz filtr chroniący silnik wraz z elementem mocującym w urządzeniu i zamknąć komorę na worek i komorę na filtr powietrza wylotowego.

Przenoszenie urządzenia

- Urządzenie należy przenosić, trzymając zawsze za uchwyt.
- Podczas przenoszenia urządzenia należy zadbać o to, aby urządzenie nie było narażone na uderzenia lub wibracje, które mogłoby doprowadzić do uszkodzenia urządzenia.

Przechowywanie

- Po każdym użyciu należy odłączyć urządzenie od zasilania.
- Całkowicie zwinąć kabel.
- W razie potrzeby całkowicie wsunąć rurę teleskopową.
- Zamocować do urządzenia wąż wraz rurą teleskopową oraz dyszą do odkurzania podłogi, patrz „Użycie systemu parkowania oraz przechowywania”.
- Przechowywać urządzenie w suchym miejscu.

Utylizacja

Utylizacja opakowania

Opakowanie produktu wykonane jest z materiałów podlegających recyklingowi. Materiały opakowaniowe należy utylizować zgodnie z ich oznakowaniem w publicznych punktach odbioru odpadów lub zgodnie z wytycznymi obowiązującymi w danym kraju.

Utylizacja zużytego sprzętu

Jeśli nie chcą już Państwo używać swojego urządzenia elektrycznego, należy bezpłatnie oddać je do punktu odbioru zużytego sprzętu. W żadnym wypadku nie wolno wyrzucać zużytych urządzeń elektrycznych do pojemników na odpady nienadające się do ponownego przetworzenia (patrz symbol).

Pozostałe wskazówki dotyczące utylizacji

Należy oddać urządzenie w takim stanie, aby możliwe było jego późniejsze ponowne wykorzystanie lub przetworzenie.
Urządzenia elektryczne mogą zawierać szkodliwe substancje. Nieprawidłowe obchodzenie się lub uszkodzenie urządzenia mogą stwarzać zagrożenia dla zdrowia lub powodować zanieczyszczenie wody lub gleby podczas późniejszego użytkowania.

Dane techniczne

Model	VC-B0701
Rodzaj odkurzacza	Odkurzacz uniwersalny
Napięcie	220-240 V~
Częstotliwość	50/60 Hz
Moc	700 W
Poziom hałasu	76 dB(A)
Użytkowa pojemność worka	ok. 1,8 l
Typ worka	np. Swirl® Y 101® MicroPor® Plus
Wymiary urządzenia	(długość x szerokość x głębokość) ok. 44 x 35 x 25 cm
Zasięg	ok. 8,8 m
Długość przewodu zasilania	ok. 6 m
Klasa efektywności energetycznej	A
Klasa emisji pyłu	A
Roczne zużycie energii	25 kWh
Klasa skuteczności odkurzania dywanów: podłóg twardych:	C A

Wskazówki:
Zastrzegamy sobie możliwość wprowadzenia zmian technicznych oraz w wyglądzie urządzenia.

Swirl®, Y 101® oraz MicroPor® Plus to zarejestrowane znaki towarowe przedsiębiorstwa Melitta.

CE

Gwarancja

Kaufland udziela Państwu gwarancji na 3 lata od daty zakupu.
Gwarancja nie obejmuje szkód związanych z nieprzestrzeganiem instrukcji obsługi, użytkowaniem niezgodnym z przeznaczeniem, nieprawidłowym obchodzeniem się, naprawami przeprowadzanymi na własną rękę lub niewystarczającą konserwacją i pielęgnacją.

Stimate client,

Vă felicităm pentru cumpărarea noului dvs. aparat. Ați decis să alegeți un produs cu un raport calitate-preț excelent care vă va aduce multe satisfacții.
Înainte de utilizarea aparatului familiarizați-vă cu toate instrucțiunile privind operarea și siguranța.
Utilizați aparatul numai în modul descris și numai în scopurile menționate. În cazul transmiterii aparatului unei alte persoane, predați-i, de asemenea, toate documentele aferente acestuia.

Pachetul de livrare

- Aspirator (A)
- Furtun (B) cu mâner (C)
- Țeavă telescopică (D)
- Duză pentru pardoseală (E)
- Suportul duzei (F)
- Duză pentru rosturi (G)
- Duză pentru mobilă (H)
- Duză pentru tapițerie (I)
- 2 saci pentru praf (J)
  (dintre care unul este deja introdus în aparat)
- Instrucțiuni de utilizare

Verificați existența tuturor componentelor și aparatul cu privire la deteriorări survenite în timpul transportului.
Nu puneți în funcțiune aparatul dacă acesta este deteriorat!
În cazul defectării contactați un magazin Kaufland.

Siguranța

Citiți cu atenție următoarele instrucțiuni privind siguranța înaintea primei utilizări a aparatului.
În vederea unei utilizări sigure respectați toate instrucțiunile privind siguranța prezentate în continuare.

Utilizarea conform destinației

- Aparatul este destinat exclusiv aspirării pardoselilor, respectiv suprafețelor uscate (rugoase și mate).
- Nu aspirați niciodată persoane sau animale cu aparatul.
- Nu utilizați aparatul în aer liber.
- Aparatul este destinat exclusiv pentru uz casnic. Aparatul nu este prevăzut pentru utilizarea în scopuri profesionale.
- Folosiți aparatul numai pentru domeniul de utilizare descris și cu accesoriile originale. Orice altă utilizare sau modificare a aparatului sunt considerate ca

fiind neconforme. Producătorul nu răspunde pentru daunele produse ca urmare a utilizării necorespunzătoare sau operării eronate.

Siguranța copiilor și a persoanelor

Avertizare!
Pericol de asfixiere pentru copii la joaca cu materialul de ambalare! Mențineți materialul de ambalare departe de accesul copiilor.

- Acest aparat poate fi utilizat de copii începând cu vârsta de 8 ani, precum și de persoane cu abilități fizice, senzoriale sau mentale reduse sau fără experiență și cunoștințe necesare, dacă sunt supravegheați sau dacă au fost instruiți cu privire la utilizarea sigură a acestui aparat și au înțeles pericolele cu privire la acesta.
- Copiii nu trebuie să se joace cu aparatul.
- Curățarea și acțiunile de întreținere destinate utilizatorului nu sunt permise copiilor decât dacă sunt supravegheați.

Aspecte generale privind siguranța

- Aparatul nu se va utiliza atunci când cablul de alimentare sau carcasa sunt defecte.
- În cazul defectării cablului de alimentare, în vederea evitării pericolelor, acesta se va înlocui numai de către un centru autorizat de reparații.
- Aparatul se va utiliza numai cu accesoriile livrate.
- Aparatul trebuie deconectat întotdeauna de la rețeaua electrică atunci când este lăsat nesupravegheat, înaintea atașării sau îndepărtării accesoriilor și înaintea curățării acestuia.
- Nu introduceți aparatul în apă sau în alte lichide și nu îl curățați sub jet de apă.
- Respectați indicațiile din secțiunea „Curățarea și îngrijirea”.

Siguranța la instalare și conectare

- Conectați aparatul numai la surse de alimentare cu energie electrică ale căror tensiune și frecvență corespund indicațiilor de pe plăcuța de fabricație! Plăcuța de fabricație se află pe partea inferioară a aparatului.
- Conectați aparatul numai la o priză cu contact de protecție instalată corespunzător și nedeteriorată.

Siguranța la utilizare

- Nu utilizați aparatul fără sacul pentru praf, filtrul de protecție a motorului sau filtrul pentru aerul evacuat.

- Nu aspirați apă sau alte lichide și nici impurități umede. Înaintea aspirării așteptați uscarea completă a pardoselilor și covoarelor curățate umed.
- Nu utilizați aparatul pentru praf fin, cum ar fi toner, ghips, făină sau cenușă.
- Nu aspirați obiecte ascuțite sau tăioase, cum ar fi cioburi de sticlă sau ace.
- Nu aspirați cu aparatul obiecte incandescente sau aprinse, cum ar fi țigări sau cenușă fierbinte.
- Pentru transportarea aparatului nu utilizați cablul și nici furtunul.
- Evitați strivirea și traversarea frecventă a cablului și nu îl deplasați peste muchii ascuțite.
- Scoateți ștecherul după fiecare utilizare.

Siguranța la curățare

- Opriți aparatul de fiecare dată înaintea curățării și deconectați-l de la rețeaua electrică.

Înaintea primei puneri în funcțiune

- Îndepărtați toate materialele de ambalare de pe aparat înaintea primei utilizări a acestuia.

Accesorii

Duza pentru pardoseală

Pentru aspirarea pardoselilor dure (simbol) sau a covoarelor și covoarelor de pardoseală (simbol).

Duza pentru tapițerie

Pentru aspirarea tapițeriei, pernelor, saltelelor, perdelelor etc.

Duză pentru rosturi

Pentru aspirarea crăpăturilor, rosturilor și colțurilor.

Duză pentru mobilă

Pentru aspirarea plintelor, mobilei și obiectelor sensibile.

Suportul duzei

Duza pentru tapițerie, duza pentru rosturi și duza pentru mobilă se pot fixa comod la țeava telescopică cu ajutorul suportului duzei.

Asamblarea aparatului

Introducerea și îndepărtarea furtunului (imaginea 1)

- Introduceți capătul furtunului în orificiul de la aparat, astfel încât decupajele de la capătul furtunului să intre în decupajele din orificiu.
- Rotiți furtunul în sens orar până la fixarea sesizabilă a acestuia.
- Pentru îndepărtarea furtunului rotiți capătul furtunului în sens antiorar și scoateți furtunul din orificiu.

Montarea duzei

a) la mâner (imaginea 2)

- În funcție de scopul utilizării, introduceți la mâner
  - fie țeava telescopică cu orificiul mai mare (inelul de plastic),
  - fie una dintre duzele cu orificiul rotund.

b) la țeava telescopică (imaginea 3)

- Introduceți țeava telescopică la mâner.
- Apoi introduceți duza dorită cu orificiul rotund la celălalt capăt al țevii telescopice.

Atașarea suportului duzei (imaginea 4)

- Fixați suportul duzei în lateral, în partea inferioară, mai groasă a țevii telescopice.
- Introduceți duza pentru tapițerie, duza pentru rosturi și duza pentru mobilă la suportul duzei.

Modul de lucru cu aparatul

Reglarea țevii telescopice (imaginea 5)

- Cu o mână glisați în jos tasta de deblocare de la țeava telescopică.
- Concomitent, cu cealaltă mână, scoateți partea superioară a țevii.
- Permiteți ca țeava telescopică să se fixeze în treapta adecvată prin eliberarea tastei de deblocare.

Reglarea duzei reglabile pentru pardoseală (imaginea 6)

- Reglați comutatorul basculant de la duza pentru pardoseală pe simbolul pentru tipul de pardoseală necesar:

pentru pardoseli dure, de exemplu parchet

pentru covoare și covoare de pardoseală

Reglarea periei pentru mobilă (imaginea 7)

- Rotiți peria pentru mobilă în poziția adecvată:
  - în poziție curbată, aceasta este adecvată pentru aspirarea plintelor sau a părții superioare a mobilei înalte.
  - în poziție dreaptă, cu aceasta pot fi aspirate obiectele sensibile.

Reglarea puterii de aspirare (imaginea 8)

- Reglați puterea de aspirare dorită cu ajutorul regulatorului glisant. Puterea de aspirare poate fi adaptată, de asemenea, în timpul aspirării, în orice moment.

Desfășurarea și înfășurarea cablului (imaginea 9)

- Extrageți cablul de alimentare din aparat cel mult până la marcajul roșu al cablului.
- Pentru înfășurarea cablului apăsați și mențineți apăsată tasta de înfășurare.

Pornirea și oprirea aparatului (imaginea 10)

- Introduceți ștecherul într-o priză cu contact de protecție instalată corespunzător și nedeteriorată.
- Apăsați tasta Pornit/Oprit pentru a porni aparatul.
- Pentru a opri aparatul apăsați din nou tasta Pornit/Oprit.

Utilizarea regulatorului pentru aer suplimentar (imaginea 11)

Cu ajutorul regulatorului pentru aer suplimentar poate fi evitată lipirea sau poate fi desfăcută o duză deja lipită.

- Dacă este necesar, deschideți regulatorul pentru aer suplimentar de la mânerul aparatului.
- Dacă nu mai aveți nevoie de aer suplimentar, închideți din nou regulatorul pentru aer auxiliar.

După utilizare

- Opriți aparatul după utilizare.
- Scoateți ștecherul din priză.
- Lăsați aparatul să se răcească complet.
- Dacă este necesar, scoateți accesoriile de la aparat.

Utilizarea sistemului de staționare și depozitare (imaginea 12)

Sistemul orizontal și vertical de staționare și depozitare permite depozitarea împreună a furtunului, țevii telescopice și duzei pentru pardoseală într-o poziție stabilă, într-un spațiu restrâns.

- Pentru aceasta împingeți duza pentru pardoseală de sus într-unul dintre cele două suporturi de staționare de la aparat.

Curățarea și îngrijirea

Verificați aparatul în privința deteriorărilor după fiecare utilizare. Nu mai utilizați aparatul dacă acesta este deteriorat.

Avertizare!
Pericol de electrocutare din cauza umezelii! Aparatul
- nu se va introduce în apă;
- nu se va ține sub jet de apă.

Atenție! Pentru a evita deteriorarea suprafeței aparatului nu utilizați bureți abrazivi și nici substanțe de curățare abrazive.

Înlocuirea sacului pentru praf (imaginea 13 + 14)

Atunci când afișajul pentru înlocuirea sacului pentru praf este roșu, sacul pentru praf trebuie înlocuit.

- Prindeți mânerul de blocare și strângeți-l ușor pentru a deschide capacul compartimentului sacului pentru praf.
- Scoateți sacul pentru praf.
- Introduceți un sac nou pentru praf în direcția săgeții, până la limită, în suportul de la aparat.
- Rabatați capacul compartimentului sacului pentru praf și apăsați-l până la fixarea acestuia cu un zgomot.

Atenție! Un blocaj împiedică închiderea totală a capacului atunci când nu este introdus un sac pentru praf. În acest caz nu forțați!

Curățarea aparatului și a duzelor

- Curățați partea exterioară și compartimentul sacului pentru praf de la aparat numai cu o lavetă ușor umezită și apoi uscați cu grijă toate componentele.
- Curățați duzele numai cu o lavetă ușor umezită și apoi uscați-le cu grijă.

Curățarea filtrului EPA pentru aerul evacuat și a filtrului motorului (imaginea 15 + 16 + 17)

Atenție! Nu utilizați substanțe de curățare, deoarece acestea deteriorează filtrele.

În cazul diminuării puterii de aspirare a aspiratorului, filtrul EPA pentru aerul evacuat și filtrul de protecție a motorului trebuie curățate.

- Deschideți compartimentul sacului pentru praf și scoateți sacul pentru praf.
- Apoi scoateți filtrul de protecție a motorului împreună cu suportul trăgându-le în sus din ghidaj.

- Scoateți filtrul de protecție a motorului din suport.
- Scoateți capacul compartimentului pentru filtrul EPA pentru aerul evacuat și îndepărtați filtrul pentru aerul evacuat.
- Curățați ambele filtre cu apă rece, curată. Nu utilizați substanțe de curățare.
- Tamponați cu atenție filtrele cu o lavetă fără fibre pentru a le usca.
- Apoi lăsați filtrele să se usuce complet.
- Introduceți din nou filtrul de protecție a motorului în suport, având grijă ca latura de culoare albă a filtrului să fie orientată în sus.
- Introduceți din nou filtrul EPA pentru aerul evacuat și filtrul de protecție a motorului împreună cu suportul în aparat și închideți compartimentele sacului pentru praf și filtrului pentru aerul evacuat.

Transportul aparatului

- Transportați aparatul întotdeauna ținându-l de mânerul de transport.
- La transport se va avea în vedere ca aparatul să nu fie supus șocurilor sau vibrațiilor care îl pot deteriora.

Depozitarea

- Scoateți ștecherul după fiecare utilizare.
- Înfășurați cablul complet.
- Dacă este necesar, introduceți complet țeava telescopică.
- Fixați furtunul împreună cu țeava telescopică și duza pentru pardoseală la aparat; în acest scop se va consulta secțiunea „Utilizarea sistemului de staționare și depozitare”.
- Depozitați aparatul într-un loc uscat.

Eliminarea

Eliminarea ambalajului

Ambalajul produsului este fabricat din materiale reciclabile. Eliminați materialele de ambalare în conformitate cu marcajele acestora prin intermediul centrelor publice de colectare, respectiv în conformitate cu prevederile naționale specifice.

Eliminarea aparatelor uzate

Atunci când nu mai doriți să utilizați aparatul electric, predați-l unui centru public de colectare a aparatelor electrice uzate. Aparatele electrice uzate nu trebuie în niciun caz aruncate în containerele pentru gunoi (a se vedea simbolul).

Indicații suplimentare privind eliminarea

Predați aparatul electric uzat fără a afecta refolosirea sau valorificarea a acestuia.
Aparatele electrice uzate pot conține substanțe poluante. În cazul manipulării necorespunzătoare sau deteriorării aparatului, cu ocazia valorificării ulterioare, aceste substanțe pot cauza probleme de sănătate sau infesta apa și solul.

Date tehnice

Model	VC-B0701
Tip de aspirator	Aspirator universal
Tensiunea	220-240 V~
Frecvența	50/60 Hz
Puterea	700 W
Zgomot	76 dB(A)
Volum util sac pentru praf	cca. 1,8 l
Tip sac pentru praf	de exemplu Swirl® Y 101® MicroPor® Plus
Dimensiunile aparatului	(lungime x lățime x adâncime) cca. 44 x 35 x 25 cm
Raza de acțiune	cca. 8,8 m
Lungimea cablului de alimentare	cca. 6 m
Clasa de eficiență energetică	A
Clasa emisiilor de praf	A
Consumul anual de energie	25 kWh
Absorpție praf pe covor: pe pardoseală dură:	C A

Indicații:
Sunt posibile modificări tehnice și vizuale.

Swirl®, Y 101® și MicroPor® Plus sunt mărci înregistrate ale unei firme din cadrul grupului Melitta.

CE

Garanția

Kaufland acordă o garanție de 3 ani de la data cumpărării.
Sunt exceptate de la garanție daunele provocate ca urmare a nerespectării instrucțiunilor de folosire, utilizării abuzive, manipulării necorespunzătoare, reparațiilor neautorizate sau întreținerii și îngrijirii insuficiente.

Vážená zákazníčka, vážený zákazník!

Blahoželáme vám ku kúpe vášho nového prístroja. Rozhodli ste sa pre výrobok s výborným výkonom za vynikajúcu cenu, ktorý vám prinesie veľa radosti.
Pred použitím prístroja sa oboznámte so všetkými pokynmi týkajúcimi sa obsluhy a bezpečnosti.
Prístroj používajte len predpísaným spôsobom a na účely, na ktoré je určený. Pri odovzdávaní výrobku tretej strane jej odovzdajte aj všetky podklady.

Rozsah dodávky

- Vysávač (A)
- Hadica (B) s rukoväťou (C)
- Teleskopická trubica (D)
- Podlahová hubica (E)
- Držiak hubice (F)
- Hubica na škáry (G)
- Hubica na nábytok (H)
- Hubica na čalúnenie (I)
- 2 vrecká na prach (J)
  (jedno z týchto dvoch vreciek na prach je už vložené v prístroji)
- Návod na obsluhu

Skontrolujte, či vám boli dodané všetky diely a či sa prístroj pri preprave nepoškodil.
Poškodený prístroj neuvádzajte do prevádzky!
V prípade poškodenia sa obráťte na niektorú z pobočiek Kaufland.

Bezpečnosť

Predtým, ako prístroj prvý raz použijete, si dôsledne prečítajte nasledujúce bezpečnostné pokyny.
Za účelom bezpečného používania dodržiavajte nasledujúce bezpečnostné pokyny.

Účel použitia

- Prístroj je určený výlučne na vysávanie suchých (drsných a hladkých) podláh, resp. povrchov.
- Prístrojom nikdy nevysávajte osoby alebo zvieratá.
- Prístroj nepoužívajte v exteriéroch.
- Prístroj je určený len na používanie v domácnostiach. Nie je určený na používanie v obchodných prevádzkach.
- Prístroj používajte len na predpísané účely a s originálnym príslušenstvom. Každé iné použitie alebo zmeny na prístroji sú v rozpore s účelom použitia. Na škody vzniknuté používaním v rozpore s účelom použitia alebo škody vzniknuté v dôsledku nesprávnej manipulácie sa nevzťahuje záruka.

Bezpečnosť detí a osôb

Výstraha!
Nebezpečenstvo udusenia detí pri hre s obalovým materiálom! Obalový materiál uchovávajte vždy mimo dosahu detí.

- Tento prístroj môžu obsluhovať deti staršie ako 8 rokov, ako aj osoby so zníženými fyzickými, senzorickými alebo mentálnymi schopnosťami, alebo osoby s malými skúsenosťami a znalosťami, pokiaľ budú pod dohľadom alebo budú poučené o bezpečnom zaobchádzaní s prístrojom a porozumejú z toho vyplývajúcim možným nebezpečenstvám.
- Deti sa nesmú hrať so spotrebičom.
- Čistenie a používateľskú údržbu nesmú vykonávať deti bez dohľadu.

Všeobecná bezpečnosť

- Prístroj sa nesmie používať v prípade poškodenia sieťového kábla alebo krytu.
- V prípade poškodenia sieťového kábla ho smie vymeniť len autorizovaný opravný servis, aby sa zabránilo ohrozeniam.
- Prístroj sa smie prevádzkovať len s dodaným príslušenstvom.
- Prístroj odpojte od siete vždy vtedy, keď ho nechávate bez dozoru, pred montážou alebo demontážou príslušenstva a pred čistením prístroja.
- Prístroj neponárajte do vody alebo do iných tekutín a neumývajte ho pod tečúcou vodou.
- Dodržiavajte informácie uvedené v odseku „Čistenie a starostlivosť“.

Bezpečnosť pri montáži a zapájaní

- Prístroj zapájajte len do takého elektrického zdroja, ktorého napätie a frekvencia zodpovedajú údajom na výrobnom štítku! Výrobný štítok sa nachádza na spodnej časti prístroja.
- Prístroj zapájajte len do nepoškodenej zásuvky, ktorá bola nainštalovaná podľa predpisov.

Bezpečnosť počas obsluhy

- Prístroj nepoužívajte bez vrecka na prach, ochranného filtra motora alebo filtra odpadového vzduchu.
- Nevysávajte vodu, iné tekutiny, ani vlhkú špinu. Vlhko čistené podlahy a koberce nechajte pred vysatím úplne vysušiť.
- Prístroj nepoužívajte na vysávanie jemného prachu, ako je napr. toner, sadra, múka alebo popol.
- Nevysávajte špicaté ani ostré predmety, ako napr. sklenené črepy alebo klince.
- Prístrojom nevysávajte žeravé či horiace predmety, ako sú cigarety alebo horúci popol.
- Na nosenie/prepravu prístroja nepoužívajte kábel ani hadicu.

- Zabráňte stláčaniu a nadmernému prejazdu cez kábel a neťahajte ho cez ostré hrany.
- Po každom použití vytiahnite sieťový kábel zo zásuvky.

Bezpečnosť pri čistení

- Pred každým čistením prístroj vypnite a odpojte ho z elektrickej siete.

Pred prvým uvedením do prevádzky

- Pred prvým použitím odstráňte z prístroja všetky obalové materiály.

Príslušenstvo

Podlahová hubica

Na vysávanie tvrdých podláh (symbol) alebo kobercov a kobercových podláh (symbol).

Hubica na čalúnenie

Na vysávanie čalúnení, matracov, záclon atď.

Hubica na škáry

Na vysávanie záhybov, škár a rohov.

Hubica na nábytok

Na vysávanie podlahových líšt, nábytku a citlivých predmetov.

Držiak hubice

Pomocou držiaka hubice sa môže hubica na čalúnenie, hubica na škáry a hubica na nábytok upevniť na teleskopickej trubici, aby bola vždy poruke.

Zloženie prístroja

Zasunutie a vybratie hadice (obrázok 1)

- Koniec hadice zasuňte do otvoru prístroja tak, aby výrezy na konci hadice zapadli do výrezov v otvore.
- Hadicu otočte v smere hodinových ručičiek, kým počuteľne nezapadne.
- Keď chcete hadicu vybrať, otočte koniec hadice proti smeru hodinových ručičiek a hadicu vytiahnite z otvoru.

Nasadenie hubice

a) na rukoväť (obrázok 2)

- Zastrčte na rukoväť podľa účelu použitia
  - buď teleskopickú trubicu s väčším otvorom (plastový krúžok)
  - alebo jednu z hubíc s kruhovým otvorom.

b) na teleskopickú trubicu (obrázok 3)

- Zastrčte teleskopickú trubicu na rukoväť.
- Následne zastrčte želanú hubicu s okrúhlym otvorom na druhý koniec teleskopickej trubice.

Upevnenie držiaka hubice (obrázok 4)

- Držiak hubice pripevnite zboku k spodnému hrubšiemu dielu teleskopickej trubice.
- Hubicu na čalúnenie, hubicu na škáry a hubicu na nábytok nasaďte na držiak na hubicu.

Práca s prístrojom

Nastavenie teleskopickej trubice (obrázok 5)

- Jednou rukou posuňte odblokovacie tlačidlo na teleskopickej trubici smerom dole.
- Druhou rukou súčasne vytiahnite hornú časť trubice.
- Teleskopickú trubicu nechajte zapadnúť do vhodného stupňa tak, že pustíte odblokovacie tlačidlo.

Nastavenie prepínateľnej podlahovej hubice (obrázok 6)

- Prepínač na podlahovej hubici prepnite na symbol pre požadovaný typ podlahy:

na tvrdé podlahy, napr. parkety

na koberce a kobercové podlahy

Nastavenie kefky na nábytok (obrázok 7)

- Kefku na nábytok otočte do vhodnej pozície:
  - ohnutá sa hodí na vysávanie podlahových líšt alebo vrchnej strany vysokého nábytku.
  - V rovnej pozícii môžete povysávať citlivé predmety.

Nastavenie sacieho výkonu (obrázok 8)

- Pomocou posuvného regulátora nastavte želaný sací výkon. Sací výkon môžete tiež kedykoľvek prispôsobiť počas vysávania.

Odvinutie a navinutie kábla (obrázok 9)

- Sieťový kábel z prístroja vyťahujte maximálne po červenú značku kábla.
- Keď chcete navinúť kábel, stlačte tlačidlo navíjania a podržte ho.

Zapnutie a vypnutie prístroja (obrázok 10)

- Sieťovú zástrčku zapojte do nepoškodenej zásuvky, ktorá bola nainštalovaná podľa predpisov.
- Na zapnutie prístroja stlačte tlačidlo Zap/Vyp.
- Na vypnutie prístroja stlačte znova tlačidlo Zap/Vyp.

Použitie regulátora vedľajšieho vzduchu (obrázok 11)

Pomocou regulátora vedľajšieho vzduchu môžete zabrániť pevnému prisatiu hubice alebo uvoľniť už pevne prisatú hubicu.

- V prípade potreby otvorte regulátor vedľajšieho vzduchu na rukoväti prístroja.
- Ak už viac nepotrebujete vedľajší vzduch, znova zatvorte regulátor vedľajšieho vzduchu.

Po použití

- Po použití prístroj vypnite.
- Sieťovú zástrčku vytiahnite zo zásuvky.
- Prístroj nechajte úplne vychladnúť.
- V prípade potreby z prístroja zložte príslušenstvo.

Použitie parkovacieho a úložného systému (obrázok 12)

Horizontálny a vertikálny parkovací a úložný systém umožňuje uložiť hadicu spolu s teleskopickou trubicou a hubicou na podlahy v stabilnej polohe s úsporou miesta.

- Na tento účel nasuňte hubicu na podlahu zhora do jedného z dvoch parkovacích držiakov na prístroji.

Čistenie a starostlivosť

Po každom použití skontrolujte, či nie je prístroj poškodený. Poškodený prístroj ďalej nepoužívajte.

Výstraha!
Hrozí nebezpečenstvo úrazu elektrickým prúdom kvôli vlhkosti! Prístroj
- neponárajte do vody,
- nedržte pod tečúcou vodou.

Pozor! Nepoužívajte ani špongie s drsnou stranou, ani abrazívne čistiace prostriedky, aby ste nepoškodili povrch prístroja.

Výmena vrecka na prach (obrázok 13 + 14)

Keď je indikátor výmeny vrecka na prach červený, musí sa vrecko na prach vymeniť.

- Ak chcete otvoriť kryt priehradky na vrecko, uchopte blokovaciu páčku a mierne ju vytiahnite.
- Vyberte vrecko na prach.
- Do držiaka na prístroji zasuňte nové vrecko na prach v smere šípky až na doraz.
- Sklopte kryt priehradky na vrecko na prach nadol a zatláčajte ho dovtedy, kým nezačujete počuteľné cvaknutie.

Pozor! Ak nie je vložené žiadne vrecko na prach, úplnému zatvoreniu veka zabraňuje blokovací prvok. V tomto prípade nevyvíjajte žiadne násilie!

Čistenie prístroja a hubíc

- Vonkajšiu stranu a priehradku na vrecko na prach čistite len pomocou jemne navlhčenej handričky a potom všetky diely starostlivo utrite dosucha.
- Hubice čistite len pomocou jemne navlhčenej handričky a potom ich starostlivo utrite dosucha.

Čistenie filtra odpadového vzduchu EPA a ochranného filtra motora (obrázok 15 + 16 + 17)

Pozor! Nepoužívajte žiadne čistiace prostriedky, pretože môžu poškodiť filter.

Keď sací výkon vášho vysávača slabne, musíte vyčistiť EPA filter odpadového vzduchu a ochranný filter motora.

- Otvorte priehradku vrecka na prach a vyberte vrecko na prach.
- Potom spolu s držiakom vyberte ochranný filter motora tak, že ich potiahnete nahor z drážok.
- Ochranný filter motora vyberte z držiaka.
- Kryt priehradky filtra odpadového vzduchu EPA zložte a vyberte filter odpadového vzduchu.
- Obidva filtre vyčistite v studenej, čistej vode. Nepoužívajte žiadne čistiace prostriedky.
- Filtre čistite opatrne nechlpatou handričkou.
- Potom nechajte filter kompletne vyschnúť.
- Ochranný filter motora opäť vložte do držiaka a dbajte na to, aby biela strana filtra ukazovala nahor.
- Filter odpadového vzduchu EPA a ochranný filter motora spolu s držiakom znovu založte do prístroja a zatvorte priehradku

vrecka na prach a priehradku filtra odpadového vzduchu.

Preprava prístroja

- Prístroj prepravujte vždy za rukoväť.
- Pri preprave dbajte na to, aby ste prístroj nevystavili úderom alebo vibráciám a nepoškodili ho tak.

Skladovanie

- Po každom použití vytiahnite sieťový kábel zo zásuvky.
- Kábel úplne zviňte.
- Prípadne celkom zasuňte teleskopickú trubicu.
- Upevnite hadicu aj s teleskopickou trubicou a hubicou na podlahy na prístroji, nato pozri „Použitie parkovacieho a úložného systému".
- Prístroj skladujte na suchom mieste.

Likvidácia

Likvidácia obalu

Obal výrobku je vyrobený z materiálov vhodných na recykláciu. Obalové materiály odstraňujte v súlade s ich označením v rámci verejných zberných dvorov, resp. podľa miestnych predpisov.

Likvidácia starého prístroja

Pokiaľ už elektrický prístroj ďalej nechcete používať, bezplatne ho odovzdajte vo verejnom zbernom dvore pre staré elektrické spotrebiče. Staré elektrické spotrebiče sa v žiadnom prípade nesmú likvidovať prostredníctvom zberných smetných nádob (pozri symbol).

Ďalšie pokyny k likvidácii

Váš starý elektrický prístroj odovzdajte tak, aby nebola ovplyvnená jeho ďalšia recyklácia.
Staré elektrické spotrebiče môžu obsahovať škodlivé látky. Pri nesprávnej manipulácii alebo poškodení prístroja môžu tieto pri jeho neskoršej recyklácii spôsobiť ujmu na zdraví alebo znečistiť vodné toky či pôdu.

Technické údaje

Model	VC-B0701
Druh vysávača	Univerzálny vysávač
Napätie	220-240 V~
Frekvencia	50/60 Hz
Príkon	700 W
Využiteľný objem vrecka na prach	cca 1,8 l
Typ vrecka na prach	napr. Swirl® Y 101® MicroPor® Plus
Rozmery prístroja	(dĺžka x šírka x hĺbka) cca 44 x 35 x 25 cm
Akčný rádius	cca 8,8 m
Dĺžka sieťového kábla	cca 6 m
Trieda energetickej efektívnosti	A
Trieda emisie prachu	A
Ročná spotreba energie	25 kWh
Pohlcovanie prachu na koberci: na tvrdej podlahe:	 C A
Deklarovaná hodnota emisie hluku tohto spotrebiča je 76 dB(A), čo predstavuje hladinu A akustického výkonu vzhľadom na referenčný akustický výkon 1 pW.	

Upozornenia:
Možnosť technických a optických zmien.

Swirl®, Y 101® a MicroPor® Plus sú registrované ochranné značky spoločnosti Melitta.

CE

Záruka

Kaufland vám poskytuje záruku 3 roky, ktorá začína plynúť dňom kúpy.
Zo záruky sú vylúčené poškodenia, ktoré boli spôsobené nerešpektovaním pokynov v návode na obsluhu, nesprávnym používaním, neodborným zaobchádzaním, samovoľnými opravami alebo nedostatočnou údržbou a starostlivosťou.

Уважаеми клиенти,

Поздравяваме Ви с покупката на Вашия нов уред. Избрали сте продукт с прекрасно съотношение цена/качество, който ще Ви доставя много радости.
Преди да използвате уреда, запознайте се с всички инструкции за обслужване и безопасност.
Използвайте уреда само според описанието и за посочените области на приложение. При предаване на уреда на трети лица предайте им и цялата му документация.

Обхват на доставката

- Прахосмукачка (A)
- Маркуч (B) с ръкохватка (C)
- Телескопична тръба (D)
- Дюза за под (E)
- Държач на дюзата (F)
- Дюза за фуги (G)
- Дюза за мебели (H)
- Дюза за тапицерия (I)
- 2 торбички за прах (J)
  (една торбичка за прах е поставена вече в прахосмукачката)
- Ръководство за експлоатация

Проверете дали са налице всички части и дали по уреда няма повреди от транспортирането.
Не пускайте в експлоатация повреден уред!
При повреда, моля, обръщайте се към филиал на Kaufland.

Безопасност

Преди да използвате уреда за първи път, прочетете внимателно следните указания за безопасност.
За безопасна употреба следвайте указанията за безопасност по-долу.

Употреба по предназначение

- Уредът е предназначен за почистване само на сухи (грапави и гладки) подове, респективно повърхности.
- Никога не изсмуквайте с уреда прах от хора или животни.
- Не използвайте уреда на открито.
- Уредът е предназначен само за домашна употреба. Той не е предвиден за промишлено приложение.
- Използвайте уреда само за описаното приложение и с оригиналните принадлежности. Всяка друга употреба или изменение се смятат за несъответстващи на предназначението. Не се поема отговорност за щети, причинени от употреба, несъответстваща на предназначението, или неправилно обслужване.

Безопасност на деца и хора

Предупреждение!
За децата има опасност от задушаване при игра с опаковката! Непременно дръжте опаковката далече от деца.

- Деца на възраст над 8 години, както и възрастни хора с намалени физически, сензорни или ментални способности или с недостатъчно опит и познания могат да използват уреда само под наблюдение или след като са инструктирани относно безопасната му работа и са разбрали произтичащите опасности.
- Деца не трябва да играят с уреда.
- Почистването и обслужването не следва да се извършват от деца, освен ако те не са под контрола на възрастни.

Общи инструкции за безопасност

- Уредът не трябва да се използва, ако са повредени захранващият кабел или корпусът.
- Ако захранващият кабел е повреден, той може да бъде заменен само от оторизиран сервиз, за да се предотвратят опасности.
- Уредът трябва да се използва само с доставените принадлежности.
- Изключвайте непременно уреда и изваждайте щепсела от контакта, когато не работите с него, преди изваждане или поставяне на части обратно или преди почистване на уреда.
- Не потапяйте уреда във вода или други течности и не го почиствайте на течаща вода.
- Спазвайте инструкциите в раздел „Почистване и поддръжка“.

Безопасност при монтаж и свързване

- Свържете уреда към електрозахранване, чийто напрежение и честота съвпадат с данните от етикета за типа! Етикета се намира на долната страна на уреда.
- Свържете уреда само към обезопасен контакт, който не е повреден и е инсталиран в съответствие с изискванията.

Безопасност по време на работа

- Не използвайте уреда без торбичка за прах, филтър за защита на мотора или филтър на изхода.
- Не всмуквайте вода и други течности, както и мокри вещества. Преди изсмукването оставете влажни след почистване подове и килими напълно да изсъхнат.
- Не използвайте уреда за фин прах, например тонер, гипс, брашно или пепел.

- Не изсмуквайте остри или режещи предмети, например счупени стъкла или пирони.
- Не изсмуквайте с уреда тлеещи или горящи предмети като цигари или гореща пепел.
- Не използвайте нито кабела, нито маркуча за носене/транспортиране на уреда.
- Избягвайте прегъването на кабела и често преминаване с колелата през него, не прекарвайте кабела през остри ръбове.
- След всяка употреба изключвайте щекера от контакта.

Безопасност при почистване

- Преди всяко почистване изключвайте уреда и от електрическото захранване.

Преди първото пускане в експлоатация

- Преди първата употреба отстранете всички опаковъчни материали от уреда.

Принадлежности

Дюза за под

За изсмукване на твърди подови настилки (символ) или на килими и мокети (символ).

Дюза за тапицерия

За почистване на тапицерии, възглавници, матраци, пердета и т.н.

Дюза за фуги

За почистване на гънки, фуги и ъгли.

Дюза за мебели

За изсмукване на подови первази, мебели и деликатни предмети.

Държач за дюза

С помощта на държача дюзите за тапицерия, фуги и мебели могат да се закрепват към телескопичната тръба.

Сглобяване на уреда

Поставяне и сваляне на маркуча (фигура 1)

- Поставете края на маркуча в отвора на уреда така, че изпъкналите елементи в края на маркуча да съвпаднат с жлебовете в отвора.
- Завъртете маркуча по посока на часовниковата стрелка, докато се застопори.
- За сваляне на маркуча завъртете края му в посока, обратна на часовниковата стрелка, и изтеглете маркуча от отвора.

Поставяне на дюзите

a) на ръкохватката (фигура 2)

- Поставете на ръкохватката в зависимост от целта на употребата
  - или телескопичната тръба с по-големия отвор (пластмасов пръстен),
  - или една от дюзите с кръглия отвор.

b) на телескопичната тръба (фигура 3)

- Поставете телескопичната тръба на ръкохватката.
- След това на другия край на телескопичната тръба поставете желаната дюза с кръглия отвор.

Закачане на държача за дюзи (фигура 4)

- Закрепете държача за дюзите странично към долната, по-широка част на телескопичната тръба.
- Поставете дюзите за тапицерия, фуги и мебели на държача.

Работа с уреда

Регулиране на дължината на телескопичната тръба (фигура 5)

- С една ръка натиснете бутона за разблокиране на телескопичната тръба надолу.
- Изтегляйте едновременно с това с другата ръка долната част на тръбата.
- Оставете телескопичната тръба да се застопори в подходящата позиция като отпуснете бутона за разблокиране.

Избор на положението на дюзата за под (фигура 6)

- Поставете лостовия превключвател на дюзата за под в положението, съответстващо на символа на необходимия тип на пода:

за твърди подове, например паркет

за килими и мокети

Регулиране на четката за мебели (фигура 7)

- Завъртете четката за мебели в подходящото положение:
  - под ъгъл тя е подходяща за изсмукване на подови первази или горната част на високи мебели.
  - в изправено положение могат да бъдат изсмуквани деликатни предмети.

Настройка на силата на засмукване (фигура 8)

- С помощта на плъзгач-регулатора задайте желаната сила на засмукване. Вие можете да регулирате силата на засмукване и по всяко време, докато изсмуквате праха.

Развиване и навиване на кабела (фигура 9)

- Изтегляйте захранващия кабел от уреда най-много до червената маркировка на кабела.
- За прибиране на кабела натиснете бутона за навиване.

Включване и изключване на уреда (фигура 10)

- Пъхнете щекера в обезопасен контакт, който е инсталиран в съответствие с изискванията.
- За да включите уреда, натиснете бутона Вкл./Изкл.
- За изключване на уреда натиснете отново бутона Вкл./Изкл.

Използване на регулатора със страничен въздух (фигура 11)

С помощта на регулатора със страничен въздух можете да предотвратите засмукване на предмет или да освободите дюза, ако вече е засмукан.

- При необходимост отворете регулатора със страничен въздух на ръкохватката на уреда.
- Когато вече не е необходим страничният въздух, отново затворете регулатора със страничен въздух.

След употреба

- След употреба изключвайте уреда.
- Извадете щепсела от контакта.
- Оставете уреда да се охлади напълно.
- Ако е необходимо, свалете принадлежностите от уреда.

Използване на системата за паркиране и прибиране (фигура 12)

Хоризонталната и вертикална система за паркиране и прибиране позволява съхранението на маркуча заедно с телескопичната тръба и дюзата за под в стабилно и заемащо малко място положение.

- За тази цел вкарайте дюзата за под отгоре в един от фиксаторите на уреда за паркиране.

Почистване и поддръжка

След всяка употреба проверявайте уреда за повреди. Не продължавайте да използвате повреден уред.

Предупреждение!
При влага има опасност от токов удар! Уредът
- не трябва да се потапя във вода;
- не трябва да се държи под течаща вода.

Внимание! Не използвайте абразивни гъби, нито абразивни почистващи препарати, за да не повредите повърхността на уреда.

Смяна на торбичката за прах (фигура 13 + 14)

Когато индикаторът за смяна на торбичката е червен, торбичката за прах трябва да бъде сменена.

- Бръкнете в ръкохватката за блокиране и леко я изтеглете, за да отворите капака на отделението за торбичката за прах.
- Извадете торбичката за прах.
- Вкарайте нова торбичка за прах в държача по посока на стрелката, до отказ.
- Затворете капака на отделението за торбичката за прах и го натиснете, докато са застопори с щракване.

Внимание! Една блокировка възпрепятства пълното затваряне на капака, ако не е поставена торбичка за прах. В никакъв случай не прилагайте сила!

Почистване на уреда и дюзите

- Почиствайте уреда отвън и отделението за торбичката за прах само с леко навлажнена кърпа и след това внимателно ги подсушавайте.
- Почиствайте дюзите само с леко навлажнена кърпа и след това внимателно я подсушавайте.

Почистване на EPA-филтъра за изхода и на защитния филтър за мотора (фигура 15 + 16 + 17)

Внимание! Не използвайте почистващи препарати, тъй като те увреждат филтрите.

Ако засмукващата сила на Вашата прахосмукачка спадне, трябва да се почистят EPA-филтърът на изхода и защитният филтър на мотора.

- Отворете отделението за торбичката за прах и извадете торбичката.
- След това свалете защитния филтър за мотора заедно с държача като го изтеглите нагоре от направляващите канали.
- Извадете филтъра за защита на мотора от държача.
- Свалете капака за отделението за EPA-филтъра за изхода и извадете филтъра за изхода.
- Почистете и двата филтъра със студена, чиста вода. Не използвайте почистващи средства.
- Внимателно подсушете филтрите с неотделяща власинки кърпа.
- След това оставете филтъра да изсъхне напълно.
- Поставете защитния филтър за мотора отново в държача като внимавате бялата страна на филтъра да е нагоре.
- Поставете EPA-филтъра за изхода и защитния филтър за мотора заедно с държача отново в уреда и затворете отделенията за торбичката за прах и филтъра за изхода.

Транспортиране на уреда

- Транспортирайте уреда винаги за дръжката за носене.
- Внимавайте по време на транспорта уредът да не е изложен на удари или вибрации, които могат да го повредят.

Съхранение

- След всяка употреба изключвайте щекера от контакта.
- Навийте изцяло кабела.
- При необходимост приберете напълно телескопичната тръба.
- Закрепете маркуча заедно с телескопичната тръба и дюзата за под, за целта вижте „Използване на системата за паркиране и прибиране“.
- Съхранявайте уреда на сухо място.

Отстраняване на отпадъците

Изхвърляне на опаковката

Опаковката на продукта е от рециклиращи се материали. Отстранявайте материалите на опаковката в съответствие с обозначението им на обществените места за събиране на отпадъци, респ. според изискванията във Вашата страна.

Отстраняване на непотребния уред

Ако не искате повече да използвате уреда, предайте го безплатно в пункта за събиране на стари електроуреди. В никакъв случай старите електроуреди не трябва да се изхвърлят в контейнера за общи отпадъци (вж. символа).

Други указания за отстраняване

Предайте стария електроуред така, че да не бъде нарушена възможността за неговата повторна употреба или преработване.

Старите електроуреди могат да съдържат вредни вещества. При неправилна употреба или повреждане на уреда може впоследствие да възникнат щети за здравето или замърсяване на водите и почвите.

Технически данни

Модел	VC-B0701
Тип на изсмукване на праха	Универсална прахосмукачка
Напрежение	220-240 V~
Честота	50/60 Hz
Мощност	700 W
Шум	76 dB(A)
Полезен обем на торбичката за прах	ок. 1,8 l
Тип на торбичката за прах	напр. Swirl® Y 101® MicroPor® Plus
Размери на уреда	(дължина x ширина x дълбочина) ок. 44 x 35 x 25 cm
Радиус на действие	ок. 8,8 m
Дължина на захранващия кабел	ок. 6 m
Клас на енергийна ефективност	A
Клас на емисии на прах	A
Годишна консумация на енергия	25 kWh
Клас на засмукване на прах от килими: от твърд под:	 C A

Забележки:
Възможни са технически или оптични изменения.

Swirl®, Y 101® и MicroPor® Plus са регистрирани търговски марки на предприятие от групата на Melitta.

CE

Гаранция

Kaufland Ви дава гаранция от 3 години от датата на покупката.
Гаранцията не се отнася за щети, причинени от неспазване на инструкцията за употреба, злоупотреба и неправилно боравене, собственоръчни ремонти или недостатъчно обслужване и грижи.

D

Haben Sie Fragen zur Bedienung des Gerätes?
Schnelle und kompetente Hilfe erhalten Sie über unsere kostenlose Service-Hotline:
✆ 08 00 / 1 52 83 52
(Kostenfrei aus dem deutschen Fest- und Mobilfunknetz)
E-Mail: service@kaufland.de
www.kaufland.de

CZ

Máte dotazy týkající se obsluhy zařízení?
Rychlou a kompetentní pomoc získáte na naší bezplatné servisní lince:
✆ 800 165 894
(Bezplatné volání z pevné i mobilní sítě v rámci České republiky.)
E-mail: service@kaufland.cz
www.kaufland.cz

HR

Imate li pitanja vezano uz uređaj?
Za brzu i stručnu pomoć nazovite našu službu za korisnike na besplatan broj:
✆ 0800 223 223
(Poziv na broj se ne naplaćuje.)
E-pošta: service@kaufland.hr
www.kaufland.hr

PL

Czy masz pytania dot. działania tego urządzenia?
Szybką i fachową pomoc otrzymasz dzwoniąc na naszą bezpłatną infolinię:
✆ 800 300 062 (Bezpłatna infolinia)
e-mail: service@kaufland.pl
www.kaufland.pl

RO MD

Aveți întrebări cu privire la utilizarea aparatului?
Vă stăm la dispoziție prin asistența rapidă și competentă disponibilă gratuit prin hotline-ul nostru:
✆ 0800 080 888
(Număr apelabil gratuit din rețelele: Orange, Vodafone, Telekom, Upc România și RCS&RDS)
e-mail: service@kaufland.ro
www.kaufland.ro

SK

Máte otázky týkajúce sa obsluhy zariadení?
Rýchlu a kompetentnú pomoc získate na našom bezplatnom servisnom linku:
✆ 0800/152 835
(Bezplatne z pevnej telefonnej linky a mobilu.)
E-mail: service@kaufland.sk
www.kaufland.sk

BG

Имате ли въпроси относно използването на уреда?
Бърза и компетентна помощ можете да получите по нашата безплатна сервизна гореща линия:
✆ 0800 12 220
(Обадете ни се безплатно от цялата страна.)
Имейл: service@kaufland.bg
www.kaufland.bg

D Die aktuelle Bedienungsanleitung finden Sie auch unter: **www.kaufland.de**

CZ Aktuální návod k použití je možné nalézt také na adrese: **www.kaufland.cz**

HR Upute za uporabu možete potražiti i na adresi: **www.kaufland.hr**

PL Aktualną instrukcję obsługi można znaleźć również na stronie: **www.kaufland.pl**

RO MD Din acest moment puteți găsi instrucțiunile de utilizare şi pe: **www.kaufland.ro**

SK Aktuálny návod na obsluhu je možné nájsť aj na adrese: **www.kaufland.sk**

BG Актуалното ръководство за употреба можете да намерите също на: **www.kaufland.bg**

Hersteller / Výrobce / Proizvođač / Producent / Producător / Výrobca / Производител:

Kaufland Warenhandel GmbH & Co. KG,
Rötelstr. 35, 74172 Neckarsulm,
Deutschland, Německo, Njemačka, Niemcy, Germania, Nemecko, Германия

Distribuitor / Importator MD: Kaufland SRL,
Str. Sfatul Țării, nr. 29, Chişinău, MD-2012,
Republica Moldova

Дистрибутор: Кауфланд България ЕООД
енд Ко КД, ул. Скопие 1А, 1233 София

Ursprungsland: China / Země původu: Čína / Zemlja podrijetla: Kina / Wyprodukowano w Chinach / Țara de origine: China / Krajina pôvodu: Čína / Страна на произход: Китай

VC-B0701

640 / 1109982 / 4698130

Stand der Informationen • Stav informací • Datum informacija • Stan informacji • Versiunea informațiilor • Stav informácií • Актуалност на информацията: 09 / 2017