SANDWICH MAKER 3-IN-1

SWITCH ON®

750 W

D Bedienungsanleitung
CZ Návod k obsluze
HR Upute za uporabu
PL Instrukcja obsługi
RO MD Instrucţiuni de folosire
SK Návod na obsluhu
BG Инструкция за употреба

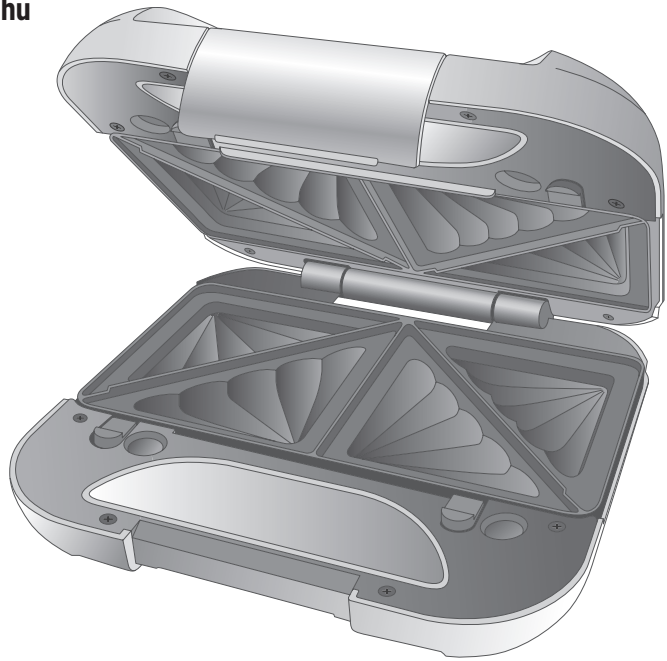

SANDWICH MAKER 3-IN-1 | SENDVIČOVAČ 3 V 1 | APARAT ZA SENDVIČE 3-U-1 | OPIEKACZ 3 W 1 | PRĂJITOR DE SANDWICH-URI 3 IN 1 | SENDVIČOVAČ 3 V 1 | САНДВИЧ ТОСТЕР 3 В 1

BUREAU VERITAS
GS
geprüfte Sicherheit

D	Klappen Sie vor dem Lesen die Seite mit den Abbildungen aus und machen Sie sich anschließend mit allen Funktionen des Gerätes vertraut.
CZ	Před čtením si otevřete stranu s obrázky a potom se seznamte se všemi funkcemi přístroje.
HR	Prije nego što pročitate tekst, otvorite stranicu sa slikama i upoznajte se na osnovu toga sa svim funkcijama uređaja.
PL	Przed przeczytaniem proszę rozłożyć stronę z ilustracjami, a następnie proszę zapoznać się z wszystkimi funkcjami urządzenia.
RO MD	Înainte de a citi instrucţiunile, priviţi imaginile şi familiarizaţi-vă cu toate funcţiile aparatului.
SK	Pred čítaním si odklopte stranu s obrázkami a potom sa oboznámte so všetkými funkciami prístroja.
BG	Преди да прочетете отворете страницата с фигурите и след това се запознайте с всички функции на уреда.

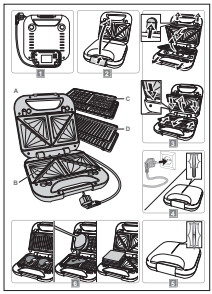

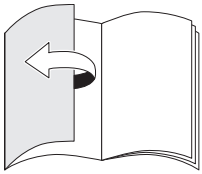

D	Bedienungs- und Sicherheitshinweise	4
CZ	Pokyny pro obsluhu a bezpečnostní pokyny	12
HR	Upute za uporabu i za Vašu sigurnost	20
PL	Wskazówki dotyczące obsługi i bezpieczeństwa	28
RO, MD	Instrucţiuni de utilizare şi de siguranţă	37
SK	Pokyny pre obsluhu a bezpečnostné pokyny	45
BG	Инструкции за употреба и безопасност	53

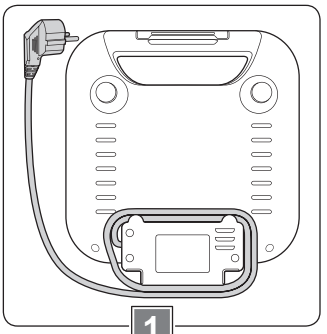

1

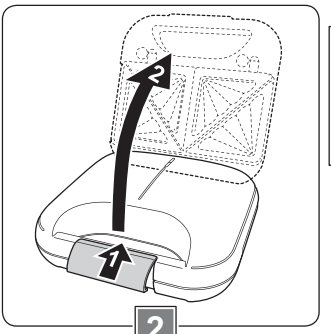

2

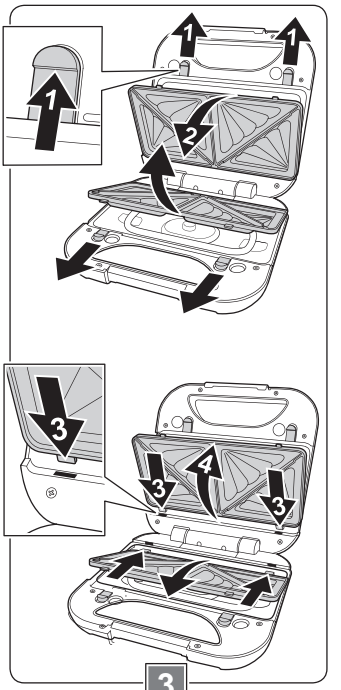

3

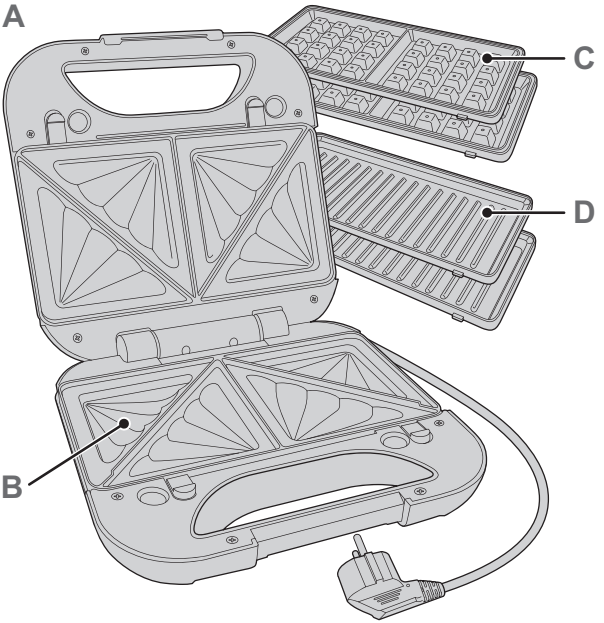

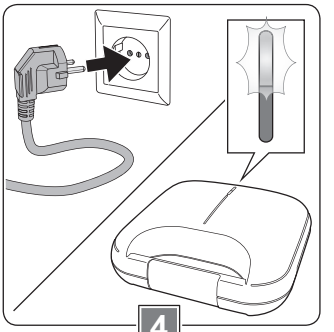

4

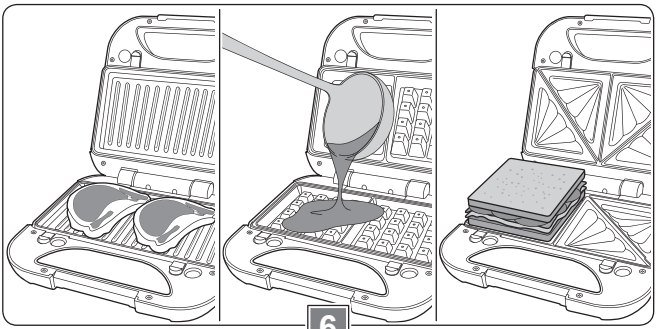

6

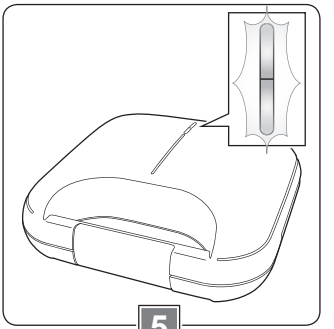

5

Sehr geehrte Kundin, sehr geehrter Kunde!

Wir beglückwünschen Sie zum Kauf Ihres neuen Gerätes. Sie haben sich für ein Produkt mit hervorragendem Preis-/Leistungsverhältnis entschieden, das Ihnen viel Freude bereiten wird.
Machen Sie sich vor der Benutzung des Gerätes mit allen Bedienungs- und Sicherheitshinweisen vertraut.
Benutzen Sie das Gerät nur wie beschrieben und für die angegebenen Einsatzbereiche. Händigen Sie alle Unterlagen bei Weitergabe des Gerätes an Dritte mit aus.

Lieferumfang

- Sandwich Maker 3-in-1 (A)
- 2 Sandwich-Einsätze (B)
- 2 Waffel-Einsätze (C)
- 2 Grill-Einsätze (D)
- Bedienungsanleitung

Kontrollieren Sie, ob alle Teile vorhanden sind und überprüfen Sie das Gerät auf Transportschäden.
Nehmen Sie ein beschädigtes Gerät nicht in Betrieb!
Im Schadensfall wenden Sie sich bitte an eine Kaufland-Filiale.

Sicherheit

Lesen Sie die folgenden Sicherheitshinweise sorgfältig, bevor Sie das Gerät zum ersten Mal verwenden.
Für einen sicheren Gebrauch, befolgen Sie alle nachfolgenden Sicherheitshinweise.

Bestimmungsgemäße Verwendung

- Das Gerät ist nur für die Zubereitung von Sandwiches, Waffeln und zum Kontaktgrillen von Lebensmitteln in haushaltsüblichen Mengen bestimmt.
- Verwenden Sie das Gerät nicht im Freien.
- Das Gerät ist nur für den Einsatz in privaten Haushalten bestimmt. Es ist nicht für den gewerblichen Gebrauch vorgesehen.
- Benutzen Sie das Gerät nur für den beschriebenen Anwendungsbereich und mit dem originalen Zubehör. Jede andere Verwendung oder Veränderung des Gerätes gilt als nicht bestimmungsgemäß. Für aus bestimmungswidriger Verwendung oder falscher Bedienung entstandene Schäden wird keine Haftung übernommen.

Sicherheit von Kindern und Personen

Warnung!
Erstickungsgefahr für Kinder beim Spielen mit Verpackungsmaterial! Verpackungsmaterial unbedingt von Kindern fernhalten.

- Dieses Gerät können Kinder im Alter ab 8 Jahren und darüber sowie Personen mit verminderten physischen, sensorischen oder mentalen Fähigkeiten oder Mangel an Erfahrung und Wissen benutzen, wenn sie beaufsichtigt werden oder bezüglich des sicheren Gebrauchs des Gerätes unterwiesen wurden und die daraus resultierenden Gefahren verstanden haben.
- Kinder dürfen nicht mit dem Gerät spielen.
- Reinigung und Benutzerwartung dürfen nicht von Kindern durchgeführt werden, es sei denn, sie sind 8 Jahre oder älter und werden beaufsichtigt.
- Kinder jünger als 8 Jahre sind vom Gerät und der Anschlussleitung fernzuhalten.

Allgemeine Sicherheit

- Das Gerät muss regelmäßig auf Zeichen von Beschädigungen untersucht werden. Das Gerät darf nicht verwendet werden, wenn Netzkabel oder Gehäuse beschädigt sind.
- Ist das Netzkabel beschädigt, darf es nur durch eine autorisierte Reparaturdienststelle ersetzt werden, um Gefährdungen zu vermeiden.
- Lebensmittel können brennen. Halten Sie ausreichend Abstand zu brennbaren Gegenständen, wie beispielsweise Gardinen.

Warnung!
Verbrennungsgefahr durch heiße Oberflächen! Während des Betriebes können die berührbaren Oberflächen des Gerätes sehr heiß sein.
- Fassen Sie das Gerät nur am Griff an.
- Berühren Sie während des Betriebes nie die Einsätze.

- Das Gerät darf nur mit den mitgelieferten Zubehörteilen betrieben werden.
- Dieses Gerät ist nicht dazu bestimmt, mit einer externen Zeitschaltuhr oder einem separaten Fernwirksystem betrieben zu werden.
- WARNUNG: Holzkohle oder ähnliche Brennstoffe dürfen für dieses Gerät nicht verwendet werden.
- Schließen Sie das Gerät nur an eine unbeschädigte, vorschriftsmäßig installierte Schutzkontaktsteckdose an.

- Tauchen Sie das Gerät nicht in Wasser oder in andere Flüssigkeiten und reinigen Sie es nicht unter fließendem Wasser.
- Das Gerät darf nicht im Geschirrspüler gereinigt werden.
- Beachten Sie den Abschnitt „Reinigen und Pflegen".

Sicherheit beim Aufstellen und Anschließen

- Schließen Sie das Gerät nur an eine Stromversorgung an, deren Spannung und Frequenz mit den Angaben auf dem Typenschild übereinstimmen! Das Typenschild befindet sich an der Unterseite des Gerätes.
- Stellen Sie das Gerät immer auf eine stabile, ebene und hitzebeständige Fläche.
- Stellen Sie das Gerät so auf, dass der Abstand zu allen Seiten mindestens 10 cm und nach oben 1 m beträgt.
- Das Gerät darf nicht auf einer heißen Fläche oder in der Nähe einer Wärmequelle aufgestellt werden.

Sicherheit während des Betriebes

- Lassen Sie das Gerät während des Betriebes niemals unbeaufsichtigt.
- Das Netzkabel darf mit den heißen Teilen des Gerätes nicht in Kontakt kommen.
- Verwenden Sie zum Auflegen, Wenden und Entnehmen der Lebensmittel kein Besteck aus Metall oder andere Gegenstände, die die Antihaftbeschichtung der Einsätze beschädigen könnten.
- Nutzen Sie das Gerät nur, wenn die Einsätze richtig eingerastet sind.
- Nutzen Sie das Gerät nur im geschlossenen Zustand zur Zubereitung von Lebensmitteln.
- Nutzen Sie das Gerät nicht zum Flambieren von Lebensmitteln.
- Stellen Sie keine Alu-Schalen, Pfannen oder ähnliches auf die Einsätze.
- Legen Sie keine brennbaren Gegenstände auf die heißen Einsätze.
- Ziehen Sie nach jedem Gebrauch den Netzstecker.
- Bewegen Sie das Gerät nicht, solange es noch heiß ist.
- Überhitzen Sie Ihr Koch-, Brat- und Backgeschirr nicht, um Rauchentwicklung zu vermeiden, die für kleine Tiere (z.B. Vögel) mit einem besonders empfindlichen Atmungssystem gefährlich sein kann. Wir empfehlen Ihnen, Vögel nicht in der Küche zu halten.

Sicherheit bei der Reinigung

- Lassen Sie das Gerät vor Reinigung oder Aufbewahrung abkühlen.
- Schalten Sie das Gerät vor jeder Reinigung aus und trennen Sie es vom Stromnetz.

Vor der ersten Inbetriebnahme

- Entfernen Sie vor dem ersten Gebrauch alle Verpackungsmaterialien vom Gerät.
- Reinigen Sie das Gerät und das Zubehör vor der ersten Nutzung sorgfältig. Beachten Sie hierzu den Abschnitt „Reinigen und Pflegen".

Gerät vorbereiten

Gerät aufstellen (Bild 1)

Warnung!
Lebensmittel können brennen. Halten Sie ausreichend Abstand zu brennbaren Gegenständen, wie beispielsweise Gardinen.

- Wickeln Sie das Kabel vollständig von der Kabelaufwicklung an der Unterseite des Gerätes ab.

- Stellen Sie das Gerät auf eine stabile, ebene und hitzebeständige Fläche.

Deckel öffnen (Bild 2)

- Öffnen Sie den Deckel des Gerätes, indem Sie die Verriegelung lösen (1) und dann den Deckel nach oben klappen (2).

Einsätze wechseln (Bild 3)

Warnung!
Verbrennungsgefahr! Wechseln Sie die Einsätze nur, wenn die Einsätze und das Gerät vollständig abgekühlt sind.

Achtung!
Setzen Sie nur Einsätze mit gleicher Funktion in das Gerät ein. Setzen Sie nie zwei verschiedene Einsätze ein, sonst wird das Gerät beschädigt.

- Wählen Sie die passenden Einsätze für die Lebensmittel, die Sie zubereiten möchten:
  - zum Erwärmen von Sandwiches (B)
  - zum Backen von Waffeln (C)
  - zum Grillen (D)
- Entnehmen Sie gegebenenfalls die eingelegten Einsätze. Ziehen Sie dafür gleichzeitig beide Verriegelungen des oberen Einsatzes von dem Einsatz weg (1). Der Einsatz löst sich und kann entnommen werden (2). Verfahren Sie mit dem unteren Einsatz auf die gleiche Weise.
- Setzen Sie anschließend die gewünschten Einsätze ein, indem Sie diese zuerst mit den Auskerbungen in die Öffnungen an der Seite des Scharniers schieben (3) und danach an der Seite der Verriegelungen andrücken (4), bis sie hörbar einrasten.

Einsätze einfetten

- Fetten Sie die antihaftbeschichteten Einsätze leicht mit hitzebeständigem Speisefett ein, um ein Festkleben der Lebensmittel zu verhindern.

Gerät einschalten (Bild 4)

Hinweis:
Bereiten Sie die Lebensmittel immer vor, bevor Sie das Gerät einschalten. Nähere Informationen finden Sie unter „Sandwiches zubereiten" bzw. „Waffeln backen".

- Schließen Sie den Deckel des Gerätes, damit dieses schneller aufheizen kann.
- Stecken Sie den Netzstecker in eine unbeschädigte, vorschriftsmäßig installierte Schutzkontaktsteckdose.

Die rote Indikationsleuchte leuchtet und zeigt den Betrieb des Gerätes an.

Zubereitung (Bild 5)

Warnung!
Verbrennungsgefahr durch heiße Oberflächen! Während des Betriebes können die berührbaren Oberflächen des Gerätes sehr heiß sein.
- Fassen Sie das Gerät nur am Griff an.
- Berühren Sie während des Betriebes nie die Einsätze.

Vorsicht!
Verbrennungsgefahr beim Öffnen des Deckels! Öffnen Sie den Deckel vorsichtig. Tragen Sie gegebenenfalls Topf-Handschuhe.

Achtung!
Verwenden Sie zum Auflegen, Wenden und Entnehmen der Lebensmittel kein Besteck aus Metall oder andere Gegenstände, die die Antihaftbeschichtung der Einsätze beschädigen könnten.

Sobald die grüne Indikationsleuchte leuchtet, ist das Gerät vorgeheizt und kann befüllt werden.

Sandwiches zubereiten (Bild 6)

Bereiten Sie die Sandwiches immer vor, bevor Sie das Gerät einschalten. Verwenden Sie hierfür am besten Sandwich Toast.

Achtung!
Belegen Sie die Sandwiches nicht zu dick, um eine Beschädigung des Gerätes beim Schließen zu vermeiden.

- Belegen Sie eine Scheibe Sandwich Toast mit den gewünschten Zutaten, wie z. B. Salami, Schinken und Käse.
- Achten Sie beim Belegen darauf, die Zutaten möglichst gleichmäßig zu verteilen, um eine gleichmäßige Dicke der Sandwiches zu erhalten.
- Bedecken Sie das Sandwich mit einer weiteren Scheibe Sandwich Toast.
- Öffnen Sie den Deckel des Gerätes, indem Sie die Verriegelung lösen und den Deckel nach oben klappen.
- Legen Sie mithilfe eines Pfannenwenders aus Holz oder hitzebeständigem Kunststoff die Sandwiches auf den eingefetteten Einsatz.
- Schließen Sie den Deckel, indem Sie ihn nach unten klappen und die Verriegelung zudrücken, bis sie hörbar einrastet. Das Schließen des Deckels muss mit leichtem Druck möglich sein. Ist dies nicht der Fall, entnehmen Sie die Sandwiches und entfernen Sie einen Teil des Belages.
- Die Zubereitung der Sandwiches dauert je nach Dicke und gewünschter Bräunung 1-3 Minuten. Kontrollieren Sie in regelmäßigen Abständen, ob die Sandwiches schon Ihren Vorstellungen entsprechen.

Waffeln backen (Bild 6)

Bereiten Sie den Waffelteig immer vor, bevor Sie das Gerät einschalten.

- Öffnen Sie den Deckel des Gerätes, indem Sie die Verriegelung lösen und den Deckel nach oben klappen.
- Verteilen Sie mithilfe einer Schöpfkelle den Teig auf dem unteren Einsatz. Achten Sie darauf, dass kein Teig über den Rand des Einsatzes fließt.
- Schließen Sie den Deckel, indem Sie ihn nach unten klappen und die Verriegelung zudrücken, bis sie hörbar einrastet.
- Sehen Sie frühestens nach 2 Minuten nach, ob der Bräunungsgrad der Waffeln Ihren Vorstellungen entspricht. Ein vorzeitigeres Öffnen würde den Teig auseinanderreißen.
- Entnehmen Sie die Waffeln, wenn der gewünschte Bräunungsgrad erreicht ist.

Grillen (Bild 6)

- Öffnen Sie den Deckel des Gerätes, indem Sie die Verriegelung lösen und den Deckel nach oben klappen.
- Legen Sie das Grillgut auf.
- Schließen Sie den Deckel, indem Sie ihn nach unten klappen und die Verriegelung zudrücken, bis sie hörbar einrastet.
- Kontrollieren Sie in regelmäßigen Abständen, ob das Grillgut schon Ihren Vorstellungen entspricht.

Gerät ausschalten

- Ziehen Sie den Netzstecker aus der Steckdose und lassen Sie Gerät und Zubehör abkühlen.

Rezepte

Toast Hawaii

Zutaten:
- 4 Scheiben Toast
- 2 Scheiben Ananas (aus der Dose)
- 2 Scheiben gekochter Schinken
- 2 Scheiben Scheiblettenkäse

Zubereitung:
- Ananas in einem Sieb abtropfen lassen.
- Nacheinander je eine Toastscheibe mit Schinken, Ananas, Käse und zuletzt einer Toastscheibe belegen.

Dicke Waffeln „Brüsseler Art"

Zutaten:
- 3 Eier
- 250 g Mehl
- 1,5 Teelöffel Backpulver
- 0,5 Teelöffel Salz
- 3 Päckchen Vanillezucker
- 250 ml Milch
- 100 g flüssige Margarine

Zubereitung:
- Eier trennen und die Eiweiße mit einer Prise Salz steif schlagen.
- Mehl, Backpulver, Salz, Vanillezucker und ein wenig Milch verrühren.
- Mit den Eigelben und der restlichen Milch zu einem lockeren Teig aufschlagen.
- Die flüssige Margarine dazugeben und den Eischnee vorsichtig unterheben.
- Der Teig sollte sofort gebacken werden.

Steak mariniert

Zutaten:
- 200 g Steak natur
- 5 EL Sonnenblumenöl
- 1 Knoblauchzehe
- Salz
- Pfeffer
- Paprikapulver

Zubereitung:
- Knoblauchzehe sehr klein schneiden und mit Öl, etwas Salz, Pfeffer und Paprikapulver mischen.
- Das Steak in die Marinade geben und von allen Seiten bestreichen.
- Marinade ca. 20 Minuten einwirken lassen.

Reinigen und Pflegen

Warnung!
Stromschlaggefahr durch Nässe! Das Gerät
- nicht in Wasser tauchen;
- nicht unter fließendes Wasser halten;
- nicht im Geschirrspüler reinigen.

Achtung!
- Reinigen Sie das Gerät niemals mit Reinigungs- oder Lösungsmitteln, da diese das Gerät beschädigen oder bei der nächsten Benutzung die Lebensmittel verunreinigen können.
- Verwenden Sie keine Scheuerschwämme, damit die Oberflächen des Gerätes nicht beschädigt werden.
- Schütten Sie nie kaltes Wasser über die erhitzten Einsätze oder das Gerät.
- Kratzen Sie angebrannte Lebensmittelreste nicht mit harten Gegenständen ab.

Vor dem ersten Gebrauch

Vor der ersten Inbetriebnahme müssen das Gerät und das Zubehör gründlich gereinigt werden.

- Reinigen Sie das Gerät und die Einsätze wie in Abschnitt „Gerät reinigen" beschrieben.
- Setzen Sie ein Paar Einsätze in das Gerät ein.
- Fetten Sie anschließend die Einsätze leicht mit hitzebeständigem Speisefett ein.
- Schließen Sie den Deckel, indem Sie ihn hinunterklappen und die Verriegelung zudrücken, bis sie hörbar einrastet.
- Stecken Sie den Netzstecker in die Steckdose und lassen Sie das Gerät im geschlossenen Zustand 10 Minuten aufheizen, um produktionsbedingte Rückstände an den Heizplatten zu beseitigen.

Hinweis: Durch das Verdampfen produktionsbedingter Rückstände kann es zu leichter Rauch- und Geruchsentwicklung kommen. Das ist normal und ungefährlich. Öffnen Sie für ausreichende Belüftung zum Beispiel ein Fenster.

- Lassen Sie das Gerät danach vollständig abkühlen und reinigen Sie das Gerät und die Einsätze erneut mit einem leicht angefeuchteten Tuch.
- Wiederholen Sie diesen Vorgang mit den anderen Einsätzen.

Gerät reinigen

Reinigen Sie das Gerät gleich nach jeder Nutzung, damit Speisereste nicht festtrocknen und sich dann nur noch schwer entfernen lassen.

- Stellen Sie sicher, dass der Netzstecker ausgesteckt ist.
- Lassen Sie das Gerät gegebenenfalls vollständig abkühlen.
- Entnehmen Sie die Einsätze und reinigen Sie diese gründlich in warmem Wasser mit etwas Spülmittel.
- Reinigen Sie das Gerät nur mit einem leicht angefeuchteten Tuch.
- Trocknen Sie die Einsätze und das Gerät anschließend gründlich ab.

Aufbewahrung

- Lassen Sie das Gerät immer vollständig abkühlen, bevor Sie es verstauen.
- Klappen Sie den Deckel des Gerätes zu und verriegeln Sie ihn.
- Wickeln Sie das Kabel auf die Kabelaufbewahrung an der Unterseite des Gerätes.
- Lagern Sie das Gerät an einem trockenen Ort.

Entsorgung

Verpackung entsorgen

Die Produktverpackung besteht aus recyclingfähigen Materialien. Entsorgen Sie die Verpackungsmaterialien entsprechend ihrer Kennzeichnung bei den öffentlichen Sammelstellen bzw. gemäß den landesspezifischen Vorgaben.

Altgerät entsorgen

Wenn Sie das Elektrogerät nicht mehr verwenden wollen, geben Sie es bei einer öffentlichen Sammelstelle für Elektroaltgeräte kostenlos ab. Elektroaltgeräte dürfen in keinem Fall in die Restabfalltonnen gegeben werden (siehe Symbol).

Entsorgen Sie Elektrogeräte nicht über den Hausmüll.

Gemäß europäischer Richtlinie 2012/19/EU über Elektro- und Elektronik-Altgeräte und Umsetzung in nationales Recht müssen verbrauchte Elektrogeräte getrennt gesammelt und einer umweltgerechten Wiederverwertung zugeführt werden.

Recycling-Alternative zur Rücksendeaufforderung:
Der Eigentümer des Elektrogerätes ist, alternativ anstelle Rücksendung, zur Mitwirkung bei der sachgerechten Verwertung im Falle der Eigentumsaufgabe verpflichtet. Das Altgerät kann hierfür auch einer Rücknahmestelle überlassen werden, die eine Beseitigung im Sinne des nationalen Kreislaufwirtschafts- und Abfallgesetzes durchführt.
Nicht betroffen sind den Altgeräten beigefügte Zubehörteile und Hilfsmittel ohne Elektrobestandteile.

Weitere Entsorgungshinweise

Geben Sie das Elektroaltgerät so zurück, dass seine spätere Wiederverwendung oder Verwertung nicht beeinträchtigt wird.
Elektroaltgeräte können Schadstoffe enthalten. Bei falschem Umgang oder Beschädigung des Gerätes können diese bei der späteren Verwertung des Gerätes zu Gesundheitsschäden oder Gewässer- und Bodenverunreinigungen führen.

Technische Daten

Modell	SM-B0201 SM-B1901
Spannung	220-240 V ~
Frequenz	50-60 Hz
Leistung	750 W
Geräte-abmessung	Höhe x Breite x Tiefe ca. 100 x 238 x 230 mm
Länge des Netz-kabels	ca. 95 cm

Hinweis:
Technische und optische Änderungen sind möglich.

CE

Garantie

Kaufland gewährt Ihnen ab dem Kaufdatum eine Garantie von 3 Jahren.
Von der Garantie ausgenommen sind Schäden, die auf Nichtbeachtung der Bedienungsanleitung, missbräuchliche Verwendung, unsachgemäße Behandlung, eigenmächtige Reparaturen oder unzureichende Wartung und Pflege zurückzuführen sind.

Vážená zákaznice, vážený zákazníku!

Gratulujeme vám ke koupi nového přístroje. Rozhodli jste se pro produkt s vynikajícím poměrem ceny a výkonu, který vám bude přinášet mnoho radosti.
Před použitím přístroje se seznamte se všemi pokyny pro obsluhu a bezpečnostními pokyny. Používejte přístroj jen popsaným způsobem a pro uvedené oblasti použití. Při předání přístroje další osobě jí také předejte všechny podklady.

Rozsah dodávky

- Sendvičovač 3 v 1 (A)
- 2 vložky na sendviče (B)
- 2 vložky na vafle (C)
- 2 vložky na grilování (D)
- Návod k obsluze

Zkontrolujte, zda jsou přítomny všechny díly a přístroj nebyl během přepravy poškozen.
Poškozený přístroj neuvádějte do provozu!
V případě poškození se prosím obraťte na některou pobočku společnosti Kaufland.

Bezpečnost

Následující bezpečnostní pokyny si pečlivě přečtěte, než přístroj poprvé použijete.
Aby přístroj mohl být bezpečně používán, je nutné dodržovat všechny následující bezpečnostní pokyny.

Použití v souladu s určením

- Přístroj je určen výlučně k přípravě sendvičů, vaflí a ke kontaktnímu grilování potravin v běžném domácím množství.
- Nepoužívejte přístroj venku.
- Přístroj je určen jen k použití v soukromých domácnostech. Není zamýšlen ke komerčnímu použití.
- Používejte přístroj jen pro popsanou oblast použití a s originálním příslušenstvím. Každé jiné použití nebo změna přístroje je považována za použití v rozporu s určením. Za škody vzniklé následkem použití v rozporu s určením nebo špatné obsluhy nebude převzato ručení.

Bezpečnost dětí a osob

Varování!
Pro děti nebezpečí zadušení při hře s balicím materiálem! Balicí materiál bezpodmínečně ukládejte mimo dosah dětí.

- Tento přístroj mohou používat děti ve věku 8 let a vyšším a osoby se sníženými fyzickými, senzorickými nebo mentálními schopnostmi nebo nedostatečnými zkušenostmi a vědomostmi, pokud tak činí pod dohledem nebo byly zaškoleny pro bezpečné používání přístroje a pochopily případné hrozící nebezpečí.
- S přístrojem si nesmějí hrát děti.
- Čištění a údržbu vykonávanou uživatelem nesmí provádět děti, ledaže by byly ve věku 8 let a starší a činily tak pod dohledem.
- Přístroj a jeho síťový kabel musí být mimo dosah dětí mladších 8 let.

Všeobecná bezpečnost

- Přístroj je nutné pravidelně kontrolovat na známky poškození. Přístroj se nesmí používat, pokud je síťový kabel nebo kryt poškozen.
- Jestliže je síťový kabel poškozen, smí jej vyměnit jen autorizovaný servis, aby nedošlo k ohrožení.
- Potraviny se mohou vznítit. Udržujte dostatečnou vzdálenost od hořlavých předmětů, jako jsou např. záclony.

Varování!
Nebezpečí popálení horkými povrchy! Během provozu se mohou povrchy přístroje, se kterými lze přijít do kontaktu, zahřát na vysokou teplotu.
- Přístroj vždy uchopujte za držadlo.
- Během provozu se nikdy nedotýkejte vložek.

- Přístroj lze používat pouze s dodaným příslušenstvím.
- Tento přístroj není určen pro provoz s externími spínači nebo samostatným systémem dálkového ovládání.
- VAROVÁNÍ: Dřevěné uhlí nebo podobné hořlavé látky nesmí být v tomto přístroji používány.
- Připojte přístroj jen do nepoškozené, podle předpisů instalované zásuvky s ochranným kontaktem.
- Přístroj nesmíte ponořit do vody nebo jiných kapalin a nečistěte jej pod tekoucí vodou.
- Přístroj se nesmí čistit v myčce nádobí.
- Dodržujte část „Čištění a ošetřování“.

Bezpečnost při umístění a připojení

- Připojte přístroj jen k elektrickému napájení, jehož napětí a frekvence se shoduje s údaji na typovém štítku! Typový štítek se nachází na spodní straně přístroje.
- Přístroj postavte vždy na stabilní, rovnou a žáruvzdornou plochu.
- Postavte přístroj tak, aby byl volný prostor na všech stranách minimálně 10 cm a nad ním minimálně 1 m.
- Přístroj se nesmí postavit na horký povrch nebo do blízkosti tepelného zdroje.

Bezpečnost během provozu

- Nikdy nenechávejte přístroj během provozu bez dozoru.
- Síťový kabel nesmí přijít do kontaktu s horkými díly přístroje.
- Pro pokládání, obracení a odebírání potravin nepoužívejte kuchyňské náčiní z kovu nebo jiné předměty, které by mohly poškodit nepřilnavý povrch vložek.
- Používejte přístroj pouze tehdy, pokud jsou vložky správně zaaretovány.
- Používejte přístroj pro přípravu potravin pouze v zavřeném stavu.
- Nepoužívejte přístroj k flambování potravin.
- Nepokládejte žádné alobalové vaničky, pánve nebo jiný podobný materiál na vložky.
- Nepokládejte na horké vložky žádné hořlavé předměty.
- Po každém použití vytáhněte zástrčku ze zásuvky.
- Nepohybujte přístrojem, dokud je ještě horký.
- Zabraňte přehřívání vašeho kuchyňského náčiní, aby se zabránilo tvorbě kouře, který může být pro malá zvířata (např. ptáky) s obzvláště citlivým dýchacím ústrojím nebezpečný. Nedoporučujeme ptáky přechovávat v kuchyni.

Bezpečnost při čištění

- Před čištěním nebo uložením nechejte přístroj zchladnout.
- Před každým čištěním přístroj vypněte a odpojte od elektrické sítě.

Před prvním uvedením do provozu

- Před prvním použitím odstraňte z přístroje všechny obalové materiály.
- Před první použitím přístroj a jeho příslušenství pečlivě vyčistěte. Dodržujte k tomu část „Čištění a ošetřování“.

Příprava přístroje

Instalace přístroje (obrázek 1)

Varování!
Potraviny se mohou vznítit. Udržujte dostatečnou vzdálenost od hořlavých předmětů, jako jsou např. záclony.

- Odviňte kabel kompletně z prostoru pro navíjení kabelu na spodní straně přístroje.
- Přístroj postavte na stabilní, rovnou a žáruvzdornou plochu.

Otevření víka (obrázek 2)

- Otevřete víko přístroje tak, že uvolníte západku (1) a poté vyklopíte víko směrem nahoru (2).

Výměna vložek (obrázek 3)

Varování!
Nebezpečí popálení! Vložky vyměňujte pouze tehdy, pokud jsou vložky a přístroj úplně vychladlé.

Pozor!
Do přístroje vkládejte pouze vložky se stejnou funkcí. Nikdy nevkládejte dvě rozdílné vložky, jinak se přístroj poškodí.

- Vybírejte vložky vhodné pro potraviny, které chcete připravovat:
  - pro ohřívání sendvičů (B)
  - pro pečení vaflí (C)
  - pro grilování (D)
- Případně vyjměte vložené vložky. K tomu vytáhněte současně obě pojistky horní vložky směrem od vložky (1). Vložka se uvolní a lze ji vyjmout (2). U spodní vložky postupujte stejným způsobem.
- Poté vložte požadované vložky tak, že je nejdříve nasunete výstupky do otvorů na straně závěsu (3), a poté je přitlačíte na straně pojistek (4), dokud se slyšitelně nezaaretují.

Potírání vložek tukem

- Aby se zabránilo připečení potravin, potřete vložky s nepřilnavým povrchem zlehka tukem na potraviny.

Zapnutí přístroje (obrázek 4)

Upozornění:
Než zapnete přístroj, připravte si vždy nejprve potraviny. Bližší informace naleznete v částech „Příprava sendvičů“ resp. „Pečení vaflí“.

- Zavřete horní část přístroje, aby se mohl rychleji nahřát.
- Zapojte elektrickou zástrčku do nepoškozené, podle předpisů instalované zásuvky s ochranným kontaktem.

Červený indikátor svítí a signalizuje provoz přístroje.

Příprava (obrázek 5)

Varování!
Nebezpečí popálení horkými povrchy! Během provozu se mohou povrchy přístroje, se kterými lze přijít do kontaktu, zahřát na vysokou teplotu.
- Přístroj vždy uchopujte za držadlo.
- Během provozu se nikdy nedotýkejte vložek.

Opatrně!
Nebezpečí popálení při otevírání víka! Otevírejte víko opatrně. Případně si nasaďte kuchyňské rukavice.

Pozor!
Pro pokládání, obracení a odebírání potravin nepoužívejte kuchyňské náčiní z kovu nebo jiné předměty, které by mohly poškodit nepřilnavý povrch vložek.

Jakmile se rozsvítí zelený indikátor, je přístroj zahřát a lze vložit potraviny.

Příprava sendvičů (obrázek 6)

Připravte si sendviče vždy předtím, než zapnete přístroj. Nejlépe k tomu použijte toastový chléb.

Pozor!
Neobkládejte sendviče příliš silně, zabráníte tak poškození přístroje při zavírání.

- Obložte jeden plátek toastového chleba požadovanou náplní, jako např. salámem, šunkou a sýrem.
- Při obkládání dbejte na to, abyste náplň rozložili co možná nejrovnoměrněji a dosáhly tak stejné tloušťky sendvičů.
- Přikryjte sendvič dalším plátkem toustového chleba.

- Otevřete horní část přístroje tak, že uvolníte západku a vyklopíte horní část směrem nahoru.
- Položte pomocí obracečky ze dřeva nebo žáruvzdorného plastu sendviče na tukem potřenou vložku.
- Zavřete horní část tak, že ji zaklapnete dolů a přitlačíte západku, dokud se slyšitelně nezaaretuje.
  Zavření horní části musí být možné lehkým přitlačením. Pokud tomu tak není, sendviče vyjměte a odstraňte z nich část náplně.
- Příprava sendviče trvá podle jejich tloušťky a požadovaného stupně zezlátnutí 1-3 minuty. V pravidelných odstupech kontrolujte, zda sendviče již neodpovídají vašim představám.

Pečení vaflí (obrázek 6)

Připravte si těsto na vafle vždy předtím, než zapnete přístroj.

- Otevřete horní část přístroje tak, že uvolníte západku a vyklopíte horní část směrem nahoru.
- Rozprostřete pomocí naběračky těsto na spodní vložku. Dbejte na to, aby žádné těsto nepřetékalo přes okraj vložky.
- Zavřete horní část tak, že ji zaklapnete dolů a přitlačíte západku, dokud se slyšitelně nezaaretuje.
- Nejdříve po 2 minutách zkontrolujte, zda barva vaflí splňuje vaše představy. Předčasné otevření by potrhalo těsto.
- Jakmile je dosaženo požadované barvy vaflí, vafle vyjměte.

Grilování (obrázek 6)

- Otevřete horní část přístroje tak, že uvolníte západku a vyklopíte horní část směrem nahoru.
- Položte na gril potraviny určené ke grilování.
- Zavřete horní část tak, že ji zaklapnete dolů a přitlačíte západku, dokud se slyšitelně nezaaretuje.
- V pravidelných odstupech kontrolujte, zda grilované potraviny již neodpovídají vašim představám.

Vypnutí přístroje

- Vytáhněte síťovou zástrčku ze zásuvky a nechejte přístroj a příslušenství vychladnout.

Recepty

Toast Hawai

Přísady:
- 4 plátky toastového chleba
- 2 plátky ananasu (z plechovky)
- 2 plátky dušené šunky
- 2 plátky toastového sýra

Příprava:
- Ananas nechejte odkapat v sítku.
- Na sebe položte vždy jeden plátek toastového chleba, šunky, ananasu, sýra a nakonec znovu plátek toastového chleba.

Tlusté vafle na bruselský způsob

Přísady:
- 3 vejce
- 250 g mouky
- 1,5 čajové lžičky kypřicího prášku do pečiva
- 0,5 čajové lžičky soli
- 3 balení vanilkového cukru
- 250 ml mléka
- 100 g tekutého margarínu

Příprava:
- Oddělte žloutky od bílků a vyšlehejte z bílků za přidání špetky soli sníh.
- Smíchejte mouku, sůl, vanilkový cukr a trochu mléka.
- Za přidávání žloutků a zbytku mléka vyšlehejte řídké těsto.
- Přidejte tekutý margarín a opatrně vmíchejte sníh z bílků.
- Těsto je nutné okamžitě upéct.

Marinovaný steak

Přísady:
- 200 g přírodního steaku
- 5 polévkových lžic slunečnicového oleje
- 1 stroužek česneku
- sůl
- pepř
- sladká paprika

Příprava:
- Nakrájejte stroužek česneku na drobné kousky a smíchejte s olejem, trochou soli, pepře a sladké papriky.
- Vložte steak do marinády a potřete jej ze všech stran.
- Nechejte marinádu asi 20 minut působit.

Čištění a ošetřování

Varování!
Nebezpečí úrazu elektrickým proudem následkem vlhkosti! Přístroj není dovoleno
- ponořit do vody;
- vložit pod tekoucí vodu;
- čistit v myčce nádobí.

Pozor!
- Nikdy nečistěte přístroj čisticími prostředky nebo rozpouštědly, protože mohou přístroj poškodit nebo při dalším použití znečistit potraviny.
- Nepoužívejte abrazivní houby, aby se nepoškodil povrch přístroje.
- Nikdy nelijte na rozpálené vložky nebo přístroj studenou vodu.
- Neseškrabujte připečené zbytky potravin tvrdými předměty.

Před prvním použitím

Před prvním uvedením do provozu je nutné přístroj a příslušenství důkladně vyčistit.

- Čistěte přístroj a vložky tak, jak je popsáno v části „Čištění přístroje".
- Vložte jeden pár vložek do přístroje.
- Poté potřete vložky zlehka nepřepalujícím se tukem na potraviny.
- Zavřete horní část tak, že ji zaklapnete dolů a přitlačíte západku, dokud se slyšitelně nezaaretuje.
- Zapojte síťovou zástrčku do zásuvky a nechejte přístroj v zavřeném stavu 10 minut zahřívat, aby se odstranily případné zbytky z výroby na topných deskách.

Upozornění: Vypařováním zbytků z výroby může dojít k lehké tvorbě kouře a zápachu. To je normální a není to nebezpečné. Pro dostatečné větrání otevřete například okno.

- Nechejte přístroj úplně vychladnout a vyčistěte jej a vložky opět měkkým, lehce navlhčeným hadříkem.
- Opakujte tento postup s dalšími vložkami.

Čištění přístroje

Čistěte přístroj ihned po každém použití, aby zbytky potravin nezaschly a poté se jen s obtížemi nechaly odstranit.

- Zajistěte, aby byla síťová zástrčka vypojena ze zásuvky.
- Nechejte přístroj případně úplně ochladit.
- Vyjměte vložky a důkladně je vyčistěte v teplé vodě s trochou mycího prostředku na nádobí.
- Zařízení čistěte pouze lehce navlhčeným hadříkem.
- Nakonec vložky a přístroj důkladně vysušte.

Skladování

- Před uložením nechejte přístroj vždy úplně ochladit.
- Zaklapněte horní část přístroje a uzavřete západku.
- Naviňte kabel na umístění kabelu na spodní straně přístroje.
- Skladujte přístroj na suchém místě.

Likvidace

Likvidace obalu

Obal produktu sestává z recyklovatelných materiálů. Materiály obalu zlikvidujte podle jejich označení na veřejných sběrných místech, popř. podle předpisů dané země.

Likvidace vysloužilého přístroje

Pokud již nebudete chtít elektrický přístroj používat, bezplatně jej odevzdejte na veřejném sběrném místě pro vysloužilé elektrospotřebiče. Vysloužilé elektrospotřebiče se v žádném případě nesmí dostat do popelnic pro zbytkový odpad (viz symbol).

Elektrické přístroje nelikvidujte jako komunální odpad.

Podle evropské směrnice 2012/19/EU o odpadních elektrických a elektronických zařízeních a odpovídajících ustanoveni národních právních předpisů se použitá elektrická zařízení musí shromažďovat odděleně od ostatního odpadu a předat k ekologicky šetrné recyklaci.

Recyklace jako alternativa k výzvě k vrácení:
Majitel elektrického zařízení je alternativně místo vrácení výrobku povinen se spolupodílet na jeho odborné recyklaci v případě, že se zřekl jeho vlastnictví. Starý přístroj je rovněž možné předat sběrnému místu, které zajistí odstranění ve smyslu národních předpisů o recyklaci a odpadech.
To se netýká příslušenství a pomůcek připojených ke starým zařízením, které nemají elektrické součásti.

Další pokyny k likvidaci

Odevzdejte vysloužilý elektrospotřebič v takovém stavu, aby bylo možné jej později použít znovu nebo recyklovat.
Vysloužilé elektrospotřebiče mohou obsahovat škodlivé látky. Při chybném zacházení s přístrojem nebo jeho poškození může při pozdější likvidaci přístroje dojít k poškození zdraví nebo znečištění vod a půdy.

Technické údaje

Model	SM-B0201 SM-B1901
Napětí	220-240 V ~
Frekvence	50-60 Hz
Výkon	750 W
Rozměr přístroje	výška x šířka x hloubka cca 100 x 238 x 230 mm
Délka síťového kabelu	cca 95 cm

Upozornění:
Jsou možné technické a optické změny.

CE

Záruka

Kaufland vám poskytuje záruku 3 let od data zakoupení.
Záruka se nevztahuje na poškození, které je způsobeno nedodržením návodu k obsluze, použitím v rozporu s určením, neodborným zacházením, svévolnými opravami nebo nedostatečnou údržbou a ošetřováním.

Cijenjeni kupci,

Čestitamo vam na kupnji novog uređaja. Odlučili ste se za proizvod s izvrsnim omjerom cijene i kvalitete koji će vam donijeti puno užitka.
Prije uporabe ovog uređaja upoznajte se sa svim napomenama o njegovoj uporabi i sigurnosti.
Upotrebljavajte uređaj samo kako je to opisano i samo u navedenim područjima primjene. Pri prosljeđivanju uređaja predajte svu dokumentaciju trećim osobama.

Opseg isporuke

- Uređaj za pripremu sendviča 3-u-1 (A)
- Dva umetka za sendviče (B)
- Dva umetka za vafle (C)
- Dva umetka za roštiljanje (D)
- Upute za uporabu

Provjerite jesu li isporučeni svi dijelovi i ima li na uređaju oštećenja tijekom transporta.
Ne koristite oštećeni uređaj!
U slučaju štete obratite se podružnici Kauflanda.

Sigurnost

Pozorno pročitajte sljedeće sigurnosne napomene prije prve uporabe uređaja.
Za sigurnu uporabu slijedite sve sigurnosne napomene navedene u nastavku.

Odgovarajuća uporaba

- Uređaj je namijenjen isključivo pripremi sendviča, vafla i kontaktnom roštiljanju namirnica u količinama uobičajenima u kućanstvu.
- Nikada ne upotrebljavajte uređaj na otvorenom.
- Uređaj je namijenjen isključivo uporabi u privatnim domaćinstvima. On nije predviđen za komercijalnu uporabu.
- Upotrebljavajte uređaj samo u opisanom području primjene i s originalnim priborom. Svaka druga uporaba ili izmjena uređaja smatra se neodgovarajućom. Ne preuzimamo odgovornost za štete nastale neodgovarajućom uporabom ili pogrešnom uporabom.

Sigurnost djece i osoba

Upozorenje!
Postoji opasnost od gušenja djece pri igranju ambalažnim materijalom! Držite ambalažni materijal izvan dohvata djece.

- Ovaj aparat mogu koristiti djeca stara 8 godina i više ako su pod nadzorom ili su upućena kako koristiti aparat na siguran način i razumiju opasnosti koje su u to uključene i osobe sa smanjenim fizičkim, osjetilnim ili umnim sposobnostima ili nedostatkom iskustva i znanja ako su pod nadzorom ili su upućene kako koristiti aparat na siguran način i razumiju opasnosti koje su u to uključene.

- Djeca se ne smiju igrati s uređajem.
- Čišćenje i korisničko održavanje ne smiju obavljati djeca, osim ako imaju osam godina ili su starija i pod nadzorom druge osobe.
- Djecu mlađu od osam godina trebate držati izvan dohvata uređaja i priključnog kabela.

Opća sigurnost

- Morate redovito pregledavati uređaj da utvrdite ima li na njemu znakova oštećenja. Ne smijete upotrebljavati uređaj ako su priključni kabel ili kućište oštećeni.
- Ako je priključni kabel oštećen, smije ga zamijeniti samo ovlašteni servis da se izbjegnu opasnosti.
- Namirnice mogu gorjeti. Držite dovoljan razmak od zapaljivih predmeta kao što su npr. zavjese.

Upozorenje!
Postoji opasnost od opeklina zbog vrućih površina! Za vrijeme rada kontaktne površine uređaja mogu postati vrlo vruće.
- Hvatajte uređaj samo za ručku.
- Nikada ne dodirujte umetke za vrijeme rada.

- Uređaj smijete upotrebljavati samo s isporučenim dijelovima pribora.
- Ovaj uređaj nije namijenjen radu s vanjskim mjeračem vremena ili posebnim daljinskim sustavom.
- UPOZORENJE: Za ovaj uređaj ne smijete upotrebljavati drveni ugljen ili slična goriva.
- Priključite uređaj samo na neoštećenu, propisno ugrađenu utičnicu sa zaštitnim uzemljenjem.
- Nikada ne uranjajte uređaj u vodu ili druge tekućine i ne čistite ga pod tekućom vodom.
- Ne smijete prati uređaj u perilici za pranje posuđa.
- Pridržavajte se odlomka "Čišćenje i njega".

Sigurnost pri postavljanju i priključivanju

- Priključite uređaj samo na strujno napajanje koje ima napon i frekvenciju koji se podudaraju s podacima na tipskoj pločici! Tipska pločica nalazi se na donjoj strani uređaja.
- Uvijek postavite uređaj na stabilnu i ravnu površinu otpornu na toplinu.
- Postavite uređaj tako da razmak od svih strana bude najmanje 10 cm, a prema gore 1 m.
- Ne smijete postaviti uređaj na vruću površinu ili u blizinu izvora topline.

Sigurnost za vrijeme rada

- Nikada ne ostavljajte uređaj bez nadzora za vrijeme rada.
- Priključni kabel ne smije doći u kontakt s vrućim dijelovima uređaja.
- Za stavljanje, okretanje i uklanjanje namirnica ne upotrebljavajte jedaći pribor od metala ili druge predmete koji mogu oštetiti sloj protiv prianjanja na umecima.
- Upotrebljavajte uređaj samo ako su umeci ispravno postavljeni.
- Upotrebljavajte uređaj za pripremu namirnica samo u zatvorenom stanju.
- Ne upotrebljavajte uređaj za flambiranje namirnica.
- Ne stavljajte aluminijske posude, tave ili slično na umetke.
- Ne stavljajte zapaljive predmete na vruće umetke.
- Nakon svake uporabe izvucite priključni utikač.
- Ne pomičite uređaj dok je još vruć.
- Ne pregrijavajte Vaše posuđe za kuhanje, prženje i pečenje kako biste izbjegli stvaranje dima koji može biti opasan za male životinje (npr. ptice) s osobito osjetljivim dišnim sustavom. Preporučujemo Vam da ptice ne držite u kuhinji.

Sigurnost pri čišćenju

- Ostavite uređaj da se ohladi prije čišćenja ili spremanja.
- Prije svakog čišćenja isključite uređaj i odspojite ga sa strujne mreže.

Prije prvog puštanja u rad

- Prije prve uporabe uklonite sav ambalažni materijal s uređaja.
- Pažljivo očistite uređaj i njegov pribor prije prve uporabe. Pridržavajte se odlomka „Čišćenje i njega“.

Priprema uređaja

Postavljanje uređaja (slika 1)

Upozorenje!
Namirnice mogu gorjeti. Držite dovoljan razmak od zapaljivih predmeta kao što su npr. zavjese.

- Odmotajte kabel u potpunosti sa namatača kabela na donjem dijelu uređaja.
- Postavite uređaj na stabilnu i ravnu površinu otpornu na toplinu.

Otvaranje poklopca (slika 2)

- Otvorite poklopac uređaja tako da otpustite blokadu (1) i otklopite poklopac prema gore (2).

Zamjena umetaka (slika 3)

Upozorenje!
Opasnost od opeklina! Mijenjajte umetke samo kada su se umeci i uređaj potpuno ohladili.

Pozor!
Stavljajte u uređaj samo umetke koji imaju istu funkciju. Nikada ne umećite dva različita umetka zato što će se uređaj oštetiti.

- Odaberite odgovarajuće umetke za namirnice koje želite pripremiti:
  - za zagrijavanje sendviča (B)
  - za pečenje vafla (C)
  - za roštiljanje (D).
- Po potrebi izvadite umetnute umetke. U tu svrhu istodobno povucite obje blokade gornjeg umetka s umetka (1). Umetak se otpušta i može se izvaditi (2). Na isti način postupite s donjim umetkom.

- Nakon toga umetnite željene umetke tako da ih prvo s ispupčenjima gurnete u otvore na strani šarnire (3), a nakon toga pritisnete na strani blokada (4) dok zvučno ne sjednu na svoje mjesto.

Namaščivanje umetaka

- Malo namastite protuprianjajuće umetke jestivom masnoćom otpornom na toplinu kako biste spriječili da se namirnice zalijepe.

Uključivanje uređaja (slika 4)

Napomena:
Uvijek prvo pripremite namirnice prije nego što uključite uređaj. Dodatne informacije možete pronaći pod „Priprema sendviča" ili „Pečenje vafla".

- Zatvorite poklopac uređaja kako bi se mogao brže zagrijati.
- Utaknite priključni utikač u neoštećenu, propisno ugrađenu utičnicu sa zaštitnim kontaktom.

Crveno svjetlo indikatora svijetli i pokazuje da uređaj radi.

Priprema (slika 5)

Upozorenje!
Postoji opasnost od opeklina zbog vrućih površina! Za vrijeme rada kontaktne površine uređaja mogu postati vrlo vruće.
- Hvatajte uređaj samo za ručku.
- Nikada ne dodirujte umetke za vrijeme rada.

Oprez!
Postoji opasnost od opeklina pri otvaranju poklopca! Pažljivo otvorite poklopac. Po potrebi nosite rukavice.

Pozor!
Za stavljanje, okretanje i uklanjanje namirnica ne upotrebljavajte jedaći pribor od metala ili druge predmete koji mogu oštetiti sloj protiv prianjanja na umecima.

Čim zasvijetli zeleno svjetlo indikatora, uređaj je zagrijan i možete ga napuniti.

Priprema sendviča (slika 6)

Uvijek prvo pripremite sendviče prije nego što uključite uređaj. Najbolje je da upotrijebite tostirane sendviče.

Pozor!
Nemojte previše puniti sendviče kako bi ste izbjegli oštećenje uređaja pri zatvaranju.

- Napunite krišku tostiranog sendviča željenim sastojcima, npr. salamom, šunkom i sirom.
- Pri punjenju pazite da po mogućnosti ravnomjerno raspodijelite sastojke kako bi ste zadržali ravnomjernu debljinu sendviča.
- Prekrijte sendvič drugom kriškom tostiranog sendviča.
- Otvorite poklopac uređaja tako da otpustite blokadu i otklopite poklopac prema gore.
- Okretačem tave od drveta ili vatrostalnom plastikom položite sendviče na namašćeni umetak.
- Zatvorite poklopac tako da ga zaklopite prema dolje i pritisnite blokadu dok zvučno ne sjedne na mjesto.
  Zatvaranje poklopca mora biti moguće laganim pritiskom. Ako to nije slučaj, izvadite sendviče i uklonite dio punjenja.

- Priprema sendviča traje 1 - 3 minute ovisno o debljini i željenom stupnju tamnjenja. U redovitim razmacima provjeravajte odgovaraju li sendviči vašim željama.

Pečenje vafla (slika 6)

Uvijek prvo pripremite tijesto za vafle prije nego što uključite uređaj.

- Otvorite poklopac uređaja tako da otpustite blokadu i otklopite poklopac prema gore.
- Grabilicom raspodijelite tijesto na donji umetak. Pazite da tijesto ne prijeđe rub umetka.
- Zatvorite poklopac tako da ga zaklopite prema dolje i pritisnite blokadu dok zvučno ne sjedne na mjesto.
- Najranije nakon dvije minute provjerite odgovara li stupanj tamnjenja vafla vašim željama. Prerano otvaranje dovelo bi do raspadanja tijesta.
- Izvadite vafle kada postignu željeni stupanj tamnjenja.

Priprema na roštilju (slika 6)

- Otvorite poklopac uređaja tako da otpustite blokadu i otklopite poklopac prema gore.
- Stavite namirnice za roštiljanje.
- Zatvorite poklopac tako da ga zaklopite prema dolje i pritisnite blokadu dok zvučno ne sjedne na mjesto.
- U redovitim razmacima provjeravajte odgovaraju li namirnice za roštiljanje vašim željama.

Isključivanje uređaja

- Izvucite priključni utikač iz utičnice i ostavite uređaj i pribor da se ohlade.

Recepti

Havajski tost

Sastojci:
- Četiri kriške tosta
- Dvije kriške ananasa (iz konzerve)
- Dvije kriške kuhane šunke
- Dvije kriške sira za topljenje

Priprema:
- Ananas ocijedite u cjedilu.
- Slijedom napunite svaku krišku tosta sa šunkom, ananasom, sirom i konačno drugom kriškom tosta.

Debeli vafli na „briselski način“

Sastojci:
- 3 jaja
- 250 g brašna
- 1,5 žličica praška za pecivo
- 0,5 žličice soli
- 3 paketića vanilin šećera
- 250 ml mlijeka
- 100 g tekućeg margarina

Priprema:
- Razdvojite jaja i čvrsto istucite bjelanjke s prstohvatom soli.
- Promiješajte brašno, prašak za pecivo, sol i vanilin šećer te malo mlijeka.
- Istucite žumanjke i preostalo mlijeko umješajte u meko tijesto.
- Dodajte tekući margarin i pažljivo umiješajte snijeg od bjelanjaka.
- Trebate odmah ispeći tijesto.

Marinirani odrezak

Sastojci:
- 200 g odreska natur
- Pet žlica suncokretovog ulja
- Jedan režanj češnjaka
- Sol
- Papar
- Paprika u prahu

Priprema:
- Izrežite režanj češnjaka na sitne komadiće i pomiješajte ga s uljem, malo soli, papra i paprikom u prahu.
- Stavite odrezak u marinadu i premažite ga sa svih strana.
- Pustite marinadu da djeluje oko 20 minuta.

Čišćenje i njega

Upozorenje!
Opasnost od strujnog udara zbog vlage! Uređaj
- nemojte uranjati u vodu
- nemojte držati pod tekućom vodom
- nemojte čistiti u perilici za posuđe.

Pozor!
- Nikada ne čistite uređaj sredstvima za čišćenje ili otapalima zato što ona mogu oštetiti uređaj ili onečistiti namirnice pri sljedećoj uporabi.
- Ne upotrebljavajte abrazivne spužve kako ne biste oštetili površine uređaja.
- Nikada ne stavljajte hladnu vodu na zagrijane umetke ili uređaj.
- Ne uklanjajte zagorjele ostatke namirnica tako da grebete tvrdim predmetima.

Prije prve uporabe

Prije prvog puštanja u rad morate temeljito očistiti uređaj i pribor.

- Čistite uređaj i umetke prema opisu u odlomku "Čišćenje uređaja".
- Ponovno umetnite par umetaka u uređaj.
- Nakon toga malo namastite umetke jestivom masnoćom otpornom na toplinu.
- Zatvorite poklopac tako da ga zaklopite prema dolje i pritisnite blokadu dok zvučno ne sjedne na mjesto.
- Utaknite priključni utikač u utičnicu i ostavite uređaj da se u priključenom stanju grije 10 minuta kako bi ste uklonili ostatke nastale u procesu proizvodnje sa grijaćih ploča.

Napomena: Isparavanjem ostataka nastalih procesom proizvodnje može se stvoriti lagani dim i miris. To je uobičajeno i nije opasno. Otvorite npr. prozor za dostatno prozračivanje.

- Ostavite uređaj da se potpuno ohladi i ponovno očistite uređaj i umetke samo blago navlaženom krpom.
- Ponovite ovaj postupak s drugim umecima.

Čišćenje uređaja

Očistite uređaj odmah nakon svake uporabe kako se ostaci hrane ne bi osušili jer se tada teško mogu ukloniti.

- Pobrinite se da priključni utikač bude isključen.
- Ostavite uređaj da se po potrebi potpuno ohladi.
- Izvadite umetke i dobro ih očistite u toploj vodi s malo sredstva za pranje posuđa.
- Čistite uređaj samo blago navlaženom krpom.
- Nakon toga dobro osušite umetke i uređaj.

Čuvanje

- Uvijek ostavite uređaj da se potpuno ohladi prije nego što ga spremite.
- Zaklopite poklopac uređaja i zaključajte ga.
- Omotajte kabel oko namatača kabela na donjem dijelu uređaja.
- Čuvajte uređaj na suhom mjestu.

Zbrinjavanje

Zbrinjavanje pakiranja

Pakiranje proizvoda sastoji se od materijala koji se može reciklirati. Zbrinite materijale za pakiranje u skladu s oznakom na javnim sabirnim mjestima ili u skladu s lokalnim propisima.

Zbrinjavanje starog uređaja

Ako više ne želite upotrebljavati električni uređaj, besplatno ga odložite na javnom sabirnom mjestu za električne uređaje. Električni se uređaji nikako ne smiju odlagati u kante za preostali, obični otpad (vidi simbol).

Nemojte zbrinjavati električne uređaje s kućnim otpadom.

Prema europskoj Direktivi 2012/19/EU o otpadnoj električnoj i elektroničkoj opremi i provedbi u nacionalnom pravu rabljeni električni uređaji moraju se prikupljati odvojeno i dostaviti ekološki prikladnom reciklažnom mjestu.

Recikliranje kao alternativa zahtjevu za vraćanjem:
Vlasnik električnog uređaja u slučaju predaje vlasništva, kao alternativa vraćanju, ima obvezu sudjelovanja u primjerenoj preradi. Za to se stari uređaj može predati sakupljaču koji provodi odstranjivanje u smislu nacionalnog zakona o kružnom gospodarstvu i otpadu.
To se ne odnosi na pribor i pomagala bez elektroničkih komponenata priložene starim uređajima.

Druge napomene o zbrinjavanju

Odložite električni uređaj tako da to ne utječe na njegovu kasniju ponovnu uporabu ili reciklažu.
Električni uređaji mogu sadržavati štetne tvari. Neodgovarajuća uporaba ili oštećenje uređaja u slučaju kasnije reciklaže uređaja mogu izazvati oštećenje zdravlja ili onečišćenje voda i tla.

Tehnički podaci

Model	SM-B0201 SM-B1901
Napon	220-240 V ~
Frekvencija	50-60 Hz
Snaga	750 W
Dimenzije uređaja	Visina x širina x dubina ca. 100 x 238 x 230 mm
Duljina priključnog kabela	ca. 95 cm

Napomena:
Tehničke i optičke izmjene su moguće.

CE

Jamstvo

Kaufland daje jamstvo od tri godine od datuma kupnje.
Jamstvo ne obuhvaća oštećenja zbog nepridržavanja uputa za uporabu, zlouporabe, nestručne uporabe, popravaka od strane korisnika ili nedostatnog održavanja i nedostatne njege.

Szanowni Klienci!

Gratulujemy zakupu nowego urządzenia. Zdecydowali się Państwo na zakup produktu o doskonałym stosunku ceny do jakości, który sprawi Państwu wiele radości.
Przed rozpoczęciem użytkowania urządzenia należy zapoznać się ze wszystkimi wskazówkami dotyczącymi obsługi oraz bezpieczeństwa.
Urządzenie należy użytkować wyłącznie w opisany sposób oraz wyłącznie w podanym zakresie zastosowań. W przypadku przekazania urządzenia osobom trzecim należy przekazać także całą dokumentację.

Zakres dostawy

- Opiekacz 3 w 1 (A)
- 2 wkłady do przygotowywania kanapek (B)
- 2 wkłady do przygotowywania gofrów (C)
- 2 wkłady do grillowania (D)
- Instrukcja obsługi

Należy sprawdzić, czy wszystkie części zostały dostarczone oraz skontrolować urządzenie pod kątem uszkodzeń transportowych.
Nie używać uszkodzonego urządzenia!
W przypadku stwierdzenia szkód należy zwrócić się do filii Kaufland.

Bezpieczeństwo

Przed pierwszym użyciem urządzenia należy uważnie przeczytać poniższe wskazówki dotyczące bezpieczeństwa.
Aby zapewnić sobie bezpieczeństwo użytkowania, należy przestrzegać wszystkich poniższych wskazówek dotyczących bezpieczeństwa.

Zastosowanie zgodne z przeznaczeniem

- Urządzenie przeznaczone jest wyłącznie do przyrządzania kanapek, gofrów i do stosowania jako grill kontaktowy do obróbki produktów spożywczych w ilościach typowych dla gospodarstwa domowego.
- Nie wolno użytkować urządzenia na zewnątrz.
- Urządzenie przeznaczone jest do użycia w prywatnych gospodarstwach domowych. Nie jest przeznaczone do użytku komercyjnego.
- Należy wykorzystywać urządzenie wyłącznie w określonym zakresie zastosowań i tylko z oryginalnym wyposażeniem. Każde inne zastosowanie lub zmiana w urządzeniu uważane jest za niezgodne z przeznaczeniem. Nie ponosimy odpowiedzialności za szkody wynikające z zastosowania niezgodnego z przeznaczeniem lub nieprawidłowej obsługi.

Bezpieczeństwo dzieci i osób dorosłych

Ostrzeżenie!
Niebezpieczeństwo uduszenia się dzieci w przypadku zabawy materiałami opakowaniowymi! Należy koniecznie trzymać materiały opakowaniowe poza zasięgiem dzieci.

- Urządzenie może być używane przez dzieci, które ukończyły 8 lat, jak również przez osoby o ograniczonych zdolnościach fizycznych, sensorycznych czy umysłowych oraz takie, którym brakuje wiedzy lub doświadczenia, tylko pod warunkiem, że będą nadzorowane, zostały pouczone na temat bezpiecznego użytkowania urządzenia oraz zrozumiały wynikające z tego zagrożenia.
- Nie dopuścić, by dzieci bawiły się urządzeniem.
- Prace związane z czyszczeniem i pielęgnacją urządzenia nie mogą być przeprowadzane przez dzieci, chyba że mają powyżej 8 lat i są pod nadzorem osób dorosłych.
- Dzieci w wieku poniżej 8 lat nie powinny mieć dostępu do urządzenia oraz przewodu podłączeniowego.

Ogólne zasady bezpieczeństwa

- Należy przeprowadzać regularną kontrolę urządzenia pod kątem ewentualnych uszkodzeń. Nie wolno używać produktu, gdy uszkodzony jest przewód zasilania lub obudowa.
- Aby uniknąć zagrożeń, uszkodzony przewód zasilania może być wymieniany wyłącznie przez autoryzowany serwis naprawczy.
- Produkty spożywcze mogą się zapalić. Należy zachowywać bezpieczną odległość od łatwopalnych przedmiotów, np. firanek.

Ostrzeżenie!
Niebezpieczeństwo poparzenia w kontakcie z gorącymi powierzchniami! Podczas eksploatacji powierzchnie urządzenia mogą być bardzo gorące.
- Urządzenie należy chwytać wyłącznie za uchwyt.
- Podczas pracy urządzenia nie wolno dotykać wkładów.

- Urządzenie może być używane tylko wraz z załączonymi akcesoriami.
- Urządzenie to nie jest przeznaczone do eksploatacji przy użyciu zewnętrznego zegara sterującego lub oddzielnego systemu zdalnego.
- OSTRZEŻENIE: Nie wolno używać węgla drzewnego ani podobnych paliw.

- Należy podłączyć urządzenie wyłącznie do nieuszkodzonego, prawidłowo zamontowanego gniazdka.
- Nie należy zanurzać urządzenia w wodzie ani w innych cieczach, nie wolno czyścić go pod bieżącą wodą.
- Nie wolno myć urządzenia w zmywarce.
- Należy stosować się do wskazówek zawartych w rozdziale „Czyszczenie i pielęgnacja".

Bezpieczeństwo podczas ustawiania i podłączania

- Należy podłączać urządzenie wyłącznie do zasilania, którego napięcie i częstotliwość są zgodne z danymi na tabliczce znamionowej! Tabliczka znamionowa znajduje się na spodzie urządzenia.
- Urządzenie należy zawsze ustawiać na stabilnej, równej i odpornej na działanie wysokich temperatur powierzchni.
- Ustawić urządzenie tak, aby pozostawić odstęp od innych przedmiotów wynoszący po bokach co najmniej 10 cm, a od góry 1 m.
- Nie wolno stawiać urządzenia na gorącej powierzchni lub w pobliżu źródła ciepła.

Bezpieczeństwo podczas użytkowania

- Proszę nigdy nie pozostawiać uruchomionego urządzenia bez nadzoru.
- Przewód zasilana nie może stykać się z gorącymi częściami urządzenia.
- Do nakładania, obracania i zdejmowania produktów spożywczych nie używać metalowych sztućców ani innych przedmiotów, które mogłyby uszkodzić zapobiegającą przywieraniu produktów powłokę wkładów.
- Używać urządzenia tylko wtedy, gdy wkłady są prawidłowo założone i zablokowane.
- Podczas przygotowania produktów spożywczych urządzenie musi być zamknięte.
- Nie używać urządzenia do flambirowania produktów spożywczych.
- Nie stawiać na wkładach aluminiowych tacek, patelni ani tym podobnych.
- Nie kłaść na gorących wkładach łatwopalnych przedmiotów.
- Po każdym użyciu należy odłączyć urządzenie od zasilania.
- Nie wolno dotykać urządzenia, dopóki jest gorące.
- Nie należy przegrzewać naczyń stosowanych do gotowania, smażenia i pieczenia, aby nie dopuścić do powstania zadymienia, które może być bardzo niebezpieczne dla małych zwierząt (np. ptaków) o bardzo wrażliwych drogach oddechowych. Zalecamy, aby nie trzymać ptaków w kuchni.

Bezpieczeństwo przy czyszczeniu

- Przed czyszczeniem urządzenia oraz odłożeniem go na miejsce, gdzie będzie przechowywane, należy odczekać, aż ostygnie.
- Przed każdym czyszczeniem należy wyłączyć urządzenie i odłączyć od zasilania.

Przed pierwszym uruchomieniem

- Przed pierwszym użyciem należy usunąć z urządzenia wszystkie materiały opakowaniowe.
- Należy starannie wyczyścić urządzenie wraz z akcesoriami przed pierwszym użyciem. Należy stosować się do wskazówek zawartych w rozdziale „Czyszczenie i konserwacja".

Przygotowanie urządzenia

Instalowanie urządzenia (rys. 1)

Ostrzeżenie!
Produkty spożywcze mogą się zapalić. Należy zachowywać bezpieczną odległość od łatwopalnych przedmiotów, np. firanek.

- Rozwinąć całkowicie przewód zasilający zwinięty na spodzie urządzenia.
- Ustawić urządzenie na stabilnej, równej i odpornej na działanie wysokich temperatur powierzchni.

Otwieranie pokrywy (rys. 2)

- Otworzyć pokrywę urządzenia przez zwolnienie blokady (1), a następnie odchylić ją do góry (2).

Wymiana wkładów (rys. 3)

Ostrzeżenie!
Niebezpieczeństwo oparzenia! Wkłady wymieniać tylko wtedy, gdy one i całe urządzenie całkowicie ostygną.

Uwaga!
Do urządzenia wkładać wyłącznie wkłady tego samego rodzaju. Nie wolno stosować jednocześnie dwóch różnych wkładów może to spowodować uszkodzenie urządzenia.

- Należy wybierać odpowiednie wkłady do produktów spożywczych, które mają być przyrządzane:
  - do podgrzewania kanapek (B)
  - do pieczenia gofrów (C)
  - do grillowania (D)
- W razie potrzeby wyjąć włożone wcześniej wkłady. W tym celu należy odsunąć równocześnie obydwie blokady górnego wkładu (1). Wkład zostaje uwolniony i można go wyjąć (2). Postępować w ten sam sposób z dolnym wkładem.
- Następnie założyć odpowiedni wkład. W tym celu należy najpierw wsunąć wkład w otwory po stronie zawiasu (3), a następnie docisnąć po stronie blokad (4), aż będzie słychać, że wkład się zablokował.

Natłuszczanie wkładów

- Aby zapobiec przywieraniu produktów spożywczych, wkłady z powłoką zapobiegającą przywieraniu należy lekko nasmarować tłuszczem spożywczym odpornym na działanie wysokich temperatur.

Włączanie urządzenia (rys. 4)

Wskazówka:
Produkty spożywcze należy przygotować jeszcze przed włączeniem urządzenia. Szczegółowe informacje można znaleźć w punkcie „Przyrządzanie kanapek" lub „Pieczenie gofrów".

- Zamknąć pokrywę urządzenia, aby szybciej się nagrzało.
- Należy podłączyć wtyczkę do nieuszkodzonego, prawidłowo zamontowanego gniazdka elektrycznego.

Świeci się czerwona lampka, wskazująca, że urządzenie pracuje.

Przyrządzanie (rys. 5)

Ostrzeżenie!
Niebezpieczeństwo poparzenia w kontakcie z gorącymi powierzchniami! Podczas eksploatacji powierzchnie urządzenia mogą być bardzo gorące.
- Urządzenie należy chwytać wyłącznie za uchwyt.
- Podczas pracy urządzenia nie wolno dotykać wkładów.

Ostrożnie!
Niebezpieczeństwo poparzenia podczas otwierania pokrywy! Należy ostrożnie otwierać pokrywę. W razie potrzeby należy założyć rękawice kuchenne.

Uwaga!
Do nakładania, obracania i zdejmowania produktów spożywczych nie używać metalowych sztućców ani innych przedmiotów, które mogłyby uszkodzić zapobiegającą przywieraniu powłokę wkładów.

Gdy tylko zaświeci się zielona lampka, oznacza to, że urządzenie jest nagrzane i można wkładać do niego produkty spożywcze.

Przyrządzanie kanapek (rys. 6)

Kanapki należy przygotować zawsze przed włączeniem urządzenia. Najlepiej używać pieczywa tostowego.

Uwaga!
Kanapki nie powinny być zbyt wysokie, aby nie doszło do uszkodzenia urządzenia podczas jego zamykania.

- Przygotować kanapki, układając wybrane składniki (np. salami, szynkę i ser żółty) na kromce pieczywa tostowego.
- Przy tym należy możliwie równomiernie rozkładać składniki, tak aby kanapki miały jednakową wysokość na całej powierzchni.
- Przykryć kanapkę drugą kromką pieczywa tostowego.
- Otworzyć pokrywę urządzenia, zwalniając blokadę i odchylić pokrywę do góry.
- Korzystając z wykonanej z drewna lub odpornego na działanie wysokich temperatur tworzywa sztucznego łopatki do patelni, położyć kanapki na natłuszczonych wkładach.
- Zamknąć pokrywę, opuszczając ją do dołu i dociskając blokadę, aż się zatrzaśnie. Aby zamknąć pokrywę, wystarczy ją lekko przycisnąć. Jeżeli jest to niemożliwe, należy wyjąć kanapki z opiekacza i usunąć część składników, aby obniżyć wysokość kanapek.
- Przygotowanie kanapki w opiekaczu trwa, w zależności od jej wysokości i żądanego stopnia zarumienienia, od 1 do 3 minut. Należy sprawdzać w regularnych odstępach czasu, czy kanapki są już gotowe.

Pieczenie gofrów (rys. 6)

Ciasto na gofry należy przygotowywać zawsze przed włączeniem urządzenia.

- Otworzyć pokrywę urządzenia, zwalniając blokadę i odchylić pokrywę do góry.
- Przy użyciu chochli rozprowadzić ciasto na dolnym wkładzie. Uważać na to, aby ciasto nie wylało się poza krawędzie wkładu.
- Zamknąć pokrywę, opuszczając ją do dołu i dociskając blokadę, aż się zatrzaśnie.
- Po upływie ok. 2 minut sprawdzić, czy stopień zarumienienia gofrów jest odpowiedni. Przedwczesne otwarcie pokrywy może spowodować rozerwanie ciasta.
- Wyjąć gofry, gdy został osiągnięty wymagany stopień zarumienienia.

Grillowanie (rys. 6)

- Otworzyć pokrywę urządzenia, zwalniając blokadę i odchylić pokrywę do góry.
- Położyć na płytach do grillowania przeznaczone do grillowania produkty.
- Zamknąć pokrywę, opuszczając ją do dołu i dociskając blokadę, aż się zatrzaśnie.
- W regularnych odstępach czasu należy sprawdzać, czy grillowane produkty są już gotowe.

Wyłączanie urządzenia

- Wyciągnąć wtyczkę z gniazda sieciowego i odczekać, aż urządzenie ostygnie.

Przepisy

Tosty hawajskie

Składniki:
- 4 kromki pieczywa tostowego
- 2 plastry ananasa (z puszki)
- 2 plastry gotowanej szynki
- 2 plastry sera do tostów

Przyrządzenie:
- Odsączyć ananasa.
- Na każdą kromkę pieczywa tostowego nakładać po kolei szynkę, ananasa, ser, a na koniec przykryć drugą kromką pieczywa tostowego.

Gofry brukselskie

Składniki:
- 3 jajka
- 250 g mąki
- 1,5 łyżeczki proszku do pieczenia
- 0,5 łyżeczki soli
- 3 opakowania cukru wanilinowego
- 250 ml mleka
- 100 ml rozpuszczonej margaryny

Przygotowanie:
- Oddzielić żółtka od białek. Białka z dodatkiem szczypty soli ubić na sztywną pianę.
- Dodać mąkę, proszek do pieczenia, sól, cukier waniliowy i odrobinę mleka.
- Połączyć z żółtkami i pozostałą ilością mleka tak, aby ciasto miało luźną konsystencję.
- Dodać rozpuszczoną margarynę i delikatnie wymieszać z pianą z białek.
- Z ciasto należy natychmiast upiec gofry.

Stek marynowany

Składniki:
- 200 g steku naturalnego
- 5 łyżek stołowych oleju słonecznikowego
- 1 ząbek czosnku
- sól
- pieprz
- papryka mielona

Przyrządzenie:
- Bardzo drobno posiekać czosnek i zmieszać z olejem, niewielką ilością soli, pieprzu i papryki.
- Włożyć stek do naczynia z marynatą i nasmarować go nią ze wszystkich stron.
- Pozostawić w marynacie na ok. 20 minut.

Czyszczenie i pielęgnacja

Ostrzeżenie!
Niebezpieczeństwo porażenia prądem ze względu na wilgoć! Nie wolno:
- zanurzać urządzenia w wodzie,
- trzymać urządzenia pod bieżącą wodą,
- myć urządzenia w zmywarce.

Uwaga!
- Nie wolno czyścić urządzenia, stosując środki czyszczące lub rozpuszczalniki, ponieważ mogą one uszkodzić urządzenie lub zanieczyścić produkty podczas następnego użycia.
- Nie stosować gąbek do szorowania, aby nie uszkodzić powierzchni urządzenia.
- Nie dopuścić do wylania zimnej wody na rozgrzane wkłady ani na urządzenie.
- Nie zeskrobywać twardymi przedmiotami przypalonych resztek produktów spożywczych.

Przed pierwszym użyciem

Przed pierwszym użyciem należy dokładnie wyczyścić urządzenie i akcesoria.

- Urządzenie i wkłady czyścić zgodnie z opisem zawartym w rozdziale „Czyszczenie urządzenia".
- Umieścić dwa wkłady w urządzeniu.
- Następnie lekko natłuścić wkłady odpornym na działanie wysokich temperatur tłuszczem spożywczym.
- Zamknąć pokrywę, opuszczając ją do dołu i dociskając blokadę, aż się zatrzaśnie.
- Włożyć wtyczkę sieciową do gniazda sieciowego. Nagrzewać przez 10 minut zamknięte urządzenie, aby usunąć z płytek grzejnych ewentualne pozostałości z procesu produkcji.

Wskazówka: Odparowywanie pozostałości poprodukcyjnych może spowodować lekkie zadymienie oraz charakterystyczny zapach. Jest to zjawisko normalne i nie stanowi zagrożenia. Należy zapewnić odpowiednią wentylację, na przykład otwierając okno.

- Odczekać, aż urządzenie całkowicie ostygnie. Ponownie wyczyścić urządzenie oraz wkłady lekko wilgotną ściereczką.
- Powtórzyć proces z pozostałymi wkładami.

Czyszczenie urządzenia

Należy wyczyścić urządzenie bezpośrednio po każdym użyciu, aby resztki jedzenia nie przyschły. Usunięcie ich byłoby wówczas bardzo trudne.

- Dopilnować, aby wtyczka była wyjęta z gniazda zasilania.
- W razie potrzeby pozostawić urządzenie do całkowitego ostygnięcia.
- Wyjąć wkłady i wyczyścić je dokładnie w ciepłej wodzie z dodatkiem płynu do mycia naczyń.
- Urządzenie czyścić wyłącznie za pomocą lekko wilgotnej ściereczki.
- Następnie dokładnie osuszyć wkłady oraz całe urządzenie.

Przechowywanie

- Przed odłożeniem urządzenia w miejsce przechowywania pozostawić urządzenie do całkowitego ostygnięcia.
- Opuścić i zablokować pokrywę urządzenia.
- Zwinąć kabel w miejscu do przechowywania na spodzie urządzenia.
- Przechowywać urządzenie w suchym miejscu.

Utylizacja

Utylizacja opakowania

Opakowanie produktu wykonane jest z materiałów podlegających recyklingowi. Materiały opakowaniowe należy utylizować zgodnie z ich oznakowaniem w publicznych punktach odbioru odpadów lub zgodnie z wytycznymi obowiązującymi w danym kraju.

Utylizacja zużytego sprzętu

Jeśli nie chcą już Państwo używać swojego urządzenia elektrycznego, należy bezpłatnie oddać je do punktu odbioru zużytego sprzętu. W żadnym wypadku nie wolno wyrzucać zużytych urządzeń elektrycznych do pojemników na odpady nienadające się do ponownego przetworzenia (patrz symbol).

Nie wyrzucać urządzeń elektrycznych do domowych odpadów.

Zgodnie z europejską dyrektywą 2012/19/UE w sprawie zużytego sprzętu elektrycznego i elektronicznego oraz jej implementacją do prawa krajowego zużyty sprzęt elektryczny należy zbierać osobno i przekazać do recyklingu przyjaznego dla środowiska.

Recykling jako alternatywa wobec obowiązku zwrotu urządzenia:
Właściciel urządzenia elektrycznego alternatywnie do jego zwrotu, jest zobowiązany do współudziału w zakresie właściwego recyklingu urządzenia, tym samym zrzekając się prawa własności do niego. W tym celu stare urządzenie może być dostarczone do punktu zbiórki, który przeprowadza utylizację zgodnie z ustawą o odpadach i gospodarce odpadami. Nie dotyczy to niezawierających elementów elektrycznych akcesoriów i urządzeń pomocniczych dołączonych do zużytych urządzeń.

Pozostałe wskazówki dotyczące utylizacji

Należy oddać urządzenie w takim stanie, aby możliwe było jego późniejsze ponowne wykorzystanie lub przetworzenie.
Urządzenia elektryczne mogą zawierać szkodliwe substancje. Nieprawidłowe obchodzenie się lub uszkodzenie urządzenia mogą stwarzać zagrożenia dla zdrowia lub powodować zanieczyszczenie wody lub gleby podczas późniejszego użytkowania.

Dane techniczne

Model	SM-B0201 SM-B1901
Napięcie	220-240 V ~
Częstotliwość	50-60 Hz
Moc	750 W
Wymiary urządzenia	wysokość x szerokość x głębokość ok. 100 x 238 x 230 mm
Długość przewodu zasilania	ok. 95 cm

Wskazówka:
Zastrzegamy sobie możliwość wprowadzenia zmian technicznych oraz w wyglądzie urządzenia.

CE

Gwarancja

Kaufland udziela Państwu gwarancji na 3 lata od daty zakupu.
Gwarancja nie obejmuje szkód związanych z nieprzestrzeganiem instrukcji obsługi, użytkowaniem niezgodnym z przeznaczeniem, nieprawidłowym obchodzeniem się, naprawami przeprowadzanymi na własną rękę lub niewystarczającą konserwacją i pielęgnacją.

Stimate client,

Vă felicităm pentru cumpărarea noului dvs. aparat. Ați decis să alegeți un produs cu un raport calitate-preț excelent care vă va aduce multe satisfacții.
Înainte de utilizarea aparatului familiarizați-vă cu toate instrucțiunile privind operarea și siguranța.
Utilizați aparatul numai în modul descris și numai în scopurile menționate. În cazul transmiterii aparatului unei alte persoane, predați-i, de asemenea, toate documentele aferente acestuia.

Pachetul de livrare

- Aparat de sandvișuri 3 în 1 (A)
- 2 accesorii pentru sandvișuri (B)
- 2 accesorii pentru vafe (C)
- 2 accesorii pentru grătar (D)
- Instrucțiuni de folosire

Verificați existența tuturor componentelor și aparatul cu privire la deteriorări survenite în timpul transportului.
Nu puneți în funcțiune aparatul dacă acesta este deteriorat!
În cazul defectării contactați un magazin Kaufland.

Siguranța

Citiți cu atenție următoarele instrucțiuni privind siguranța înaintea primei utilizări a aparatului.
În vederea unei utilizări sigure respectați toate instrucțiunile privind siguranța prezentate în continuare.

Utilizarea conform destinației

- Aparatul este destinat exclusiv preparării sandvișurilor, vafelor și frigerii pe grătarul de contact a alimentelor în cantități obișnuite pentru uz casnic.
- Nu utilizați aparatul în aer liber.
- Aparatul este destinat exclusiv pentru uz casnic. Aparatul nu este prevăzut pentru utilizarea în scopuri profesionale.
- Folosiți aparatul numai pentru domeniul de utilizare descris și cu accesoriile originale. Orice altă utilizare sau modificare a aparatului sunt considerate ca fiind neconforme. Producătorul nu răspunde pentru daunele produse ca urmare a utilizării necorespunzătoare sau operării eronate.

Siguranța copiilor și a persoanelor

Avertizare!
Pericol de asfixiere pentru copii la joaca cu materialul de ambalare! Mențineți materialul de ambalare departe de accesul copiilor.

- Acest aparat poate fi utilizat de copii începând cu vârsta de 8 ani, precum și de persoane cu abilități fizice, senzoriale sau mentale reduse sau fără experiență și cunoștințe necesare, dacă sunt supravegheați sau dacă au fost instruiți cu privire la utilizarea sigură a acestui aparat și au înțeles pericolele cu privire la acesta.
- Copiii nu trebuie să se joace cu aparatul.
- Curățarea și operațiunile de întreținere prevăzute pentru utilizator nu sunt permise copiilor decât dacă aceștia au vârsta peste 8 ani și sunt supravegheați.
- Mențineți aparatul și cablul de conexiune departe de accesul copiilor cu vârsta sub 8 ani.

Aspecte generale privind siguranța

- Aparatul trebuie verificat periodic cu privire la eventuale deteriorări. Aparatul nu se va utiliza atunci când cablul de alimentare sau carcasa sunt defecte.
- În cazul defectării cablului de alimentare, în vederea evitării pericolelor, acesta se va înlocui numai de către un centru autorizat de reparații.
- Alimentele se pot arde. De aceea păstrați o distanță suficientă față de obiectele inflamabile, cum ar fi perdelele.

Avertizare!
Pericol de ardere din cauza suprafețelor fierbinți! Pe durata funcționării, suprafețele accesibile ale aparatului pot fi foarte fierbinți.
- Apucaţi aparatul numai de mâner.
- În timpul operării nu atingeți niciodată accesoriile.

- Aparatul se va utiliza numai cu accesoriile livrate.
- Aparatul nu este conceput pentru utilizarea cu temporizatoare externe sau sisteme separate de comandă de la distanță.
- AVERTIZARE: Este interzisă utilizarea cărbunilor de lemn sau a altor combustibili similari pentru acest aparat.
- Conectați aparatul numai la o priză cu contact de protecție instalată corespunzător și nedeteriorată.
- Nu introduceți aparatul în apă sau în alte lichide și nu îl curățați sub jet de apă.
- Aparatul nu se va spăla în mașina de spălat vase.
- Respectați indicațiile din secțiunea „Curățarea și îngrijirea".

Siguranța la instalare și conectare

- Conectați aparatul numai la surse de alimentare cu energie electrică ale căror tensiune și frecvență corespund indicațiilor de pe plăcuța de fabricație! Plăcuța de fabricație se află pe partea inferioară a aparatului.
- Așezați aparatul întotdeauna pe o suprafață stabilă, plană și termorezistentă.
- Amplasați aparatul astfel încât distanța față de toate lateralele să fie de minimum 10 cm, iar deasupra de 1 m.
- Aparatul nu se va amplasa pe o suprafață fierbinte sau în apropierea unei surse de căldură.

Siguranța la utilizare

- Nu lăsați niciodată aparatul nesupravegheat pe durata funcționării.
- Cablul de alimentare nu trebuie să intre în contact cu componentele fierbinți ale aparatului.
- Pentru așezarea, întoarcerea și scoaterea alimentelor nu se vor utiliza tacâmuri metalice sau alte obiecte care ar putea deteriora stratul antiaderent al accesoriilor.
- Utilizați grătarul numai cu accesoriile corect fixate.
- Utilizați aparatul numai în stare închisă pentru prepararea alimentelor.
- Nu utilizați aparatul pentru flambarea alimentelor.
- Nu așezați tăvi de aluminiu, tigăi sau alte vase similare pe accesorii.
- Nu așezați obiecte inflamabile pe accesoriile fierbinți.
- Scoateți ștecherul după fiecare utilizare.
- Nu mișcați aparatul cât timp acesta este fierbinte.
- Pentru a evita formarea fumului care poate fi periculos pentru sistemul respirator deosebit de sensibil al animalelor mici (de exemplu păsările) nu supraîncălziți vasul de gătit, fript și copt. Se recomandă ca păsările să nu fie ținute în bucătărie.

Siguranța la curățare

- Lăsați aparatul să se răcească înaintea curățării sau depozitării.
- Opriți aparatul de fiecare dată înaintea curățării și deconectați-l de la rețeaua electrică.

Înaintea primei puneri în funcțiune

- Îndepărtați toate materialele de ambalare de pe aparat înaintea primei utilizări a acestuia.
- Înaintea primei utilizări curățați temeinic aparatul și accesoriile acestuia. Pentru aceasta respectați indicațiile din secțiunea „Curățarea și îngrijirea".

Pregătirea aparatului

Instalarea aparatului (imaginea 1)

Avertizare!
Alimentele se pot arde. De aceea păstrați o distanță suficientă față de obiectele inflamabile, cum ar fi perdelele.

- Desfășurați complet cablul de alimentare de pe suportul de înfășurare aflat pe partea inferioară a aparatului.
- Așezați aparatul pe o suprafață stabilă, plană și termorezistentă.

Deschiderea capacului (imaginea 2)

- Deschideți capacul aparatului prin desfacerea dispozitivului de blocare (1) și rabatarea în sus a capacului (2).

Schimbarea accesoriilor (imaginea 3)

Avertizare!
Pericol de arsuri! Schimbați accesoriile numai atunci când accesoriile și aparatul s-au răcit complet.

Atenție!
Introduceți în aparat numai accesorii cu aceeași funcție. Nu introduceți niciodată două accesorii diferite, deoarece, în caz contrar, aparatul se poate deteriora.

- Alegeți accesoriile adecvate pentru alimentele pe care doriți să le preparați:
  - pentru încălzirea sandvișurilor (B)
  - pentru coacerea vafelor (C)
  - pentru frigere (D)
- Dacă este necesar, îndepărtați accesoriile introduse. În acest scop scoateți concomitent ambele dispozitive de blocare ale accesoriului superior de la acesta (1). Accesoriul se desprinde și poate fi îndepărtat (2). Procedați în același mod cu accesoriul inferior.
- Apoi introduceți accesoriile dorite împingându-le mai întâi cu decupajele în orificiile de pe laterala balamalei (3) și apăsând dispozitivele de blocare în lateral (4), până la fixarea acestora cu un zgomot.

Ungerea accesoriilor

- Ungeți accesoriile prevăzute cu strat antiaderent cu puțină grăsime alimentară rezistentă la temperaturi ridicate pentru a evita lipirea alimentelor.

Pornirea aparatului (imaginea 4)

Hinweis:
Pregătiți alimentele întotdeauna înainte de a porni aparatul. Informații detaliate pot fi consultate în „Prepararea sandvișurilor", respectiv „Coacerea vafelor".

- Închideți capacul aparatului pentru a permite încălzirea mai rapidă a acestuia.
- Introduceți ștecherul într-o priză cu contact de protecție instalată corespunzător și nedeteriorată.

Becul indicator de culoare roșie se aprinde indicând starea de funcționare a aparatului.

Prepararea (imaginea 5)

Avertizare!
Pericol de ardere din cauza suprafețelor fierbinți! Pe durata funcționării, suprafețele accesibile ale aparatului pot fi foarte fierbinți.
- Apucați aparatul numai de mâner.
- În timpul operării nu atingeți niciodată accesoriile.

Precauție!
Pericol de arsuri la deschiderea capacului! Deschideți capacul cu atenție. Dacă este necesar, utilizați mănuși de bucătărie.

Atenție!
Pentru așezarea, întoarcerea și scoaterea alimentelor nu se vor utiliza tacâmuri metalice sau alte obiecte care ar putea deteriora stratul antiaderent al accesoriilor.

De îndată ce becul indicator de culoare verde se aprinde, aparatul este preîncălzit și poate fi încărcat.

Prepararea sandvișurilor (imaginea 6)

Pregătiți sandvișurile întotdeauna înainte de a porni aparatul. În acest scop utilizați, de preferință, pâine toast.

Atenție!
Nu preparați sandvișuri prea groase pentru a evita deteriorarea aparatului la închiderea acestuia.

- Așezați pe o felie de toast pentru sandviș ingredientele dorite, ca de exemplu salam, șuncă și brânză.
- La umplere se va avea grijă ca ingredientele să fie distribuite pe cât posibil uniform pentru a obține o grosime uniformă a sandvișului.
- Acoperiți sandvișul cu o altă felie de toast.
- Deschideți capacul aparatului prin desfacerea dispozitivului de blocare și rabatarea în sus a capacului.
- Așezați sandvișurile pe accesoriul uns, de exemplu, cu ajutorul unei palete din lemn sau material plastic termorezistent .
- Închideți capacul prin rabatarea în jos și închiderea dispozitivului de blocare până la fixarea acestuia cu un zgomot. Închiderea capacului trebuie să se poată realiza printr-o apăsare ușoară. În caz contrar scoateți sandvișul și îndepărtați o parte din conținutul acestuia.
- Pregătirea sandvișului durează între 1 și 3 minute, în funcție de grosime și gradul de rumenire dorit. Verificați la intervale regulate dacă sandvișurile corespund deja preferințelor dvs.

Coacerea vafelor (imaginea 6)

Pregătiți aluatul pentru vafe întotdeauna înainte de a porni aparatul.

- Deschideți capacul aparatului prin desfacerea dispozitivului de blocare și rabatarea în sus a capacului.
- Distribuiți aluatul pe accesoriu cu ajutorul unui polonic. Se va avea grijă ca aluatul să nu curgă peste marginea accesoriului.
- Închideți capacul prin rabatarea în jos și închiderea dispozitivului de blocare până la fixarea acestuia cu un zgomot.
- După cel puțin 2 minute verificați dacă gradul de rumenire a vafelor corespunde preferințelor dvs. Deschiderea prematură ar determina ruperea aluatului.
- Scoateți vafele la atingerea gradului de rumenire dorit.

Frigerea (imaginea 6)

- Deschideți capacul aparatului prin desfacerea dispozitivului de blocare și rabatarea în sus a capacului.
- Așezați preparatul.
- Închideți capacul prin rabatarea în jos și închiderea dispozitivului de blocare până la fixarea acestuia cu un zgomot.
- Verificați la intervale regulate dacă preparatele corespund deja preferințelor dvs.

Oprirea aparatului

- Scoateți ștecherul din priză și lăsați aparatul și accesoriile să se răcească.

Rețete

Toast Hawaii

Ingrediente:
- 4 felii de pâine toast
- 2 felii de ananas (din conservă)
- 2 felii de șuncă fiartă
- 2 felii de brânză feliată

Prepararea:
- Lăsați ananasul la scurs într-o sită.
- Pe o felie de pâine toast așezați succesiv șuncă, ananas, brânză și la final altă felie de pâine toast.

Vafe groase Bruxelles

Ingrediente:
- 3 ouă
- 250 g făină
- 1,5 linguriță de praf de copt
- 0,5 linguriță de sare
- 3 pliculețe de zahăr vanilat
- 250 ml lapte
- 100 g margarină lichidă

Prepararea:
- Separați ouăle și bateți albușurile tare cu o priză de sare.
- Amestecați făina, praful de copt, sarea, zahărul vanilat și puțin lapte.
- Bateți cu gălbenușurile și restul de lapte până la obținerea unui aluat mai moale.
- Adăugați margarina lichidă și încorporați cu atenție albușurile bătute.
- Aluatul trebuie copt imediat.

Friptură marinată

Ingrediente:
- 200 g carne crudă
- 5 linguri de ulei de floarea soarelui
- 1 cățel de usturoi
- Sare
- Piper
- Boia de ardei

Prepararea:
- Cățelul de usturoi se taie mărunt și se amestecă cu ulei, puțină sare, piper și boia de ardei.
- Se introduce carnea în marinadă și se unge pe toate laturile.
- Se lasă marinada să acționeze cca. 20 de minute.

Curățarea și îngrijirea

Avertizare!
Pericol de electrocutare din cauza umezelii! Aparatul
- nu se va introduce în apă;
- nu se va ține sub jet de apă;
- nu se va spăla în mașina de spălat vase.

Atenție!
- Nu curățați niciodată aparatul cu detergenți sau solvenți, deoarece aceștia pot deteriora aparatul sau pot murdări alimentele la următoarea preparare.
- Pentru a evita deteriorarea suprafețelor aparatului nu utilizați bureți abrazivi.
- Nu turnați niciodată apă rece pe accesoriile încinse sau pe aparat.
- Nu îndepărtați resturile de alimente arse cu obiecte dure.

Înaintea primei utilizări

Înaintea primei puneri în funcțiune aparatul și accesoriile trebuie curățate temeinic.

- Curățați aparatul și accesoriile conform descrierii din secțiunea „Curățarea aparatului”.
- Introduceți o pereche de accesorii în aparat.
- Apoi ungeți accesoriile cu puțină grăsime alimentară rezistentă la temperaturi ridicate.
- Închideți capacul prin rabatarea în jos și închiderea dispozitivului de blocare până la fixarea acestuia cu un zgomot.
- Introduceți ștecherul în priză și lăsați aparatul să se încălzească închis timp de 10 minute pentru a îndepărta resturile de fabricație de pe plăcile de încălzire.

Indicație: La evaporarea resturilor de fabricație se poate forma fum și miros ușor. Acest lucru este normal și inofensiv. Aerisiți suficient încăperea, de exemplu, prin deschiderea ferestrei.

- Ulterior lăsați aparatul să se răcească complet și curățați din nou aparatul și accesoriile cu o lavetă ușor umezită.
- Repetați această procedură cu celelalte accesorii.

Curățarea aparatului

Curățați aparatul imediat după fiecare utilizare pentru ca resturile de alimente să nu se lipească, determinând îndepărtarea cu dificultate a acestora.

- Asigurați-vă că ștecherul este scos din priză.
- Dacă este necesar, lăsați aparatul să se răcească complet.
- Îndepărtați accesoriile și curățați-le temeinic în apă caldă cu puțin detergent.
- Curățați aparatul numai cu o lavetă ușor umezită.
- Apoi uscați temeinic accesoriile și aparatul.

Depozitarea

- Lăsați aparatul întotdeauna să se răcească complet înaintea depozitării.
- Închideți capacul aparatului și blocați-l.
- Înfășurați cablul în suportul de păstrare a cablului de pe partea inferioară a aparatului.
- Depozitați aparatul într-un loc uscat.

Eliminarea

Eliminarea ambalajului

Ambalajul produsului este fabricat din materiale reciclabile. Eliminați materialele de ambalare în conformitate cu marcajele acestora prin intermediul centrelor publice de colectare, respectiv în conformitate cu prevederile naționale specifice.

Eliminarea aparatelor uzate

Atunci când nu mai doriți să utilizați aparatul electric, predați-l unui centru public de colectare a aparatelor electrice uzate. Aparatele electrice uzate nu trebuie în niciun caz aruncate în containerele pentru gunoi (a se vedea simbolul).

Nu eliminaţi echipamentele electrice cu deşeurile menajare.

Conform directivei europene 2012/19/UE privind deșeurile de echipamente electrice și electronice şi în sensul punerii în aplicare în legislaţia naţională, echipamentele electrice uzate trebuie colectate separat şi predate la un centru de reciclare care respectă cerinţele de mediu.

Alternativa de reciclare la solicitarea restituirii: Alternativ la posibilitatea de restituire, proprietarul aparatului electric are obligaţia de a oferi asistenţă la reciclarea conform normelor aplicabile, în cazul transmiterii dreptului de proprietate. Echipamentul uzat poate fi predat în acest sens şi unui centru de restituire care efectuează eliminarea în sensul legii naţionale cu privire la economia circulară şi gestionarea deşeurilor.
Nu sunt vizate accesoriile anexate la aparatele uzate şi mijloacele auxiliare fără componente electrice.

Indicații suplimentare privind eliminarea

Predați aparatul electric uzat fără a afecta refolosirea sau valorificarea a acestuia.
Aparatele electrice uzate pot conține substanțe poluante. În cazul manipulării necorespunzătoare sau deteriorării aparatului, cu ocazia valorificării ulterioare, aceste substanțe pot cauza probleme de sănătate sau infesta apa și solul.z

Date tehnice

Model	SM-B0201 SM-B1901
Tensiunea	220-240 V ~
Frecvența	50-60 Hz
Puterea	750 W
Dimensiunile aparatului	înălțime x lățime x adâncime cca. 100 x 238 x 230 mm
Lungimea cablului de alimentare	cca. 95 cm

Indicație:
Sunt posibile modificări tehnice și vizuale.

CE

Garanția

Kaufland acordă o garanție de 3 ani de la data cumpărării.
Sunt exceptate de la garanție daunele provocate ca urmare a nerespectării instrucțiunilor de folosire, utilizării abuzive, manipulării necorespunzătoare, reparațiilor neautorizate sau întreținerii și îngrijirii insuficiente.

Vážená zákazníčka, vážený zákazník!

Blahoželáme vám ku kúpe vášho nového prístroja. Rozhodli ste sa pre výrobok s výborným výkonom za vynikajúcu cenu, ktorý vám prinesie veľa radosti.
Pred použitím prístroja sa oboznámte so všetkými pokynmi týkajúcimi sa obsluhy a bezpečnosti.
Prístroj používajte len predpísaným spôsobom a na účely, na ktoré je určený. Pri odovzdávaní výrobku tretej strane jej odovzdajte aj všetky podklady.

Rozsah dodávky

- Sendvičovač 3 v 1 (A)
- 2 sendvičové platne (B)
- 2 vafľové platne (C)
- 2 grilovacie platne (D)
- Návod na obsluhu

Skontrolujte, či vám boli dodané všetky diely a či sa prístroj pri preprave nepoškodil.
Poškodený prístroj neuvádzajte do prevádzky!
V prípade poškodenia sa obráťte na niektorú z pobočiek Kaufland.

Bezpečnosť

Predtým, ako prístroj prvý raz použijete, si dôsledne prečítajte nasledujúce bezpečnostné pokyny.
Za účelom bezpečného používania dodržiavajte nasledujúce bezpečnostné pokyny.

Účel použitia

- Prístroj je určený iba na prípravu sendvičov, vaflí a na grilovanie potravín v bežných domácich množstvách.
- Prístroj nepoužívajte v exteriéroch.
- Prístroj je určený len na používanie v domácnostiach. Nie je určený na používanie v obchodných prevádzkach.
- Prístroj používajte len na predpísané účely a s originálnym príslušenstvom. Každé iné použitie alebo zmeny na prístroji sú v rozpore s účelom použitia. Na škody vzniknuté používaním v rozpore s účelom použitia alebo škody vzniknuté v dôsledku nesprávnej manipulácie sa nevzťahuje záruka.

Bezpečnosť detí a osôb

Výstraha!
Nebezpečenstvo udusenia detí pri hre s obalovým materiálom! Obalový materiál uchovávajte vždy mimo dosahu detí.

- Tento prístroj môžu obsluhovať deti staršie ako 8 rokov, ako aj osoby so zníženými fyzickými, senzorickými alebo mentálnymi schopnosťami, alebo osoby s malými skúsenosťami a znalosťami vtedy, keď budú pod dohľadom alebo budú poučené o bezpečnom zaobchádzaní s prístrojom a porozumejú možným nebezpečenstvám z toho vyplývajúcim.
- Deti sa nesmú hrať so spotrebičom.
- Deti nesmú vykonávať čistenie a používateľskú údržbu, pokiaľ nie sú staršie ako 8 rokov a to pod dohľadom.
- Deti mladšie ako 8 rokov by sa nemali zdržiavať v blízkosti prístroja a prípojného vedenia.

Všeobecná bezpečnosť

- Prístroj sa musí pravidelne kontrolovať či nie je poškodený. Prístroj sa nesmie používať v prípade poškodenia sieťového kábla alebo krytu.
- V prípade poškodenia sieťového kábla ho smie vymeniť len autorizovaný opravný servis, aby sa zabránilo ohrozeniam.
- Potraviny môžu horieť. Udržiavajte dostatočný odstup od horľavých predmetov, ako sú napr. závesy.

Výstraha!

Nebezpečenstvo popálenia na horúcich povrchoch! Počas prevádzky môžu byť plochy prístroja, ktorých sa možno dotknúť, veľmi horúce.

- Prístroj chytajte iba za rukoväť.
- Počas prevádzky sa nikdy nedotýkajte platní.

- Prístroj sa smie prevádzkovať len s dodaným príslušenstvom.
- Prístroj nie je určený na prevádzku s externými spínacími hodinami ani samostatným systémom diaľkového ovládania.
- VÝSTRAHA: Na tomto prístroji sa nesmie používať drevené uhlie ani podobné horľavé látky.
- Prístroj zapájajte len do nepoškodenej zásuvky, ktorá bola nainštalovaná podľa predpisov.
- Prístroj neponárajte do vody alebo do iných tekutín a neumývajte ho pod tečúcou vodou.
- Prístroj sa nesmie umývať v umývačke riadu.
- Dodržiavajte informácie uvedené v odseku „Čistenie a starostlivosť“.

Bezpečnosť pri montáži a zapájaní

- Prístroj zapájajte len do takého elektrického zdroja, ktorého napätie a frekvencia zodpovedajú údajom na výrobnom štítku! Výrobný štítok sa nachádza na spodnej časti prístroja.
- Prístroj postavte vždy na stabilnú, rovnú a tepelne odolnú plochu.
- Prístroj umiestnite s odstupom do všetkých strán minimálne 10 cm a smerom hore 1 m.
- Prístroj sa nesmie umiestňovať na horúcu plochu alebo do blízkosti zdrojov tepla.

Bezpečnosť počas obsluhy

- Počas prevádzky nenechávajte prístroj nikdy bez dozoru.
- Sieťový kábel sa nesmie dostať do kontaktu s horúcimi časťami prístroja.
- Na ukladanie, obracanie a vyberanie potravín nepoužívajte príbor z kovu ani iné predmety, ktoré by mohli poškodiť antiadhéznu vrstvu platní.
- Prístroj používajte iba vtedy, keď sú platne správne zaistené.
- Prístroj používajte na prípravu potravín iba v uzavretom stave.
- Prístroj nepoužívajte na flambovanie potravín.
- Na platne nepokladajte hliníkové misky, panvice ani podobné predmety.
- Na horúce platne nepokladajte žiadne horľavé predmety.
- Po každom použití vytiahnite sieťový kábel zo zásuvky.
- Nepohybujte prístrojom, kým je ešte horúci.
- Riad na varenie, smaženie a pečenie neprehrievajte, aby ste zabránili vzniku dymu, ktorý môže byť pre malé zvieratá (napr. vtáky) s obzvlášť citlivou dýchacou sústavou veľmi nebezpečný. Odporúčame, aby vtáky neboli počas prípravy jedla v kuchyni.

Bezpečnosť pri čistení

- Pred čistením alebo uskladnením nechajte prístroj vychladnúť.
- Pred každým čistením prístroj vypnite a odpojte ho z elektrickej siete.

Pred prvým uvedením do prevádzky

- Pred prvým použitím odstráňte z prístroja všetky obalové materiály.
- Pred prvým použitím prístroj a jeho príslušenstvo starostlivo vyčistite. Pri tom dodržiavajte informácie uvedené v odseku „Čistenie a starostlivosť“.

Príprava prístroja

Inštalácia prístroja (obrázok 1)

Výstraha!
Potraviny môžu horieť. Udržiavajte dostatočný odstup od horľavých predmetov, ako sú napr. závesy.

- Kábel kompletne naviňte na navíjač kábla na spodnej strane prístroja.
- Prístroj postavte na stabilnú, rovnú a tepelne odolnú plochu.

Otvorenie krytu (obrázok 2)

- Otvorte kryt prístroja uvoľnením blokovania prístroja (1) a potom kryt vyklopte nahor (2).

Výmena platní (obrázok 3)

Výstraha!
Hrozí nebezpečenstvo popálenia! Platne vymieňajte iba v prípade, ak už platne a prístroj vychladli.

Pozor!
Do prístroja vkladajte iba platne s rovnakou funkciou. Nikdy do prístroja nevkladajte dve odlišné platne, inak sa poškodí.

- Pre potraviny, ktoré chcete pripravovať, zvoľte vhodné platne:
  - na opekanie sendvičov (B)
  - na pečenie vaflí (C)
  - na grilovanie (D)
- Vložené platne prípadne odoberte. Nato od platne odtiahnite naraz obe blokovania hornej platne (1). Platňa sa uvoľní a možno ju vybrať (2). Rovnako postupujte aj v prípade spodnej platne.
- Následne vložte požadované platne tak, že ich najskôr drážkami zasuniete do otvorov na bočnej strane závesu prístroja (3), a potom ich na strane blokovaní zatlačíte (4), až počuteľne zapadnú.

Namastenie platní

- Platne s nepriľnavou povrchovou úpravou jemne namažte tepelne odolným jedlým tukom, aby ste zabránili prilepeniu potravín.

Zapnutie prístroja (obrázok 4)

Upozornenie:
Potraviny vždy pripravujte ešte pred spustením prístroja. Bližšie informácie nájdete v časti „Príprava sendvičov", resp. „Pečenie vaflí".

- Zatvorte kryt prístroja, aby sa tento rýchlejšie zahrial.
- Sieťovú zástrčku zapojte do nepoškodenej zásuvky, ktorá bola nainštalovaná podľa predpisov.

Červený indikátor svieti a zobrazuje, že prístroj je v prevádzke.

Príprava (obrázok 5)

Výstraha!
Nebezpečenstvo popálenia na horúcich povrchoch! Počas prevádzky môžu byť plochy prístroja, ktorých sa možno dotknúť, veľmi horúce.
- Prístroj chytajte iba za rukoväť.
- Počas prevádzky sa nikdy nedotýkajte platní.

Upozornenie!
Nebezpečenstvo popálenia pri otvorení veka! Veko otvárajte opatrne. Používajte kuchynské rukavice alebo chňapky.

Pozor!
Na ukladanie, obracanie a vyberanie potravín nepoužívajte príbor z kovu ani iné predmety, ktoré by mohli poškodiť antiadhéznu vrstvu platní.

Rozsvietenie zeleného indikátora znamená, že prístroj je už predhriaty a možno ho používať.

Príprava sendvičov (obrázok 6)

Sendviče vždy pripravujte ešte pred spustením prístroja. Najlepšie bude, ak použijete sendvičové toasty.

Pozor!
Sendviče neplňte príliš nahrubo, aby ste sa vyhli poškodeniu prístroja pri jeho zatváraní.

- Na jeden krajec sendvičového toastu naukladajte požadované prísady, napr. salámu, šunku a syr.
- Pri kladení prísad dbajte na to, aby ste ich ukladali podľa možnosti rovnomerne, čím dosiahnete rovnomernú hrúbku sendvičov.
- Na naukladané prísady položte ďalší krajec sendvičového toastu.
- Otvorte kryt prístroja uvoľnením blokovania prístroja a potom kryt vyklopte nahor.
- Sendviče položte pomocou kuchynskej obracačky z dreva alebo tepelne odolného plastu na namastenú platňu.
- Kryt zatvoríte tak, že ho sklopíte nadol a pritlačíte blokovanie, kým počuteľne nezapadne.
  Zatvorenie prístroja sa musí dať dosiahnuť iba jemným zatlačením. Ak to tak nie je, sendviče vyberte a odstráňte z nich časť naplnených prísad.
- Príprava sendvičov trvá v závislosti od hrúbky a požadovaného stupňa zhnednutia 1 až 3 minúty. V pravidelných časových intervaloch kontrolujte, či už sendviče zodpovedajú vašim predstavám.

Pečenie vaflí (obrázok 6)

Cesto na vafle pripravujte vždy ešte pred spustením prístroja.

- Otvorte kryt prístroja uvoľnením blokovania prístroja a potom kryt vyklopte nahor.
- Cesto naberačkou rozotrite po dolnej platni. Dávajte pozor, aby cez okraj platne nepretieklo žiadne cesto.
- Kryt zatvoríte tak, že ho sklopíte nadol a pritlačíte blokovanie, kým počuteľne nezapadne.
- Najskôr o 2 minúty sa pozrite, či stupeň zhnednutia zodpovedá vašim požiadavkám. Predčasné otvorenie by cesto roztrhlo.
- Vafle vyberte, keď majú požadovaný stupeň zhnednutia.

Grilovanie (obrázok 6)

- Otvorte kryt prístroja uvoľnením blokovania prístroja a potom kryt vyklopte nahor.
- Položte potravinu určenú na grilovanie.
- Kryt zatvoríte tak, že ho sklopíte nadol a pritlačíte blokovanie, kým počuteľne nezapadne.
- V pravidelných časových intervaloch kontrolujte, či už grilované jedlo zodpovedá vašim predstavám.

Vypnutie prístroja

- Vytiahnite sieťovú zástrčku zo zásuvky a prístroj s príslušenstvom nechajte vychladnúť.

Recepty

Havajské toasty

Prísady:
- 4 krajce toastového chleba
- 2 plátky ananásu (z konzervy)
- 2 plátky varenej šunky
- 2 plátky toastového syra

Príprava:
- Ananás nechajte odkvapkať v sitku.
- Postupne na krajec toastového chleba položte šunku, ananás a syr, a nakoniec ich prikryte ďalším krajcom toastového chleba.

Hrubé vafle „na bruselský spôsob"

Prísady:
- 3 vajcia
- 250 g múky
- 1,5 čajovej lyžičky prášku do pečiva
- 0,5 čajovej lyžičky soli
- 3 balíčky vanilkového cukru
- 250 ml mlieka
- 100 g tekutého margarínu

Príprava:
- Oddeľte bielky od žĺtkov a bielka vyšľahajte do tuha s trochou soli.
- Zmiešajte múku, prášok do pečiva, soľ, vanilkový cukor a trochu mlieka.
- Spolu so žĺtkami a zvyšným mliekom zmes vymiešajte na vláčne cesto.
- Pridajte tekutý margarín a opatrne zamiešajte sneh z bielkov.
- Cesto by ste mali okamžite použiť na pečenie.

Marinovaný steak

Prísady:
- 200 g prírodného steaku
- 5 PL slnečnicového oleja
- 1 strúčik cesnaku
- soľ
- korenie
- mletá paprika

Príprava:
- Strúčik cesnaku nasekajte na veľmi drobno a zmiešajte s trochou oleja, soli, korenia a mletej papriky.
- Steak vložte do marinády a potrite ho ňou zo všetkých strán.
- Marinádu nechajte pôsobiť cca 20 minút.

Čistenie a starostlivosť

Výstraha!
Hrozí nebezpečenstvo úrazu elektrickým prúdom kvôli vlhkosti! Prístroj
- neponárajte do vody,
- nedržte pod tečúcou vodou,
- neumývajte v umývačke riadu.

Pozor!
- Prístroj nikdy nečistite pomocou čistiacich prostriedkov alebo rozpúšťadiel, pretože môžu prístroj poškodiť alebo pri ďalšom použití znečistiť potraviny.
- Nepoužívajte špongie s drsnou stranou, aby ste nepoškodili povrch prístroja.
- Na rozohriate platne ani prístroj nikdy nelejte studenú vodu.
- Pripálené zvyšky potravín nezoškrabávajte tvrdými predmetmi.

Pred prvým použitím

Pred prvým uvedením do prevádzky musíte prístroj a jeho príslušenstvo dôkladne vyčistiť.

- Prístroj a platne čistite podľa pokynov v odseku „Čistenie prístroja".
- Jeden pár platní vložte do prístroja.
- Platne následne jemne namažte tepelne odolným jedlým tukom.
- Kryt zatvoríte tak, že ho sklopíte nadol a pritlačíte blokovanie, kým počuteľne nezapadne.
- Zástrčku zasuňte do zásuvky a prístroj nechajte zatvorený 10 minút zahrievať, aby ste z platní odstránili zvyšky súvisiace s výrobou.

Upozornenie: Odparovaním zvyškov súvisiacich s výrobou môže dôjsť k miernej tvorbe dymu a zápachu. Je to normálne a nie je to nebezpečné. Kvôli dostatočnému vetraniu otvorte napríklad okno.

- Potom nechajte prístroj úplne vychladnúť a opätovne ho aj s platňami vyčistite mierne navlhčenou handričkou.
- Tento postup zopakujte aj v prípade ostatných platní.

Čistenie prístroja

Prístroj po každom použití ihneď vyčistite, aby na ňom nezaschli zvyšky potravín, ktoré sa potom dajú už len ťažko odstrániť.

- Uistite sa, že zástrčka je zo zásuvky vytiahnutá.
- Prístroj prípadne nechajte úplne vychladnúť.
- Platne vyberte a dôkladne vyčistite v teplej vode s trochou čistiaceho prostriedku.
- Prístroj čistite iba pomocou mierne navlhčenej handričky.
- Na záver platne aj celý prístroj dôkladne osušte.

Skladovanie

- Pred uskladnením nechajte prístroj najskôr vždy úplne vychladnúť.
- Kryt prístroja zaklapnite a zablokujte.
- Kábel naviňte do určeného úložného priestoru na spodnej strane prístroja.
- Prístroj skladujte na suchom mieste.

Likvidácia

Likvidácia obalu

Obal výrobku je vyrobený z materiálov vhodných na recykláciu. Obalové materiály odstraňujte v súlade s ich označením v rámci verejných zberných dvorov, resp. podľa miestnych predpisov.

Likvidácia starého prístroja

Pokiaľ už elektrický prístroj ďalej nechcete používať, bezplatne ho odovzdajte vo verejnom zbernom dvore pre staré elektrické spotrebiče. Staré elektrické spotrebiče sa v žiadnom prípade nesmú likvidovať prostredníctvom zberných smetných nádob (pozri symbol).

Elektrické prístroje neodhadzujte do odpadu z domácností.

Podľa Európskej smernice 2012/19/EÚ o odpade z elektrických a elektronických použitých prístrojov a jej implementácie do národných právnych predpisov sa staré elektrické prístroje musia zbierať osobitne a posielať sa na recykláciu šetrnú k životnému prostrediu.

Alternatíva recyklácie k požiadavke vrátenia:
Majiteľ elektrického prístroja sa zaväzuje alternatívne namiesto vrátenia k spolupráci pri primeranom zužitkovaní v prípade vzdania sa vlastníctva. Na tento účel môže byť staré zariadenie odovzdané aj do zberného miesta, ktoré zneškodňuje v súlade s národnými zákonmi o recyklácii a odpade.
Diely príslušenstva a pomôcky bez elektrických komponentov pridané k starým prístrojom sa toho netýkajú.

Ďalšie pokyny k likvidácii

Váš starý elektrický prístroj odovzdajte tak, aby nebola ovplyvnená jeho ďalšia recyklácia. Staré elektrické spotrebiče môžu obsahovať škodlivé látky. Pri nesprávnej manipulácii alebo poškodení prístroja môžu tieto pri jeho neskoršej recyklácii spôsobiť ujmu na zdraví alebo znečistiť vodné toky či pôdu.

Technické údaje

Model	SM-B0201 SM-B1901
Napätie	220-240 V ~
Frekvencia	50-60 Hz
Príkon	750 W
Rozmery prístroja	výška x šírka x hĺbka cca 100 x 238 x 230 mm
Dĺžka sieťového kábla	cca 95 cm

Upozornenie:
Možnosť technických a optických zmien.

CE

Záruka

Kaufland vám poskytuje záruku 3 roky, ktorá začína plynúť dňom kúpy.
Zo záruky sú vylúčené poškodenia, ktoré boli spôsobené nerešpektovaním pokynov v návode na obsluhu, nesprávnym používaním, neodborným zaobchádzaním, samovoľnými opravami alebo nedostatočnou údržbou a starostlivosťou.

Уважаеми клиенти,

Поздравяваме Ви с покупката на Вашия нов уред. Избрали сте продукт с прекрасно съотношение цена/качество, който ще Ви доставя много радости.
Преди да използвате уреда, запознайте се с всички инструкции за обслужване и безопасност.
Използвайте уреда само според описанието и за посочените области на приложение.
При предаване на уреда на трети лица предайте им и цялата му документация.

Обхват на доставката

- Сандвич тостер 3 в 1 (A)
- 2 приставки за сандвич (B)
- 2 приставки за гофрети (C)
- 2 приставки за грил (D)
- Инструкция за употреба

Проверете дали са налице всички части и дали по уреда няма повреди от транспортирането.
Не пускайте в експлоатация повреден уред!
При повреда, моля, обръщайте се към филиал на Kaufland.

Безопасност

Преди да използвате уреда за първи път, прочетете внимателно следните указания за безопасност.
За безопасна употреба следвайте указанията за безопасност по-долу.

Употреба по предназначение

- Уредът е предвиден само за приготвяне на сандвичи, гофрети и за контактно печене на грил на хранителни продукти в обичайни за домакинствата количества.
- Не използвайте уреда на открито.
- Уредът е предназначен само за домашна употреба. Той не е предвиден за промишлено приложение.
- Използвайте уреда само за описаното приложение и с оригиналните принадлежности. Всяка друга употреба или изменение се смятат за несъответстващи на предназначението. Не се поема отговорност за щети, причинени от употреба, несъответстваща на предназначението, или неправилно обслужване.

Безопасност на деца и хора

Предупреждение!
За децата има опасност от задушаване при игра с опаковката! Непременно дръжте опаковката далече от деца.

- Деца на възраст над 8 години, както и възрастни хора с намалени физически, сензорни или ментални способности или с недостатъчно опит и познания могат да използват уреда само под наблюдение или след като са инструктирани относно безопасната му работа и са разбрали произтичащите опасности.
- Деца не трябва да играят с уреда.
- Почистването и обслужването не следва да се извършва от деца, дори и ако са над 8 или повече години и са под наблюдение.
- Деца под 8 години да се държат далече от уреда и захранващия кабел.

Общи инструкции за безопасност

- Уредът трябва да се проверява редовно за признаци на повреда. Уредът не трябва да се използва, ако са повредени захранващият кабел или корпусът.
- Ако захранващият кабел е повреден, той може да бъде заменен само от оторизиран сервиз, за да се предотвратят опасности.
- Хранителните продукти могат да изгорят. Поддържайте достатъчно голямо разстояние до горими предмети, например пердета.

Предупреждение!
Опасност от изгаряне поради горещи повърхности! По време на употреба повърхностите на уреда могат да бъдат много горещи.
- Хващайте уреда само за дръжката.
- Никога не докосвайте приставките по време на работа.

- Уредът трябва да се използва само с доставените принадлежности.
- Уредът не е подходящ за работа с външен таймер или отделна система за дистанционно управление.
- ПРЕДУПРЕЖДЕНИЕ: За този уред не бива да се използват дървени въглища или подобни горивни материали.
- Свържете уреда само към обезопасен контакт, който не е повреден и е инсталиран в съответствие с изискванията.

- Не потапяйте уреда във вода или други течности и не го почиствайте на течаща вода.
- Уредът не може да се почиства в съдомиялна машина.
- Деца под 8 години да се държат далече от уреда и захранващия кабел.

Безопасност при монтаж и свързване

- Свържете уреда към електрозахранване, чийто напрежение и честота съвпадат с данните от етикета за типа! Етикета за типа се намира на долната страна на уреда.
- Поставяйте уреда винаги върху стабилна, равна и термоустойчива повърхност.
- Поставяйте уреда така, че разстоянието от него от всички страни да е най-малко 10 cm и отгоре 1 m.
- Уредът не трябва да се поставя върху гореща повърхност или в близост до източник на топлина.

Безопасност по време на работа

- Никога не оставяйте уреда без наблюдение по време на работа.
- Захранващият кабел не трябва да се допира до горещите части на уреда.
- За поставяне, обръщане или изваждане на хранителните продукти не използвайте прибори от метал или други предмети, които биха могли да увредят незалепващото покритие на приставките.
- Използвайте уреда само когато приставките са правилно застопорени.
- Използвайте уреда само в затворено състояние за приготвяне на хранителни продукти.
- Използвайте уреда само когато грил-плочите са правилно застопорени.
- Не поставяйте върху приставките алуминиеви тарелки, тигани или други подобни предмети.
- Не поставяйте горими предмети върху горещи приставки.
- След всяка употреба изключвайте щекера от контакта.
- Не премествайте уреда, докато е горещ.
- Не прегрявайте съдовете за готвене, пържене и печене, за да избегнете отделянето на пушек, той може да е опасен за малки животни (например птици) с особено чувствителна дихателна система. Препоръчваме Ви да не държите птици в кухнята.

Безопасност при почистване

- Преди да почистите или приберете уреда, оставете го да се охлади.
- Преди всяко почистване изключвайте уреда и от електрическото захранване.

Преди първото пускане в експлоатация

- Преди първата употреба отстранете всички опаковъчни материали от уреда.
- Преди първата употреба почистете грижливо уреда и неговите принадлежности. За целта прочетете раздела „Почистване и поддръжка“.

Подготовка на уреда за работа

Поставяне на уреда (фиг. 1)

Предупреждение!
Хранителните продукти могат да изгорят. Поддържайте достатъчно голямо разстояние до горими предмети, например пердета.

- Изцяло отвийте кабела от гнездото му в долната страна на уреда.
- Поставете уреда върху стабилна, равна и термоустойчива повърхност.

Отваряне на капака (фиг. 2)

- Отворете капака на уреда, като освободите заключващото устройство (1), и след това вдигнете капака нагоре (2).

Смяна на приставките (фиг. 3)

Предупреждение!
Опасност от изгаряне! Сменяйте приставките само ако приставките и уреда са напълно охладени.

Внимание!
Използвайте само приставки с една и съща функция в уреда. Никога не поставяйте две различни приставки, в противен случай уредът ще се повреди.

- Изберете подходящите приставки за хранителните продукти, които искате да приготвите:
  - за затопляне на сандвичи (B)
  - за печене на гофрети (C)
  - за печене на грил (D)
- При необходимост свалете поставените приставки. За тази цел едновременно изтеглете двете застопорявания на горната приставка (1). Приставката се освобождава и може да се свали (2). Процедирайте по същия начин с долната приставка.
- След това поставете желаните приставки като първо ги избутате с кухините в отворите от страната на шарнира (3) и след това натиснете от страната на заключванията (4), докато те не прищракат.

Намасляване на приставките

- Покрийте незалепващите приставки леко с топлоустойчива хранителна мазнина, за да предотвратите залепване на хранителните продукти.

Включване на уреда (фиг. 4)

Забележка:
Винаги подготвяйте хранителните продукти, преди да включите уреда. Допълнителна информация ще откриете в „Приготвяне на сандвичи“, респ. „Изпичане на гофрети“.

- Затворете капака на уреда, за да се загрее по-бързо.
- Пъхнете щекера в обезопасен контакт, който е инсталиран в съответствие с изискванията.

Червената индикаторна лампичка свети и показва, че уредът работи.

Приготвяне (фиг. 5)

Предупреждение!
Опасност от изгаряне поради горещи повърхности! По време на употреба повърхностите на уреда могат да бъдат много горещи.
- Хващайте уреда само за дръжката.
- Никога не докосвайте приставките по време на работа.

Внимание!
Опасност от изгаряне при отваряне на капака! Отваряйте капака внимателно. При възможност използвайте домакински платнени ръкавици.

Внимание!
За поставяне, обръщане или изваждане на хранителните продукти не използвайте прибори от метал или други предмети, които биха могли да увредят незалепващото покритие на приставките.

Щом светне зелената индикаторна лампичка, уредът е загрял и в него могат да се поставят сандвичи.

Приготвяне на сандвичи (фиг. 6)

Винаги подготвяйте сандвичите преди да включите уреда. Най-добре е да използвате тостер хляб за сандвичи.

Внимание!
За да избегнете повреждане на уреда при затварянето му, никога не нареждайте много дебел слой върху хляба.

- Поставете върху филия тостер хляб за сандвич желаните продукти, например салам, шунка и сирене.
- При подреждането внимавайте продуктите да са разпределени равномерно, за да се получи равномерна дебелина на сандвича.
- Покрийте сандвича с втора филия тостер хляб за сандвич.
- Отворете капака на уреда като освободите заключващото устройство и вдигнете капака нагоре.
- Поставяйте сандвичите върху намазаните с мазнина приставки с помощта на лопатка от дърво или от термоустойчива пластмаса.
- Затворете капака като го свалите надолу и натиснете заключващото устройство, докато се застопори с шракване. Затварянето на капака трябва да може да се извърши с леко натискане. В противен случай извадете сандвичите и извадете една част от плънката.
- Печенето на сандвичите продължава в зависимост от дебелината им и желаното препичане от 1 до 3 минути. Периодично проверявайте дали сандвичите са готови.

Изпичане на гофрети (фиг. 6)

Приготвяйте тестото за гофретите преди включването на уреда.

- Отворете капака на уреда като освободите заключващото устройство и вдигнете капака нагоре.
- Разпределете тестото върху долната приставка с помощта на черпак. Внимавайте да не протича тесто извън ръба на приставката.

- Затворете капака като го свалите надолу и натиснете заключващото устройство, докато се застопори с шракване.
-
- Изчакайте поне 2 минути преди да проверите дали степента на изпичане на гофретата съответства на желанието Ви. Преждевременното отваряне ще разкъса тестото.
- Извадете готовата гофрета при достигане на желаната степен на изпичане.

Печене на грил (фиг. 6)

- Отворете капака на уреда като освободите заключващото устройство и вдигнете капака нагоре.
- Поставете продуктите за печене.
- Затворете капака като го свалите надолу и натиснете заключващото устройство, докато се застопори с шракване.
- През равни интервали от време проверявайте дали печената на грил храна вече отговаря на Вашите представи.

Изключване на уреда

- Изтеглете щепсела за мрежовото захранване от контакта и оставете уреда и принадлежностите му да изстинат.

Рецепти

Тост Хавай

Продукти:
- 4 филийки за тост
- 2 резена ананас (от консервна кутия)
- 2 резена варена шунка
- 2 слайса топено сирене

Начин на приготвяне:
- Изцедете ананаса с цедка.
- Последователно поставете филийка за тост, шунка, ананас, сирене и след това още една филийка.

Дебели гофрети „По брюкселски“

Продукти:
- 3 яйца
- 250 г брашно
- 1,5 ч. л. бакпулвер
- 0,5 ч. л. сол
- 3 пакетчета ванилова захар
- 250 мл прясно мляко
- 100 г течен маргарин

Начин на приготвяне:
- Отделете жълтъците от белтъците. Разбийте белтъците на сняг с щипка сол.
- Разбъркайте брашното, бакпулвера, солта и ваниловата захар с малко мляко.
- Разбийте сместа с жълтъците и останалото мляко до меко тесто.
- Добавете течния маргарин и внимателно добавете разбитите на сняг белтъци.
- Тестото е готово за печене, не се оставя да втаса.

Пържола маринована

Продукти:
- 200 г пържола натюр
- 5 с. л. слънчогледово олио
- 1 скилидка чесън
- Сол
- Черен пипер
- Червен пипер

Начин на приготвяне:
- Нарежете скилидката чесън на много дребно и смесете с олио, малко сол, черен и червен пипер.
- Поставете пържолата в маринатата и я покрийте от всички страни с нея.

- Оставете маринатата да подейства ок. 20 минути.

Почистване и поддръжка

Предупреждение!
При влага има опасност от токов удар! Уредът
- не трябва да се потапя във вода;
- не трябва да се държи под течаща вода;
- не трябва да се почиства в съдомиялна машина.

Внимание!
- Никога не почиствайте уреда с почистващи средства или разтворители, тъй като те могат да увредят уреда или да замърсят храната при следващата употреба.
- Не използвайте почистващи гъби, за да не се увредят повърхностите на уреда.
- Никога не изливайте студена вода върху нагорещените приставки или уреда.
- Не изстъргвайте залепнали остатъци от загоряла храна с остри предмети.

Преди първата употреба

Преди първото пускане в експлоатация уредът и принадлежностите трябва да бъдат почистени основно.

- Почиствайте уреда и приставките както е описано в раздел „Почистване на уреда".
- Поставете чифт приставки в уреда.
- След това леко намаслете приставките с топлоустойчива хранителна мазнина.
- Затворете капака като го свалите надолу и натиснете заключващото устройство, докато се застопори с шракване.
- Включете щепсела в контакта и оставете уреда в затворено състояние да се нагрява 10 минути, за да отстраните от нагревателните плочи производствени остатъци.

Забележка: Поради изпарението на производствените остатъци могат да се получат слаб дим и миризма. Това е нормално и безопасно. За достатъчно проветрение отворете например прозорец.

- След това оставете уреда да изстине напълно и отново почистете уреда и приставките с леко навлажнена кърпа.
- Повторете тази процедура с другите приставки.

Почистване на уреда

Почиствайте уреда веднага след всяка употреба, за да не засъхнат остатъци от храна, които после трудно се отстраняват.

- Уверете се, че щепселът е изваден от контакта.
- Оставете уреда да се охлади напълно.
- След това свалете приставките и ги почистете добре в топла вода и малко препарат за съдове.
- Почиствайте уреда само с леко навлажнена кърпа.
- След това основно подсушете приставките и уреда.

Съхранение

- Винаги оставяйте уреда да се охлади напълно, преди да го приберете.
- Затворете капака на уреда и го блокирайте.
- Навийте кабела в гнездото му от долната страна на уреда.
- Съхранявайте уреда на сухо място.

Отстраняване на отпадъците

Изхвърляне на опаковката

Опаковката на продукта е от рециклиращи се материали. Отстранявайте материалите на опаковката в съответствие с обозначението им на обществените места за събиране на отпадъци, респ. според изискванията във Вашата страна.

Отстраняване на непотребния уред

Ако не искате повече да използвате уреда, предайте го безплатно в пункта за събиране на стари електроуреди. В никакъв случай старите електроуреди не трябва да се изхвърлят в контейнера за общи отпадъци (вж. символа).

Не изхвърляйте електроуреди с битовите отпадъци.

Според европейската Директива 2012/19/ЕС относно отпадъци от електрическо и електронно оборудване (OEEO) и прилагането
в националното право използваните електроуреди трябва да бъдат събирани разделно и рециклирани по щадящ околната среда начин.

Алтернатива за рециклиране на задължението за връщане:
Собственикът на електроуреда е задължен да съдейства за правилното му използване, в случай на смяна на собствеността, като алтернатива на връщането. Старият електроуред може да бъде предоставен на пункт за връщане, който изхвърля уреда съобразно националния закон за рециклиране на отпадъци и закона за управлението на отпадъците.

Това не засяга принадлежностите и приспособленията без електрически компоненти на старите електроуреди.

Други указания за отстраняване

Предайте стария електроуред така, че да не бъде нарушена възможността за неговата повторна употреба или преработване. Старите електроуреди могат да съдържат вредни вещества. При неправилна употреба или повреждане на уреда може впоследствие да възникнат щети за здравето или замърсяване на водите и почвите.

Технически данни

Модел	SM-B0201 SM-B1901
Напрежение	220-240 V ~
Честота	50-60 Hz
Мощност	750 W
Размери на уреда	Височина x ширина x дълбочина ок. 100 x 238 x 230 mm
Дължина на захранващия кабел	ок. 95 cm

Указание:
Възможни са технически или оптични изменения.

CE

Гаранция

Kaufland Ви дава гаранция от 3 години от датата на покупката.
Гаранцията не се отнася за щети, причинени от неспазване на инструкцията за употреба, злоупотреба и неправилно боравене, собственоръчни ремонти или недостатъчно обслужване и грижи.

D

Haben Sie Fragen zur Bedienung des Gerätes?
Schnelle und kompetente Hilfe erhalten Sie über unsere kostenlose Service-Hotline:
✆ 08 00 / 1 52 83 52 (Kostenfrei aus dem deutschen Fest- und Mobilfunknetz)
www.kaufland.de

CZ

Máte dotazy týkající se obsluhy zařízení?
Rychlou a kompetentní pomoc získáte na naší bezplatné zákaznické lince:
✆ 800 165 894 (bezplatně z české pevné a mobilní sítě)
www.kaufland.cz

HR

Imate li pitanja vezano uz uređaj?
Za brzu i stručnu pomoć nazovite našu službu za potrošače na besplatan broj:
✆ 0800 223 223 (besplatno iz hrvatske fiksne ili mobilne mreže)
www.kaufland.hr

PL

Czy masz pytania dot. działania tego urządzenia?
Szybką i fachową pomoc otrzymasz dzwoniąc na naszą bezpłatną infolinię:
✆ 800 300 062
www.kaufland.pl

RO MD

Aveți întrebări cu privire la utilizarea aparatului?
Vă stăm la dispoziție prin asistența rapidă și competentă disponibilă gratuit prin hotline-ul nostru:
RO: ✆ 0800 080 888 (număr apelabil doar din rețelele Orange, Vodafone, Telekom, Upc România și RCS&RDS)
MD: ✆ 0800 1 0800 (număr apelabil gratuit din orice rețea de telefonie din Moldova)
www.kaufland.ro

SK

Máte otázky týkajúce sa zariadenia?
Rýchlu a odbornú pomoc získate na našej bezplatnej zákazníckej linke:
✆ 0800/15 28 35 (bezplatne z pevnej aj mobilnej siete)
www.kaufland.sk

BG

Имате ли въпроси относно използването на уреда?
Бърза и компетентна помощ можете да получите по нашата безплатна сервизна гореща линия:
✆ 0800 12 220
(Обадете ни се безплатно от цялата страна.)
Имейл: service@kaufland.bg
www.kaufland.bg

D Die aktuelle Bedienungsanleitung finden Sie auch unter: **www.kaufland.de**

CZ Aktuální návod k použití je možné nalézt také na adrese: **www.kaufland.cz**

HR Upute za uporabu možete potražiti i na adresi: **www.kaufland.hr**

PL Aktualną instrukcję obsługi można znaleźć również na stronie: **www.kaufland.pl**

RO MD Din acest moment puteţi găsi instrucţiunile de utilizare şi pe: **www.kaufland.ro**

SK Aktuálny návod na obsluhu je možné nájsť aj na adrese: **www.kaufland.sk**

BG Актуалното ръководство за употреба можете да намерите също на: **www.kaufland.bg**

Hersteller / Výrobce / Proizvođač / Producent / Producător / Výrobca / Производител:

Kaufland Stiftung & Co. KG,
Rötelstr. 35, 74172 Neckarsulm,
Deutschland, Německo, Njemačka, Niemcy, Germania, Nemecko, Германия

Importator / Distribuitor MD: Kaufland SRL,
str. Sfatul Țării, nr. 29, Chişinău, MD-2012,
Republica Moldova

Дистрибутор: Кауфланд България ЕООД
енд Ко КД, ул. Скопие 1А, 1233 София

Ursprungsland: China / Země původu: Čína / Zemlja podrijetla: Kina / Wyprodukowano w Chinach / Ţara de origine: China / Krajina

SM-B0201
SM-B1901

3 JAHRE GARANTIE · ROKY ZÁRUKA · GODINE JAMSTVA · LATA GWARANCJI · ANI GARANȚIE · ГОДИНИ ГАРАНЦИЯ ·

788 / 1095576 / 1869540
788 / 1345303 / 1869540

Stand der Informationen • Stav informací • Datum informacija • Stan informacji • Versiunea informaţiilor • Stav informácií • Актуалност на информацията: 02 / 2021