SWITCH ON

STANDMIXER
TABLE BLENDER

550 W | 1750 ml

(D) **Bedienungsanleitung**
(CZ) **Návod k obsluze**
(HR) **Upute za uporabu**
(PL) **Instrukcja obsługi**
(RO) **Instrucțiuni de folosire**
(SK) **Návod na obsluhu**
(BG) **Инструкция за употреба**

3 JAHRE GARANTIE · ROKY ZÁRUKA · GODINE JAMSTVA · LATA GWARANCJI · ANI GARANȚIE · ГОДИНИ ГАРАНЦИЯ ·

STANDMIXER | MIXÉR | BLENDER
STOJĄCY MIKSER | MIXER VERTICAL | БЛЕНДЕР

TÜVRheinland ZERTIFIZIERT — Sicherheit Qualität Fertigung überwacht — www.tuv.com ID 1419033913

TÜVRheinland CERTIFIED — Safety Quality Production Controlled — www.tuv.com ID 1419033913

TÜVRheinland ZERTIFIZIERT — GS geprüfte Sicherheit — www.tuv.com ID 1419035126

D	Klappen Sie vor dem Lesen die Seite mit den Abbildungen aus und machen Sie sich anschließend mit allen Funktionen des Gerätes vertraut.
CZ	Před čtením si otevřete stranu s obrázky a potom se seznamte se všemi funkcemi přístroje.
HR	Prije nego što pročitate tekst, otvorite stranicu sa slikama i upoznajte se na osnovu toga sa svim funkcijama uređaja.
PL	Przed przeczytaniem proszę rozłożyć stronę z ilustracjami, a następnie proszę zapoznać się z wszystkimi funkcjami urządzenia.
RO	Înainte de a citi instrucțiunile, priviți imaginile şi familiarizați-vă cu toate funcțiile aparatului.
SK	Pred čítaním si odklopte stranu s obrázkami a potom sa oboznámte so všetkými funkciami prístroja.
BG	Преди да прочетете отворете страницата с фигурите и след това се запознайте с всички функции на уреда.

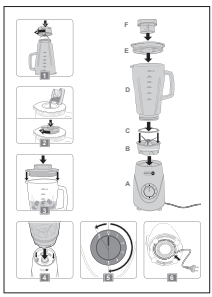

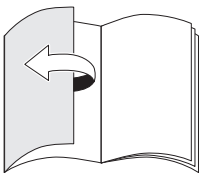

D	Bedienungs- und Sicherheitshinweise	4
CZ	Pokyny pro obsluhu a bezpečnostní pokyny	10
HR	Upute za uporabu i za Vašu sigurnost	16
PL	Wskazówki dotyczące obsługi i bezpieczeństwa	22
RO	Instrucțiuni de utilizare şi de siguranță	29
SK	Pokyny pre obsluhu a bezpečnostné pokyny	36
BG	Инструкции за употреба и безопасност	42

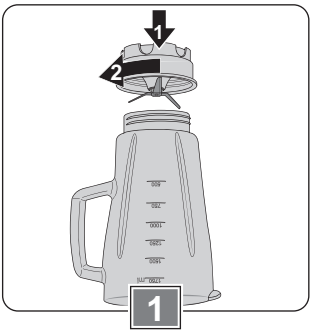
1
2
1

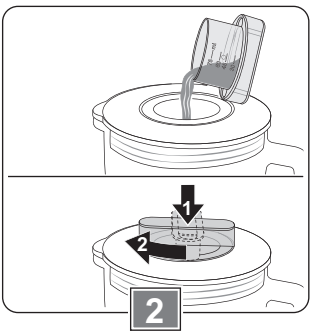
1
2
2

1750 ml
1500
1250
1000
3

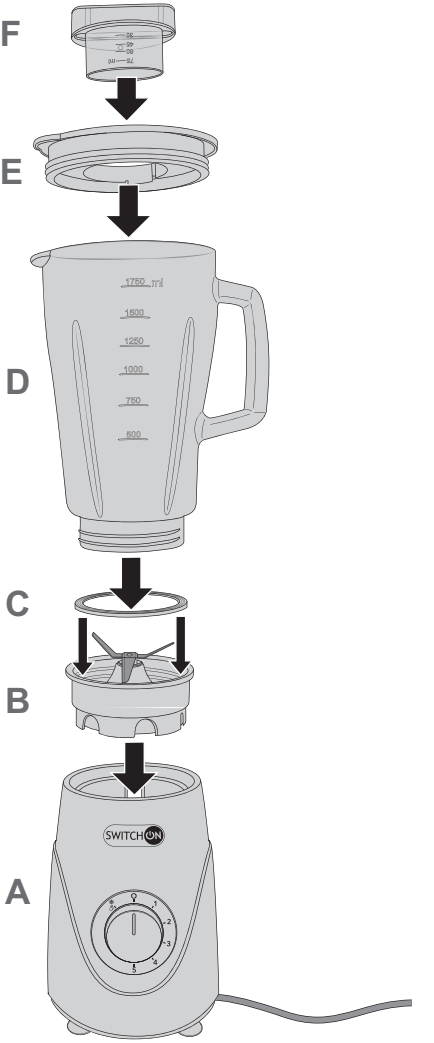
F
E
D
C
B
A
1750 ml
1500
1250
1000
750
500
SWITCH ON

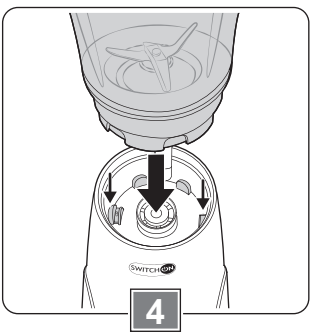
SWITCH ON
4

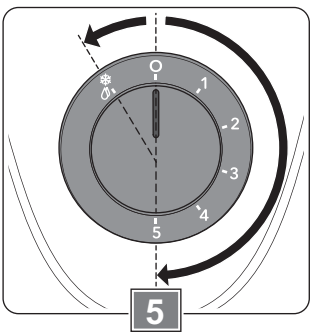
0
1
2
3
4
5
5

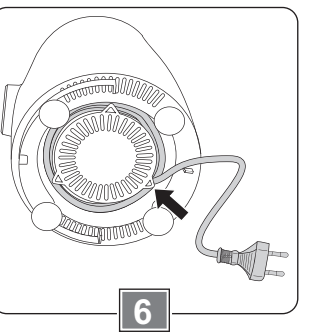
6

Sehr geehrte Kundin, sehr geehrter Kunde!

Wir beglückwünschen Sie zum Kauf Ihres neuen Gerätes. Sie haben sich für ein Produkt mit hervorragendem Preis-/Leistungsverhältnis entschieden, das Ihnen viel Freude bereiten wird.
Machen Sie sich vor der Benutzung des Gerätes mit allen Bedienungs- und Sicherheitshinweisen vertraut.
Benutzen Sie das Gerät nur wie beschrieben und für die angegebenen Einsatzbereiche. Händigen Sie alle Unterlagen bei Weitergabe des Gerätes an Dritte mit aus.

Lieferumfang

- Motoreinheit (A)
- Messereinsatz (B) mit Dichtungsring (C)
- Glaskrug (D)
- Deckel (E) mit Dosierkappe (F)
- Bedienungsanleitung

Kontrollieren Sie, ob alle Teile vorhanden sind und überprüfen Sie das Gerät auf Transportschäden.
Nehmen Sie ein beschädigtes Gerät nicht in Betrieb!
Im Schadensfall wenden Sie sich bitte an eine Kaufland-Filiale.

Sicherheit

Lesen Sie die folgenden Sicherheitshinweise sorgfältig, bevor Sie das Gerät zum ersten Mal verwenden.
Für einen sicheren Gebrauch, befolgen Sie alle nachfolgenden Sicherheitshinweise.

Bestimmungsgemäße Verwendung

- Das Gerät ist ausschließlich zum Mischen, Pürieren und Zerkleinern von Lebensmitteln und Mixen von Getränken in haushaltsüblichen Mengen bestimmt. Das Gerät ist dafür geeignet Eiswürfel zu zerkleinern.
- Verwenden Sie das Gerät nicht zum Zerkleinern von harten Lebensmitteln, wie beispielsweise Nüsse oder Kerne.
- Verwenden Sie das Gerät nicht im Freien.
- Das Gerät ist nur für den Einsatz in privaten Haushalten bestimmt. Es ist nicht für den gewerblichen Gebrauch vorgesehen.
- Benutzen Sie das Gerät nur für den beschriebenen Anwendungsbereich und mit dem originalen Zubehör. Jede andere Verwendung oder Veränderung des Gerätes gilt als nicht bestimmungsgemäß. Für aus bestimmungswidriger Verwendung oder falscher Bedienung entstandene Schäden wird keine Haftung übernommen.

Sicherheit von Kindern und Personen

Warnung!
Erstickungsgefahr für Kinder beim Spielen mit Verpackungsmaterial! Verpackungsmaterial unbedingt von Kindern fernhalten.

- Das Gerät darf nicht von Kindern benutzt werden.
- Dieses Gerät können Personen mit verminderten physischen, sensorischen oder mentalen Fähigkeiten oder Mangel an Erfahrung und Wissen benutzen, wenn sie beaufsichtigt werden oder bezüglich des sicheren Gebrauchs des Gerätes unterwiesen wurden und die daraus resultierenden Gefahren verstanden haben.
- Kinder sollen nicht mit dem Gerät spielen.
- Reinigung und Benutzerwartung dürfen nicht von Kindern durchgeführt werden.
- Kinder sind vom Gerät und der Anschlussleitung fernzuhalten.

Allgemeine Sicherheit

- Das Gerät darf nicht verwendet werden, wenn Netzkabel oder Gehäuse beschädigt sind.
- Ist das Netzkabel beschädigt, darf es nur durch eine autorisierte Reparaturdienststelle ersetzt werden, um Gefährdungen zu vermeiden.
- Verwenden Sie das Gerät nicht, wenn Glaskrug, Messereinsatz, Dichtungsring oder Deckel beschädigt sind.
- Das Gerät darf nur mit den mitgelieferten Zubehörteilen betrieben werden.
- Das scharfe, rotierende Messer kann zu schweren Verletzungen führen. Greifen Sie nie in das Messer. Reinigen Sie das Messer nie mit bloßen Händen, sondern verwenden Sie eine Bürste.
- Gehen Sie mit den Messerklingen achtsam um, insbesondere beim Abnehmen des Messerseinsatzes vom Glaskrug, beim Leeren des Glaskruges oder beim Reinigen.
- Trennen Sie das Gerät immer vom Stromnetz, wenn Sie es unbeaufsichtigt lassen, bevor Sie es zusammensetzen oder auseinandernehmen und bevor Sie es reinigen.
- Vor dem Auswechseln von Zubehör oder Zusatzteilen, die im Betrieb bewegt werden, muss das Gerät ausgeschaltet und vom Stromnetz getrennt werden.
- Jeglicher Missbrauch kann zu schweren Verletzungen führen.
- Betreiben Sie das Gerät nicht länger als 3 Minuten ununterbrochen. Lassen Sie es zwischendurch einige Minuten abkühlen.
- Betreiben Sie das Gerät nicht, wenn der Glaskrug unbefüllt ist.
- Füllen Sie keine heißen Lebensmittel und Flüssigkeiten in den Glaskrug, da sonst der Motor überhitzen oder das Glas des Kruges springen kann.

- Tauchen Sie die Motoreinheit nicht in Wasser oder in andere Flüssigkeiten und reinigen Sie sie nicht unter fließendem Wasser.
- Die Motoreinheit darf nicht im Geschirrspüler gereinigt werden.
- Beachten Sie den Abschnitt „Reinigen und Pflegen“.

Sicherheit beim Aufstellen und Anschließen

- Schließen Sie das Gerät nur an eine Stromversorgung an, deren Spannung und Frequenz mit den Angaben auf dem Typenschild übereinstimmen! Das Typenschild befindet sich an der Unterseite der Motoreinheit.
- Schließen Sie das Gerät nur an eine unbeschädigte, vorschriftsmäßig installierte Schutzkontaktsteckdose an.
- Stellen Sie das Gerät immer auf eine stabile, ebene und rutschfeste Fläche.
- Das Gerät und sein Zubehör darf nicht auf einer heißen Fläche oder in der Nähe einer Wärmequelle aufgestellt werden.

Sicherheit während des Betriebes

- Stecken Sie den Netzstecker erst dann in die Steckdose, wenn das Gerät komplett zusammengesetzt ist.
- Lassen Sie das Gerät nie unbeaufsichtigt, solange es betriebsbereit ist.
- Betreiben Sie das Gerät nur mit geschlossenem Deckel.
- Öffnen Sie nie den Deckel, wenn das Gerät in Betrieb ist, da sonst Zutaten herausfliegen oder herausspritzen können.
- Ziehen Sie nach jedem Gebrauch den Netzstecker.

Sicherheit bei der Reinigung

- Schalten Sie das Gerät vor jeder Reinigung aus und trennen Sie es vom Stromnetz.

Vor der ersten Inbetriebnahme

- Entfernen Sie vor dem ersten Gebrauch alle Verpackungsmaterialien vom Gerät.
- Reinigen Sie das Gerät vor der ersten Nutzung sorgfältig. Beachten Sie hierzu den Abschnitt „Reinigen und Pflegen“.

Gerät aufstellen

- Stellen Sie sicher, dass der Netzstecker ausgesteckt ist.
- Stellen Sie die Motoreinheit auf eine stabile, ebene und rutschfeste Fläche und drücken Sie sie kurz an, damit die Saugnäpfe anhaften.

Zubehörteile zusammensetzen

Messereinsatz einsetzen (Bild 1)

- Stellen Sie den Glaskrug mit der Öffnung nach unten auf eine Arbeitsfläche.
- Überprüfen Sie, ob die Dichtung korrekt im Messereinsatz liegt.
- Schrauben Sie den Messereinsatz im Uhrzeigersinn am Gewinde des Glaskruges fest.

Dosierkappe in Deckel einsetzen (Bild 2)

Die Dosierkappe dient zum Nachfüllen von Zutaten bei laufendem Gerät oder als kleiner Messbecher.

- Stecken Sie die Dosierkappe so in den Deckel, dass die Ausbuchtungen an der Dosierkappe in die Aussparungen des De-

ckels passen. Drehen Sie die Dosierkappe im Uhrzeigersinn zu.

Deckel aufsetzen (Bild 3)

- Setzen Sie den Deckel so auf den Glaskrug, dass die Ausgussöffnung verschlossen ist, und drücken Sie ihn fest.

Glaskrug aufsetzen (Bild 4)

Warnung!
Verletzungsgefahr! Stellen Sie sicher, dass der Geschwindigkeitsregler auf Position 0 steht, bevor Sie den Glaskrug auf die Motoreinheit stellen. Sonst läuft das Gerät ungewollt an.

- Stellen Sie den Glaskrug so von oben auf die Motoreinheit, dass die unteren Einkerbungen des Messereinsatzes in die Aussparungen an der Motoreinheit eingreifen.

Hinweis:
Aus Sicherheitsgründen lässt sich das Gerät nur einschalten, wenn der Glaskrug korrekt auf die Motoreinheit aufgesetzt ist.

Zutaten einfüllen

Warnung!
Verletzungsgefahr durch scharfe Messer! Berühren Sie die Messerklingen nicht.

- Geben Sie die Zutaten in den Glaskrug.
  - Unterschreiten Sie dabei nicht die Markierung „500 ml“ am Glaskrug und
  - überschreiten Sie nicht die Markierung „1750 ml“.
  - Füllen Sie nicht mehr als 180 g Eiswürfel in den Glaskrug.
- Setzen Sie den Deckel mit eingesetzter Dosierkappe auf den Glaskrug.

Hinweise:
- Bereiten Sie die Zutaten vor, indem Sie größere Stücke zerkleinern (in 1-2 cm Stücke).
- Füllen Sie für ein gleichmäßiges Mixergebnis die Zutaten nach und nach in kleinen Portionen in den Glaskrug.

Zubereiten (Bild 5)

Achtung! Überhitzungsgefahr! Betreiben Sie das Gerät nicht länger als 3 Minuten ununterbrochen. Lassen Sie es zwischendurch einige Minuten abkühlen.

- Stellen Sie sicher, dass der Deckel richtig verschlossen ist und der Geschwindigkeitsregler auf Position 0 steht.
- Stellen Sie den Glaskrug auf die Motoreinheit.
- Stecken Sie den Netzstecker in die Steckdose.
- Drehen Sie den Geschwindigkeitsregler auf die gewünschte Stufe.
  - Die Eignung der Stufen können Sie aus der folgenden Tabelle entnehmen.
  - Der Geschwindigkeitsregler rastet auf Stufe ❄ nicht ein, damit der Motor nicht überlastet wird. Halten Sie den Geschwindigkeitsregler nur kurz in dieser Position.

Stufe 1-3	zum Mischen, Pürieren und Mixen von flüssigen und weichen Lebensmitteln
Stufe 4-5	zum Zerkleinern von festen Lebensmitteln
Stufe ❄	starker, kurzer Impulsbetrieb zum Zerkleinern von Eiswürfeln oder zur Schnellreinigung

Zutaten nachfüllen

Warnung!
Verletzungsgefahr! Stecken Sie während des Betriebes keine Gegenstände, wie Besteck oder Rührutensilien, in den Glaskrug. Diese können sich im Messer verfangen.

- Drehen Sie die Dosierkappe gegen den Uhrzeigersinn und nehmen Sie sie heraus.
- Füllen Sie die Zutaten vorsichtig nach.
- Stecken Sie die Dosierkappe wieder in den Deckel und drehen Sie sie im Uhrzeigersinn zu.

Gerät ausschalten

- Wenn Sie die Zubereitung beenden oder unterbrechen möchten, stellen Sie den Geschwindigkeitsregler auf Position 0.
- Bevor Sie den Glaskrug oder den Deckel abnehmen, warten Sie, bis das Messer vollständig still steht.
- Ziehen Sie nach jedem Gebrauch den Netzstecker.

Reinigen und Pflegen

Warnung!
Stromschlaggefahr durch Nässe! Die Motoreinheit
- nicht in Wasser tauchen;
- nicht unter fließendes Wasser halten;
- nicht im Geschirrspüler reinigen.

Achtung!
Verwenden Sie weder Scheuerschwämme noch scheuernde Reinigungsmittel, damit die Oberfläche des Gerätes nicht beschädigt wird.

Vor dem ersten Gebrauch

Vor der ersten Inbetriebnahme muss das Gerät gründlich gereinigt werden.

Motoreinheit reinigen

- Stellen Sie sicher, dass der Netzstecker aus der Steckdose gezogen ist.
- Reinigen Sie die Motoreinheit nur mit einem leicht angefeuchteten Tuch und trocknen Sie sie danach sorgfältig ab.

Zubehörteile reinigen

Warnung!
Verletzungsgefahr durch scharfe Messer! Reinigen Sie die Messer nie mit bloßen Händen, sondern verwenden Sie eine Bürste.

- Schrauben Sie den Messereinsatz vom Glaskrug ab.
- Reinigen Sie Glaskrug, Messereinsatz, Deckel und Dosierkappe in warmem Wasser mit etwas Spülmittel.
- Reinigen Sie die Messerklingen stets mit einer Bürste.
- Alternativ können die Zubehörteile auch in der Spülmaschine gereinigt werden.
- Trocknen Sie anschließend alle Teile gut ab.

Schnellreinigung

Wenn das Gerät direkt nach der Nutzung gereinigt wird, kann die Schnellreinigung ausreichend sein.

- Füllen Sie den Glaskrug mit 750 ml warmem Wasser und geben Sie etwas Spülmittel hinzu.
- Schließen Sie den Deckel und drücken Sie ihn fest.
- Stecken Sie den Netzstecker in die Steckdose.

- Stellen Sie den Geschwindigkeitsregler mehrmals kurz auf Stufe ❄, sodass sich die Reste von den Messern lösen.
- Spülen Sie den Glaskrug gründlich mit klarem Wasser aus, berühren Sie dabei nicht die Messer.
- Trocknen Sie anschließend alle Teile gut ab.

Aufbewahrung (Bild 6)

- Wickeln Sie das Kabel auf die Kabelaufwicklung an der Unterseite des Gerätes.
- Lagern Sie das Gerät an einem trockenen Ort.

Entsorgung

Verpackung entsorgen

Die Produktverpackung besteht aus recyclingfähigen Materialien. Entsorgen Sie die Verpackungsmaterialien entsprechend ihrer Kennzeichnung bei den öffentlichen Sammelstellen bzw. gemäß den landesspezifischen Vorgaben.

Altgerät entsorgen

Wenn Sie das Elektrogerät nicht mehr verwenden wollen, geben Sie es bei einer öffentlichen Sammelstelle für Elektroaltgeräte kostenlos ab. Elektroaltgeräte dürfen in keinem Fall in die Restabfalltonnen gegeben werden (siehe Symbol).

Weitere Entsorgungshinweise

Geben Sie das Elektroaltgerät so zurück, dass seine spätere Wiederverwendung oder Verwertung nicht beeinträchtigt wird. Elektroaltgeräte können Schadstoffe enthalten. Bei falschem Umgang oder Beschädigung des Gerätes können diese bei der späteren Verwertung des Gerätes zu Gesundheitsschäden oder Gewässer- und Bodenverunreinigungen führen.

Technische Daten

Modell	TB-A201
Spannung	220-240 V ~
Frequenz	50 Hz
Leistung	550 W
Geräusch	86 dB(A)
Fassungs-vermögen	min. 500 ml max. 1750 ml
Kurzbetriebszeit	3 Minuten
Geräteabmessung inklusive Glaskrug	Höhe x Breite x Tiefe ca. 430 x 160 x 180 mm
Länge des Netzkabels	ca. 1,2 m

Hinweis:
Technische und optische Änderungen sind möglich.

CE

Garantie

Kaufland gewährt Ihnen ab dem Kaufdatum eine Garantie von 3 Jahren.
Von der Garantie ausgenommen sind Schäden, die auf Nichtbeachtung der Bedienungsanleitung, missbräuchliche Verwendung, unsachgemäße Behandlung, eigenmächtige Reparaturen oder unzureichende Wartung und Pflege zurückzuführen sind.

Vážená zákaznice, vážený zákazníku!

Gratulujeme vám ke koupi nového přístroje. Rozhodli jste se pro produkt s vynikajícím poměrem ceny a výkonu, který vám bude přinášet mnoho radosti.
Před použitím přístroje se seznamte se všemi pokyny pro obsluhu a bezpečnostními pokyny.
Používejte přístroj jen popsaným způsobem a pro uvedené oblasti použití. Při předání přístroje další osobě jí také předejte všechny podklady.

Rozsah dodávky

- Motorová jednotka (A)
- Nožový nástavec (B) s těsnicím kroužkem (C)
- Skleněná nádoba (D)
- Víko (E) s plnicím víčkem (F)
- Návod k obsluze

Zkontrolujte, zda jsou přítomny všechny díly a přístroj nebyl během přepravy poškozen. Poškozený přístroj neuvádějte do provozu! V případě poškození se prosím obraťte na některou pobočku společnosti Kaufland.

Bezpečnost

Následující bezpečnostní pokyny si pečlivě přečtěte, než přístroj poprvé použijete. Aby přístroj mohl být bezpečně používán, je nutné dodržovat všechny následující bezpečnostní pokyny.

Použití v souladu s určením

- Přístroj je určen výlučně k mixování, výrobě pyré a sekání potravin a míchání nápojů v běžném domácím množství. Přístroj je vhodný i na sekání kostek ledu.
- Nepoužívejte přístroj k sekání tvrdých potravin, jako jsou např. ořechy nebo jádra.
- Nepoužívejte přístroj venku.
- Přístroj je určen jen k použití v soukromých domácnostech. Není zamýšlen ke komerčnímu použití.
- Používejte přístroj jen pro popsanou oblast použití a s originálním příslušenstvím. Každé jiné použití nebo změna přístroje je považována za použití v rozporu s určením. Za škody vzniklé následkem použití v rozporu s určením nebo špatné obsluhy nebude převzato ručení.

Bezpečnost dětí a osob

Varování!
Pro děti nebezpečí zadušení při hře s balicím materiálem! Balicí materiál bezpodmínečně ukládejte mimo dosah dětí.

- Přístroj nesmí používat děti.
- Tento přístroj mohou používat osoby se sníženými fyzickými, smyslovými či mentálními schopnostmi nebo nedostatečnými zkušenostmi a vědomostmi, pokud tak činí pod dohledem nebo byly poučeny o bezpečném používání přístroje a pochopily případné hrozící nebezpečí.
- Děti si s přístrojem nesmí hrát.
- Čištění a uživatelskou údržbu nesmějí provádět děti.
- Přístroj a síťový kabel musí být mimo dosah dětí.

Všeobecná bezpečnost

- Přístroj se nesmí používat, pokud je síťový kabel nebo kryt poškozen.
- Jestliže je síťový kabel poškozen, smí jej vyměnit jen autorizovaný servis, aby nedošlo k ohrožení.
- Pokud je poškozena skleněná nádoba, nožový nástavec, těsnicí kroužek nebo víko, přístroj nepoužívejte.
- Přístroj lze používat pouze s dodaným příslušenstvím.
- Ostrý, rotující nůž může způsobit těžká poranění. Nikdy nesahejte do prostoru nože. Nečistěte nůž pouze rukama, ale použijte kartáč.
- Zacházejte s čepelemi nožů opatrně, především při vyjímání nožového nástavce ze skleněné nádoby, při vyprazdňování skleněné nádoby nebo při čištění.
- Pokud ponecháte přístroj bez dozoru, nasazujete nebo odebíráte příslušenství nebo čistíte přístroj, vždy jej odpojte od napětí.
- Před výměnou příslušenství nebo doplňkových dílů, které se při provozu pohybují, se musí přístroj vypnout a odpojit od sítě.
- Jakékoliv použití v rozporu s určením může vést k těžkým poraněním.
- Neprovozujte přístroj bez přerušení déle než 3 minut. Občas jej nechejte několik minut vychladnout.
- Nepoužívejte přístroj, pokud není skleněná nádoba naplněna.
- Neplňte do skleněné nádoby žádné horké potraviny a tekutiny, protože se může přehřát motor nebo prasknout sklo skleněné nádoby.
- Motorová jednotka se nesmí ponořit do vody nebo jiných kapalin a nesmí se čistit pod tekoucí vodou.
- Motorová jednotka se nesmí čistit v myčce na nádobí.
- Dodržujte část „Čištění a ošetřování“.

Bezpečnost při umístění a připojení

- Připojte přístroj jen k elektrickému napájení, jehož napětí a frekvence se shoduje s údaji na typovém štítku! Typový štítek se nachází na spodní straně motorové jednotky.
- Připojte přístroj jen do nepoškozené, podle předpisů instalované zásuvky s ochranným kontaktem.
- Přístroj postavte vždy na stabilní, rovnou a neklouzavou plochu.
- Přístroj a jeho příslušenství se nesmí pokládat na horký povrch nebo do blízkosti tepelného zdroje.

Bezpečnost během provozu

- Zapojte zástrčku do zásuvky teprve tehdy, když je přístroj kompletně sestaven.
- Pokud je přístroj připraven k provozu, nikdy jej nenechávejte bez dozoru.
- Přístroj provozujte pouze s uzavřeným víkem.
- Nikdy neotvírejte víko, pokud je přístroj v provozu, protože mohou vylétnout nebo vystříknout zpracovávané suroviny.
- Po každém použití vytáhněte zástrčku ze zásuvky.

Bezpečnost při čištění

- Před každým čištěním přístroj vypněte a odpojte od elektrické sítě.

Před prvním uvedením do provozu

- Před prvním použitím odstraňte z přístroje všechny obalové materiály.
- Před prvním použitím přístroj a příslušenství pečlivě vyčistěte (viz část „Čištění a ošetřování“).

Instalace zařízení

- Zajistěte, aby byla síťová zástrčka vypojena ze zásuvky.
- Postavte motorovou jednotku na stabilní, rovnou a neklouzavou plochu a krátce ji přitlačte, aby se přísavky přisály.

Skládání příslušenství

Nasazení nožového nástavce (obrázek 1)

- Postavte skleněnou nádobu otvorem dolů na pracovní plochu.
- Zkontrolujte, zda těsnění správně sedí v nožovém nástavci.
- Našroubujte nožový nástavec na závit skleněné nádoby ve směru otáčení hodinových ručiček.

Vložení plnicího víčka do víka (obrázek 2)

Plnicí víčko slouží k doplňování surovin při provozu přístroje nebo jako malá odměrka.

- Zasuňte dávkovací víčko do víka tak, aby výstupky na plnicím víčku zapadly do výřezů víka. Utáhněte plnicí víčko ve směru otáčení hodinových ručiček.

Nasazení víka (obrázek 3)

- Nasaďte víko na skleněnou nádobu tak, abyste kompletně uzavřeli vrchní otvor skleněné nádoby a zatlačte je dovnitř.

Nasazení skleněné nádoby (obrázek 4)

Varování!
Nebezpečí poranění! Zajistěte, aby byl otočný ovladač rychlosti mixování v poloze 0, než postavíte skleněnou nádoby na motorovou jednotku. Jinak se přístroj nechtěně spustí.

- Postavte skleněnou nádobu na motorovou jednotku shora tak, aby spodní výřezy na nožovém nástavci zapadly do výstupků na motorové jednotce.

Upozornění:
Z bezpečnostních důvodů lze přístroj zapnout pouze tehdy, pokud je skleněná nádoba správně nasazena na motorovou jednotku.

Plnění surovin

Varování!
Nebezpečí poranění ostrými noži! Nedotýkejte se břitů nožů.

- Vložte suroviny do skleněné nádoby.
  - Neplňte přitom skleněnou nádobu pod značku „500 ml“
  - a nepřekročte přitom značku „1750 ml“.
  - Neplňte skleněnou nádobu více než 180 g kostek ledu.
- Nasaďte víko s vloženým plnicím víčkem na skleněnou nádobu.

Upozornění:
- Připravte si suroviny tak, že je nakrájíte na menší kusy (velikosti 1-2 cm).
- Pro rovnoměrný výsledek mixování plňte suroviny do skleněné nádoby střídavě po sobě v malých porcích.

Příprava (obrázek 5)

Pozor! Nebezpečí přehřátí! Neprovozujte přístroj bez přerušení déle než 3 minut. Občas jej nechejte několik minut vychladnout.

- Zajistěte, aby bylo víko řádně uzavřeno a otočný ovladač rychlosti mixování byl v poloze 0.
- Postavte skleněnou nádobu na motorovou jednotku.
- Zapojte síťovou zástrčku do zásuvky.
- Otočte otočným ovladačem rychlosti mixování na požadovaný stupeň.
  - Vhodnost jednotlivých stupňů je uvedena v následující tabulce.
  - Otočný ovladač rychlosti mixování se v poloze ❄ nezaaretuje, aby nedošlo k přetížení motoru. Držte v této poloze otočný ovladač rychlosti mixování pouze krátkou dobu.

Stupeň 1-3	pro mixování, výrobu pyré a míchání tekutých a měkkých potravin
Stupeň 4-5	pro sekání pevných potravin
Stupeň ❄	silný krátký pulzní provoz pro sekání kostek ledu nebo pro rychlé čištění

Doplňování surovin

Varování!
Nebezpečí poranění! Nevkládejte během provozu do skleněné nádoby žádné předměty, jako příbory nebo míchací pomůcky. Mohou být zachyceny noži.

- Otočte plnicím víčkem proti směru hodinových ručiček a vjměte je.
- Opatrně doplňte suroviny.

- Vložte plnicí víčko opět do víka a utáhněte jej ve směru otáčení hodinových ručiček.

Vypnutí přístroje

- Pokud chcete ukončit nebo přerušit přípravu, otočte otočný ovladač rychlosti mixování do polohy 0.
- Než budete odebírat skleněnou nádobu nebo víko, počkejte, dokud se nože zcela nezastaví.
- Po každém použití vytáhněte zástrčku ze zásuvky.

Čištění a ošetřování

Varování!
Nebezpečí úrazu elektrickým proudem následkem vlhkosti!
Motorovou jednotku
- neponořujte do vody;
- nedávejte pod tekoucí vodu;
- nečistěte v myčce na nádobí.

Pozor!
Nepoužívejte abrazivní houby ani abrazivní čisticí prostředky, aby se nepoškodil povrch přístroje.

Před prvním použitím

Před prvním uvedením do provozu je nutné přístroj důkladně vyčistit.

Čištění motorové jednotky

- Ujistěte se, že je síťová zástrčka vytažena ze zásuvky.
- Čistěte motorovou jednotku jen mírně navlhčeným hadříkem a poté ji pečlivě vysušte.

Čištění dílů příslušenství

Varování!
Nebezpečí poranění ostrými noži! Nečistěte nože pouze rukama, ale použijte kartáč.

- Odšroubujte nožový nástavec ze skleněné nádoby.
- Vyčistěte skleněnou nádobu, nožový nástavec, víko a plnicí víčko v teplé vodě s trochou prostředku na nádobí.
- Čepele nožů vždy čistěte kartáčem.
- Alternativně lze díly příslušenství čistit i v myčce na nádobí.
- Poté díly dobře vysušte.

Rychlé čištění

Pokud bude přístroj čištěn bezprostředně po použití, může být rychlé čištění dostačující.

- Naplňte skleněnou nádobu 750 ml teplé vody a přidejte trochu prostředku na nádobí.
- Zavřete víko a pevně je přitlačte.
- Zapojte síťovou zástrčku do zásuvky.
- Otočte několikrát krátce po sobě otočným ovladačem rychlosti mixování na stupeň ❄, aby se uvolnily zbytky surovin z nožů.
- Vypláchněte skleněnou nádobu důkladně čistou vodou, nedotýkejte se přitom nožů.
- Poté díly dobře vysušte.

Skladování (obrázek 6)

- Naviňte kabel na umístění kabelu na spodní straně přístroje.
- Skladujte přístroj na suchém místě.

Likvidace

Likvidace obalu

Obal produktu sestává z recyklovatelných materiálů. Materiály obalu zlikvidujte podle jejich označení na veřejných sběrných místech, popř. podle předpisů dané země.

Likvidace vysloužilého přístroje

Pokud již nebudete chtít elektrický přístroj používat, bezplatně jej odevzdejte na veřejném sběrném místě pro vysloužilé elektrospotřebiče. Vysloužilé elektrospotřebiče se v žádném případě nesmí dostat do popelnic pro zbytkový odpad (viz symbol).

Další pokyny k likvidaci

Odevzdejte vysloužilý elektrospotřebič v takovém stavu, aby bylo možné jej později použít znovu nebo recyklovat.
Vysloužilé elektrospotřebiče mohou obsahovat škodlivé látky. Při chybném zacházení s přístrojem nebo jeho poškození může při pozdější likvidaci přístroje dojít k poškození zdraví nebo znečištění vod a půdy.

Technické údaje

Model	TB-A201
Napětí	220-240 V ~
Frekvence	50 Hz
Výkon	550 W
Hluk	86 dB(A)
Objem	min. 500 ml max. 1750 ml
Krátká provozní doba	3 minut
Rozměry přístroje včetně skleněné nádoby	výška x šířka x hloubka cca 430 x 160 x 180 mm
Délka síťového kabelu	cca 1,2 m

Upozornění:
Jsou možné technické a optické změny.

CE

Záruka

Kaufland vám poskytuje záruku 3 let od data zakoupení.
Záruka se nevztahuje na poškození, které je způsobeno nedodržením návodu k obsluze, použitím v rozporu s určením, neodborným zacházením, svévolnými opravami nebo nedostatečnou údržbou a ošetřováním.

Cijenjeni kupci,

Čestitamo vam na kupnji novog uređaja. Odlučili ste se za proizvod s izvrsnim omjerom cijene i kvalitete koji će vam donijeti puno užitka.
Prije uporabe ovog uređaja upoznajte se sa svim napomenama o njegovoj uporabi i sigurnosti.
Upotrebljavajte uređaj samo kako je to opisano i samo u navedenim područjima primjene. Pri prosljeđivanju uređaja predajte svu dokumentaciju trećim osobama.

Opseg isporuke

- Jedinica motora (A)
- Umetak s oštricom (B) s brtvenim prstenom (C)
- Stakleni vrč (D)
- Poklopac (E) s kapom za doziranje (F)
- Upute za uporabu

Provjerite jesu li isporučeni svi dijelovi i ima li na uređaju oštećenja tijekom transporta. Ne koristite oštećeni uređaj!
U slučaju štete obratite se podružnici Kauflanda.

Sigurnost

Pozorno pročitajte sljedeće sigurnosne napomene prije prve uporabe uređaja. Za sigurnu uporabu slijedite sve sigurnosne napomene navedene u nastavku.

Odgovarajuća uporaba

- Uređaj je namijenjen isključivo miješanju, pripremi pirea i usitnjavanju namirnica te miješanju napitaka u količinama uobičajenima u kućanstvu. Uređaj je prikladan za usitnjavanje kockica leda.
- Ne upotrebljavajte uređaj za usitnjavanje čvrstih namirnica kao npr. orašastih plodova ili koštica.
- Nikada ne upotrebljavajte uređaj na otvorenom.
- Uređaj je namijenjen isključivo uporabi u privatnim domaćinstvima. On nije predviđen za komercijalnu uporabu.
- Upotrebljavajte uređaj samo u opisanom području primjene i s originalnim priborom. Svaka druga uporaba ili izmjena uređaja smatra se neodgovarajućom. Ne preuzimamo odgovornost za štete nastale neodgovarajućom uporabom ili pogrešnom uporabom.

Sigurnost djece i osoba

Upozorenje!
Postoji opasnost od gušenja djece pri igranju ambalažnim materijalom! Držite ambalažni materijal izvan dohvata djece.

- Djeca ne smiju upotrebljavati uređaj.
- Ovaj uređaj smiju upotrebljavati osobe sa smanjenim fizičkim, osjetilnim ili mentalnim sposobnostima ili nedostatkom iskustva i znanja ako su pod nadzorom druge osobe ili ako su u svrhu sigurne uporabe uređaja dobile odgovarajuću poduku te ako su shvatile moguće opasnosti.
- Djeca se ne smiju igrati s uređajem.
- Djeca ne smiju obavljati čišćenje i korisničko održavanje.
- Djecu trebate držati izvan dohvata uređaja i priključnog kabela.

Opća sigurnost

- Ne smijete upotrebljavati uređaj ako su priključni kabel ili kućište oštećeni.
- Ako je priključni kabel oštećen, mora ga zamijeniti proizvođač, ovlašteni servis ili druga kvalificirana osoba kako bi se izbjegle potencijalno opasne situacije.
- Ne upotrebljavajte uređaj ako je oštećen stakleni vrč, umetak s oštricom, brtveni prsten ili poklopac.
- Uređaj smijete upotrebljavati samo s isporučenim dijelovima pribora.
- Oštri, rotirajući nož može izazvati teške ozljede. Nikada rukom ne hvatajte nož. Nikada ne čistite nož golim rukama, nego upotrijebite četku.
- Pažljivo postupajte s oštricama noža, a posebno pri uklanjanju umetka s oštricom iz staklenog vrča, pri pražnjenju staklenog vrča ili pri čišćenju.
- Uvijek isključite uređaj iz strujne mreže ako ga ostavljate bez nadzora prije nego što postavite ili uklonite dijelove pribora ili očistite uređaj.
- Prije zamjene pribora ili dodatnih dijelova koji se pokreću pri radu morate isključiti uređaj i odvojiti ga sa strujne mreže.
- Svaka zlouporaba može izazvati teške ozljede.
- Ne upotrebljavajte uključeni uređaj neprekidno dulje od tri minute. Pustite ga da se u intervalima hladi nekoliko minuta.
- Ne upotrebljavajte uređaj ako stakleni vrč nije napunjen.
- Ne ulijevajte vruće namirnice i tekućine u stakleni vrč zato što se motor može pregrijati ili staklo vrča može iskočiti.
- Ne uranjajte jedinicu motora u vodu ili druge tekućine i ne čistite je pod tekućom vodom.
- Ne smijete prati jedinicu motora u perilici za pranje posuđa.
- Pridržavajte se odlomka "Čišćenje i njega".

Sigurnost pri postavljanju i priključivanju

- Priključite uređaj samo na strujno napajanje koje ima napon i frekvenciju koji se podudaraju s podacima na tipskoj pločici! Tipska pločica nalazi se na donjoj strani jedinice motora.
- Priključite uređaj samo na neoštećenu, propisno ugrađenu utičnicu sa zaštitnim uzemljenjem.
- Uvijek postavite uređaj na stabilnu, ravnu i neklizajuću površinu.
- Ne smijete staviti uređaj i njegov pribor na vruću površinu ili u blizinu izvora topline.

Sigurnost za vrijeme rada

- Utaknite priključni utikač u utičnicu tek kada ste potpuno sastavili uređaj.
- Nikada ne ostavljajte uređaj bez nadzora dokle god je spreman za rad.
- Upotrebljavajte uređaj samo sa zatvorenim poklopcem.
- Nikada ne otvarajte poklopac ako uređaj radi zato što sastojci mogu izletjeti ili prskati.
- Nakon svake uporabe izvucite priključni utikač.

Sigurnost pri čišćenju

- Prije svakog čišćenja isključite uređaj i odspojite ga sa strujne mreže.

Prije prvog puštanja u rad

- Prije prve uporabe uklonite sve materijale za pakiranje s uređaja.
- Očistite pažljivo uređaj i pribor prije prve uporabe (vidi odlomak "Čišćenje i njega").

Postavljanje uređaja

- Osigurajte da je priključni utikač isključen iz zidne utičnice.
- Postavite jedinicu motora na stabilnu, ravnu i neklizajuću površinu i kratko je pritisnite kako bi se prianjaljke uhvatile.

Sastavljanje dijelova pribora

Umetanje umetka s oštricom (slika 1)

- Stavite stakleni vrč s otvorom prema dolje na radnu površinu.
- Provjerite da brtva ispravno naliježe u umetak s oštricom.
- Zategnite umetak s oštricom u smjeru kazaljke na satu na navoju staklenog vrča.

Umetanje kape za doziranje u poklopac (slika 2)

Kapa za doziranje služi za punjenje sastojcima pri radu uređaja ili kao manja mjerna posuda.

- Postavite kapu za doziranje u poklopac, tako da ispupčenja na kapi za doziranje odgovaraju izrezima na poklopcu. Okrenite kapu za doziranje u smjeru kazaljke na satu.

Postavljanje poklopca (slika 3)

- Postavite poklopac na stakleni vrč, tako da otvor za izlijevanje bude zatvoren i čvrsto ga pritisnite.

Postavljanje staklenog vrča (slika 4)

Upozorenje!
Opasnost od ozljede! Osigurajte da regulator brzine bude u položaju 0 prije nego što stavite stakleni vrč na jedinicu motora. U protivnom uređaj neželjeno radi.

- Postavite stakleni vrč odozgo na jedinicu motora, tako da donja ispupčenja na umetku s oštricom zahvaćaju u izreze na jedinici motora.

Napomena:
Iz sigurnosnih razloga možete uključiti uređaj samo ako je stakleni vrč ispravno postavljen na jedinicu motora.

Dodavanje sastojaka

Upozorenje!
Postoji opasnost od ozljede zbog oštrih noževa! Ne dodirujte oštrice noževa.

- Dodajte sastojke u stakleni vrč.
  - Pri tome ne dodavajte ispod oznake „500 ml" na staklenom vrču i
  - ne prekoračujte oznaku „1750 ml".
  - ne dodavajte više od 180 g kockica leda u stakleni vrč.
- Stavite poklopac s umetnutom kapom za doziranje na stakleni vrč.

Napomene:
- Pripremite sastojke tako da usitnite veće komade (na komade veličine 1-2 cm).
- Za ujednačeni rezultat miješanja postupno dodavajte sastojke u manjim porcijama u stakleni vrč.

Priprema (slika 5)

Pozor! Opasnost od pregrijavanja! Ne upotrebljavajte uključeni uređaj neprekidno dulje od tri minute. Pustite ga da se u intervalima hladi nekoliko minuta.

- Osigurajte da poklopac bude ispravno zatvoren i da regulator brzine bude u položaju 0.
- Postavite stakleni vrč na jedinicu motora.
- Utaknite priključni utikač u utičnicu.
- Okrenite regulator temperature na željeni stupanj.
  - U sljedećoj tablici možete pronaći prikladnost stupnjeva u određene svrhe.
  - Regulator brzine ne sjeda stalno na stupanj ❄ kako se motor ne bi preopteretio. Držite regulator brzine samo kratko u tom položaju.

Stupanj 1-3	za miješanje, pripremu pirea i miješanje tekućih i mekih namirnica
Stupanj 4-5	za usitnjavanje čvrstih namirnica
Stupanj ❄	snažan, kratak impulsni rad za usitnjavanje kockica leda ili za brzo čišćenje

Dodavanje sastojaka

Upozorenje!
Opasnost od ozljede! Za vrijeme rada ne stavljajte predmete poput pribora za jelo ili pribora za miješanje u stakleni vrč. Oni se mogu zaglaviti u nožu.

- Okrećite kapu za doziranje u smjeru kazaljke na satu i izvadite je.
- Pažljivo dodavajte sastojke.

- Ponovno stavite kapu za doziranje u poklopac i okrećite je u smjeru kazaljke na satu.

Isključivanje uređaja

- Ako želite završiti ili prekinuti pripremu, stavite regulator brzine u položaj 0.
- Prije nego što uklonite stakleni vrč ili poklopac, pričekajte da se nož potpuno zaustavi.
- Nakon svake uporabe izvucite priključni utikač.

Čišćenje i njega

Upozorenje!
Opasnost od strujnog udara zbog vlage! Jedinicu motora
- nemojte uranjati u vodu
- nemojte držati pod tekućom vodom
- nemojte prati u perilici za posuđe.

Pozor!
Ne upotrebljavajte abrazivne spužve ili abrazivna sredstva za čišćenje kako ne biste oštetili površinu uređaja.

Prije prve uporabe

Prije prvog puštanja u rad morate temeljito očistiti uređaj.

Čišćenje jedinice motora

- Pobrinite se da priključni utikač bude izvučen iz utičnice.
- Očistite jedinicu motora samo blago navlaženom krpom i nakon toga je pažljivo osušite.

Čišćenje dijelova pribora

Upozorenje!
Postoji opasnost od ozljede zbog oštrih noževa! Nikada ne čistite noževe golim rukama, nego upotrijebite četku.

- Odvijte umetak s oštricom sa staklenog vrča.
- Očistite stakleni vrč, umetak s oštricom, poklopac i kapu za doziranje u toploj vodi s malo sredstva za pranje posuđa.
- Uvijek četkom čistite oštrice noža.
- Također možete očistiti dijelove pribora i u perilici za pranje posuđa.
- Nakon toga dobro osušite sve dijelove.

Brzo čišćenje

Ako se uređaj čisti odmah nakon uporabe, može biti dovoljno brzo čišćenje.

- Napunite stakleni vrč sa 750 ml tople vode i dodajte malo sredstva za pranje posuđa.
- Zatvorite poklopac i čvrsto ga pritisnite.
- Utaknite priključni utikač u utičnicu.
- Više puta kratko postavite regulator brzine na stupanj ❄, kako bi se ostaci otpustili s noževa.
- Dobro isperite stakleni vrč čistom vodom i pri tome ne dodirujte noževe.
- Nakon toga dobro osušite sve dijelove.

Čuvanje (slika 6)

- Omotajte kabel oko namatača kabela na donjem dijelu uređaja.
- Čuvajte uređaj na suhom mjestu.

Zbrinjavanje

Zbrinjavanje pakiranja

Pakiranje proizvoda sastoji se od materijala koji se može reciklirati. Zbrinite materijale za pakiranje u skladu s oznakom na javnim sabirnim mjestima ili u skladu s lokalnim propisima.

Zbrinjavanje starog uređaja

Ako više ne želite upotrebljavati električni uređaj, besplatno ga odložite na javnom sabirnom mjestu za električne uređaje. Električni se uređaji nikako ne smiju odlagati u kante za preostali, obični otpad (vidi simbol).

Druge napomene o zbrinjavanju

Odložite električni uređaj tako da to ne utječe na njegovu kasniju ponovnu uporabu ili reciklažu.
Električni uređaji mogu sadržavati štetne tvari. Neodgovarajuća uporaba ili oštećenje uređaja u slučaju kasnije reciklaže uređaja mogu izazvati oštećenje zdravlja ili onečišćenje voda i tla.

Tehnički podaci

Model	TB-A201
Napon	220-240 V ~
Frekvencija	50 Hz
Snaga	550 W
Buka	86 dB(A)
Kapacitet	min. 500 ml maks. 1750 ml
Vrijeme kratke uporabe	Tri minute
Dimenzije uređaja uključujući stakleni vrč	Visina x širina x dubina ca. 430 x 160 x 180 mm
Duljina priključnog kabela	ca. 1,2 m

Napomena:
Tehničke i optičke izmjene su moguće.

CE

Jamstvo

Kaufland daje jamstvo od tri godine od datuma kupnje.
Jamstvo ne obuhvaća oštećenja zbog nepridržavanja uputa za uporabu, zlouporabe, nestručne uporabe, popravaka od strane korisnika ili nedostatnog održavanja i nedostatne njege.

Szanowni Klienci!

Gratulujemy zakupu nowego urządzenia. Zdecydowali się Państwo na zakup produktu o doskonałym stosunku ceny do jakości, który sprawi Państwu wiele radości.
Przed rozpoczęciem użytkowania urządzenia należy zapoznać się ze wszystkimi wskazówkami dotyczącymi obsługi oraz bezpieczeństwa.
Urządzenie należy użytkować wyłącznie w opisany sposób oraz wyłącznie w podanym zakresie zastosowań. W przypadku przekazania urządzenia osobom trzecim należy przekazać także całą dokumentację.

Zakres dostawy

- Zespół silnika (A)
- Wkład z nożami (B) oraz pierścień uszczelniający (C)
- Dzbanek szklany (D)
- Pokrywa (E) z wieczkiem do dozowania produktów (F)
- Instrukcja obsługi

Należy sprawdzić, czy wszystkie części zostały dostarczone oraz skontrolować urządzenie pod kątem uszkodzeń transportowych.
Nie używać uszkodzonego urządzenia!
W przypadku stwierdzenia szkód należy zwrócić się do filii Kaufland.

Bezpieczeństwo

Przed pierwszym użyciem urządzenia należy uważnie przeczytać poniższe wskazówki dotyczące bezpieczeństwa.
Aby zapewnić sobie bezpieczeństwo użytkowania, należy przestrzegać wszystkich poniższych wskazówek dotyczących bezpieczeństwa.

Zastosowanie zgodne z przeznaczeniem

- Urządzenie przeznaczone jest wyłącznie do mieszania, przygotowywania purée i rozdrabniania produktów spożywczych oraz do miksowania napojów w ilościach typowych dla gospodarstwa domowego. Urządzenie nadaje się do kruszenia kostek lodu.
- Nie używać urządzenia do rozdrabniania twardych produktów spożywczych, takich jak na przykład orzechy czy pestki.
- Nie wolno użytkować urządzenia na zewnątrz.
- Urządzenie przeznaczone jest do użycia w prywatnych gospodarstwach domowych. Nie jest przeznaczone do użytku komercyjnego.
- Należy wykorzystywać urządzenie wyłącznie w określonym zakresie zastosowań i tylko z oryginalnym wyposażeniem. Każde inne zastosowanie lub zmiana w urządzeniu uważane jest za niezgodne z przeznaczeniem. Nie ponosimy od-

powiedzialności za szkody wynikające z zastosowania niezgodnego z przeznaczeniem lub nieprawidłowej obsługi.

Bezpieczeństwo dzieci i osób dorosłych

Ostrzeżenie!
Niebezpieczeństwo uduszenia się dzieci w przypadku zabawy materiałami opakowaniowymi! Należy koniecznie trzymać materiały opakowaniowe poza zasięgiem dzieci.

- Dzieciom nie wolno używać urządzenia.
- Urządzenie może być używane przez osoby o ograniczonych zdolnościach fizycznych, sensorycznych czy mentalnych lub takie, którym brakuje wiedzy lub doświadczenia, tylko pod warunkiem, że będą nadzorowane, zostały pouczone na temat bezpiecznego użytkowania urządzenia oraz zrozumiały wynikające z tego zagrożenia.
- Nie dopuścić, by dzieci bawiły się urządzeniem.
- Czyszczenie ani konserwacja urządzenia nie mogą być przeprowadzane przez dzieci.
- Urządzenie oraz przewód podłączeniowy muszą być zawsze poza zasięgiem dzieci.

Ogólne zasady bezpieczeństwa

- Nie wolno używać produktu, gdy uszkodzone są przewód zasilania lub obudowa.
- Aby uniknąć zagrożeń, uszkodzony przewód zasilania może być wymieniany wyłącznie przez autoryzowany serwis naprawczy.
- Nie używać urządzenia, jeżeli szklany dzbanek, wkład z nożami, pierścień uszczelniający lub pokrywa są uszkodzone.
- Urządzenie może być używane tylko wraz z załączonymi akcesoriami.
- Ostre, obracające się noże mogą spowodować ciężkie obrażenia ciała. Nie wolno dotykać ostrzy końcówki miksującej. Nie wolno czyścić ostrzy nieosłoniętymi rękami. Używać w tym celu szczotki.
- Należy obchodzić się ostrożnie z ostrzami, zwłaszcza podczas odłączania wkładu z nożami od szklanego dzbanka, opróżniania dzbanka oraz czyszczenia.
- Należy zawsze odłączyć urządzenie od sieci w następujących sytuacjach: przed pozostawieniem urządzenia bez nadzoru, przed montażem lub demontażem akcesoriów oraz przed przystąpieniem do czyszczenia urządzenia.

- Przed wymianą akcesoriów i części dodatkowych, które poruszają się podczas eksploatacji urządzenia, urządzenie należy wyłączyć i odłączyć od sieci elektrycznej.
- Każde niezgodne z przeznaczeniem użycie może doprowadzić do ciężkich skaleczeń ciała.
- Nieprzerwana eksploatacja urządzenia nie może trwać dłużej niż 3 minuty. Po upływie tego czasu należy przerwać pracę i pozostawić urządzenie na kilka minut do ostygnięcia.
- Nie używać urządzenia z pustym dzbankiem szklanym.
- Do dzbanka nie wolno wrzucać, czy wlewać żadnych gorących produktów czy płynów, ponieważ mogłoby to doprowadzić do przegrzania się silnika lub spowodować pęknięcie dzbanka.
- Nie należy zanurzać zespołu silnika w wodzie ani w innych cieczach, nie czyścić go pod bieżącą wodą.
- Nie myć zespołu silnika w zmywarce.
- Należy stosować się do wskazówek zawartych w rozdziale „Czyszczenie i pielęgnacja”.

Bezpieczeństwo podczas ustawiania i podłączania

- Należy podłączać urządzenie wyłącznie do zasilania, którego napięcie i częstotliwość są zgodne z danymi na tabliczce znamionowej! Tabliczka znamionowa znajduje się na spodzie zespołu silnika.
- Należy podłączyć urządzenie wyłącznie do nieuszkodzonego, prawidłowo zamontowanego gniazdka.
- Urządzenie należy ustawiać zawsze na stabilnej, równej i nieśliskiej powierzchni.
- Nie wolno stawiać urządzenia ani akcesoriów na gorącej powierzchni lub w pobliżu źródła ciepła.

Bezpieczeństwo podczas użytkowania

- Wtyczkę należy włożyć do gniazda sieciowego dopiero po całkowitym złożeniu urządzenia.
- Gdy urządzenie jest gotowe do pracy, nie wolno pozostawiać go bez nadzoru.
- Urządzenie eksploatować wyłącznie z zamkniętą pokrywą.
- Nie wolno otwierać pokrywy, gdy urządzenie pracuje, ponieważ może dojść do wyrzucania składników lub rozpryskiwania płynów.
- Po każdym użyciu należy odłączyć urządzenie od zasilania.

Bezpieczeństwo przy czyszczeniu

- Przed każdym czyszczeniem należy wyłączyć urządzenie i odłączyć od zasilania.

Przed pierwszym uruchomieniem

- Przed pierwszym użyciem należy usunąć z urządzenia wszystkie materiały opakowaniowe.

- Przed pierwszym użyciem należy dokładnie wyczyścić urządzenie i akcesoria (patrz rozdział „Czyszczenie i pielęgnacja”).

Ustawianie urządzenia

- Dopilnować, aby wtyczka była wyjęta z gniazda zasilania.
- Ustawić zespół silnika na stabilnej, równej i nieśliskiej powierzchni, a następnie lekko go do niej docisnąć, tak aby przyssawki przyssały się do podłoża.

Składanie akcesoriów

Zakładanie wkładu z nożami (rys. 1)

- Postawić szklany dzbanek do góry dnem na blacie roboczym.
- Sprawdzić, czy uszczelka prawidłowo przylega do wkładu z nożami.
- Przykręcić mocno wkład z nożami do szklanego dzbanka, obracając go w kierunku zgodnym z ruchem wskazówek zegara.

Umieszczanie wieczka w pokrywie (rys. 2)

Wieczko pozwala na dodawanie produktów podczas pracy urządzenia oraz może być używane jako mała miarka.

- Wieczko należy tak umieścić w pokrywie, aby wypustki na wieczku znalazły się w rowkach pokrywy. Obrócić wieczko w kierunku zgodnym z ruchem wskazówek zegara.

Zakładanie pokrywy (rys. 3)

- Założyć pokrywę na szklany dzbanek, tak aby dzióbek był zamknięty. Następnie docisnąć pokrywę.

Zakładanie szklanego dzbanka (rys. 4)

Ostrzeżenie!
Niebezpieczeństwo zranienia!
Przed umieszczeniem szklanego dzbanka na zespole silnika należy upewnić się, że pokrętło do regulacji prędkości ustawione jest w pozycji „0”. W przeciwnym razie może dojść do niekontrolowanego uruchomienia się urządzenia.

- Szklany dzbanek należy nałożyć od góry na zespół silnika w taki sposób, aby wycięcia u dołu wkładu z nożami pasowały do wypustek i szczelin w zespole silnika.

Wskazówka:
Ze względów bezpieczeństwa urządzenie można włączyć tylko wtedy, gdy szklany dzbanek jest prawidłowo założony na zespół silnika.

Umieszczanie produktów w dzbanku

Ostrzeżenie!
Niebezpieczeństwo skaleczenia się ostrym nożem! Nie dotykać ostrzy noży.

- Umieścić produkty w szklanym dzbanku.
  - Zwrócić uwagę na to, aby poziom produktów przekroczył oznakowanie „500 ml”,
  - lecz nie przekroczył oznakowania „1750 ml” na szklanym dzbanku.
  - Nie wolno umieszczać w dzbanku więcej niż 180 g kostek lodu.
- Nałożyć na szklany dzbanek pokrywę z założonym wieczkiem.

Wskazówki:

- Przygotować produkty, dzieląc duże kawałki na mniejsze porcje (kawałki o wielkości 1-2 cm).
- Aby uzyskać jednolity rezultat miksowania, należy stopniowo wrzucać małe porcje produktów do szklanego dzbanka.

Przygotowanie (rys. 5)

Uwaga! Niebezpieczeństwo przegrzania! Nieprzerwana eksploatacja urządzenia nie może trwać dłużej niż 3 minuty. Po upływie tego czasu należy przerwać pracę i pozostawić urządzenie na kilka minut do ostygnięcia.

- Należy upewnić się, że pokrywa jest dobrze zamknięta, a pokrętło do regulacji prędkości jest ustawione w pozycji „0".
- Postawić dzbanek szklany na zespole silnika.
- Włożyć wtyczkę do gniazdka.
- Ustawić pokrętło do regulacji prędkości na wybrany stopień prędkości.
  - Należy wybrać odpowiedni stopień, opierając się na danych zawartych w poniższej tabeli.
  - Nie ma możliwości zablokowania pokrętła do regulacji prędkości na stopniu ❄ aby nie przeciążyć silnika. Pokrętło do regulacji prędkości może zostać ustawione w tej pozycji tylko na krótko.

stopnie 1-3	do mieszania, przygotowywania purée oraz miksowania płynnych oraz miękkich produktów spożywczych
stopnie 4-5	do rozdrabniania twardych produktów spożywczych
stopień ❄	intensywna, krótka praca impulsowa przeznaczona do kruszenia kostek lodu lub szybkiego czyszczenia

Dodawanie produktów

Ostrzeżenie!
Niebezpieczeństwo zranienia! Podczas pracy urządzenia nie wkładać do szklanego dzbanka żadnych przedmiotów, takich jak sztućce czy mieszadła. Mogłyby one zahaczyć o noże.

- Obrócić wieczko w kierunku przeciwnym do ruchu wskazówek zegara i następnie zdjąć.
- Ostrożnie dodać produkty.
- Umieścić ponownie wieczko w pokrywie i dokręcić, obracając je w kierunku zgodnym z ruchem wskazówek zegara.

Wyłączanie urządzenia

- Jeżeli praca ma być zakończona lub przerwana, ustawić pokrętło do regulacji prędkości w pozycji „0".
- Przed zdjęciem szklanego dzbanka lub pokrywy odczekać, aż noże całkowicie się zatrzymają.
- Po każdym użyciu należy odłączyć urządzenie od zasilania.

Czyszczenie i pielęgnacja

Ostrzeżenie!
Niebezpieczeństwo porażenia prądem ze względu na wilgoć! Zespołu silnika
- nie zanurzać w wodzie;
- nie trzymać pod bieżącą wodą;
- nie myć w zmywarce.

Uwaga!
Proszę nie stosować gąbek ani środków do szorowania, aby nie uszkodzić powierzchni urządzenia.

Przed pierwszym użyciem

Przed pierwszym użyciem należy dokładnie wyczyścić urządzenie.

Czyszczenie zespołu silnika

- Należy dopilnować, aby wtyczka była wyjęta z gniazda zasilania.
- Zespół silnika czyścić przy użyciu lekko wilgotnej ściereczki, a następnie starannie osuszyć.

Czyszczenie akcesoriów

Ostrzeżenie!
Niebezpieczeństwo skaleczenia się ostrzami tnącymi! Nie wolno czyścić ostrzy tnących nieosłoniętymi rękami. Używać w tym celu szczotki.

- Odkręcić wkład z nożami od szklanego dzbanka.
- Oczyścić szklany dzbanek, wkład z nożami, pokrywę oraz wieczko w ciepłej wodzie z dodatkiem płynu do mycia naczyń.
- Ostrza tnące należy czyścić zawsze przy pomocy szczotki.
- Alternatywnie akcesoria można umyć także w zmywarce.
- Następnie należy starannie wysuszyć wszystkie elementy.

Szybkie czyszczenie

Jeżeli urządzenie jest czyszczone bezpośrednio po użyciu, wystarczy szybkie czyszczenie.

- Napełnić szklany dzbanek 750 ml ciepłej wody i dodać niewielką ilość płynu do mycia naczyń.
- Zamknąć pokrywę i mocno ją docisnąć.
- Włożyć wtyczkę do gniazdka.
- Pokrętło do regulacji prędkości ustawić kilkakrotnie na stopień prędkości ❄, tak aby usunąć resztki, które osadziły się na nożu.
- Dokładnie opłukać szklany dzbanek czystą wodą, nie dotykać przy tym noży.
- Następnie należy starannie wysuszyć wszystkie elementy.

Przechowywanie (rys. 6)

- Zwinąć kabel w miejscu do przechowywania na spodzie urządzenia.
- Przechowywać urządzenie w suchym miejscu.

Utylizacja

Utylizacja opakowania

Opakowanie produktu wykonane jest z materiałów podlegających recyklingowi. Materiały opakowaniowe należy utylizować zgodnie z ich oznakowaniem w publicznych punktach odbioru odpadów lub zgodnie z wytycznymi obowiązującymi w danym kraju.

Utylizacja zużytego sprzętu

Jeśli nie chcą już Państwo używać swojego urządzenia elektrycznego, należy bezpłatnie oddać je do punktu odbioru zużytego sprzętu. W żadnym wypadku nie wolno wyrzucać zużytych urządzeń elektrycznych do pojemników na odpady nienadające się do ponownego przetworzenia (patrz symbol).

Pozostałe wskazówki dotyczące utylizacji

Należy oddać urządzenie w takim stanie, aby możliwe było jego późniejsze ponowne wykorzystanie lub przetworzenie.
Urządzenia elektryczne mogą zawierać szkodliwe substancje. Nieprawidłowe obchodzenie się lub uszkodzenie urządzenia mogą stwarzać zagrożenia dla zdrowia lub powodować zanieczyszczenie wody lub gleby podczas późniejszego użytkowania.

Dane techniczne

Model	TB-A201
Napięcie	220-240 V ~
Częstotliwość	50 Hz
Moc	550 W
Poziom hałasu	86 dB(A)
Pojemność	min. 500 ml maks. 1750 ml
Krótki czas eksploatacji	3 minuty
Wymiary urządzenia łącznie z dzbankiem szklanym	wysokość x szerokość x głębokość ok. 430 x 160 x 180 mm
Długość przewodu zasilania	ok. 1,2 m

Wskazówka:
Zastrzegamy sobie możliwość wprowadzenia zmian technicznych oraz w wyglądzie urządzenia.

CE

Gwarancja

Kaufland udziela Państwu gwarancji na 3 lata od daty zakupu.
Gwarancja nie obejmuje szkód związanych z nieprzestrzeganiem instrukcji obsługi, użytkowaniem niezgodnym z przeznaczeniem, nieprawidłowym obchodzeniem się, naprawami przeprowadzanymi na własną rękę lub niewystarczającą konserwacją i pielęgnacją.

Stimate client,

Vă felicităm pentru cumpărarea noului dvs. aparat. Ați decis să alegeți un produs cu un raport calitate-preț excelent care vă va aduce multe satisfacții.
Înainte de utilizarea aparatului familiarizați-vă cu toate instrucțiunile privind operarea și siguranța.
Utilizați aparatul numai în modul descris și numai în scopurile menționate. În cazul transmiterii aparatului unei alte persoane, predați-i, de asemenea, toate documentele aferente acestuia.

Pachetul de livrare

- Unitatea motorului (A)
- Unitatea cuțitului (B) cu inel de etanșare (C)
- Recipient de sticlă (D)
- Capac (E) cu dop de dozare (F)
- Instrucțiuni de folosire

Verificați existența tuturor componentelor și aparatul cu privire la deteriorări survenite în timpul transportului.
Nu puneți în funcțiune aparatul dacă acesta este deteriorat!
În cazul defectării contactați un magazin Kaufland.

Siguranța

Citiți cu atenție următoarele instrucțiuni privind siguranța înaintea primei utilizări a aparatului.
În vederea unei utilizări sigure respectați toate instrucțiunile privind siguranța prezentate în continuare.

Utilizarea conform destinației

- Aparatul este destinat exclusiv amestecării, pasării și mărunțirii alimentelor și mixării băuturilor în cantități obișnuite pentru uz casnic. Aparatul este adecvat pentru mărunțirea cuburilor de gheață.
- Nu utilizați aparatul pentru mărunțirea alimentelor tari, de exemplu a nucilor sau sâmburilor.
- Nu utilizați aparatul în aer liber.
- Aparatul este destinat exclusiv pentru uz casnic. Aparatul nu este prevăzut pentru utilizarea în scopuri profesionale.
- Folosiți aparatul numai pentru domeniul de utilizare descris și cu accesoriile originale. Orice altă utilizare sau modificare a aparatului sunt considerate ca fiind neconforme. Producătorul nu răspunde pentru daunele produse ca urmare a utilizării necorespunzătoare sau operării eronate.

Siguranța copiilor și a persoanelor

Avertizare!
Pericol de asfixiere pentru copii la joaca cu materialul de ambalare! Mențineți materialul de ambalare departe de accesul copiilor.

- Nu este permisă utilizarea de către copii a acestui aparat.
- Acest aparat poate fi utilizat de persoane cu abilități fizice, senzoriale sau mentale reduse sau fără experiență și cunoștințe necesare, dacă sunt supravegheați sau dacă au fost instruiți cu privire la utilizarea sigură a acestui aparat și au înțeles pericolele cu privire la acesta.
- Nu lăsați copiii să se joace cu aparatul.
- Curățarea și acțiunile de întreținere destinate utilizatorului nu se vor efectua de către copii.
- Copiii nu trebuie se afle în apropierea aparatului și a cablului de conexiune.

Aspecte generale privind siguranța

- Aparatul nu se va utiliza atunci când cablul de alimentare sau carcasa sunt defecte.
- În cazul defectării cablului de alimentare, în vederea evitării pericolelor, acesta se va înlocui numai de către un centru autorizat de reparații.
- Nu utilizați aparatul dacă recipientul de sticlă, unitatea cuțitului, inelul de etanșare sau capacul sunt deteriorate.
- Aparatul se va utiliza numai cu accesoriile livrate.
- Cuțitul rotativ, ascuțit poate provoca răni grave. Nu atingeți niciodată cuțitul. Nu curățați niciodată cuțitul doar cu mâinile, ci utilizați o perie.
- Manevrați cu atenție lamele de cuțit, în special la scoaterea unității cuțitului din recipientul de sticlă, la golirea recipientului de sticlă sau la curățare.
- Aparatul trebuie deconectat întotdeauna de la rețeaua electrică atunci când este lăsat nesupravegheat, înaintea atașării sau îndepărtării accesoriilor și înaintea curățării acestuia.
- Înainte de schimbarea accesoriilor sau a pieselor suplimentare care sunt puse în mișcare în timpul funcționării, aparatul trebuie oprit și deconectat de la rețeaua electrică.
- Utilizarea necorespunzătoare a aparatului poate provoca rănirea gravă.
- Nu utilizați aparatul continuu mai mult de 3 minute. La anumite intervale lăsați aparatul câteva minute să se răcească.

- Nu utilizați aparatul cu recipientul de sticlă neumplut.
- Nu încărcați recipientul de sticlă cu alimente și lichide fierbinți, deoarece motorul se poate supraîncălzi sau sticla recipientului poate crăpa.
- Nu introduceți unitatea motorului în apă sau în alte lichide și nu o curățați sub jet de apă.
- Unitatea motorului nu se va spăla în mașina de spălat vase.
- Respectați indicațiile din secțiunea „Curățarea și îngrijirea”.

Siguranța la instalare și conectare

- Conectați aparatul numai la surse de alimentare cu energie electrică ale căror tensiune și frecvență corespund indicațiilor de pe plăcuța de fabricație! Plăcuța de fabricație se află pe partea inferioară a unității motorului.
- Conectați aparatul numai la o priză cu contact de protecție instalată corespunzător și nedeteriorată.
- Așezați aparatul întotdeauna pe o suprafață stabilă, plană și antiderapantă.
- Aparatul și accesoriile sale nu se vor așeza pe o suprafață fierbinte sau în apropierea unei surse de căldură.

Siguranța la utilizare

- Introduceți ștecherul în priză numai după ce aparatul este asamblat complet.
- Nu lăsați niciodată aparatul nesupravegheat atunci când este pregătit pentru utilizare.
- Utilizați aparatul numai cu capacul închis.
- Nu deschideți niciodată capacul când aparatul se află în funcțiune, deoarece ingredientele pot fi proiectate sau împroșcate.
- Scoateți ștecherul după fiecare utilizare.

Siguranța la curățare

- Opriți aparatul de fiecare dată înaintea curățării și deconectați-l de la rețeaua electrică.

Înaintea primei puneri în funcțiune

- Îndepărtați toate materialele de ambalare de pe aparat înaintea primei utilizări a acestuia.
- Curățați temeinic aparatul și accesoriile înaintea primei utilizări (pentru aceasta se va consulta secțiunea „Curățarea și îngrijirea”).

Instalarea aparatului

- Asigurați-vă că ștecherul este scos din priză.
- Așezați unitatea motorului pe o suprafață stabilă, plană și antiderapantă și apăsați-o puțin pentru ca ventuzele să se fixeze.

Asamblarea accesoriilor

Introducerea unității cuțitului (imaginea 1)

- Așezați recipientul de sticlă cu deschiderea în jos pe o suprafață de lucru.
- Verificați dacă garnitura este poziționată corect în unitatea cuțitului.

- Înșurubați unitatea cuțitului în sens orar pe filetul recipientului de sticlă.

Introducerea dopului de dozare în capac (imaginea 2)

Dopul de dozare servește la completarea cu ingrediente în timpul funcționării aparatului sau ca pahar gradat mic.

- Introduceți dopul de dozare în capac astfel încât proeminențele de la dopul de dozare să se potrivească în decupajele capacului. Rotiți dopul de dozare în sens orar.

Așezarea capacului (imaginea 3)

- Așezați capacul pe recipientul de sticlă astfel încât orificiul de scurgere să fie închis și fixați-l prin apăsare.

Așezarea recipientului de sticlă (imaginea 4)

Avertizare!
Pericol de accidentare! Asigurați-vă că regulatorul de viteză se află în poziția 0 înainte de așezarea recipientului de sticlă pe unitatea motorului. Altfel, aparatul pornește involuntar.

- Așezați recipientul de sticlă de sus pe unitatea motorului astfel încât crestăturile din partea inferioară a unității cuțitului să se prindă în spațiile de la unitatea motorului.

Indicație:
Din motive de siguranță, aparatul nu poate fi pornit decât după așezarea corectă a recipientului de sticlă pe unitatea motorului.

Adăugarea ingredientelor

Avertizare!
Pericol de rănire din cauza cuțitelor ascuțite! Nu atingeți lamele cuțitelor.

- Introduceți ingredientele în recipientul de sticlă.
  - Nu introduceți ingrediente până sub marcajul „500 ml” de pe recipientul de sticlă și
  - nu depășiți marcajul „1750 ml”.
  - Nu introduceți mai mult de 180 g de cuburi de gheață în recipientul de sticlă.
- Așezați capacul cu dopul de dozare introdus pe recipientul de sticlă.

Indicații:
- Pregătiți ingredientele tăindu-le în bucăți mari (bucăți de 1-2 cm).
- Pentru o mixare uniformă introduceți treptat ingredientele în recipientul de sticlă, în porții mici.

Prepararea (imaginea 5)

Atenție! Pericol de supraîncălzire! Nu utilizați aparatul continuu mai mult de 3 minute. La anumite intervale lăsați aparatul câteva minute să se răcească.

- Asigurați-vă că este închis corect capacul, iar regulatorul de viteză se află în poziția 0.
- Așezați recipientul de sticlă pe unitatea motorului.
- Introduceți ștecherul în priză.
- Rotiți regulatorul de viteză pe treapta dorită.
  - Destinația treptelor poate fi consultată în următorul tabel.
  - Regulatorul de viteză nu se blochează pe treapta ❄ pentru a evita suprasoli-

citarea motorului. Țineți regulatorul de viteză doar pentru scurt timp în această poziție.

Treapta 1-3	pentru amestecarea, pasarea și mixarea alimentelor lichide și moi
Treapta 4-5	pentru mărunțirea alimentelor tari
Treapta ❄	regim de funcționare prin impulsuri puternice, scurte pentru mărunțirea cuburilor de gheață sau pentru curățarea rapidă

Completarea cu ingrediente

Avertizare!
Pericol de accidentare! În timpul funcționării nu introduceți obiecte în recipientul de sticlă, cum ar fi tacâmuri sau ustensile de amestecare. Acestea se pot bloca în cuțit.

- Rotiți dopul de dozare în sens antiorar și scoateți-l.
- Completați cu atenție cu ingrediente.
- Introduceți din nou dopul de dozare în capac și închideți-l rotind în sens orar.

Oprirea aparatului

- Dacă doriți să finalizați sau să întrerupeți prepararea, așezați regulatorul de viteză în poziția 0.
- Înaintea îndepărtării recipientului de sticlă sau a capacului așteptați oprirea completă a cuțitului.
- Scoateți ștecherul după fiecare utilizare.

Curățarea și îngrijirea

Avertizare!
Pericol de electrocutare din cauza umezelii! Unitatea motorului
- nu se va introduce în apă;
- nu se va ține sub jet de apă;

nu se va spăla în mașina de spălat vase.

Atenție!
Pentru a evita deteriorarea suprafeței aparatului nu utilizați bureți abrazivi și nici substanțe de curățare abrazive.

Înaintea primei utilizări

Înaintea primei puneri în funcțiune aparatul trebuie curățat temeinic.

Curățarea unității motorului

- Asigurați-vă că ștecherul este scos din priză.
- Curățați unitatea motorului numai cu o lavetă ușor umezită și apoi uscați-o cu grijă.

Curățarea accesoriilor

Avertizare!
Pericol de rănire din cauza cuțitelor ascuțite! Nu curățați niciodată cuțitele doar cu mâinile, ci utilizați o perie.

- Deșurubați unitatea cuțitului de la recipientul de sticlă.
- Curățați recipientul de sticlă, unitatea cuțitului, capacul și dopul de dozare în apă caldă cu puțin detergent.
- Curățați întotdeauna lamele de cuțit cu o perie.
- Ca alternativă, accesoriile pot fi curățate și în mașina de spălat vase.
- Apoi uscați bine toate componentele.

Curățarea rapidă

Dacă aparatul este curățat imediat după utilizare, curățarea rapidă poate fi suficientă.

- Umpleți recipientul de sticlă cu 750 ml de apă caldă și adăugați puțin detergent.
- Închideți capacul și fixați-l prin apăsare.
- Introduceți ștecherul în priză.
- Poziționați regulatorul de viteză de mai multe ori, pentru scurt timp pe treapta ❄ pentru a permite desprinderea resturilor de pe cuțite.
- Clătiți recipientul de sticlă temeinic cu apă curată fără a atinge cuțitele.
- Apoi uscați bine toate componentele.

Depozitarea (imaginea 6)

- Înfășurați cablul în suportul de păstrare a cablului de pe partea inferioară a aparatului.
- Depozitați aparatul într-un loc uscat.

Eliminarea

Eliminarea ambalajului

Ambalajul produsului este fabricat din materiale reciclabile. Eliminați materialele de ambalare în conformitate cu marcajele acestora prin intermediul centrelor publice de colectare, respectiv în conformitate cu prevederile naționale specifice.

Eliminarea aparatelor uzate

Atunci când nu mai doriți să utilizați aparatul electric, predați-l unui centru public de colectare a aparatelor electrice uzate. Aparatele electrice uzate nu trebuie în niciun caz aruncate în containerele pentru gunoi (a se vedea simbolul).

Indicații suplimentare privind eliminarea

Predați aparatul electric uzat fără a afecta refolosirea sau valorificarea a acestuia. Aparatele electrice uzate pot conține substanțe poluante. În cazul manipulării necorespunzătoare sau deteriorării aparatului, cu ocazia valorificării ulterioare, aceste substanțe pot cauza probleme de sănătate sau infesta apa și solul.

Date tehnice

Model	TB-A201
Tensiunea	220-240 V ~
Frecvența	50 Hz
Puterea	550 W
Zgomot	86 dB(A)
Capacitate	min. 500 ml max. 1750 ml
Timp de operare continuă	3 minute
Dimensiunile aparatului inclusiv recipientul de sticlă	înălțime x lățime x adâncime cca. 430 x 160 x 180 mm
Lungimea cablului de alimentare	cca. 1,2 m

Indicație:
Sunt posibile modificări tehnice și vizuale.

CE

Garanția

Kaufland acordă o garanție de 3 ani de la data cumpărării.
Sunt exceptate de la garanție daunele provocate ca urmare a nerespectării instrucțiunilor de folosire, utilizării abuzive, manipulării necorespunzătoare, reparațiilor neautorizate sau întreținerii și îngrijirii insuficiente.

Vážená zákazníčka, vážený zákazník!

Blahoželáme vám ku kúpe vášho nového prístroja. Rozhodli ste sa pre výrobok s výborným výkonom za vynikajúcu cenu, ktorý vám prinesie veľa radosti.
Pred použitím prístroja sa oboznámte so všetkými pokynmi týkajúcimi sa obsluhy a bezpečnosti.
Prístroj používajte len predpísaným spôsobom a na účely, na ktoré je určený. Pri odovzdávaní výrobku tretej strane jej odovzdajte aj všetky podklady.

Rozsah dodávky

- Jednotka motora (A)
- Nožový nadstavec (B) s tesniacim krúžkom (C)
- Sklenený džbán (D)
- Veko (E) s dávkovacím uzáverom (F)
- Návod na obsluhu

Skontrolujte, či vám boli dodané všetky diely a či sa prístroj pri preprave nepoškodil.
Poškodený prístroj neuvádzajte do prevádzky!
V prípade poškodenia sa obráťte na niektorú z pobočiek Kaufland.

Bezpečnosť

Predtým, ako prístroj prvý raz použijete, si dôsledne prečítajte nasledujúce bezpečnostné pokyny.
Za účelom bezpečného používania dodržiavajte nasledujúce bezpečnostné pokyny.

Účel použitia

- Prístroj je určený výlučne na zmiešavanie, rozmixovanie a sekanie potravín nadrobno a mixovanie nápojov v množstvách bežných pre domácnosť. Prístroj je vhodný na drvenie ľadových kociek.
- Prístroj nepoužívajte na sekanie tvrdých potravín, ako sú napríklad oriešky alebo jadierka.
- Prístroj nepoužívajte v exteriéroch.
- Prístroj je určený len na používanie v domácnostiach. Nie je určený na používanie v obchodných prevádzkach.
- Prístroj používajte len na predpísané účely a s originálnym príslušenstvom. Každé iné použitie alebo zmeny na prístroji sú v rozpore s účelom použitia. Na škody vzniknuté používaním v rozpore s účelom použitia alebo škody vzniknuté v dôsledku nesprávnej manipulácie sa nevzťahuje záruka.

Bezpečnosť detí a osôb

Výstraha!
Nebezpečenstvo udusenia detí pri hre s obalovým materiálom! Obalový materiál uchovávajte vždy mimo dosahu detí.

- Tento spotrebič nesmú používať deti.
- Tento prístroj môžu obsluhovať osoby so zníženými fyzickými, senzorickými alebo mentálnymi schopnosťami alebo osoby s malými skúsenosťami a znalosťami, pokiaľ budú pod dohľadom, alebo boli poučené o bezpečnom zaobchádzaní s prístrojom a pochopili možné nebezpečenstvá, ktoré z používania vyplývajú.
- Deti sa nesmú hrať so spotrebičom.
- Deti nesmú vykonávať čistenie a používateľskú údržbu.
- Držte spotrebič a šnúru mimo dosahu detí.

Všeobecná bezpečnosť

- Prístroj sa nesmie používať v prípade poškodenia sieťového kábla alebo krytu.
- V prípade poškodenia sieťového kábla ho smie vymeniť len autorizovaný opravný servis, aby sa zabránilo ohrozeniam.
- Prístroj nepoužívajte, ak je poškodený sklenený džbán, nožový nadstavec, tesniaci krúžok alebo veko.
- Prístroj sa smie prevádzkovať len s dodaným príslušenstvom.
- Ostrý rotujúci nôž môže spôsobiť ťažké poranenia. Nôž nikdy nechytajte rukami. Nôž nikdy nečistite holými rukami, ale použite kefku.
- S čepeľami noža zaobchádzajte opatrne, predovšetkým pri vyberaní nožového nadstavca zo skleneného džbána, pri vyprázdňovaní skleneného džbána a pri čistení.
- Prístroj odpojte od siete vždy vtedy, keď ho nechávate bez dozoru, pred montážou alebo demontážou príslušenstva a pred čistením prístroja.
- Pred výmenou príslušenstva alebo prídavných dielov, ktoré sa v prevádzke pohybujú, sa musí prístroj vypnúť a odpojiť od elektrickej siete.
- Akékoľvek použitie v rozpore s účelom môže viesť k ťažkým poraneniam.
- Prístroj nepoužívajte neprerušovane dlhšie ako 3 minúty. Nechajte ho občas na pár minút vychladnúť.
- Prístroj nepoužívajte, keď je sklenený džbán prázdny.
- Do skleneného džbána neplňte horúce potraviny ani kvapaliny, pretože by sa mohol prehriať motor alebo by mohol prasknúť sklenený džbán.

- Jednotku motora neponárajte do vody ani do iných tekutín a neumývajte ho pod tečúcou vodou.
- Jednotka motora sa nesmie umývať v umývačke riadu.
- Dodržiavajte informácie uvedené v odseku „Čistenie a starostlivosť“.

Bezpečnosť pri montáži a zapájaní

- Prístroj zapájajte len do takého elektrického zdroja, ktorého napätie a frekvencia zodpovedajú údajom na výrobnom štítku! Typový štítok sa nachádza na spodnej časti jednotky motora.
- Prístroj zapájajte len do nepoškodenej zásuvky, ktorá bola nainštalovaná podľa predpisov.
- Prístroj postavte vždy na pevný, rovný a protišmykový povrch.
- Prístroj a jeho príslušenstvo sa nesmú položiť na horúcu plochu alebo do blízkosti tepelného zdroja.

Bezpečnosť počas obsluhy

- Sieťovú zástrčku zastrčte do zásuvky až vtedy, keď je prístroj kompletne zložený.
- Keď je prístroj v prevádzke, nikdy ho nenechávajte bez dozoru.
- Prístroj používajte len so zatvoreným vekom.
- Veko nikdy neotvárajte, keď je prístroj v prevádzke, pretože by prísady mohli vyletovať alebo vystrekovať.
- Po každom použití vytiahnite sieťový kábel zo zásuvky.

Bezpečnosť pri čistení

- Pred každým čistením prístroj vypnite a odpojte ho z elektrickej siete.

Pred prvým uvedením do prevádzky

- Pred prvým použitím odstráňte z prístroja všetky obalové materiály.
- Pred prvým použitím prístroj a príslušenstvo dôkladne vyčistite (pozri odsek „Čistenie a starostlivosť“).

Montáž prístroja

- Uistite sa, že zástrčka je zo zásuvky vytiahnutá.
- Jednotku motora položte na pevný, rovný a protišmykový povrch a trochu ju pritlačte, aby sa prichytili prísavky.

Zloženie dielov príslušenstva

Nasadenie nožového nadstavca (obrázok 1)

- Na pracovnú plochu postavte sklenený džbán s otvorom smerom dole.
- Skontrolujte, či je tesnenie správne vložené v nožovom nadstavci.
- Nožový nadstavec naskrutkujte v smere hodinových ručičiek na závitovú časť skleneného džbána.

Dávkovací uzáver nasaďte do veka (obrázok 2)

Dávkovací uzáver slúži na pridávanie prísad do prístroja počas prevádzky alebo ako malá odmerka.

- Dávkovací uzáver zasuňte do veka tak, aby vydutiny na dávkovacom uzávere zapadli do výrezov vo veku. Dávkovací uzáver otočte v smere hodinových ručičiek.

Nasadenie veka (obrázok 3)

- Veko nasaďte na sklenený džbán tak, aby bol vylievací otvor uzavretý a pevne ho pritlačte.

Nasadenie skleneného džbána (obrázok 4)

Varovanie!
Nebezpečenstvo poranenia! Skôr ako sklenený džbán nasadíte na jednotku motora, uistite sa, že sa regulátor rýchlosti nachádza v polohe 0. V opačnom prípade sa prístroj neúmyselne uvedie do chodu.

- Sklenený džbán položte zhora na jednotku motora tak, aby spodné výrezy nožového nadstavca zapadali do výstupkov na jednotke motora.

Upozornenie:
Z bezpečnostných dôvodov sa prístroj dá zapnúť len vtedy, keď je sklenený džbán správne nasadený na jednotke motora.

Plnenie prísad

Varovanie!
Nebezpečenstvo poranenia na ostrých nožoch! Nedotýkajte sa čepelí nožov.

- Vložte prísady do skleneného džbána.
  - Množstvo vložených prísad nemá byť pod značkou „500 ml“ na sklenenom džbáne a
  - nemá prekračovať značku „1750 ml“.
  - Do skleneného džbána nevkladajte viac ako 180 g ľadových kociek.
- Veko s vloženým dávkovacím uzáverom nasaďte na sklenený džbán.

Upozornenia:
- Pripravte prísady tak, že ich najprv nakrájate na väčšie kúsky (veľké 1 - 2 cm).
- Aby sa prísady dobre rozmixovali, vkladajte ich do skleneného džbána postupne v malých množstvách.

Príprava (obrázok 5)

Pozor! Hrozí nebezpečenstvo prehriatia! Prístroj nepoužívajte neprerušovane dlhšie ako 3 minúty. Nechajte ho občas na pár minút vychladnúť.

- Ubezpečte sa, že je veko správne nasadené a regulátor rýchlosti je v polohe 0.
- Položte sklenený džbán na jednotku motora.
- Zasuňte sieťovú zástrčku do zásuvky.
- Regulátor rýchlosti otočte na požadovaný stupeň.
  - Príslušné stupne sú uvedené v nasledujúcej tabuľke.
  - Regulátor rýchlosti na stupni ❄ nezapadne, aby sa motor nepreťažil. V tejto polohe držte regulátor rýchlosti len krátku dobu.

Stupeň 1-3	na miešanie, rozmixovanie a mixovanie tekutých a mäkkých potravín
Stupeň 4-5	na sekanie pevných potravín na drobno
Stupeň ❄	silná, krátka impulzná prevádzka na drvenie ľadových kociek alebo rýchle čistenie

Dopĺňanie prísad

Varovanie!
Nebezpečenstvo poranenia! Počas prevádzky nevsúvajte do skleneného džbána žiadne predmety, napríklad príbory alebo varešky. Tieto sa môžu zachytiť v noži.

- Dávkovací uzáver otočte proti smeru hodinových ručičiek a vyberte ho.
- Opatrne pridajte prísady.
- Dávkovací uzáver znovu zasuňte do veka a zakrúťte ho v smere hodinových ručičiek.

Vypnutie prístroja

- Ak chcete prípravu ukončiť alebo prerušiť, nastavte regulátor rýchlosti do polohy 0.
- Pred odstránením skleneného džbána alebo veka počkajte, pokým sa nôž úplne nezastaví.
- Po každom použití vytiahnite sieťový kábel zo zásuvky.

Čistenie a starostlivosť

Varovanie!
Hrozí nebezpečenstvo zásahu elektrickým prúdom kvôli vlhkosti! Jednotku motora
- neponárajte do vody;
- nedržte pod tečúcou vodou;
neumývajte v umývačke riadu.

Pozor!
Nepoužívajte ani špongie s drsnou stranou, ani abrazívne čistiace prostriedky, aby ste nepoškodili povrch prístroja.

Pred prvým použitím

Pred prvým uvedením do prevádzky sa musí prístroj dôkladne vyčistiť.

Čistenie jednotky motora

- Uistite sa, že sieťová zástrčka je vytiahnutá zo zásuvky.
- Jednotku motora čistite len pomocou jemne navlhčenej handričky a potom ju starostlivo utrite dosucha.

Čistenie častí príslušenstva

Varovanie!
Nebezpečenstvo poranenia na ostrých nožoch! Nože nikdy nečistite holými rukami, ale použite kefku.

- Nožový nadstavec odskrutkujte zo skleneného džbána.
- Sklenený džbán, nožový nadstavec, veko a dávkovací uzáver umyte teplou vodou s malým množstvom saponátu.
- Čepele noža čistite vždy kefkou.
- Alternatívne môžete diely príslušenstva umyť aj v umývačke riadu.
- Všetky diely potom nechajte dobre vyschnúť.

Rýchle čistenie

Ak prístroj čistíte hneď po použití, môže stačiť rýchle čistenie.

- Do skleneného džbána nalejte 750 ml teplej vody a pridajte trocha prostriedku na umývanie riadu.
- Zatvorte veko a pevne ho pritlačte.
- Zasuňte sieťovú zástrčku do zásuvky.
- Nastavte regulátor rýchlosti opakovane na krátku dobu na stupeň ❄, aby sa zvyšky uvoľnili z nožov.
- Sklenený džbán dôkladne vyčistite čistou vodou, nožov sa pritom nedotýkajte.
- Všetky diely potom nechajte dobre vyschnúť.

Skladovanie (obrázok 6)

- Kábel naviňte do určeného úložného priestoru na spodnej strane prístroja.
- Prístroj skladujte na suchom mieste.

Likvidácia

Likvidácia obalu

Obal výrobku je vyrobený z materiálov vhodných na recykláciu. Obalové materiály odstraňujte v súlade s ich označením v rámci verejných zberných dvorov, resp. podľa miestnych predpisov.

Likvidácia starého prístroja

Pokiaľ už elektrický prístroj ďalej nechcete používať, bezplatne ho odovzdajte vo verejnom zbernom dvore pre staré elektrické spotrebiče. Staré elektrické spotrebiče sa v žiadnom prípade nesmú likvidovať prostredníctvom zberných smetných nádob (pozri symbol).

Ďalšie pokyny k likvidácii

Váš starý elektrický prístroj odovzdajte tak, aby nebola ovplyvnená jeho ďalšia recyklácia.
Staré elektrické spotrebiče môžu obsahovať škodlivé látky. Pri nesprávnej manipulácii alebo poškodení prístroja môžu tieto pri jeho neskoršej recyklácii spôsobiť ujmu na zdraví alebo znečistiť vodné toky či pôdu.

Technické údaje

Model	TB-A201
Napätie	220-240 V ~
Frekvencia	50 Hz
Príkon	550 W
Kapacita	min. 500 ml max. 1750 ml
Krátky čas prevádzky	3 minúty
Rozmery prístroja vrátane skleneného džbána	výška x šírka x hĺbka cca 430 x 160 x 180 mm
Dĺžka sieťového kábla	cca 1,2 m
Deklarovaná hodnota emisie hluku tohto spotrebiča je 86 dB(A), čo predstavuje hladinu A akustického výkonu vzhľadom na referenčný akustický výkon 1 pW.	

Upozornenie:
Možnosť technických a optických zmien.

CE

Záruka

Kaufland vám poskytuje záruku 3 roky, ktorá začína plynúť dňom kúpy.
Zo záruky sú vylúčené poškodenia, ktoré boli spôsobené nerešpektovaním pokynov v návode na obsluhu, nesprávnym používaním, neodborným zaobchádzaním, samovoľnými opravami alebo nedostatočnou údržbou a starostlivosťou.

Уважаеми клиенти,

Поздравяваме Ви с покупката на Вашия нов уред. Избрали сте продукт с прекрасно съотношение цена/качество, който ще Ви доставя много радости.
Преди да използвате уреда, запознайте се с всички инструкции за обслужване и безопасност.
Използвайте уреда само според описанието и за посочените области на приложение. При предаване на уреда на трети лица предайте им и цялата му документация.

Обхват на доставката

- Задвижващ блок (A)
- Приставка с ножове (B) с уплътнителен пръстен (C)
- Стъклена кана (D)
- Капак (E) с дозираща капачка (F)
- Ръководство за експлоатация

Проверете дали са налице всички части и дали по уреда няма повреди от транспортирането.
Не пускайте в експлоатация повреден уред!
При повреда, моля, обръщайте се към филиал на Kaufland.

Безопасност

Преди да използвате уреда за първи път, прочетете внимателно следните указания за безопасност.
За безопасна употреба следвайте указанията за безопасност по-долу.

Употреба по предназначение

- Уредът е предназначен само за смесване, пюриране и раздробяване на хранителни продукти и за смесване на напитки в характерни за домакинствата количества. Уредът е подходящ за раздробяване на ледени кубчета.
- Не използвайте уреда за раздробяване на твърди хранителни продукти като например орехи или семки.
- Не използвайте уреда на открито.
- Уредът е предназначен само за домашна употреба. Той не е предвиден за промишлено приложение.
- Използвайте уреда само за описаното приложение и с оригиналните принадлежности. Всяка друга употреба или изменение се смятат за несъответстващи на предназначението. Не се поема отговорност за щети, причинени от употреба, несъответстваща на предназначението, или неправилно обслужване.

Безопасност на деца и хора

Предупреждение!
За децата има опасност от задушаване при игра с опаковката! Непременно дръжте опаковката далече от деца.

- Този уред не бива да се използва от деца.
- Възрастни хора с намалени физически, сензорни или умствени способности или такива, които нямат опит и познания могат да използват уреда само ако бъдат наблюдавани или са получили инструкции за използването на уреда по безопасен начин и са разбрали опасностите, произтичащи от него.
- Деца не трябва да играят с уреда.
- Почистването и поддръжката на този уред не трябва да се извършват от деца.
- Уредът и захранващият кабел трябва да се държат извън досега на деца.

Общи инструкции за безопасност

- Уредът не трябва да се използва, ако са повредени захранващият кабел или корпусът.
- Ако захранващият кабел е повреден, той може да бъде заменен само от оторизиран сервиз, за да се предотвратят опасности.
- Не използвайте уреда, ако стъклената кана, приставката с ножове, уплътнителният пръстен или капакът са повредени.
- Уредът трябва да се използва само с доставените принадлежности.
- Острият въртящ се нож може да причини тежки наранявания. Никога не хващайте ножа. Не почиствайте ножа с голи ръце, използвайте четка.
- Внимавайте при работа с остриетата, особено при изваждането на приставката с ножовете от стъклената кана, при изпразване на стъклената кана или при почистване.
- Изключвайте непременно уреда и изваждайте щепсела от контакта, когато не работите с него, преди изваждане или поставяне на части обратно или преди почистване на уреда.
- Преди замяната на принадлежности или допълнителни части, които при работа се движат, уредът трябва да се изключи и щепселът му да се извади от контакта на електрическата мрежа.
- Всяка употреба не по предназначение може да доведе до тежки наранявания.

- Уредът не трябва да работи непрекъснато повече от 3 минути. Преди повторно включване го оставяйте да се охлади за няколко минути.
- Не включвайте уреда да работи, когато стъклената кана е празна.
- Не поставяйте горещи хранителни продукти или течности в стъклената кана, тъй като моторът може да прегрее или стъклото на каната да се пръсне.
- Не потапяйте задвижващия блок във вода или други течности и не го почиствайте под течаща вода.
- Задвижващият блок не трябва да се почиства в съдомиялна машина.
- Деца под 8 години да се държат далече от уреда и захранващия кабел.

Безопасност при монтаж и свързване

- Свържете уреда към електрозахранване, чийто напрежение и честота съвпадат с данните от етикета за типа! Етикета се намира на долната страна на задвижващия блок.
- Свържете уреда само към обезопасен контакт, който не е повреден и е инсталиран в съответствие с изискванията.
- Винаги поставяйте уреда върху стабилна, равна и нехлъзгава повърхност.
- Уредът и неговите принадлежности не трябва да се поставят върху гореща повърхност или в близост до източник на топлина.

Безопасност по време на работа

- Включете щепсела в контакта едва след като уредът е напълно сглобен.
- Не оставяйте уреда без надзор, докато работи или докато е свързан към електрическата мрежа.
- Работете с уреда само при затворен капак.
- Никога не отваряйте капака, когато уредът работи, тъй като съставките могат да изхвърчат или да се разплискат навън.
- След всяка употреба изключвайте щекера от контакта.

Безопасност при почистване

- Преди всяко почистване изключвайте уреда и от електрическото захранване.

Преди първото пускане в експлоатация

- Преди първата употреба отстранете всички опаковъчни материали от уреда.
- Преди първа употреба почистете внимателно уреда и принадлежностите (виж раздел „Почистване и поддръжка“).

Поставяне на уреда

- Уверете се, че щепселът е изваден от контакта.
- Поставете задвижващия блок върху стабилна, равна и нехлъзгаща се повърхност и го притиснете леко, за да прилепнат към нея гумените крачета.

Сглобяване на принадлежностите

Поставяне на приставката с ножове (фиг. 1)

- Поставете стъклената кана с отвора надолу върху работна повърхност.
- Проверете дали уплътнението лежи правилно върху приставката с ножове.
- Завийте здраво приставката с ножове към резбата на стъклената кана като я въртите по посока на часовниковата стрелка.

Поставяне на дозиращата капачка в капака (фиг. 2)

Дозиращата капачка служи за добавянето на съставки при работещ уред или като малка мерителна чашка.

- Поставете дозиращата капачка в капака така, че издатините на дозиращата капачка да съвпаднат с вдлъбнатините в капака. Завийте дозиращата капачка по посока на часовниковата стрелка.

Поставяне на капака (фиг. 3)

- Поставете капака на стъклената кана така, че отворът му за изливане да е затворен, и го притиснете силно.

Поставяне на стъклената кана (фиг. 4)

Предупреждение!
Опасност от нараняване! Преди да поставите стъклената кана върху задвижващия блок се уверете, че регулаторът на скоростта е в положение 0. В противен случай уредът се включва неволно.

- Поставете стъклената кана върху задвижващия блок така, че долните жлебове на приставката с ножове да съвпаднат с изпъкналите елементи на задвижващия блок.

Забележка:
От съображения за сигурност уредът може да се включи само след като стъклената кана е поставена правилно върху задвижващия блок.

Поставяне на съставките

Предупреждение!
Опасност от нараняване с остър нож! Не докосвайте острието на ножа.

- Сложете съставките в стъклената кана.
  - Нивото им не трябва да бъде под маркировката „500 ml“ на стъклената кана и
  - и над маркировката „1750 ml“.
  - Поставете не повече от 180 g ледени кубчета в стъклената кана.
- Поставете капака заедно с дозиращата капачка върху стъклената кана.

Забележки:
- Предварително обработете съставките, като нарежете на ситно по-големите парчета (по 1-2 cm на парче).
- За да постигнете добро размесване добавяйте съставките постепенно на малки порции в стъклената кана.

Приготвяне (фиг. 5)

Внимание! Опасност от прегряване! Уредът не трябва да работи непрекъснато повече от 3 минути. Преди повторно включване го оставяйте да се охлади за няколко минути.

- Уверете се, че капакът е затворен правилно и че регулаторът на скоростта е в положение 0.
- Поставете стъклената кана върху задвижващия блок.
- Включете щепсела в контакта.
- Завъртете регулатора на скоростта на желаната степен.
  - Предназначението на степените можете да видите от таблицата по-долу.
  - Регулаторът на скоростта не се фиксира на степен ❄, за да не се претовари моторът. В това положение задържайте регулатора на скоростта само за кратко време.

Степени 1-3	за смесване, пюриране и разбъркване на течни и меки хранителни продукти
Степени 4-5	за раздробяване на твърди хранителни продукти
Степен ❄	енергичен, кратък импулсен режим на работа за раздробяване на ледени кубчета или за бързо почистване

Добавяне на съставки

Предупреждение!
Опасност от нараняване! По време на работа не пъхайте предмети като прибори за хранене или приспособления за разбъркване в стъклената кана. Те могат да се захванат от ножа.

- Завъртете дозиращата капачка по посока, обратна на часовниковата стрелка, и я издърпайте.
- Внимателно добавете съставките.
- Поставете дозиращата капачка отново в капака и я завийте по посока на часовниковата стрелка.

Изключване на уреда

- Когато приключите приготвянето или искате да го прекъснете, поставете регулатора на скоростта в положение 0.
- Преди да свалите стъклената кана или капака изчакайте ножът да спре напълно.
- След всяка употреба изключвайте щекера от контакта.

Почистване и поддръжка

Предупреждение!
При влага има опасност от токов удар! Задвижващият блок
- не трябва да се потапя във вода;
- не трябва да се държи под течаща вода;

не трябва да се почиства в съдомиялна машина.

Внимание!
Не използвайте абразивни гъби, нито абразивни почистващи препарати, за да не повредите повърхността на уреда.

Преди първата употреба

Преди първото пускане в експлоатация уредът трябва да бъде почистен основно.

Почистване на задвижващия блок

- Уверете се, че щепселът е изваден от контакта.
- Почиствайте задвижващия блок само с леко навлажнена кърпа и след това внимателно го подсушавайте.

Почистване на принадлежностите

Предупреждение!
Опасност от нараняване с остри ножове! Никога не почиствайте ножовете с голи ръце, а използвайте четка.

- Отвийте приставката с ножовете от стъклената кана.
- Почистете стъклената кана, приставката с ножовете, капака и дозиращата капачка с топла вода и малко миещ препарат.
- Винаги почиствайте остриетата с четка.
- Алтернативна възможност е принадлежностите да се почистват в съдомиялна машина.
- Накрая подсушете добре всички части.

Бързо почистване

Ако уредът се почиства непосредствено след употреба, бързото почистване може да е достатъчно.

- Напълнете стъклената кана със 750 ml топла вода и добавете малко миещ препарат.
- Затворете капака и го натиснете силно.
- Включете щепсела в контакта.
- Многократно, но за кратко поставяйте регулатора на скоростта в положение ❄/💧, докато остатъците се отделят от ножовете.
- Изплакнете стъклената кана с чиста вода като не докосвате ножовете.
- Накрая подсушете добре всички части.

Съхранение (фиг. 6)

- Навийте кабела в гнездото му от долната страна на уреда.
- Съхранявайте уреда на сухо място.

Отстраняване на отпадъците

Изхвърляне на опаковката

Опаковката на продукта е от рециклиращи се материали. Отстранявайте материалите на опаковката в съответствие с обозначението им на обществените места за събиране на отпадъци, респ. според изискванията във Вашата страна.

Отстраняване на непотребния уред

Ако не искате повече да използвате уреда, предайте го безплатно в пункта за събиране на стари електроуреди. В никакъв случай старите електроуреди не трябва да се изхвърлят в контейнера за общи отпадъци (вж. символа).

Други указания за отстраняване

Предайте стария електроуред така, че да не бъде нарушена възможността за неговата повторна употреба или преработване.
Старите електроуреди могат да съдържат вредни вещества. При неправилна употреба или повреждане на уреда може впоследствие да възникнат щети за здравето или замърсяване на водите и почвите.

Технически данни

Модел	TB-A201
Напрежение	220-240 V ~
Честота	50 Hz
Мощност	550 W
Шум	86 dB(A)
Вместимост	мин. 500 ml макс. 1750 ml
Непрекъсната работа	3 минути
Размери на уреда, включително със стъклената кана	Височина x ширина x дълбочина ок.430 x 160 x 180 mm
Дължина на захранващия кабел	ок. 1,2 m

Указание:
Възможни са технически или оптични изменения.

CE

Гаранция

Kaufland Ви дава гаранция от 3 години от датата на покупката.
Гаранцията не се отнася за щети, причинени от неспазване на инструкцията за употреба, злоупотреба и неправилно боравене, собственоръчни ремонти или недостатъчно обслужване и грижи.

D

Haben Sie Fragen zur Bedienung des Gerätes?
Schnelle und kompetente Hilfe erhalten Sie über unsere kostenlose Service-Hotline:
✆ 08 00 / 1 52 83 52
(Kostenfrei aus dem deutschen Fest- und Mobilfunknetz)
Montag - Samstag: 8:00 - 19:00 Uhr
E-Mail: service@kaufland.de

CZ

Máte dotazy týkající se obsluhy zařízení?
Rychlou a kompetentní pomoc získáte na naší bezplatné servisní lince:
✆ 800 165 894
(Bezplatné volání z pevné i mobilní sítě v rámci České republiky.)
Pondělí - pátek: 7:00-20:00
E-mail: service@kaufland.cz

HR

Imate li pitanja vezano uz uređaj?
Za brzu i stručnu pomoć nazovite našu službu za korisnike na besplatan broj:
✆ 0800/200-300
(Poziv na broj se ne naplaćuje.)
Ponedjeljak - petak: 8:00-19:00 sati
E-pošta: service@kaufland.hr

PL

Czy masz pytania dot. działania tego urządzenia?
Szybką i fachową pomoc otrzymasz dzwoniąc na naszą bezpłatną infolinię:
✆ 800 300 062 (Bezpłatna infolinia)
poniedziałek-piątek: godz. 7.00-20.00
sobota: godz. 8.00-19.00
e-mail: service@kaufland.pl

RO

Aveți întrebări cu privire la utilizarea aparatului?
Vă stăm la dispoziție prin asistența rapidă și competentă disponibilă gratuit prin hotline-ul nostru:
✆ 0800 080 888
(Număr apelabil gratuit din rețelele: Orange, Vodafone, Telekom, Upc România și RCS&RDS)
Luni - vineri: 8:00-19:00
e-mail: service@kaufland.ro

SK

Máte otázky týkajúce sa obsluhy zariadení?
Rýchlu a kompetentnú pomoc získate na našom bezplatnom servisnom linku:
✆ 0800/152 835
(Bezplatne z pevnej telefonnej linky a mobilu.)
Pondelok - piatok: 8:00-17:00
E-mail: service@kaufland.sk

BG

Имате ли въпроси относно използването на уреда?
Бърза и компетентна помощ можете да получите по нашата безплатна сервизна гореща линия:
✆ 0800 12 220
(Обадете ни се безплатно от цялата страна.)
понеделник - четвъртък: 8:30-17:45 ч.
петък: 8:30-15:15 ч.
Имейл: service@kaufland.bg

Hersteller / Výrobce / Proizvođač / Producent / Producător / Výrobca / Производител:

Kaufland Warenhandel GmbH & Co. KG,
Rötelstr. 35, 74172 Neckarsulm,
Deutschland, Německo, Njemačka, Niemcy, Germania, Nemecko, Германия

Дистрибутор: Кауфланд България ЕООД
енд Ко КД, ул. Скопие 1А, 1233 София

Ursprungsland: China / Země původu: Čína / Zemlja podrijetla: Kina / Wyprodukowano w Chinach / Țara de origine: China / Krajina pôvodu: Čína / Страна на произход: Китай

TB-A201

640 / 1024261 / 4425410

Stand der Informationen • Stav informací • Datum informacija • Stan informacji • Versiunea informațiilor • Stav informácií • Актуалност на информацията: 06 / 2016