210 mm 210 mm 210 mm

297 mm

Looping-Rennbahn
Looping Racetrack

(D) Bedienungsanleitung
(CZ) Návod k obsluze
(HR) Upute za uporabu
(PL) Instrukcja obsługi
(RO) (MD) Instrucţiuni de folosire
(SK) Návod na obsluhu
(BG) Инструкция за употреба

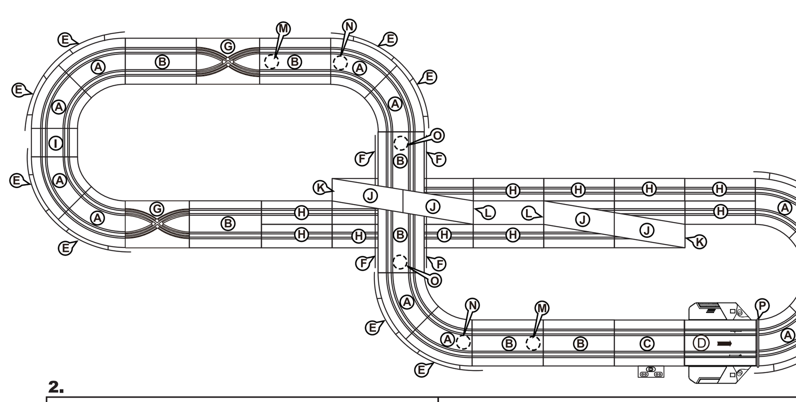

2.

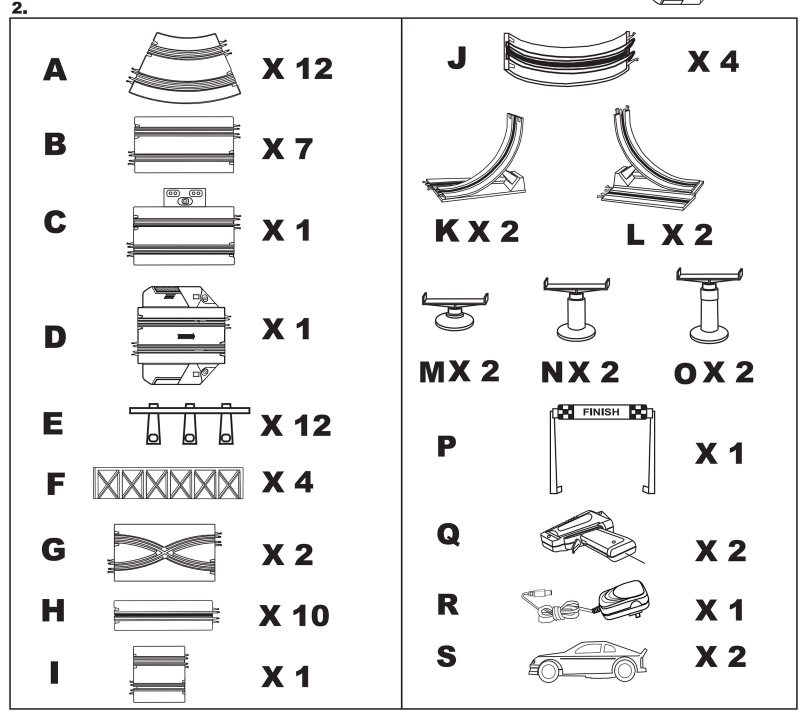

Looping-Rennbahn | Autodráha s oblouky | Looping trkalište | Tor wyścigowy z pętlami
Pistă de curse cu looping | Autodráha s oblúkmi | Състезателна писта с лупинги

2x 1,5V AAA DC
(enthalten/obsahuje/sadrži/zawiera/include/obsahuje/съдържа)

0-3

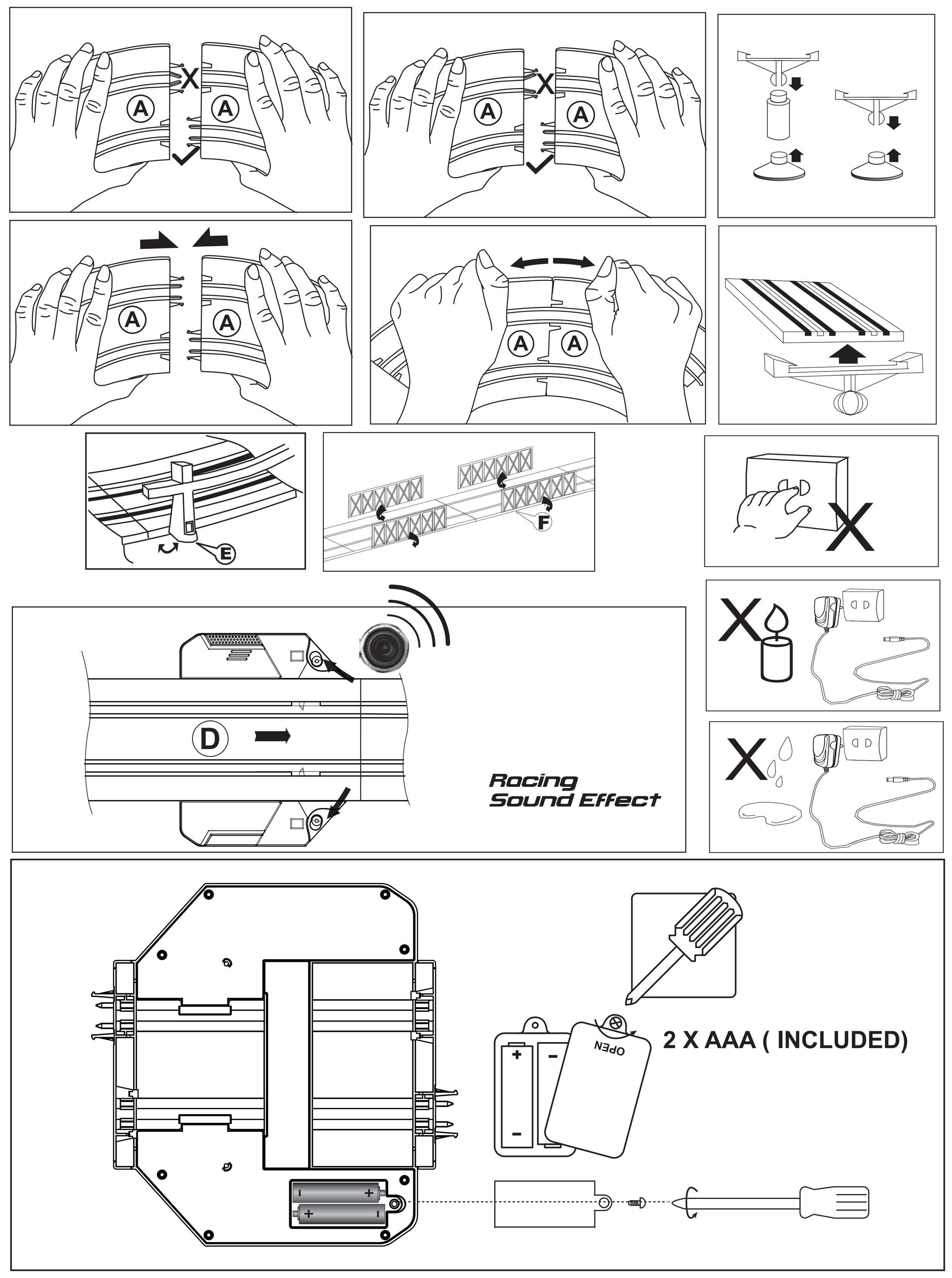

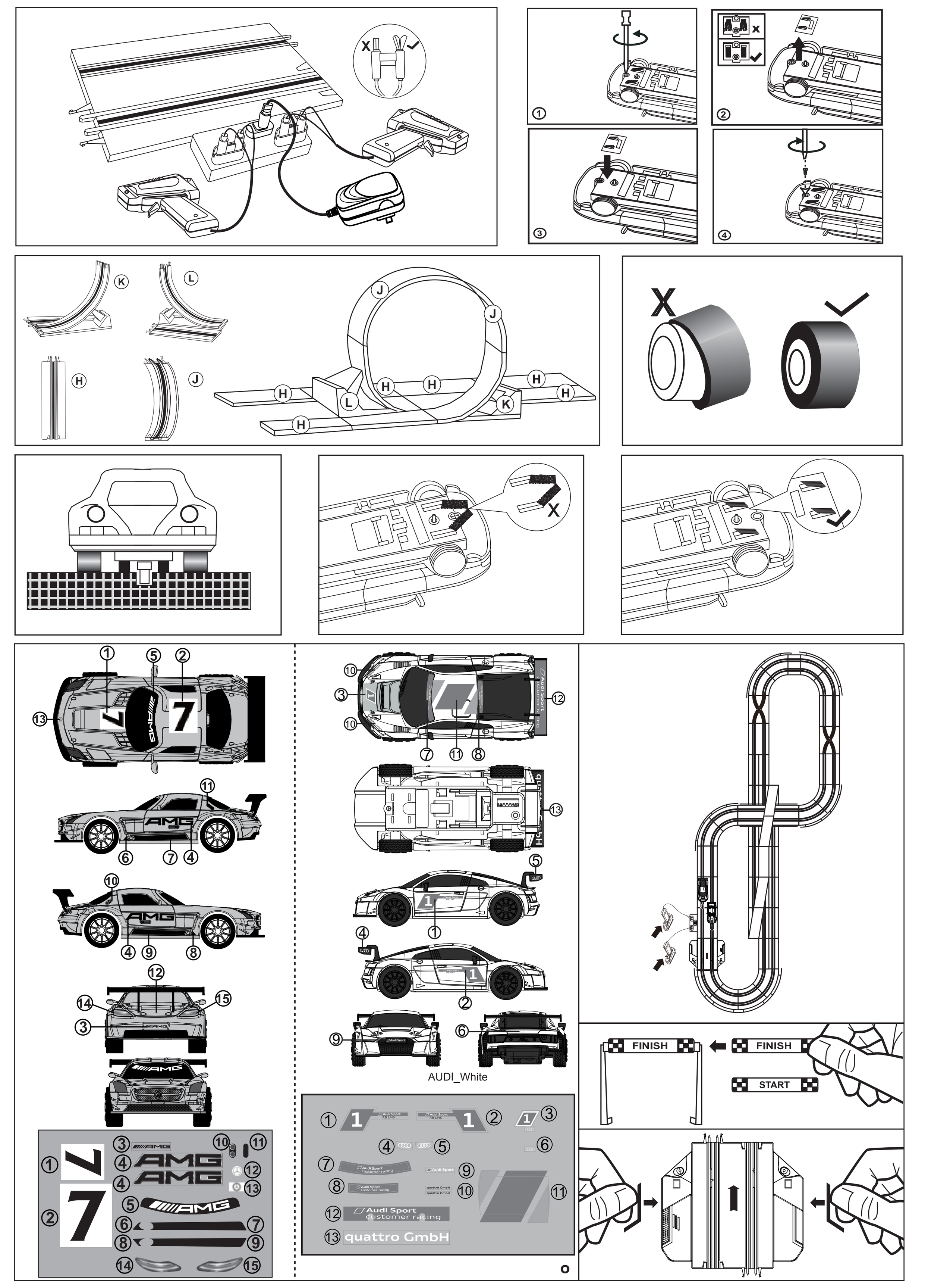

The PDF file is not for printing!
WARNING: PDF File for checking diecut, photos, logos & content only!!!!!!
Minimum Requirement Software: Adobe Illustrator CS3 Version

(D)

Inhalt und Überblick
(Siehe Abb. 2) .
Streckenlänge: 615 cm
Aufbaugröße: 206 x 89 cm

Montageanleitung
Wichtige Hinweise:
1. BITTE LESEN UND BEFOLGEN SIE DIE IN DIESER GEBRAUCHSANWEISUNG BESCHRIEBENEN SCHRITTE UM DIE RENNBAHN ANHAND DES STRECKENPLANS RICHTIG AUFZUBAUEN.
2. BITTE BEFOLGEN SIE DIESE ANWEISUNGEN WÄHREND DES AUFBAUS SEHR GENAU. ACHTEN SIE DARAUF, DASS DIE STRECKENTEILE, AUTOS UND HANDSTEUERUNGEN EINWANDFREI INSTALLIERT SIND, ANSONSTEN LAUFEN DIE AUTOS LANGSAM ODER ÜBERHAUPT NICHT.
3. BEVOR SIE DIE HANDSTEUERUNGEN AKTIVIEREN, SOLLTEN SIE DARAUF ACHTEN, DASS DIE STRECKENTEILE SAUBER SIND UND SICH KEINE HINDERNISSE AUF DEN STRECKEN BEFINDEN. HINDERNISSE KÖNNEN ZUM KURZSCHLUSS ODER ZUM STROMAUSFALL IN DER RENNSTRECKE FÜHREN UND DIE AUTOS LASSEN SICH NICHT MEHR BEWEGEN
4. BITTE HALTEN SIE DAS AUTO NICHT FEST WÄHREND SIE DEN HANDREGLER BETÄTIGEN, SONST KÖNNTE DAS AUTO DAUERHAFT BESCHÄDIGT WERDEN.
5. NACH ETWA 20-30 MINUTEN SPIELEN, DIE SCHIENEN MIT EINEM SAUBEREN UND TROCKENEN TUCH ABWISCHEN. BITTE ACHTEN SIE EBENSO DARAUF, DASS DIE BÜRSTEN DER AUTOS IMMER SAUBER BLEIBEN UND SICH IMMER IN DER RICHTIGEN POSITION BEFINDEN.

SCHRITTE ZUM ZUSAMMENBAU DER SCHIENEN UND ZUR INSTALLATION DER HANDSTEUERUNGEN:
Bei verbogenen Verbindungsteilen, die Schienen bitte nicht miteinander verbinden.
Verbogene Verbindungsstellen können Sie mit einer Zange zurechtbiegen.
Die Schienen wie gezeigt festhalten und zusammenfügen.
Bauen Sie die Brückenpfeiler wie gezeigt zusammen. Achten Sie auf die richtige Anzahl der Pfeiler.
Positionieren Sie die Bahn auf das Brückenoberteil, siehe Abbildung.
Befestigen Sie die Leitplanke an der Bahn entlang, siehe Abbildung.
Installieren Sie die Leitschienen wie gezeigt an den Brückenbahnen.
Bauen Sie die entsprechenden Schienen in der richtigen Position zusammen, siehe Abb.
Stecken Sie die Einsätze der beiden Handsteuerungen in den Verbindungsstecker des Transformators. Verbinden Sie dann diesen Transformatorstecker mit der Stromversorgungsbahn, siehe Abbildung.

Etikettieren der Autos, siehe Abb. 0

Wartung der Autos:
Bitte achten Sie darauf, dass die Räder und Reifen richtig auf dem Fahrzeug montiert sind.
Die Abbildung zeigt eine falsche Position der "Bürsten".
Achten Sie darauf, dass die Bürsten auf den Autos richtig eingerichtet sind, siehe Abb. C, bevor Sie die Autos auf die Bahn stellen.

Bedienung:
Nach vollständigem Aufbau der Strecke anhand des Streckenplans, die Handsteuerungen einwandfrei anschließen, die neuen Batterien unter Beachtung der richtigen Polung einlegen, die Autos auf ihrer eigenen Bahn abstellen, die Handsteuerung drücken und das Rennen starten!

Achtung!
VORSICHT:
1. Die Verbindungsteile der Schienen und der Steuerungen haben scharfe, funktionelle Kanten.
2. Enthält eine Glasbirne, die bei Zerbrechen des Spielzeugs Körperverletzungen verursachen kann.
3. Nicht für Kinder unter 3 Jahren geeignet. Verschluckbare Kleinteile.
4. Die Kunststoffteile, Papier und Draht zum Befestigen oder Verpacken gehören nicht zum Spielzeug und sollten zur Sicherheit der Kinder entsorgt werden.

HINWEISE ZUM TRANSFORMATOR:
Der mit dem Spielzeug verwendete Transformator muss regelmäßig auf Schäden am Kabel, Stecker, Gehäuse und an anderen Teilen geprüft werden. Bei Auftreten einer dieser Schäden darf das Spielzeug zusammen mit dem Transformator nicht mehr benutzt werden, bis der Schaden repariert wurde.
Das Spielzeug darf nur mit dem empfohlenen Transformator verwendet werden.
Der Transformator ist kein Spielzeug.

Wichtige Hinweise zum Transformator / Netzteil:
Darauf achten, dass sich die Transformatorsteckdose nicht zu nahe an offenem Feuer befindet.
Bitte niemals die Finger in irgendeine Steckdose stecken.
Darauf achten, dass sich die Transformatorsteckdose nicht zu nahe an feuchten Bereichen befindet.

EINGANGSSPANNUNG: Wechselstrom 100-240 V~, 50/60 Hz, max. 0,5A
AUSGANGSSPANNUNG: DC 6,0V ⎓ 1500mA
Transformator enthalten

VORSICHT, ELEKTRISCHES SPIELZEUG:
Nicht für Kinder unter 8 Jahren geeignet.
Wie bei allen elektrischen Geräten müssen Sie auch bei diesem Spielzeug besondere Sicherheitshinweise beachten, um Stromschlaggefahr zu vermeiden.
VORSICHT-AUFSICHT ERFORDERLICH-ELEKTRISCHES SPIELZEUG-BEI NICHTBENUTZUNG DEN STECKER ZIEHEN.

(CZ)

Obsah a přehled
(viz. obr. 2)
Délka dráhy: 615 cm
Rozložení: 206 x 89 cm

Návod k montáži
Důležité poznámky:
1. PŘEČTĚTE SI POZORNĚ A POSTUPUJTE PODLE KROKŮ V TOMTO NÁVODU ABYSTE POSTAVILI AUTODRÁHU.
2. BĚHEM MONTÁŽE POZORNĚ POSTUPUJTE PODLE TĚCHTO POKYNŮ. UJISTĚTE SE, ŽE DRÁHA, AUTOMOBILY A RUČNÍ OVLADAČE BUDOU SPRÁVNĚ NAINSTALOVÁNY, JINAK POJEDOU AUTOMOBILY POMALU NEBO VŮBEC.
3. PŘED AKTIVACÍ RUČNÍM OVLADAČEM SE UJISTĚTE, ŽE VAŠE DRÁHY JSOU ČISTÉ A NEMAJÍ ŽÁDNÉ PŘEKÁŽKY. JAKÉKOLI PŘEKÁŽKY MOHOU ZPŮSOBIT ZKRAT NEBO ZTRÁTU PROUDU V ZÁVODNÍ SADĚ A PROTO SE VOZIDLA NEBUDOU MOCI POHYBOVAT.
4. NEDRŽTE AUTOMOBIL PŘI STISKNUTÍ RUČNÍHO OVLADAČE, PROTOŽE TO MŮŽE TRVALE POŠKODIT VÁŠ AUTOMOBIL.
5. PO 20-30 MIN HRY POUŽIJTE ČISTÝ, SUCHÝ HADŘÍK A DŮKLADNĚ PŘETŘETE POVRCH DRÁHY. UJISTĚTE SE, ŽE KARTÁČKY VOZIDEL JSOU VŽDY ČISTÉ A VE SPRÁVNÉ POLOZE.

Postup při montáži dráhy a instalaci ručních ovladačů:
Pokud jsou spoje ohnuté nebo deformované, nepřipojujte dráhy k sobě.
Pro nastavení deformovaných spojů použijte kleště.
Držte a spojte dráhy dohromady.
Smontujte mostovou podpěru podle obrázku. Ujistěte se, že používáte správný počet sloupků.
Jak je znázorněno na obrázku, umístěte dráhu na vrch mostu.
Připevněte plot na bok dráhy podle obrázku.
Namontujte ochranné lišty na mostné dráhy.
Příslušné dráhy smontujte ve správné poloze, jak je znázorněno na obrázku.
Vložte vložky dvou ovladačů do konektoru transformátoru. Potom zasuňte tento konektor transformátoru do přívodního napájení dráhy podle obrázku.

Označování vašich automobilů podle obr.0

Údržba automobilů:
Ujistěte se, že jsou kola a pneumatiky správně namontovány na vozidle.
Tento obrázek zobrazuje nesprávnou polohu "kartáčků"
Před umístěním kartáče na závodní dráhu se ujistěte, že jsou kartáče nastavovány podle obrázku C.

Provozní metody:
Po úplném sestavení dráhy připojte ruční ovladače, nainstalujte nové baterie, umístěte každé auto na vlastní jízdní pruh, stiskněte ruční ovladače, začněte své závody!

Pozor!
POZOR:
1. Zástrčky dráhy a ovladačů mají funkční ostré hrany
2. Ve vozidle je skleněná žárovka, která může v případě rozbití hraček způsobit zranění.
3. Hra není vhodná pro děti mladší než 3 roky. Malé části mohou být spolknuty.
4. Plastový, papírový a drátěný upevňovací materiál je určen pouze pro balení a není součástí hry a měl by být zlikvidován kvůli bezpečnosti dětí.

POZNÁMKY K TRANSFORMÁTORU:
Transformátory používané s hrou se musí pravidelně kontrolovat na poškození kabelu, zástrčky, krytu a jiných částí a v případě takového poškození se hra nesmí používat s tímto transformátorem, dokud se poškození neodstraní.
Hra se smí používat pouze s doporučeným transformátorem.
Transformátor není hračka.

Důležité poznámky pro transformátor / adaptér:

Ujistěte se, že zásuvka transformátoru není blízko ohně.
Nedotýkejte se prsty zásuvek na zdi.
Ujistěte se, že transformátor nebo zásuvka nejsou v blízkosti vody nebo vlhkých prostorů.

PŘÍKON: AC 100-240V ~ 50/60Hz 0.5A max
VÝKON: DC 6.0V ⎓ 1500mA
Transformátor je součástí dodávky

UPOZORNĚNÍ- ELEKTRICKÁ HRA:
Nedoporučuje se pro děti mladší 8 let.
Stejně jako u všech elektrických výrobcích by se při manipulaci a používání měla dodržovat bezpečnostní opatření, aby se zabránilo úrazu elektrickým proudem.
UPOZORNĚNÍ - POŽADOVANÝ DOHLED - ELEKTRICKÁ HRA – ODPOJTE, KDYŽ JI NEPOUŽÍVÁTE.

(HR)

Sadržaj i pregled
(Vidi sl. 2)
Utrkivanje : 615 cm
Veličina postave: 206 x 89 cm

Upute za montažu
Važne napomene :
1. MOLIMO, PROČITAJTE PAŽLJIVO I SLIJEDITE KORAKE U OVOM PRIRUČNIKU S UPUTAMA, KAKO BISTE MONTIRALI POSTAVU TRKAĆU STAZU.
2. TIJEKOM MONTAŽE, MOLIMO, PAŽLJIVO SLIJEDITE OVE UPUTE. UVJERITE DA SU STAZE, AUTOMOBILI I DALJINSKI UPRAVLJAČI ISPRAVNO NAMJEŠTENI, U SUPROTNOM AUTOMOBILI ĆE SPORO VOZITI ILI UOPĆE NE.
3. PRIJE NEGO ŠTO AKTIVIRATE DALJINSKE UPRAVLJAČE, UVJERITE SE DA SU STAZE ČISTE I NEMA NIKAKVIH PREPREKA NA STAZI. BILO KAKVE SMETNJE MOGU UZROKOVATI KRATKI SPOJ U UTRCI I AUTOMOBILI SE NE MOGU KRETATI.
4. NEMOJTE DRŽATI AUTOMOBIL I PRITISKATI NA DALJINSKI UPRAVLJAČ, JER TO MOŽE TRAJNO OŠTETITI VAŠ AUTOMOBIL.
5. NAKON 20-30 MINUTA, KORISTITE ČISTU I SUHU KRPU, KAKO BISTE TEMELJITO OČISTILI POVRŠINE STAZA. TAKOĐER, UVJERITE DA ČETKE AUTOMOBILA UVIJEK DRŽITE ČISTIM I NA PRAVOJ POZICIJI.

Koraci za montažu staza i ugradnju daljinskih upravljača:
Ne spajajte staze, ukoliko su spojevi savijeni ili iskrivljeni.
Za podešavanje iskrivljenih spojeva koristite kliješta.
Držite i spojite staze jednu s drugom.
Sastavite nosač mosta kako je prikazano. Uvjerite se da koristite ispravan broj stupova.
Postavite stazu na vrh nosača mosta, kao što je prikazano.
Pričvrstite ogradu na bočnu stranu staza, kao što je prikazano.
Postavite zaštitne ograde na most staza.
Sastavite odgovarajuće staze na ispravne pozicije, kao što je prikazano.
Umetnite umetke dvaju daljinskih upravljača u priključni utikač transformatora.
Zatim umetnite utikač transformatora u dovod struje trake, kao što je prikazano.

Označavanje Vaših automobila, kao što je prikazano na sl. 0

Održavanje automobila:
Provjerite jesu li kotači i gume pravilno namješteni na vozilo.
Ova slika pokazuje pogrešan položaj "četkica"
Uvjerite se da su četke automobila namještene kao što je prikazano na slici C, prije nego što ih postavite na trkaću stazu.

Metode rada:
Nakon što ste u potpunosti sastavili postavu, spojite daljinske uređaje, namjestite nove baterije, postavite svaki automobil na svoju stazu, pritisnite daljinske upravljače, pokrenite svoju utrku!

Oprez!
OPREZ:
1. Spojni dijelovi za stazu & daljinski upravljač imaju funkcionalne oštre rubove.
2. Sadrži staklenu lampicu unutar automobila, koja može uzrokovati ozljedu, ako se igračke slome.
3. Nije pogodno za djecu ispod 3 godine. Mali dijelovi mogu se progutati.
4. Plastika, papir i žičani materijal za pričvršćivanje namijenjeni su samo za pakiranje i nisu dio igračke te ih treba baciti zbog sigurnosti djece.

NAPOMENE ZA TRANSFORMATOR:
Transformatore, koji se koriste s igračkom, treba redovito pregledavati na oštećenje kabela, utikača, kućišta i drugih dijelova, te se u slučaju takvih kvarova igračke ne smiju koristiti s ovim transformatorom, dok se kvar ne popravi.
Igračku smijete koristiti samo s preporučenim transformatorom.
Transformator nije igračka.

Važne napomene za transformator/prilagodnik:

Uvjerite se da utičnica transformatora nije blizu vatre.
Nemojte stavljati prst u bilo koju zidnu utičnicu.
Uvjerite se da transformator ili utičnica nisu u blizini vode ili vlažnih područja.

ULAZ: AC 100-240V ~ 50/60Hz 0.5A maks.
IZLAZ: DC 6.0V ⎓ 1500mA
Transformator uključen

OPREZ - ELEKTRIČNA IGRAČKA :
Ne preporučuje se djeci mlađoj od 8 godina.
Kao i kod svih električnih proizvoda, tijekom rukovanja i uporabe valja se pridržavati mjera opreza, kako bi se spriječio strujni udar.
OPREZ - POTREBAN NADZOR - ELEKTRIČNA IGRAČKA-ISKLJUČITE, KAD SE NE KORISTI.

(PL)

Zawartość i przegląd zestawu
(zob. rys. 2)
Długość toru: 615 cm
Wymiary toru: 206 x 89 cm

Instrukcja montażu
Ważne informacje :
1. PROSZĘ UWAŻNIE PRZECZYTAĆ I WYKONAĆ CZYNNOŚCI DOTYCZĄCE MONTAŻU TORU WYŚCIGOWEGO, OPISANE W NINIEJSZEJ INSTRUKCJI OBSŁUGI.
2. PODCZAS MONTAŻU NALEŻY DOKŁADNIE PRZESTRZEGAĆ ZAWARTYCH W NIEJ WSKAZÓWEK. UPEWNIJ SIĘ, CZY TORY, AUTA I KONTROLERY SĄ PRAWIDŁOWO ZMONTOWANE I ZAINSTALOWANE, W PRZECIWNYM RAZIE AUTA BĘDĄ PORUSZAŁY SIĘ POWOLI LUB NIE BĘDĄ PORUSZAŁY SIĘ WCALE.
3. PRZED WŁĄCZENIEM KONTROLERÓW, UPEWNIJ SIĘ, CZY TORY SĄ CZYSTE I NIE MA NA NICH ŻADNYCH PRZESZKÓD. EWENTUALNE PRZESZKODY MOGĄ SPOWODOWAĆ ZWARCIE LUB ZANIK NAPIĘCIA W OBWODZIE TORU WYŚCIGOWEGO, PRZEZ CO AUTA NIE BĘDĄ MOGŁY SIĘ PORUSZAĆ.
4. NIE PRZYTRZYMUJ AUTA I NIE NACISKAJ W TYM CZASIE PRZYCISKÓW KONTROLERA, GDYŻ MOŻE TO W NIEODWRACALNY SPOSÓB USZKODZIĆ TWOJE AUTO.
5. PO 20-30 MINUTACH GRY DOKŁADNIE PRZETRZYJ POWIERZCHNIE TORÓW CZYSTĄ, SUCHĄ SZMATKĄ. PONADTO UPEWNIJ SIĘ, CZY SZCZOTKI AUT SĄ CZYSTE I PRAWIDŁOWO USTAWIONE.

Czynności dotyczące montażu torów i instalacji kontrolerów:
Nie łącz torów, których łączniki są skrzywione lub w inny sposób zniekształcone.
Najpierw szczypcami wyprostuj zniekształcone łączniki.
Przytrzymując poszczególne segmenty torów, połącz je z sobą.
Przygotuj konstrukcję estakady, jak pokazano na rysunku. Upewnij się, czy liczba filarów jest prawidłowa.
Na tak przygotowanej konstrukcji umieść tory, jak pokazano na rysunku.
Do boków najwyżej położonego toru estakady przymocuj bariery mostowe, jak pokazano na rysunku.
Pozostałe tory estakady zabezpiecz barierami drogowymi.
Umieść odpowiednie tory w odpowiednich miejscach, jak pokazano na rysunku.
Podłącz obydwa kontrolery do transformatora. Następnie podłącz transformator do toru zasilającego, jak pokazano na rysunku.

Oklejanie aut jak na rys. 0

Konserwacja aut:
Upewnij się, czy koła i opony aut są prawidłowo zamontowane.
Ten rysunek pokazuje nieprawidłowe położenie "szczotek".
Zanim umieścisz auto na torze, upewnij się, czy szczotki są ustawione tak, jak pokazano na rys. C.

Sposób działania:
Po zmontowaniu toru, podłączeniu kontrolerów i włożeniu nowych baterii, umieść auta na osobnych torach i naciskając odpowiednie przyciski kontrolerów, rozpocznij wyścig!

Uwaga!
OSTRZEŻENIE:
1. Złącza torów kontrolerów mają ostre krawędzie.
2. Wewnątrz aut znajdują się szklane żarówki, które mogą być przyczyną obrażeń w razie rozbicia auta.
3. Produkt nie jest przeznaczony dla dzieci poniżej 3 lat. Małe części mogą zostać przez nie połknięte.
4. Elementy opakowania z tworzywa sztucznego, papieru i drutu nie są częścią zestawu i ze względów bezpieczeństwa należy je usunąć.

UWAGI DOTYCZĄCE TRANSFORMATORA:
Transformator dołączony do zabawki należy regularnie sprawdzać pod kątem ewentualnych uszkodzeń; w razie stwierdzenia jakiegokolwiek uszkodzenia przewodu, złącz, obudowy lub pozostałych części transformatora, nie wolno go używać, dopóki uszkodzenie to nie zostanie naprawione.
Zabawka może być używana wyłącznie z dedykowanym transformatorem.
Transformator nie jest zabawką.

Istotne informacje dotyczące transformatora/adaptera:

Upewnij się, czy transformator nie znajduje się zbyt blisko ognia.
Nie wkładaj palców do gniazd sieciowych.
Upewnij się, czy transformator lub gniazdo sieciowe nie znajdują się zbyt blisko wody lub mokrych miejsc.

WEJŚCIE: AC 100-240V ~ 50/60Hz 0.5A maks.
WYJŚCIE: DC 6.0V ⎓ 1500mA
Dołączony transformator

UWAGA - ZABAWKA ELEKTRYCZNA :
Produkt nie jest przeznaczony dla dzieci poniżej 8 lat.
Podobnie jak w przypadku wszystkich urządzeń elektrycznych, również podczas obsługi i użytkowania tego produktu należy zachować ostrożność, aby uniknąć porażenia prądem elektrycznym.
UWAGA - NIEZBĘDNA OPIEKA - ZABAWKA ELEKTRYCZNA - ODŁĄCZ, JEŚLI NIE JEST UŻYWANA.

(RO) (MD)

Conţinut şi prezentare generală
(Vezi Fig. 2)
Lungimea pistei : 615 cm
Dimensiunea în stare asamblată : 206 x 89 cm

Instrucţiuni de asamblare
Note importante:
1. CITIŢI CU ATENŢIE ŞI URMAŢI PAŞII DIN ACEST MANUAL DE INSTRUCŢIUNI PENTRU ASAMBLAREA PISTEI DE CURSE.
2. ÎN TIMPUL ASAMBLĂRII, VĂ RUGĂM URMAŢI ACESTE INSTRUCŢIUNI CU ATENŢIE, ASIGURAŢI-VĂ CĂ PISTA, MAŞINILE ŞI TELECOMENZILE DE MÂNĂ SUNT INSTALATE CORECT, ÎN CAZ CONTRAR, MAŞINILE VOR RULA ÎNCET SAU DELOC.
3. ÎNAINTE DE ACTIVAREA TELECOMENZILOR DE MÂNĂ, ASIGURAŢI-VĂ CĂ PISTA ESTE CURATĂ ŞI NU SUNT OBIECTE PE EA, ORICE OBSTRUCŢIONARE POATE CAUZA SCURT-CIRCUIT ŞI IMPLICIT DEFECTAREA SISTEMULUI ELECTRIC AL PISTEI ŞI MAŞINILE NU VOR MAI FUNCŢIONA
4. NU PUNEŢI MÂNA PE MAŞINĂ ÎN TIMP CE O CONTROLAŢI CU TELECOMANDA DE MÂNĂ, O ASTFEL DE ACŢIUNE POATE STRICA MAŞINA IREPARABIL.
5. DUPĂ O SESIUNE DE JOACĂ DE 20-30 MINUTE, CURĂŢAŢI PISTA CU O CÂRPĂ CURATĂ ŞI USCATĂ, PENTRU A STERGE TRASEUL PISTEI, AVEŢI GRIJĂ CA ŞI MAŞINILE SĂ FIE CURĂŢATE ŞI MENŢINUTE ÎN POZIŢIE CORECTĂ.

Paşi pentru asamblarea traseului şi instalarea telecomenzii de mână:
Nu îmbinaţi piesele ce formează pista, dacă articulaţiile acestora sunt îndoite sau distorsionate.
Utilizaţi un cleşte pentru a ajusta articulaţiile distorsionate.
Ţineţi şi uniţi piesele pistei.
Asamblaţi suportul podului aşa cum este arătat. Asiguraţi-vă că utilizaţi numărul corect de piloni.
Puneţi pista pe partea superioară a suportului podului aşa cum se arată.
Fixaţi gardul pe marginea pistei aşa cum se arată.
Montaţi şinele de protecţie la podul pistei.
Asamblaţi piesele pistei corespunzătoare în poziţiile corecte, după cum se arată.
Introduceţi inserţiile celor două telecomenzi de mână în fişa de conectare a transformatorului. Apoi, conectaţi transformatorul la alimentator şi pe acesta la priză, aşa cum se arată.

Etichetarea maşinilor dvs. ca în Fig. 0

Întreţinerea maşinilor:
Asiguraţi-vă că roţile şi anvelopele sunt instalate corect pe vehicul.
Această imagine indică poziţia incorectă a "periilor"
Asiguraţi-vă că periile maşinilor sunt ajustate aşa cum se arată în figura C, înainte de a le pune pe pistă.

Metode de operare:
După asamblarea completă a pistei, conectaţi telecomenzile de mână, instalaţi baterii noi, puneţi fiecare maşină pe banda proprie, activaţi telecomenzile de mână, începeţi cursa!

Atenţie!
Precauţie:
1. Conectorii pistei şi ai telecomenzilor, au margini ascuţite
2. Fiecare maşină are în interior un bec de sticlă, acestea pot provoca vătămări dacă maşinile sunt deteriorate.
3. Nerecomandat copiilor mai mici de 36 luni. Părţi mici, pericol de sufocare.
4. Materialele din plastic, hârtie şi sârmă pentru prindere sunt pentru ambalare şi nu fac parte din jucărie şi ar trebui eliminate pentru siguranţa copiilor.

NOTE DESPRE TRANSFORMATOR:
Transformatoarele utilizate cu jucăria trebuie să fie examinate periodic pentru a verifica cordonul, ştecherul, carcasa şi alte componente, în cazul unor deteriorări, jucăriile nu trebuie să fie utilizate cu acest transformator până la repararea daunelor.
Jucăria trebuie utilizată numai cu transformatorul recomandat.
Transformatorul nu este o jucărie.

Note importante pentru transformator/ adaptor:

Asiguraţi-vă că încărcătorul transformatorului nu este în preajma unei flăcări.
Nu băgaţi degetele în prize.
Asiguraţi-vă că transformatorul şi încărcătorul nu sunt în contact cu lichide sau mediu umed.

INTRARE: AC 100-240V ~ 50/60Hz 0.5A Max
IEŞIRE: DC 6.0V ⎓ 1500mA
Transformator inclus

ATENŢIE – JUCĂRIE ELECTRICĂ:
Nerecomandată copiilor sub 8 ani.
Ca şi în cazul tuturor produselor electrice, trebuie respectate măsuri de precauţie în timpul manipulării şi utilizării pentru a preveni şocul electric.
ATENŢIE- NECESITĂ SUPRAVEGHERE- JUCĂRIE ELECTRICĂ- SCOATEŢI DIN PRIZĂ CÂND NU O FOLOSIŢI.

(SK)

Obsah a prehľad
(viď. obr. 2)
Dĺžka dráhy: 615 cm
Rozmery: 206 x 89 cm

Návod na montáž
Dôležité poznámky :
1. PREČÍTAJTE SI POZORNE A POSTUPUJTE PODĽA KROKOV V TOMTO NÁVODE, ABY STE POSTAVILI AUTODRÁHU.
2. POČAS MONTÁŽE POZORNE POSTUPUJTE PODĽA TÝCHTO POKYNOV. UISTITE SA, ŽE DRÁHA, AUTOMOBILY A RUČNÉ OVLÁDAČE BUDÚ SPRÁVNE NAINŠTALOVANÉ, INAČ POJDÚ AUTOMOBILY POMALY ALEBO NEPÔJDU VÔBEC.
3. PRED AKTIVÁCIOU RUČNÝCH OVLÁDAČOV SA UISTITE, ŽE VAŠE DRÁHY SÚ ČISTÉ A NEMAJÚ ŽIADNE PREKÁŽKY. AKÉKOĽVEK PREKÁŽKY MÔŽU SPÔSOBIŤ SKRAT ALEBO STRATU PRÚDU V PRETEKÁRSKEJ SADE A PRETO SA VOZIDLÁ NEBUDÚ MÔCŤ POHYBOVAŤ.
4. NEDRŽTE AUTOMOBIL PRI STLAČENÍ RUČNÉHO OVLÁDAČA, PRETOŽE TO MÔŽE TRVALE POŠKODIŤ VÁŠ AUTOMOBIL.
5. PO 20-30 MINÚTACH HRY POUŽITE ČISTÚ A SUCHÚ HANDRIČKU A DÔKLADNE PRETRITE POVRCH DRÁHY. UISTITE SA, ŽE KEFKY VOZIDIEL SÚ VŽDY ČISTÉ A V SPRÁVNEJ POLOHE.

Postup pri montáži dráhy a inštalácii ručných ovládačov:
Ak sú spoje ohnuté alebo zdeformované, nepripájajte dráhy k sebe.
Na nastavenie deformovaných spojov použite kliešte.
Držte a spojte dráhy dohromady.
Zmontujte mostovú podperu podľa obrázka. Uistite sa, že používate správny počet stĺpikov.
Ako je znázornené na obrázku, umiestnite dráhu na vrch mosta.
Pripevnite plot na bok dráhy podľa obrázka.
Namontujte ochranné lišty na mostné dráhy.
Príslušné dráhy zmontujte v správnej polohe, ako je znázornené na obrázku.
Vložte vložky dvoch ovládačov do konektora transformátora. Potom zasuňte tento konektor transformátora do prívodného napájania dráhy podľa obrázka.

Označovanie vašich automobilov podľa obr.0

Údržba automobilov:
Uistite sa, že sú kolesá a pneumatiky správne namontované na vozidle.
Tento obrázok zobrazuje nesprávnu polohu „kefiek"
Pred umiestnením kefy na pretekársku dráhu sa uistite, že sú kefy nastavované podľa obrázku C.

Prevádzkové metódy:
Po úplnom zostavení dráhy pripojte ručné ovládače, nainštalujte nové batérie, umiestnite každé auto na vlastný jazdný pruh, stlačte ručné ovládače, začnite svoje preteky!

Pozor!
POZOR:
1. Zástrčky dráhy a ovládačov majú funkčné ostré hrany
2. Vo vozidle je sklenená žiarovka, ktorá môže v prípade rozbitia hračiek spôsobit zranenie.
3. Hra nie je vhodná pre deti mladšie ako 3 roky. Malé časti môžu byt prehltnuté.
4. Plastový, papierový a drôtený upevňovací materiál je určený len na balenie a nie je súčasťou hry a mal by byť zlikvidovaný kvôli bezpečnosti detí.

POZNÁMKY K TRANSFORMÁTORU:
Transformátory používané s hrou sa musia pravidelne kontrolovať na poškodenie kábla, zástrčky, krytu a iných častí a v prípade takéhoto poškodenia sa hra nesmie používať s týmto transformátorom, kým sa poškodenie neodstráni.
Hra sa smie používať iba s odporúčaným transformátorom.
Transformátor nie je hračka.

Dôležité poznámky pre transformátor / adaptér:

Uistite sa, že zásuvka transformátora nie je blízko ohňa.
Nedotýkajte sa prstami zásuviek na stene.
Uistite sa, že transformátor alebo zásuvka nie sú v blízkosti vody alebo vlhkých priestorov.

PRÍKON: AC 100-240V ~ 50/60Hz 0.5A max
VÝKON: DC 6.0V ⎓ 1500mA
Transformátor je súčasťou dodávky

UPOZORNENIE- ELEKTRICKÁ HRA:
Neodporúča sa pre deti mladšie ako 8 rokov.
Rovnako ako pri všetkých elektrických výrobkoch by sa pri manipulácii a používaní mali dodržiavať bezpečnostné opatrenia, aby sa zabránilo úrazu elektrickým prúdom.
UPOZORNENIE - POŽADOVANÝ DOHĽAD - ELEKTRICKÁ HRA – ODPOJTE, KEĎ JU NEPOUŽÍVATE.

(BG)

Съдържание и преглед
(Вижте Фиг. 2)
Дължина на състезателната писта (аутобана) : 615 cm
Размер на схемата: 206 x 89 cm

Инструкции за монтаж
Важни бележки :
1. МОЛЯ, ВНИМАТЕЛНО ПРОЧЕТЕТЕ И СЛЕДВАЙТЕ СТЪПКИТЕ В ТОВА РЪКОВОДСТВО С ИНСТРУКЦИИ, ЗА ДА СГЛОБИТЕ СХЕМАТА НА СЪСТЕЗАТЕЛНАТА ПИСТА (АУТОБАН).
2. ПО ВРЕМЕ НА СГЛОБЯВАНЕТО, МОЛЯ, ВНИМАТЕЛНО СЛЕДВАЙТЕ ТЕЗИ ИНСТРУКЦИИ. УВЕРЕТЕ СЕ, ЧЕ ЕЛЕМЕНТИТЕ НА ПИСТАТА, КОЛИЧКИТЕ И ДЖОЙСТИЦИТЕ СА МОНТИРАНИ ПРАВИЛНО, В ПРОТИВЕН СЛУЧАЙ КОЛИЧКИТЕ ЩЕ СЕ ДВИЖАТ БАВНО ИЛИ ИЗОБЩО НЯМА ДА СЕ ДВИЖАТ.
3. ПРЕДИ ДА АКТИВИРАТЕ ДЖОЙСТИЦИТЕ, УВЕРЕТЕ СЕ, ЧЕ ЕЛЕМЕНТИТЕ НА ВАШАТА ПИСТА СА ЧИСТИ И ПО ТЯХ НЯМА ПРЕПЯТСТВИЯ. НАЛИЧИЕТО НА ПРЕПЯТСТВИЯ ПО ПИСТАТА МОЖЕ ДА ПРИЧИНИ КЪСО СЪЕДИНЕНИЕ ИЛИ ПИСТАТА МОЖЕ ДА ОСТАНЕ БЕЗ ТОК И СЪОТВЕТНО КОЛИЧКИТЕ НЯМА ДА МОГАТ ДА СЕ ДВИЖАТ.
4. НЕ ДРЪЖТЕ КОЛИЧКАТА И НЕ СТИСКАЙТЕ ДЖОЙСТИЦИТЕ, ТЪЙ КАТО ТОВА МОЖЕ ТРАЙНО ДА ПОВРЕДИ ВАШАТА КОЛИЧКА.
5. СЛЕД КАТО СТЕ ИГРАЛИ 20-30 МИНУТИ, ИЗПОЛЗВАЙТЕ ЧИСТА И СУХА КЪРПА, ЗА ДА ИЗБЪРШЕТЕ ДОБРЕ ПОВЪРХНОСТИТЕ НА ЕЛЕМЕНТИТЕ НА ПИСТАТА. ОСВЕН ТОВА, УВЕРЕТЕ СЕ, ЧЕ ЧЕТКИТЕ НА КОЛИЧКИТЕ СА ВИНАГИ ЧИСТИ И В ПРАВИЛНАТА ПОЗИЦИЯ.

Стъпки за сглобяване на елементите на пистата и инсталиране на джойстиците:
Не сглобявайте елементите на пистата един в друг, ако съединителните връзки са огънати или повредени.
Използвайте плоски клещи, за да изправите всички повредени съединителни връзки.
Дръжте и свържете елементите на пистата един с друг.
Сглобете подпората на моста, както е показано. Уверете се, че използвате колоните с правилните номера.
Поставете елемента на пистата върху подпората на моста, както е показано.
Фиксирайте оградата странично на елементите на пистата, както е показано.
Инсталирайте защитните парапети към елементите на пистата за моста.
Сглобете подходящите елементи на пистата в правилната позиция, както е показано.
Поставете вложките на двата джойстици в щифта за свързване на трансформатора.
След това вкарайте този щифт на трансформатора в елемента за захранване на пистата, както е показано.

Етикетиране на Вашите колички съгласно Фиг. 0

Поддръжка на количките:
Уверете се, че колелата и гумите са инсталирани правилно на превозното средство.
Тази фигура показва неправилната позиция на „четките"
Уверете се, че четките на количките са регулирани, както е показано на фигура C, преди да ги поставите на състезателната писта.

Начин на работа:
След като сглобите изцяло Вашата схема, свържете джойстиците, поставете нови батерии, поставете всяка количка в нейната лента за движение, натиснете джойстиците и стартирайте Вашето състезание!

Внимание!
ПРЕДУПРЕЖДЕНИЕ:
1. Щифтовете на пистата и джойстиците имат функционални остри ръбове
2. Вътре в количките има стъклена крушка, която може да причини нараняване, ако количките се счупят.
3. Не е подходящо за деца на възраст под 3 години. Могат да бъдат погълнати малки части.
4. Пластмасата, хартията и металните връзки са само за опаковъчни цели, а не са част от играчката и трябва да бъдат изхвърлени по съображения за безопасност на децата.

БЕЛЕЖКИ ЗА ТРАНСФОРМАТОРА:
Трансформатори, използвани с играчката, трябва редовно да се проверяват за повреди на проводника, щифта, кожуха и други части и в случай на такава повреда играчките не трябва да се използват с този трансформатор, докато повредата не бъде отстранена.
Играчката трябва да се използва само с препоръчания трансформатор.
Трансформаторът не е детска играчка.

Важни бележки за трансформатора/адаптера:

Уверете се, че контактното гнездо на трансформатора не е близко до огън.
Не пъхайте пръста си в контактните гнезда на стената.
Уверете се, че трансформаторът или контактното гнездо не е близко до вода или влажни зони.

ВХОД: AC 100-240V ~ 50/60Hz 0.5A Макс.
ИЗХОД: DC 6.0V ⎓ 1500mA
Трансформаторът е включен

ВНИМАНИЕ – ЕЛЕКТРИЧЕСКА ИГРАЧКА:
Не се препоръчва за деца на възраст под 8 години.
Както за всички електрически продукти, по време на работа и употреба трябва да се вземат предпазни мерки, за да се предотврати токов удар.
ПРЕДУПРЕЖДЕНИЕ – НУЖЕН Е НАДЗОР – ЕЛЕКТРИЧЕСКА ИГРАЧКА – ИЗКЛЮЧЕТЕ ОТ КОНТАКТА, КОГАТО НЕ СЕ ИЗПОЛЗВА.

Hersteller / Výrobce / Proizvođač / Producent / Producător / Výrobca / Производител:
Kaufland Stiftung & Co. KG, Rötelstr. 35, 74172 Neckarsulm, Deutschland, Německo, Njemačka, Niemcy, Germania, Nemecko, Германия

Importator / Distribuitor MD: Kaufland SRL, str. Sfatul Ţării, nr. 29, Chişinău, MD-2012, Republica Moldova

Дистрибутор: Кауфланд България ЕООД енд Ко КД, ул. Скопие 1А, 1233 София

Ursprungsland: China / Země původu: Čína / Zemlja podrijetla: Kina / Wyprodukowano w Chinach / Ţara de origine: China / Krajina pôvodu: Čína / Страна на произход: Китай

808 / 1230783 / 1917130

Stand der Informationen • Stav informací • Datum informacija • Stan informacji • Versiunea informaţiilor • Stav informácií • Актуалност на информацията: 05 / 2019