(D) Die aktuelle Bedienungsanleitung finden Sie auch unter: **www.kaufland.de**
(CZ) Aktuální návod k použití je možné nalézt také na adrese: **www.kaufland.cz**
(HR) Upute za uporabu možete potražiti i na adresi: **www.kaufland.hr**
(PL) Aktualną instrukcję obsługi można znaleźć również na stronie: **www.kaufland.pl**
(RO) (MD) Din acest moment puteţi găsi instrucţiunile de utilizare şi pe: **www.kaufland.ro**
(SK) Aktuálny návod na obsluhu je možné nájsť aj na adrese: **www.kaufland.sk**
(BG) Актуалното ръководство за употреба можете да намерите също на: **www.kaufland.bg**

(D) **UNSERE ZUFRIEDENHEITSGARANTIE!**
MyProject® ist Qualität - garantiert. Dazu stehen wir: Zufrieden oder Geld zurück. Fragen zu MyProject®?
Tel.: 0800 1528352 (Kostenfrei aus dem deutschen Fest- und Mobilfunknetz)

(CZ) **NAŠE ZÁRUKA SPOKOJENOSTI!**
MyProject® je zárukou kvality. Za tím si stojíme: Spokojenost nebo vrácení peněz. Otázky ke MyProject®? Tel.: 800 165894 (bezplatně z české pevné a mobilní sítě)

(HR) **JAMSTVO ZADOVOLJSTVA.**
MyProject® je kvaliteta - garantirano. Stoga ili ste zadovoljni, ili Vam vraćamo novac. Imate pitanja o MyProject®?
Tel.: 0800 223223 (besplatno iz hrvatske fiksne ili mobilne mreže)

(PL) **GWARANCJA ZADOWOLENIA!**
MyProject® to gwarantowana jakość. Zapewniamy: zadowolenie albo zwrot pieniędzy. Masz pytania dotyczące MyProject®? Tel.: 800 300062 (bezpłatne połączenia z telefonów stacjonarnych i komórkowych)

(RO) (MD) **CALITATE GARANTATĂ!**
Garantăm calitatea produselor MyProject® şi asigurăm returul dacă vii cu produsul înapoi. Întrebări despre MyProject®? **RO**: Tel.: 0800 080 888 (număr apelabil doar din reţelele Orange, Vodafone, Telekom, Upc România şi RCS&RDS) **MD**: Tel.: 0800 1 0800 (număr apelabil gratuit din orice reţea de telefonie din Moldova)

(SK) **ZÁRUKA SPOKOJNOSTI:**
MyProject® je zaručená kvalita. U nás platí: spokojnost alebo vrátenie peňazí. Otázky k produktu MyProject®?
Tel.: 0800 152835 (bezplatne z pevnej aj mobilnej siete)

(BG) **НАШАТА ГАРАНЦИЯ ЗА УДОВЛЕТВОРЕНОСТ!**
MyProject® е с гарантирано качество.Заставаме зад това: удовлетвореност или Ви връщаме парите. Въпроси за MyProject®?
тел.: 0800 12220 (безплатно от цялата страна)

Hersteller / Výrobce / Proizvođač / Producent / Producător / Výrobca / Производител: Kaufland Stiftung & Co. KG, Rötelstr. 35, 74172 Neckarsulm, Deutschland, Německo, Njemačka, Niemcy, Germania, Немско, Германия

Importator / Distribuitor MD: Kaufland SRL, str. Sfatul Ţării, nr. 29, Chişinău, MD-2012, Republica Moldova

Дистрибутор: Кауфланд България ЕООД енд Ко КД, ул. Скопие 1А, 1233 София

Ursprungsland: China / Země původu: Čína / Zemlja podrijetla: Kina / Wyprodukowano w Chinach / Ţara de origine: China / Krajina pôvodu: Čína / Страна на произход: Китай

IAN: 5003606
791 / 1260419 / 5046190

Stand der Informationen • Stav informací • Datum informacija • Stan informacji • Versiunea informaţiilor • Stav informácií • Актуалност на информацията: 03 / 2020

fold out

MY PROJECT®

AKKU-SCHRAUBER 4IN1
CORDLESS SCREWDRIVER 4IN1

4V Li-Ion

(D) **Bedienungsanleitung**
Übersetzung der Originalbetriebsanleitung
(CZ) **Návod k obsluze**
Překlad originálního návodu k obsluze
(HR) **Upute za uporabu**
Prevođenje izvornih uputa za uporabu
(PL) **Instrukcja obsługi**
Tłumaczenie oryginalnej instrukcji obsługi
(RO) (MD) **Instrucţiuni de folosire**
Traducerea instrucţiunilor de utilizare iniţiale
(SK) **Návod na obsluhu**
Preklad originálneho návodu na obsluhu
(BG) **Инструкция за употреба**
Превод на оригиналните инструкции за експлоатация

3 JAHRE GARANTIE - ROKY ZÁRUKA - GODINE JAMSTVA - LATA GWARANCJI - ANI GARANTIE - ГОДИНИ ГАРАНЦИЯ

Akku-Schrauber 4in1 | Akumulátorový šroubovák 4 v 1 | Akumulatorski odvijač 4 u 1 | Wkrętarka akumulatorowa 4w1 | Maşină de înşurubat cu acumulator 4 în1 | Akumulátorový skrutkovač 4in1 | Акумулаторна отвертка 4-в-1

Exclusively by Kaufland

(D)
Klappen Sie vor dem Lesen die Seite mit den Abbildungen aus und machen Sie sich anschließend mit allen Funktionen des Gerätes vertraut.

(CZ)
Před čtením si otevřete stranu s obrázky a potom se seznamte se všemi funkcemi přístroje.

(HR)
Prije nego što pročitate tekst, otvorite stranicu sa slikama i upoznajte se na osnovu toga sa proizvodom.

(PL)
Przed przeczytaniem proszę rozłożyć stronę z ilustracjami, a następnie proszę zapoznać się z wszystkimi funkcjami urządzenia.

(RO) (MD)
Înainte de a citi instrucţiunile, priviţi imaginile şi familiarizaţi-vă cu toate funcţiile aparatului.

(SK)
Pred čítaním si odklopte stranu s obrázkami a potom sa oboznámte so všetkými funkciami prístroja.

(BG)
Преди да прочетете отворете страницата с фигурите и след това се запознайте с всички функции на уреда.

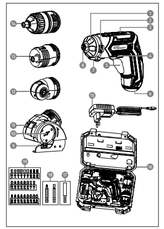

D	Bedienungsanleitung	4
CZ	Návod k obsluze	21
HR	Upute za uporabu	35
PL	Instrukcja obsługi	49
RO / MD	Instrucţiuni de folosire	64
SK	Návod na obsluhu	80
BG	Инструкция за употреба	94

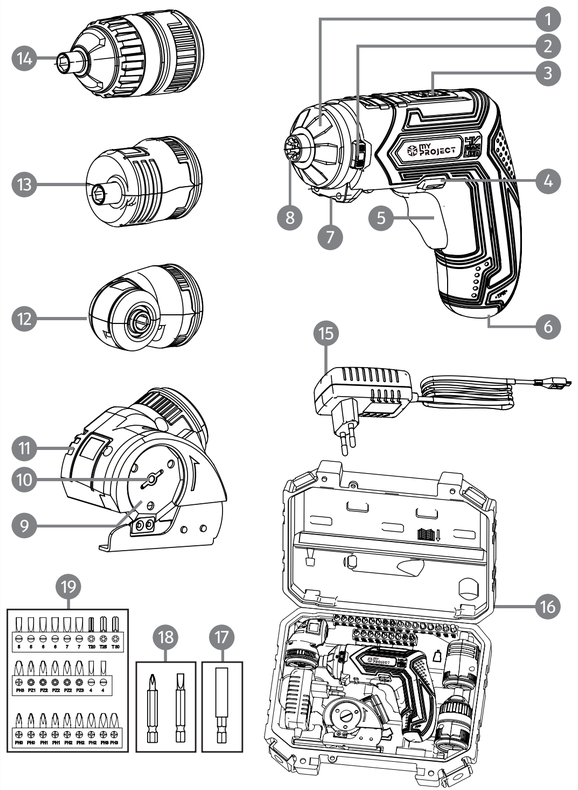

D

Inhaltsverzeichnis

Vor dem ersten Gebrauch 4
Lieferumfang und Teilebeschreibung 4
Zeichenerklärung 4
Bestimmungsgemäßer Gebrauch 5
Restrisiken 5
Sicherheit 6
Bedienungsanleitung 11
Wartung, Reinigung, Lagerung und Transport 17
Fehlerbehebung 18
Technische Daten 18
Entsorgung 20
EG-Konformitätserklärung 20

Vor dem ersten Gebrauch

Machen Sie sich vor der Benutzung des Produkts mit allen Bedienungs- und Sicherheitshinweisen vertraut. Benutzen Sie das Produkt nur wie beschrieben und für die angegebenen Einsatzbereiche. Bewahren Sie die Bedienungsanleitung zur späteren Referenz auf. Händigen Sie alle Unterlagen bei Weitergabe des Produkts an Dritte mit aus.

WICHTIG, FÜR SPÄTERE BEZUGNAHME AUFBEWAHREN: SORGFÄLTIG LESEN!

Lieferumfang und Teilebeschreibung

- 1x Akku-Schrauber
- 1x Drehmomentaufsatz (9)
- 1x Eckaufsatz
- 1x Winkelaufsatz
- 1x Schneideaufsatz
- 26x Bits (25 mm)
- 2x Bits (50 mm)
- 1x magnetischer Bithalter
- 1x Batterieladegerät
- 1x Aufbewahrungsbox
- 1x Betriebsanleitung

Kontrollieren Sie, ob alle Teile vorhanden sind und überprüfen Sie das Produkt auf Transportschäden. Nehmen Sie ein beschädigtes Produkt nicht in Betrieb! Im Schadensfall wenden Sie sich bitte an eine Kaufland-Filiale.

Zeichenerklärung

Die folgenden Signalwörter und Symbole werden in dieser Bedienungsanleitung, auf dem Produkt oder auf der Verpackung verwendet.

Wichtig! Lesen Sie die Betriebsanleitung vor der Inbetriebnahme!

Warnung! Dieses Signalwort bezeichnet eine Gefährdung mit mittlerem Risikograd, die, wenn sie nicht vermieden wird, den Tod oder schwere Verletzungen zur Folge haben kann.

Achtung! Dieses Signalwort warnt vor möglichen Sachschäden.

Mit diesem Symbol gekennzeichnete Produkte erfüllen alle anzuwendenden Gemeinschaftsvorschriften des Europäischen Wirtschaftsraums.

Dieses Symbol gibt Ihnen nützliche zusätzliche Informationen in Bezug auf den Zusammenbau oder Betrieb.

Berteiben Sie das Ladegerät nur in Innenräumen.

Schaltnetzteil

Micro USB

Kurzschlussfester Transformator

Dieses Symbol kennzeichnet elektrische Geräte, die der Schutzklasse II (Doppelisolierung) entsprechen.

Entsorgen Sie elektrische und elektronische Geräte nicht im Hausmüll!

Bestimmungsgemäßer Gebrauch

Dieser Akku-Schrauber 4in1, im nachfolgenden Elektrowerkzeug genannt, ist ausschließlich für den Privatgebrauch im Hobby- und Heimwerker-Bereich für folgende Zwecke geeignet:

- zum Schrauben in Holz, Plastik und Metall
- zum Schneiden von Kartonagen, Textilien, Leder und andere flexible Materialien.
  Alle weiteren Anwendungen sind ausdrücklich ausgeschlossen und gelten als nicht bestimmungsgemäße Verwendung.
  Mögliche Beispiele für nicht bestimmungsgemäße oder falsche Verwendung sind:
- Verwendung von nicht geeignetem Zubehör.
- Einbau und Austausch von nicht originalen Ersatzteilen.
- Unsachgemäße Behandlung oder nicht bestimmungsgemäße Verwendung.
- Nichtbeachtung der Bedienungsanleitung.
- Reparaturen durch Dritte, nicht anerkannte Fachwerkstätten.
- Ausfällen der elektrischen Anlage bei Nichtbeachtung der elektrischen Vorschriften und Bestimmungen.
- Bedienung und Wartung des Elektrowerkzeugs durch Personen, die mit dem Elektrowerkzeug nicht vertraut sind und/oder die damit verbundenen Gefahren nicht verstehen.
- Gewerbliche, handwerkliche oder industrielle Nutzung des Elektrowerkzeugs.

Jede andere Verwendung oder Veränderung des Gerätes gilt als nicht bestimmungsgemäß und birgt erhebliche Unfallgefahren. Für aus bestimmungswidriger Verwendung entstandene Schäden, Verluste oder Verletzungen übernimmt der Hersteller keine Haftung. Das Gerät ist nicht für den gewerblichen Einsatz bestimmt.

Verwenden Sie Zubehör entsprechend diesen Anweisungen. Fehler bei der Einhaltung der in dieser Bedienungsanleitung enthaltenen Anweisungen können zu schweren Verletzungen und zum Verlust der Garantie führen. Halten Sie die geltenden lokalen oder nationalen Bestimmungen zu Verwendung dieses Elektrowerkzeugs ein. Nehmen Sie niemals Veränderungen am Elektrowerkzeug vor. Jede Änderung an dem Elektrowerkzeug kann gefährlich sein und ist verboten.

Restrisiken

Trotz bestimmungsgemäßer Verwendung können nicht offensichtliche Restrisiken nicht völlig ausgeschlossen werden. Bedingt durch die Art des Elektrowerkzeugs können folgende Gefährdungen auftreten:

- Gesundheitsschäden, die aus Schwingungsemission resultieren, falls das Elektrowerkzeug über einen längeren Zeitraum verwendet wird oder nicht ordnungsgemäß geführt und gewartet wird,

- Verletzungen und Sachschäden, die durch herumfliegende Teile oder brechende Werkzeugaufsätze verursacht werden,
- Verletzungen durch den direkten Kontakt mit sich drehenden Werkzeugaufsätzen sowie drehendem Sägeblatt.
- Gesundheitsschäden, die durch das Arbeiten mit giftigen oder gesundheitsschädlichen Materialien auftreten (z. B. Asbest).

Sicherheit

Lesen Sie die folgenden Sicherheitshinweise sorgfältig, bevor Sie das Produkt zum ersten Mal verwenden. Für einen sicheren Gebrauch, befolgen Sie alle nachfolgenden Sicherheitshinweise.

Allgemeine Sicherheitshinweise für Elektrowerkzeuge

⚠ **WARNUNG! Lesen Sie alle Sicherheitshinweise, Anweisungen, Bebilderungen und technischen Daten, mit denen dieses Elektrowerkzeug versehen ist. Versäumnisse bei der Einhaltung der nachfolgenden Anweisungen können elektrischen Schlag, Brand und/oder schwere Verletzungen verursachen.**

Bewahren Sie alle Sicherheitshinweise und Anweisungen für die Zukunft auf.
Der in den Sicherheitshinweisen verwendete Begriff „Elektrowerkzeug“ bezieht sich auf netzbetriebene Elektrowerkzeuge (mit Netzleitung) oder auf akkubetriebene Elektrowerkzeuge (ohne Netzleitung).

1. Arbeitsplatzsicherheit

a) **Halten Sie Ihren Arbeitsbereich sauber und gut beleuchtet.** *Unordnung oder unbeleuchtete Arbeitsbereiche können zu Unfällen führen.*

b) **Arbeiten Sie mit dem Elektrowerkzeug nicht in explosionsgefährdeter Umgebung, in der sich brennbare Flüssigkeiten, Gase oder Stäube befinden.** *Elektrowerkzeuge erzeugen Funken, die den Staub oder die Dämpfe entzünden können.*

c) **Halten Sie Kinder und andere Personen während der Benutzung des Elektrowerkzeugs fern.** *Bei Ablenkung können Sie die Kontrolle über das Elektrowerkzeug verlieren.*

2. Elektrische Sicherheit

a) **Der Anschlussstecker des Elektrowerkzeugs muss in die Steckdose passen. Der Stecker darf in keiner Weise verändert werden. Verwenden Sie keine Adapterstecker gemeinsam mit schutzgeerdeten Elektrowerkzeugen.** *Unveränderte Stecker und passende Steckdosen verringern das Risiko eines elektrischen Schlages.*

b) **Vermelden Sie Körperkontakt mit geerdeten Oberflächen wie von Rohren, Heizungen, Herden und Kühlschränken.** *Es besteht ein erhöhtes Risiko durch elektrischen Schlag, wenn Ihr Körper geerdet ist.*

c) **Halten Sie Elektrowerkzeuge von Regen oder Nässe fern.** *Das Eindringen von Wasser in ein Elektrowerkzeug erhöht das Risiko eines elektrischen Schlages.*

d) **Zweckentfremden Sie die Anschlussleitung nicht, um das Elektrowerkzeug zu tragen, aufzuhängen oder um den Stecker aus der Steckdose zu ziehen. Halten Sie die Anschlussleitung fern von Hitze, Öl, scharfen Kanten oder sich bewegenden Teilen.** *Beschädigte oder verwickelte Anschlussleitungen erhöhen das Risiko eines elektrischen Schlages.*

e) **Wenn Sie mit einem Elektrowerkzeug im Freien arbeiten, verwenden Sie nur Verlängerungsleitungen, die auch für den Außenbereich geeignet sind.** *Die Anwendung einer für den Außenbereich geeigneten Verlängerungsleitung verringert das Risiko eines elektrischen Schlages.*

f) **Wenn der Betrieb des Elektrowerkzeugs in feuchter Umgebung nicht vermeidbar ist, verwenden Sie einen Fehlerstromschutzschalter.** *Der Einsatz eines Fehlerstromschutzschalters verringert das Risiko eines elektrischen Schlages.*

3. Sicherheit von Personen

a) **Seien Sie aufmerksam, achten Sie darauf, was Sie tun, und gehen Sie mit Vernunft an die Arbeit mit einem Elektrowerkzeug. Benutzen Sie kein Elektrowerkzeug, wenn Sie müde sind oder unter dem Einfluss von Drogen, Alkohol oder Medikamenten stehen.** *Ein Moment der Unachtsamkeit beim Gebrauch des Elektrowerkzeugs kann zu ernsthaften Verletzungen führen.*

b) **Tragen Sie persönliche Schutzausrüstung und immer eine Schutzbrille.** *Das Tragen persönlicher Schutzausrüstung, wie Staubmaske, rutschfeste Sicherheitsschuhe, Schutzhelm oder Gehörschutz, je nach Alt und Einsatz des Elektrowerkzeugs. verringert das Risiko von Verletzungen.*

c) **Vermeiden Sie eine unbeabsichtigte Inbetriebnahme. Vergewissern Sie sich, dass das Elektrowerkzeug ausgeschaltet ist, bevor Sie es an die Stromversorgung und/ oder den Akku anschließen, es aufnehmen oder tragen.** *Wenn Sie beim Tragen des Elektrowerkzeugs den Finger am* Schalter *haben oder das Elektrowerkzeug eingeschaltet an die Stromversorgung anschließen, kann dies zu Unfällen führen.*

d) **Entfernen Sie Einstellwerkzeuge oder Schraubenschlüssel, bevor Sie das Elektrowerkzeug einschalten.** *Ein Werkzeug oder Schlüssel, der sich in einem drehenden Teil des Elektrowerkzeugs befindet kann zu Verletzungen führen.*

e) **Vermelden Sie eine abnormale Körperhaltung. Sorgen Sie für einen sicheren Stand und halten Sie jederzeit das Gleichgewicht.** *Dadurch können Sie das Elektrowerkzeug in unerwarteten Situationen besser kontrollieren.*

f) **Tragen Sie geeignete Kleidung. Tragen Sie keine weite Kleidung oder Schmuck. Halten Sie Haare und Kleidung fern von sich bewegenden Teilen.** *Lockere Kleidung, Schmuck oder lange Haare können von sich bewegenden Teilen erfasst werden.*

g) **Wenn Staubabsaug- und -auffangeinrichtungen montiert werden können, sind diese anzuschließen und richtig zu verwenden.** *Verwendung einer Staubabsaugung kann Gefährdungen durch Staub verringern.*

h) **Wiegen Sie sich nicht in falscher Sicherheit und setzen Sie sich nicht über die Sicherheitsregeln für Elektrowerkzeuge hinweg, auch wenn Sie nach vielfachem Gebrauch mit dem Elektrowerkzeug vertraut sind.** *Achtloses Handeln kann binnen Sekundenbruchteilen zu schweren Verletzungen führen.*

4. Verwendung und Behandlung des Elektrowerkzeuges

a) **Überlasten Sie das Elektrowerkzeug nicht. Verwenden Sie für Ihre Arbeit das dafür bestimmte Elektrowerkzeug.** *Mit dem passenden Elektrowerkzeug arbeiten Sie besser und sicherer im angegebenen Leistungsbereich.*

b) **Benutzen Sie kein Elektrowerkzeug, dessen Schalter defekt ist**. *Ein Elektrowerkzeug das sich nicht mehr ein- oder ausschalten lässt ist gefährlich und muss repariert werden.*

c) **Ziehen Sie den Stecker aus der Steckdose und/oder entfernen Sie einen abnehmbaren Akku, bevor Sie Geräteeinstellungen vornehmen, Einsatzwerkzeugteile wechseln oder das Elektrowerkzeug weglegen.** *Diese Vorsichtsmaßnahme vermindert den unbeabsichtigten Start des Elektrowerkzeugs.*

d) **Bewahren Sie unbenutzte Elektrowerkzeuge außerhalb der Reichweite von Kindern auf. Lassen Sie keine Personen das Elektrowerkzeug benutzen, die mit diesem nicht vertraut sind oder diese Anweisungen nicht gelesen haben.** *Elektrowerkzeuge sind gefährlich, wenn sie von unerfahrenen Personen benutzt werden.*

e) **Pflegen Sie Elektrowerkzeuge und Einsatzwerkzeug mit Sorgfalt. Kontrollieren Sie, ob bewegliche Teile einwandfrei funktionieren und nicht klemmen, ob Teile gebrochen oder so beschädigt sind, dass die Funktion des Elektrowerkzeugs beeinträchtigt ist. Lassen Sie beschädigte Teile vor dem Einsatz des Elektrowerkzeuges reparieren.** *Viele Unfälle haben ihre Ursache in schlecht gewarteten Elektrowerkzeugen.*

f) **Halten Sie Schneidwerkzeuge scharf und sauber.** *Sorgfältig gepflegte Schneidwerkzeuge mit scharfen Schneidkanten verklemmen sich weniger und sind leichter zu führen.*

g) **Verwenden Sie Elektrowerkzeug, Zubehör, Einsatzwerkzeuge usw. entsprechend diesen Anweisungen. Berücksichtigen Sie dabei die Arbeitsbedingungen und die auszuführende Tätigkeit.** *Der Gebrauch von Elektrowerkzeugen für andere als die vorgesehenen Anwendungen kann zu gefährlichen Situationen führen.*

h) **Halten Sie Griffe und Griffflächen trocken, sauber und frei von Öl und Fett.** *Rutschige Griffe und Griffflächen erlauben keine sichere Bedienung und Kontrolle des Elektrowerkzeugs in unvorhergesehenen Situationen.*

5. Verwendung und Behandlung des Akkuwerkzeuges

a) **Laden Sie die Akkus nur mit Ladegeräten auf, die vom Hersteller empfohlen werden.** *Durch ein Ladegerät das für eine bestimmte Art von Akkus geeignet ist besteht Brandgefahr, wenn es mit anderen Akkus verwendet wird.*

b) **Verwenden Sie nur die dafür vorgesehenen Akkus in den Elektrowerkzeugen.** *Der Gebrauch von anderen Akkus kann zu Verletzungen und Brandgefahr führen.*

c) **Halten Sie den nicht benutzten Akku fern von Büroklammern, Münzen, Schlüsseln, Nägeln, Schrauben oder anderen kleinen Metallgegenständen, die eine Überbrückung der Kontakte verursachen könnten.** *Ein Kurzschluss zwischen den Akkukontakten kann Verbrennungen oder Feuer zur Folge haben.*

d) **Bei falscher Anwendung kann Flüssigkeit aus dem Akku austreten. Vermeiden Sie den Kontakt damit. Bei zufälligem Kontakt mit Wasser abspülen. Wenn die Flüssigkeit in die Augen kommt, nehmen Sie zusätzlich ärztliche Hilfe in Anspruch**. *Austretende Akkuflüssigkeit kann zu Hautreizungen oder Verbrennungen führen.*

e) **Benutzen Sie keinen beschädigten oder veränderten Akku.** *Beschädigte oder veränderte Akkus können sich unvorhersehbar verhalten und zu Feuer; Explosion oder Verletzungsgefahr führen.*

f) **Setzen Sie einen Akku keinem Feuer oder zu hohen Temperaturen aus**. *Feuer oder Temperaturen über 130°C können eine Explosion hervorrufen.*

g) **Befolgen Sie alle Anweisungen zum Laden und laden Sie den Akku oder das Akkuwerkzeug niemals außerhalb des in der Betriebsanleitung angegebenen Temperaturbereichs.** *Falsches Laden oder Laden außerhalb des zugelassenen Temperaturbereichs kann den Akku zerstören und die Brandgefahr erhöhen.*

6. Service

a) **Lassen Sie Ihr Elektrowerkzeug nur von qualifiziertem Fachpersonal und nur mit Original-Ersatzteilen reparieren.** *Damit wird sichergestellt, dass die Sicherheit des Elektrowerkzeugs erhalten bleibt*

b) **Warten Sie niemals beschädigte Akkus**. *Sämtliche Wartung von Akkus sollte nur durch den Hersteller oder bevollmächtigte Kundendienststellen erfolgen.*

Sicherheitshinweise für Ladegeräte

a) Verbinden Sie ein zersprungenes oder in irgendeiner Weise beschädigtes Akku-Pack niemals mit dem Ladegerät. *Es besteht sonst Stromschlaggefahr.*

b) **Zweckentfremden Sie das Ladegerät nicht. Das Ladegerät dient nur zum Aufladen des in dieser Bedienungsanleitung beschriebenen Elektrowerkzeugs.** *Zweckentfremdeter Gebrauch kann zu Brand oder tödlichem Stromschlag führen.*

c) **WARNUNG! Laden Sie keine nicht-wiederaufladbaren Batterien auf.** *Verstoß gegen diesen Hinweis führt zu Gefährdungen.*

d) **Beschädigte Netzstecker oder Anschlussleitungen müssen vom Hersteller des Elektrowerkzeugs oder von seinem Kundendienst ersetzt werden um Gefährdungen zu vermeiden.**

e) **Das Batterieladegerät kann von Kindern ab 8 Jahren und darüber sowie von Personen mit verringerten physischen, sensorischen oder mentalen Fähigkeiten oder Mangel an Erfahrung und Wissen benutzt werden,** *wenn sie beaufsichtigt oder bezüglich des sicheren Gebrauchs des Ladegerätes unterwiesen wurden und die daraus resultierenden Gefahren verstehen. Kinder dürfen nicht mit dem Ladegerät spielen. Reinigung und Benutze/Wartung dürfen nicht von Kindern ohne Beaufsichtigung durchgeführt werden.*

f) **Setzen Sie das Elektrowerkzeug und das Ladegerät nicht dem Regen oder Nässe aus.** *Das Eindringen von Wasser kann einen elektrischen Schlag und Beschädigung des Gerätes verursachen.*

Ergänzende Sicherheitshinweise

a) **Planen Sie Ihre Arbeit so, dass Augen, Hände, Gesicht und Gehör geschützt sind. Tragen Sie eine zertifizierte Sicherheitsbrille sowie einen Gehörschutz.**

b) **Tragen Sie keinesfalls Handschuhe während der Verwendung des Schneideaufsatzes, da die Handschuhe vom laufenden Sägeblatt eingezogen werden und so zu schweren Handverletzungen führen können. Tragen Sie Handschuhe nur während des Sägeblattwechsels.**

c) **Vergewissern Sie sich, dass das Sägeblatt scharf, unbeschädigt und richtig montiert ist.**

d) **Drehen Sie das Sägeblatt mit der Hand und prüfen Sie, ob es freiläuft. Hat das Sägeblatt an irgendeiner Stelle Berührung mit dem Werkzeugaufsatz arretieren Sie den Sägekopf neu.**

e) **Die Flanschschraube des Schneideaufsatz muss mit dem äußeren abgesetzten Ring vollflächig auf dem Sägeblatt aufliegen.**

f) **Sichern Sie das Werkstück.** *Benutzen Sie Spannvorrichtungen oder einen Schraubstock, um das Werkstück festzuhalten. Es ist damit sicherer gehalten als mit der Hand.*

g) **Bringen Sie niemals Reinigungs- oder Gleitmittel auf ein sich noch drehendes Sägeblatt auf.**

h) **Verwenden Sie nur das beigelegte Sägeblatt.**

i) **Vermeiden Sie ungeschickte Handpositionen, bei denen durch plötzliches Abrutschen eine oder beide Hände in das Sägeblatt geraten können.**

j) **Verwenden Sie die Säge niemals zum Schneiden anderer als der vom Hersteller angegebenen Werkstoffe.**

k) **Entfernen Sie keine Schnittreste oder sonstige Werkstückteile aus dem Schnittbereich, solange die Maschine läuft.**

l) **Halten Sie das Elektrowerkzeug während des gesamten Schneidevorgangs immer an dem dafür vorgesehenen Griff fest.**

m) **Nutzen Sie den Schneideaufsatz niemals als Haltegriff und berühren Sie diesen nicht während des Betriebs.** *Der Schneideaufsatz hat keine Vorkehrung um das Sägeblatt vollkommen vor Berührungen während des Betriebs abzudecken.*

n) **Legen Sie das Werkstück immer auf eine flache Arbeitsfläche bevor Sie mit dem Schneidevorgang beginnen.**

o) **Arbeiten Sie nur innerhalb der maximalen Schneidgrenzen der unterschiedlichen Materialien.** *Die genauen Werte können Sie den technischen Daten entnehmen.*

p) **Drücken Sie das Elektrowerkzeug niemals zu stark nach unten oder zu schnell nach vorne.** *Es kann dadurch zu einer Blockade des Sägeblatts führen beziehungsweise einer Aufstauung des Schneidematerials im Aufsatzgehäuse.*

q) **Halten Sie zwingend einen angemessenen Abstand mit den Fingern zur Schnittlinie des Materials ein.**
r) **Halten Sie Dritte während des Schneidevorgangs sowohl vom Werkstück als auch der direkten Arbeitsumgebung fern.**

Reparatur

a) **Lassen Sie Ihr Elektrowerkzeug nur von einer qualifizierten Fachkraft reparieren, die ausschließlich Originalersatzteile verwendet.** *Dadurch garantieren Sie die permanente Sicherheit Ihres Elektrowerkzeugs.*

Verhalten im Notfall

Machen Sie sich anhand dieser Bedienungsanleitung mit der Benutzung dieses Produkts vertraut. Prägen Sie sich die Sicherheitshinweise ein und halten Sie sich unbedingt daran. Dies hilft, Risiken und Gefahren zu vermeiden.

a) **Seien Sie bei der Nutzung dieses Produkts immer aufmerksam, damit Sie Gefahren frühzeitig erkennen und handeln können.** Rasches Einschreiten kann schwere Verletzungen und Sachschäden vermeiden.
b) **Schalten Sie das Produkt bei Fehlfunktionen umgehend aus und trennen Sie es von der Stromversorgung.** Lassen Sie dieses von einer qualifizierten Fachkraft überprüfen und gegebenenfalls instand setzen, bevor Sie es wieder in Betrieb nehmen.

Bedienungsanleitung

Teilebeschreibung

1. Gummiabdeckung
2. Befestigungsfreigabetasten
3. Ladekontrollleuchte
4. Umschalter Rechts-/Linkslauf
5. Ein-/Aus-Schalter
6. Ladeanschluss
7. LED-Arbeitsleuchte
8. Magnetischer Bithalter
9. Sägeblatt
10. Schraube
11. Schneideaufsatz
12. Winkelaufsatz
13. Eckaufsatz
14. Drehmomentaufsatz
15. Batterieladegerät
16. Aufbewahrungsbox
17. Bithalter Verlängerung
18. 50 mm Bits (2x)
19. 25 mm Bits (26x)
20. Aufnahme

Vor der Inbetriebnahme

⚠ **WARNUNG!** Benutzen Sie den Akku-Schrauber 4in1 nicht in explosionsfähiger Atmosphäre. Benutzen Sie das Elektrowerkzeug mit Akku nur in Umgebungstemperaturen zwischen 10 und 40° C.

Akku-Schrauber 4in1 und Lieferumfang prüfen

- Nehmen Sie das Elektrowerkzeug und das Zubehör aus der Verpackung.
- Prüfen Sie, ob der Lieferumfang vollständig ist (siehe Kapitel "Lieferumfang und Teilebeschreibung").
- Kontrollieren Sie, ob das Elektrowerkzeug oder das Zubehör Schäden aufweisen
- Bei Schäden oder fehlenden Teilen benutzen Sie das Elektrowerkzeug nicht. Wenden Sie sich an eine Kaufland-Filiale oder unseren Kundenservice.

Akku laden

HINWES: Beim Laden sowie bei starker Beanspruchung des Elektrowerkzeugs erwärmt sich der Akku. Nach oder vor dem Aufladen immer das Elektrowerkzeug erst auf Raumtemperatur abkühlen lassen.

ACHTUNG! Benutzen Sie das Elektrowerkzeug keinesfalls während es mit dem Ladegerät verbunden ist.

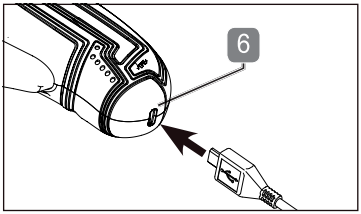

- Stecken Sie den Ladestecker des Batterieladegerätes (**15**) in den Ladeanschluss (**6**) des Elektrowerkzeugs.
- Stecken Sie den Netzstecker des Batterieladegerätes in eine geeignete Netzsteckdose.
- Nach ca. 60 Min. ist der Akku vollständig aufgeladen. Die Ladekontrollleuchte (**3**) indiziert dies durch ein dauerhaftes Leuchten bis inklusive der grünen LED.
- Trennen Sie das Batterieladegerät von der Netzsteckdose nachdem der Ladevorgang abgeschlossen ist.
- Zum Entfernen des Batterieladegerätes ziehen Sie den Ladestecker des Batterieladegerätes aus dem Ladeanschluss des Elektrowerkzeugs.

Verwenden Sie ausschließlich angeführte Ladegerättypen wie folgt:

Modell Ladegerät	Eingangsleistung	Ausgangsleistung
XZ0550-1750W	100-240V~(Wechselstrom) / 50/60 Hz / 0,3 A	5,5V (Gleichstrom) / 1750mA

Umgebungstemperatur zum Laden: 10°C - 40°C.

Akku Ladezustand kontrollieren

Zur Kontrolle des Ladezustandes leuchtet beim Drücken des Ein-/Ausschalters die Ladekontrollleuchte (**3**) auf.
Der Ladezustand wird wie folgt angezeigt:

- alle 3 LEDs leuchten: Akku ist geladen
- 2 LEDs leuchten: Akku ist teilweise geladen
- 1 LED leuchtet: Akku muss aufgeladen werden

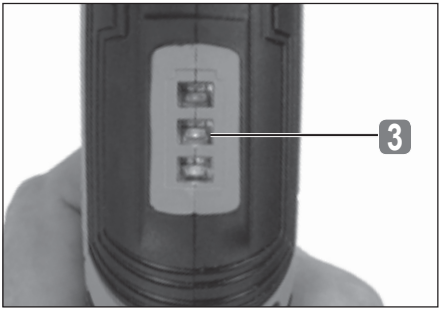

Aufsätze montieren

Dem Akku-Schrauber 4in1 sind vier Aufsätze für unterschiedliche Anwendungsfälle beigelegt:

- **Schneideaufsatz (11)** - zum Schneiden weicher Materialien wie Karton, Textilien oder Leder.
- **Winkelaufsatz (12)** - zum Schrauben im 90°-Winkel.
- **Eckaufsatz (13)** - zum Verschrauben an kantennahen Stellen.
- **Drehmomentaufsatz (14)** - zum Einstellen von 9 Drehmomentstufen zum Einschrauben in verschiedene Werkstücke.

- Entfernen Sie die Gummiabdeckung (**1**) vom Akku-Schrauber, indem Sie gleichzeitig auf den beiden Seiten die Befestigungsfreigabetasten (**2**) drücken.

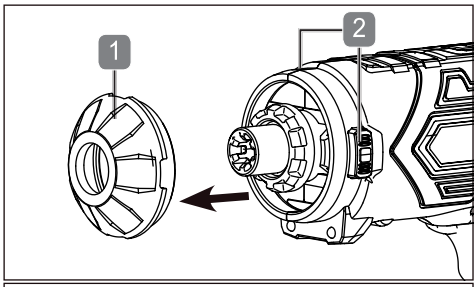

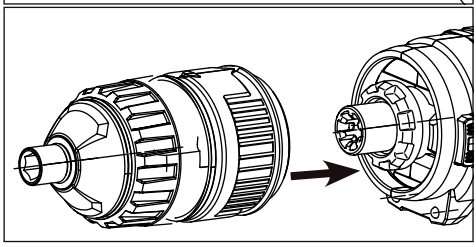

- Montieren Sie den gewünschten Aufsatz, indem Sie ihn auf den Hauptkörper des Akku-Schraubers drücken, bis er hörbar einrastet.
- Zum Entfernen eines Aufsatzes drücken Sie gleichzeitig auf beiden Seiten die Befestigungsfreigabetasten (**2**) und ziehen Sie den Aufsatz vom Hauptkörper nach vorne ab.
- Setzen Sie gegebenenfalls einen anderen Aufsatz oder die Gummiabdeckung auf den Hauptkörper.

Bit oder Bithalter einsetzen

Der Akku-Schrauber ist mit einem integrierten, magnetischen Bithalter (**8**) ausgestattet.

- Wählen Sie einen passenden Bit (**18/19**) und setzen Sie diesen in den magnetischen Bithalter ein.

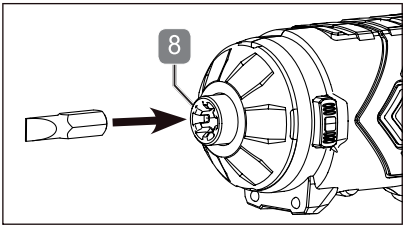

Setzen Sie bei Bedarf zusätzlich die Bithalter Verlängerung (**17**) auf den magnetischen Bithalter beziehungsweise die Bitaufnahme des montierten Aufsatzes (**12**, **13** oder **14**), bevor Sie den Bit einsetzen.

Lassen Sie den Bit ein paar Mal leer drehen und kontrollieren Sie auf Sicht ob sich das eingesetzte Werkzeug gerade dreht.

Bedienung

Ein- und Ausschalten

HINWEIS: Der Akku-Schrauber ist gesperrt wenn sich der Umschalter für den Rechts-/ Linkslauf (**4**) in der Mittelstellung befindet. Drücken Sie diesen vor dem Einschalten in die gewünschte Position in der sich der Akku-Schrauber drehen soll (siehe Kapitel „**Umschalten Rechts-/Linkslauf**")

Einschalten:

- Ein-/Aus-Schalter (**5**) drücken.

Ausschalten:

- Ein-/Aus-Schalter loslassen.

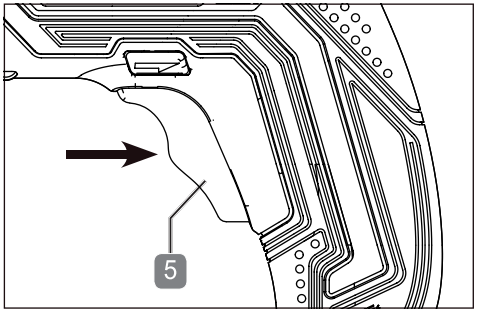

LED-Arbeitsleuchte

Der Akku-Schrauber ist mit einer LED-Arbeitsleuchte (**7**) ausgestattet, die das Arbeiten in unzugänglichen, dunklen Stellen vereinfacht.

- Die LED-Arbeitsleuchte leuchtet sofort nach Drücken des Ein-/ Ausschalters (**5**) auf und erlischt sobald Sie den Schalter wieder los lassen.

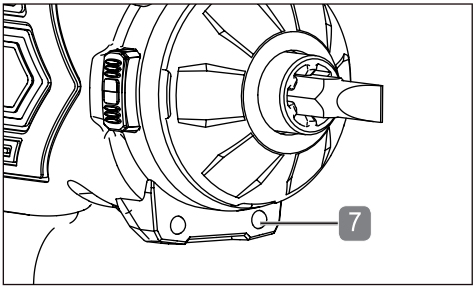

Umschalten Rechts-/Linkslauf

HINWEIS! Führen Sie Drehrichtungswechsel nur bei Stillstand des Akku-Schraubers durch. Durch sichere Wechselvorgänge vermeiden Sie Getriebeschäden.

- Die Drehrichtung durch Drücken des Umschalters (**4**) vorwählen. Durch die Schaltsperre ist der Umschalter nur bei nicht gedrücktem Ein-/Aus-Schalter schaltbar.
- Drücken Sie den Umschalter in die Mittelstellung um den Ein-/Aus-Schalter zu sperren.

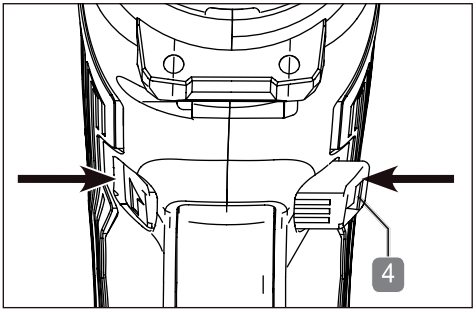

Schrauben

HINWEIS: Verwenden Sie für jeden Arbeitsvorgang den richtigen Aufsatz sowie Bit (siehe Kapitel "Aufsätze montieren") Führen Sie Wechsel der Aufsätze nur bei Stillstand des Akku-Schraubers durch.

- Wählen und montieren Sie gegebenenfalls einen passenden Werkzeugaufsatz (**12**, **13** oder **14**)
- Setzen Sie einen Bit in den magnetischen Bithalter ein (siehe Kapitel "Bit oder Bithalter einsetzen")
- Setzen Sie die Schraube auf das Schraubstück auf.
- Üben Sie beim Schrauben leichten vorwärts gerichteten Druck aus.
- Lassen Sie den Ein-/Aus-Schalter sofort los, sobald die Schraube festgezogen ist.

Zum flächenbündigen Schrauben kann das erforderliche Drehmoment unter Verwendung des Drehmomentaufsatzes (**14**) am Drehmomenteinstellring voreingestellt werden.

- Drehen Sie hierfür den Drehmomenteinstellring bis die gewünschte Drehmomentstufe in einer Linie mit der Einstellmarkierung ist.

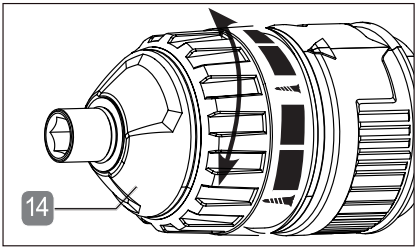

Je größer und dicker die abgebildete Markierung auf dem Drehmomenteinstellring ist, desto höher ist das Drehmoment.

höchster Drehmoment — niedrigster Drehmoment

Schneiden

WARNUNG! Benutzen Sie den Schneideaufsatz (11) immer in der markierten Drehrichtung (A) am Sägeblattaufsatz. Korrigieren Sie dies gegebenenfalls durch Drücken des Umschalters (4). Kontrollieren Sie vor jedem Schneidvorgang ob der Schneideaufsatz für das gewünschte Material geeignet ist.
Kontrollieren Sie vor jedem Schneidvorgang den Schneideaufsatz und das Sägeblatt auf mögliche Beschädigungen.

Sie erreichen einen sauberen Schnitt wenn Sie lange Werkstücke sowie sehr weiche und/oder dünne Materialien vor dem schneiden fixieren und gegen Abrutschen absichern.

- Montieren Sie den passenden Schneideaufsatz (**11**) auf den Akku-Schrauber.
- Stellen Sie sicher, dass sich das Sägeblatt in die markierte Drehrichtung bewegt.
- Lassen Sie das Sägeblatt (**9**) anlaufen durch leichten Druck auf den Ein-/Aus-Schalter (**5**).
- Setzen Sie das laufende Sägeblatt auf das Werkstück auf und schneiden Sie in leichter Vorwärtsbewegung.
- Lassen Sie den Ein-/Aus-Schalter los, sobald die das Schneideergebnis erreicht ist.

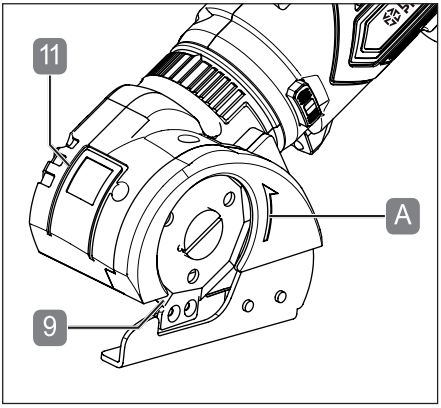

Schneideblatt auswechseln

HINWEIS: Bevor Sie Arbeiten am Gerät verrichten, vergewissern Sie sich, dass sich der Umschalter (4) in der Mitte befindet. Dies verhindert das ungewollte Einschalten.

- Schließen Sie zunächst den Schneideaufsatz (11) an das Elektrowerkzeug an. Somit wird die Motorspindel blockiert und die Schraube (10) lässt sich lösen.
- Drehen Sie die Schraube heraus.
- Entnehmen Sie das Sägeblatt (9), indem Sie es nach unten ziehen.
- Schieben Sie ein neues Sägeblatt (9) (nicht im Lieferumfang enthalten) von unten mit der abgeschliffenen Kante nach außen ein.
- Drehen Sie das Sägeblatt (9), bis dieses auf der Aufnahme (20) einrastet.
- Ziehen Sie die Schraube (10) an.
- Der Aufsatz kann nun wieder verwendet werden.

ACHTUNG! An der Schutzhaube des Schneideaufsatzes befindet sich ein Pfeil ( ). Dieser zeigt Ihnen die empfohlene Laufrichtung des Sägeblatts an.

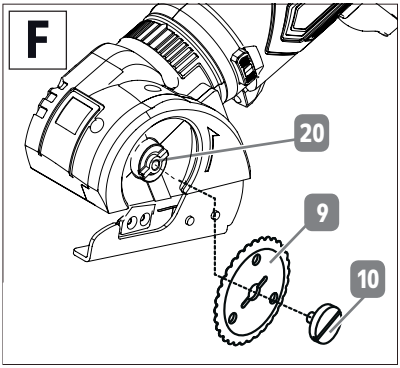

Wartung, Reinigung, Lagerung und Transport

WARNUNG! VERLETZUNGSGEFAHR! Ziehen Sie immer den Netzstecker des Batterieladegerätes aus der Steckdose und entfernen Sie jegliche Werkzeugaufsätze des Akku-Schraubers vor jeglicher Einstellung, Instandhaltung oder Instandsetzung. Drücken Sie den Umschalter (4) in Mittelstellung, um den Ein-/Aus-Schalter zu sperren.

Wartung

Das Elektrowerkzeug und die Werkzeugaufsätze sind weitgehend wartungsfrei.
Verwenden Sie nur Ersatzteile / Zubehör vom Hersteller bzw. von ermächtigen Fachwerkstätten.
Reparaturen dürfen nur von Sachkundigen oder einer autorisierten Fachwerkstatt durchgeführt werden. Sachkundige sind Personen mit entsprechender Fachausbildung und Erfahrung, die Anforderungen an die Konstruktion und Gestaltung des Artikels kennen und sich auf die Sicherheitsbestimmungen verstehen.
Halten Sie Ihre Einsatzwerkzeuge immer scharf. Schärfen Sie diese immer mit einem geeigneten Werkzeug nach Empfehlung des Einsatzwerkzeugherstellers.

Reinigung

WARNUNG! Achten Sie darauf, dass keine Flüssigkeiten in das Innere des Akku-Schraubers und der Werkzeugaufsätze gelangen.

- Reinigen Sie das Elektrowerkzeug und die Werkzeugaufsätze mit einem feuchten Tuch. Verwenden Sie auf keinen Fall scharfe und/oder kratzende Reinigungs- oder Lösungsmittel. Lassen Sie alle Teile danach vollständig trocknen.
- Die Kontaktstellen am Ladegerät müssen sauber gehalten werden. Trennen Sie das Ladegerät vor jeglichen Reinigungsarbeiten durch Ziehen des Netzsteckers von der Stromversorgung.
- Reinigen Sie das Gehäuse des Elektrowerkzeugs sowie die Werkzeugaufsätze regelmäßig mit einem weichen Tuch.

Lagerung

- Entfernen Sie das Einsatzwerkzeug vor jeder Lagerung (siehe Kapitel "Aufsätze monieren" bzw. "Bit- oder Bithalter einsetzen")
- Reinigen Sie das Elektrowerkzeug und die Werkzeugaufsätze vor der Lagerung.
- Bei Nichtgebrauch lagern Sie das Elektrowerkzeug an einem sicheren, kühlen, trockenen und gut belüfteten Ort, außerhalb der Reichweite von Kindern.
- Lagern Sie das Elektrowerkzeug samt Akku bei einer Umgebungstemperatur von 10°C - 40°C.

Transport

- Entfernen Sie das Einsatzwerkzeug vor jedem Transport (siehe Kapitel "Aufsätze monieren" bzw. "Bit- oder Bithalter einsetzen").
- Transportieren Sie das Elektrowerkzeug und die Werkzeugaufsätze vor Stößen und Vibrationen geschützt und in der Originalverpackung.

Fehlerbehebung

Problem	Mögliche Ursache	Behebung
Akku-Schrauber läuft nicht.	Akku ist leer.	Laden Sie den Akku auf.
	Drehrichtungsschalter ist in Mittelstellung.	Drücken Sie den Umschalter Rechts-/Linkslauf (4) vollständig in die gewünschte Richtung.
Akku wird nicht geladen.	Ladegerät defekt.	Tauschen Sie das Ladegerät.

Technische Daten

Akku-Schrauber 4in1	
Modell:	1260419
Nennspannung:	4V ⎓ (Gleichstrom)
Akkukapazität:	1500 mAh
Leerlaufdrehzahl:	200 min^{-1}
Werkzeugaufnahme:	¼" (6,35 mm) Sechskant
Sägeblatt:	Ø 44 mm
Sägeleistung:	Kartonagen: bis 3,4 mm Textilien: bis 6 mm Leder: bis 2 mm
Ladegerät	
Modell:	XZ0550-1750W
Netzspannung:	100-240V~ (Wechselstrom) 50/60 Hz I 0,3 A
Ausgangsspannung:	5,5 V⎓(Gleichstrom) / 1750 mA
Ladedauer:	ca. 60 Minuten

Informationen zu Geräusch- und Schwingungsemission

⚠ **WARNUNG! Gefahr für die Gesundheit!** Arbeiten ohne Gehörschutz und geeignete Schutzkleidung stellt eine Gefahr für die Gesundheit dar.

- Gehörschutz und geeignete Schutzkleidung bei der Arbeit mit dem Gerät tragen.
- Gemessen nach EN 62841-1 und EN 62841-2-2. Der Lärm am Arbeitsplatz kann 85 dB (A) übersteigen; Schutzmaßnahmen sind in diesem Fall notwendig (geeigneten Gehörschutz tragen).

Schalldruckpegel L_{PA}:	66,2 dB(A)
Schallleistungspegel L_{WA}:	77,2 dB(A)
Unsicherheit K:	3 dB(A)

Die oben genannten Werte sind Geräuschemissionswerte und stellen daher nicht zwangsläufig sichere Werte für den Arbeitsplatz dar.
Die Korrelation zwischen Emissions- und Immissionspegel ist nicht zuverlässig genug, um eine sichere Aussage zu machen, ob zusätzliche Vorsichtsmaßnahmen notwendig sind oder nicht.
Zu den Faktoren, die den jeweiligen Immissionspegel am Arbeitsplatz beeinträchtigen könnten, gehören u.a. die Besonderheiten des Arbeitsbereiches, die Dauer der Exposition, auf andere Geräuschquellen, usw.

Beachten Sie ebenso die nationalen Vorschriften in Bezug auf die jeweils zulässigen Geräuschpegel am Arbeitsplatz. Die oben genannten Informationen geben dem Benutzer jedoch die Möglichkeit, die bestehenden Gefahren und Risiken besser einzuschätzen.

Schwingungsemissionswert a_h:	0,8 m/s²
Unsicherheit K:	1,5 m/s²

WARNUNG!

- Die angegebenen Schwingungsgesamtwerte und die angegebenen Geräuschemissionswerte sind nach einem genormten Prüfverfahren gemessen worden und können zum Vergleich eines Elektrowerkzeugs mit einem anderen verwendet werden.
- Die angegebenen Schwingungsgesamtwerte und die angegebenen Geräuschemissionswerte können auch zu einer vorläufigen Einschätzung der Belastung verwendet werden.
- Die Schwingungs- und Geräuschemissionen können während der tatsächlichen Benutzung des Elektrowerkzeugs von den Angabewerten abweichen, abhängig von der Art und Weise, in der das Elektrowerkzeug verwendet wird, insbesondere, welche Art von Werkstück bearbeitet wird, z.B.:
  - Ist das Elektrowerkzeug in einem guten Zustand und wurde sie einwandfrei gewartet;
  - Wie und für das Material des Elektrowerkzeugs und des Zubehörs verwendet wird;
  - Verwendung der richtigen Zubehörteile und ob sie in gutem Zustand sind. Ein fester Griff des Elektrowerkzeuges vom Bediener;
  - Wird das Elektrowerkzeug richtig benutzt, so wie in dieser Bedienungsanleitung beschrieben.
- Versuchen Sie, die Belastung durch Vibrationen und Geräusche gering wie möglich zu halten. Beispielhafte Maßnahmen zur Verringerung der Belastung sind das Tragen von Handschuhen beim Gebrauch des Werkzeugs und die Begrenzung der Arbeitszeit. Dabei sind alle Anteile des Betriebszyklus zu berücksichtigen (beispielsweise Zeiten, in denen das Elektrowerkzeug abgeschaltet ist, und solche, in denen es zwar eingeschaltet ist, aber ohne Belastung läuft).
- Wenn das Elektrowerkzeug nicht ordnungsgemäß verwendet wird, kann dies vibrationsbedingte Beschwerden verursachen.

⚠ **WARNUNG! Sicherheitsmaßnahmen sind zum Schutz des Bedieners festzulegen, die auf einer Abschätzung der Schwingungsbelastung während der tatsächlichen Benutzungsbedingungen beruhen (hierbei sind alle Anteile des Betriebszyklus zu berücksichtigen, beispielsweise Zeiten, in denen das Elektrowerkzeug abgeschaltet ist, und solche, in denen es zwar eingeschaltet ist, aber ohne Belastung läuft).**

Je nach Art der Anwendung bzw. der Benutzungsbedingungen sind zum Schutz des Anwenders folgende Sicherheitsmaßnahmen zu treffen:

- Versuchen Sie die Vibration so gut wie möglich zu vermeiden.
- Verwenden Sie nur einwandfreies Zubehör.
- Verwenden Sie vibrationsgedämpfte Handschuhe, wenn Sie das Produkt benutzen.
- Pflegen und warten Sie das Produkt entsprechend dieser Anleitung.
- Vermeiden Sie, das Produkt bei einer Temperatur unter 10°C und über 40°C zu verwenden.
- Planen Sie ihre Arbeitsschritte so, dass Sie stark vibrierende Geräte nicht über mehrere Tage benutzen müssen.

Entsorgung

Verpackung entsorgen

Die Produktverpackung besteht aus recyclingfähigen Materialien. Entsorgen Sie die Verpackungsmaterialien entsprechend ihrer Kennzeichnung bei den öffentlichen Sammelstellen bzw. gemäß den landesspezifischen Vorgaben.

Entsorgungshinweise zu elektrischen Artikeln

Entsorgen Sie Elektrogeräte nicht über den Hausmüll. Gemäß europäischer Richtlinie 2012/19/EU über Elektro-und Elektronik-Altgeräte und Umsetzung in nationales Recht müssen verbrauchte Elektrogeräte getrennt gesammelt und einer umweltgerechten Wiederverwertung zugeführt werden.

Recycling-Alternative zur Rücksendeaufforderung: Der Eigentümer des Elektrogerätes ist alternativ anstelle Rücksendung zur Mitwirkung bei der sachgerechten Verwertung im Falle der Eigentumsaufgabe verpflichtet. Das Altgerät kann hierfür auch einer Rücknahmestelle überlassen werden, die eine Beseitigung im Sinne des nationalen Kreislaufwirtschafts und Abfallgesetzes durchführt. Nicht betroffen sind den Altgeräten beigefügte Zubehörteile und Hilfsmittel ohne Elektrobestandteile.

Akku entsorgen
Li-Ion

Als Verbraucher sind Sie gesetzlich verpflichtet, alle Batterien und Akkus, egal ob sie Schadstoffe enthalten oder nicht, bei einer
Sammelstelle in Ihrer Gemeinde/ Ihrem Stadtteil oder im Handel abzugeben, damit sie einer umweltschonenden Entsorgung zugeführt werden können. Der Akku ist fest im Akku-Schrauber verbaut, daher kann der Akku nur durch Fachpersonal entsorgt werden. Geben Sie diesen daher vollständig (mit Akku) und nur in entladenem Zustand an Ihrer Sammelstelle ab!

Weitere Entsorgungshinweise

Geben Sie das Elektroaltgerät so zurück, dass seine spätere Wiederverwendung oder Verwertung nicht beeinträchtigt wird. Elektroaltgeräte können Schadstoffe enthalten. Bei falschem Umgang oder Beschädigung des Gerätes können diese bei der späteren Verwertung des Gerätes zu Gesundheitsschäden oder Gewässer-und Bodenverunreinigungen führen.

EG-Konformitätserklärung

Angaben und Normen finden Sie auf der beigelegten EG-Konformitätserklärung

Obsah

Před prvním použitím 21
Rozsah dodávky a seznam dílů 21
Vysvětlení symbolů 21
Stanovený účel 22
Zbytkové nebezpečí 22
Bezpečnost 22
Návod k použití 27
Údržba, čistění, uložení a přeprava 31
Řešení problémů 32
Technické údaje 32
Likvidace 34
ES prohlášení o shodě 34

Před prvním použitím

Před používáním výrobku se seznamte se všemi pokyny k použití a bezpečnostními pokyny. Výrobek používejte jen v souladu s popisem a stanoveným účelem. Uschovejte tento návod k použití pro pozdější použití. Budete-li předávat tento výrobek další osobě, předejte jí i všechny podklady.

DŮLEŽITÉ, NÁVOD SI USCHOVEJTE PRO POZDĚJŠÍ POUŽITÍ A PEČLIVĚ SI JEJ PŘEČTĚTE!

Rozsah dodávky a seznam dílů

- 1 aku šroubovák
- 1 momentový nástavec (9)
- 1 rohový nástavec
- 1 úhlový nástavec
- 1 řezací nástavec
- 26 bitů (25 mm)
- 2 bity (50 mm)
- 1 magnetický držák bitů
- 1 nabíječka baterií
- 1 úložný box
- 1 návod k použití

Zkontrolujte výrobek na úplnost dílů, jakož i na škody vzniklé přepravou. Výrobek nepoužívejte, pokud je poškozený! V případě poškození se obraťte na svou prodejnu Kaufland.

Vysvětlení symbolů

V tomto návodu k použití, na výrobku a na obalu jsou použity následující označení a symboly.

Důležité! Před prvním použitím si přečtěte návod k použití!

Výstraha! Toto označení označuje nebezpečí se středním stupněm, které může v případě, že se mu nezamezí, vést k smrti nebo těžkým zraněním.

Pozor! Toto označení varuje před možnými věcnými škodami.

Tímto symbolem označené výrobky splňují všechny příslušné evropské předpisy.

Tento symbol Vám poskytuje užitečné dodatečné informace ohledně montáže nebo provozu.

Používejte nabíječku jen v interiéru.

Spínací zdroj

Mikro USB

Transformátor odolný proti zkratu

Tímto symbolem označené výrobky odpovídají třídě ochrany II (dvojitá izolace).

Použitá elektrická a elektronická zařízení nevyhazujte do domovního odpadu!

Stanovený účel

Tento akumulátorový šroubovák 4 v 1, dále jako elektrické nářadí, je vhodný výhradně pro soukromé hobby účely a domácí kutění:

- k šroubování do dřeva, plastu a kovu,
- k řezání lepenky, textilu, kůže a jiných flexibilních materiálů.

  Jakékoliv další použití je výslovně vyloučeno a bude považováno za použití v rozporu se stanoveným účelem.

  Možné případy nesprávného použití nebo použití v rozporu se stanoveným účelem:
- použití nevhodného příslušenství,
- montáž a výměna neoriginálních náhradních dílů,
- nesprávné zacházení nebo nesprávné použití.
- nedodržení návodu k použití,
- opravy třetími osobami, neautorizovanými servisy,
- výpadky elektrického zařízení při nedodržování elektrických předpisů a ustanovení,
- použití a údržba elektrického nářadí osobami, které s ním nejsou obeznámeny a/nebo nerozumějí s tím spojenému nebezpečí,
- komerční, řemeslné nebo průmyslové použití elektrického nářadí.

Jakékoliv jiné použití nebo pozměnění výrobku bude považováno za použití v rozporu se stanoveným účelem a představuje značné nebezpečí zranění. Za škody, ztráty nebo zranění vzniklé v důsledku nevhodného použití nenese výrobce žádnou odpovědnost. Výrobek není určen pro komerční použití.

Příslušenství používejte podle těchto pokynů. Nedodržení pokynů uvedených v tomto návodu může vést k těžkým zraněním a ztrátě záruky. Dodržujte platné místní a národní předpisy pro použití tohoto elektrického nářadí. Elektrické nářadí nikdy neupravujte. Jakákoliv úprava tohoto elektrického nářadí může být nebezpečná a je zakázána.

Zbytkové nebezpečí

I přes správné použití nelze zela vyloučit zjevná zbytková nebezpečí. Podmíněna typem elektrického nářadí se mohou vyskytnout následující nebezpečí:

- Poškození zdraví v důsledku působení vibrací, pokud se výrobek používá delší dobu, nebo se nevede a neudržuje správným způsobem.
- Zranění a věcné škody, které vznikly odletujícími kousky nebo prasklými nástavci nářadí.
- Zranění při přímém kontaktu s otáčejícími se nástavci, jakož i otáčejícím se pilovým kotoučem.
- Poškození zdraví, které vzniká při práci s toxickými nebo zdraví škodlivými materiály (např. azbest).

Bezpečnost

Před prvním použitím výrobku si důkladně přečtěte následující bezpečnostní pokyny. Pro bezpečné použití dbejte na všechny následující bezpečnostní pokyny.

Všeobecné bezpečnostní pokyny

⚠ **VÝSTRAHA! Přečtěte si všechny bezpečnostní pokyny, pokyny, ilustrace a technické údaje k tomuto elektrickému nářadí.**
Nedodržování následujících pokynů může vést k úrazu elektrickým proudem, požáru a/nebo k těžkým zraněním.

Bezpečnostní pokyny a informace uschovejte pro budoucí použití.
Označení „elektrické nářadí" použité v bezpečnostních pokynech se vztahuje jak na síťové elektrické nářadí (s přívodním kabelem), tak na akumulátorové elektrické nářadí (bez přívodního kabelu).

1. Bezpečnost v pracovním prostoru

a) **Udržujte pracovní prostor v čistotě a dobře osvětlený.** Nepořádek nebo neosvětlený pracovní prostor mohou vést k nehodám.
b) **S elektrickým nářadím nepracujte v prostorách ohrožených výbuchem, v nichž jsou skladovány hořlavé kapaliny, plyny nebo prachy.** Při činnosti elektrického nářadí vznikají jiskry, které mohou zapálit prach nebo páry.
c) **Při používání elektrického nářadí zabraňte přístupu dětí a dalších osob.** Při vyrušení můžete ztratit kontrolu nad nářadím.

2. Elektrická bezpečnost

a) **Zástrčka elektrického nářadí musí odpovídat síťové zásuvce. Zástrčka se nesmí nijak upravovat. Pro elektrické nářadí chráněné zemněním nepoužívejte rozdvojky ani prodlužovací kabely**. Neupravované zástrčky a vhodné zásuvky zmenšují riziko úrazu elektrickým proudem.
b) **Vyhněte se tělesnému kontaktu s uzemněnými předměty, jako jsou trubky, tělesa topení, sporáky a chladničky.** Pokud je Vaše tělo uzemněno, vzrůstá nebezpečí úrazu elektrickým proudem.
c) **Elektrické nářadí chraňte před deštěm a vlhkem.** Vniknutí vody do elektrického nářadí zvyšuje riziko úrazu elektrickým proudem.
d) **Přívodní kabel nepoužívejte k nošení elektrického nářadí, jeho zavěšování, ani k vytahování zástrčky ze zásuvky. Chraňte kabel před horkem, oleji, ostrými hranami a pohyblivými částmi.** Poškozené nebo zapletené přívodní kabely zvyšují nebezpečí úrazu elektrickým proudem.
e) **Při použití elektrického nářadí ve venkovním prostoru použijte prodlužovací kabel vhodný pro venkovní použití.** Použití přívodního kabelu vhodného pro venkovní použití snižuje nebezpečí úrazu elektrickým proudem.
f) **Je-li nutno elektrické nářadí použít ve vlhkém prostředí, používejte proudový chránič.** Použití proudového chrániče snižuje nebezpečí úrazu elektrickým proudem.

3. Bezpečnost osob

a) **Buďte pozorní, dávejte pozor na to, co děláte, a když používáte elektrické nářadí, přistupujte k práci s rozmyslem. S elektrickým nářadím nepracujte, pokud jste unaveni nebo pod vlivem drog, alkoholu nebo léků.** Krátký okamžik nepozornosti při práci s elektrickým nářadím může vést k vážným zraněním.
b) **Používejte osobní ochranné prostředky a vždy ochranné brýle.** Užívání osobních ochranných pomůcek jako respirátorů, obuvi s protiskluzovou podrážkou, ochranných přileb nebo chráničů sluchu vhodných pro druh a aplikaci elektrického nářadí, snižuje riziko poškození zdraví.

c) **Zabraňte neúmyslnému spuštění nářadí. Předtím, než elektrické nářadí zapojíte do sítě a/nebo připojíte jeho akumulátor, než jej uchopíte nebo budete přenášet, se ujistěte, zda je vypnuto.** Přenášení elektrického nářadí s prstem na vypínači nebo zasouvání zástrčky při vypínači v zapnuté poloze může vést k nehodám.

d) **Před zapnutím elektrického nářadí odstraňte všechny nastavovací nástroje nebo klíče.** Nastavovací nástroj nebo klíč v otáčející se části nářadí může způsobit zranění.

e) **Vyhýbejte se nesprávnému držení těla. Vždy udržujte správný postoj a rovnováhu.** Tak budete moci nářadí lépe kontrolovat i v neočekávaných situacích.

f) **Noste vhodný oděv. Nenoste volný oděv ani šperky. Dbejte na to, aby se vaše vlasy, oblečení ani rukavice nedostaly do blízkosti pohyblivých částí.** Volný oděv, šperky nebo dlouhé vlasy mohou být zachyceny pohyblivými částmi nářadí.

g) **Pokud je možné připojit zařízení na odsávání a zachytávání prachu, zajistěte, aby tato byla připojena a správně používána.** Použití zařízení na odsávání prachu může snížit nebezpečí spojeno s prachem.

h) **Neuspokojujte se s falešným pocitem bezpečí a neignorujte bezpečnostní pravidla pro elektrické nářadí, i když jste po mnohonásobném používání již obeznámeni s elektrickým nářadím.** Neopatrné zacházení může vést i ve zlomku vteřiny k těžkým zraněním.

4. Používání elektrického nářadí a zacházení s ním

a) **Elektrické nářadí nepřetěžujte. Pro svou práci používejte vždy vhodný typ elektrického nářadí.** *S elektrickým nářadím vhodným pro dané použití budete pracovat lépe a bezpečněji.*

b) **Nepoužívejte elektrické nářadí, které má poškozený vypínač.** *Elektrické nářadí, které nelze vypnout nebo zapnout, je nebezpečné a musí se nechat opravit.*

c) **Před nastavováním elektrického nářadí, výměnou nástrojů nebo odkládáním elektrického nářadí vytáhněte zástrčku ze zásuvky a/nebo vyjměte vyjímatelný akumulátor.** *Toto bezpečnostní opatření zabrání neúmyslnému spuštění elektrického nářadí.*

d) **Nepoužívané elektrické nářadí uchovávejte mimo dosah dětí. S elektrickým nářadím nenechte pracovat osoby, které s ním nejsou obeznámeny nebo nečetly tento návod.** *Elektrické nářadí je nebezpečné, používají-li jej nezkušené osoby.*

e) **O elektrické nářadí a nástroje adekvátně pečujte. Kontrolujte, zda pohyblivé části nářadí fungují bezchybně a nezadírají se, zda jednotlivé části nejsou rozbité nebo poškozené tak, že by zhoršovaly funkci elektrického nářadí. Před použitím elektrického nářadí nechte poškozené části opravit.** *K mnoha nehodám dochází v důsledku špatné údržby elektrického nářadí.*

f) **Řezné nástroje udržujte ostré a čisté.** *Pečlivě udržované řezné nástroje s ostrými břity se méně zasekávají a snáze se vedou.*

g) **Elektrické nářadí, příslušenství, nástroje apod. používejte podle těchto pokynů. Přihlížejte přitom k pracovním podmínkám a vykonávané činnosti.** *Používání elektrického nářadí pro jiné, než stanovené účely, může vést k nebezpečným situacím.*

h) **Držadla a úchopné plochy udržujte suché, čisté a bez oleje a tuku.** *Kluzká držadla a úchopné plochy neumožňují bezpečné ovládání a kontrolu elektrického nářadí v neočekávaných situacích.*

5. Používání akumulátorového nářadí a zacházení s ním

a) **Akumulátory nabíjejte pouze v nabíječkách doporučených výrobcem.** *U nabíječky určené pouze pro určitý typ akumulátorů hrozí při použití s jinými akumulátory nebezpečí požáru.*

b) **V elektrickém nářadí používejte pouze určené akumulátory.** *Použití jiných akumulátorů může způsobit zranění a vést k nebezpečí požáru.*

c) **Nepoužívaný akumulátor uchovávejte mimo dosah kancelářských sponek, mincí, klíčů, hřebíků, šroubů nebo jiných kovových předmětů, které by mohly způsobit zkratování kontaktů.** *Zkrat mezi kontakty akumulátoru může způsobit popáleniny nebo vést k požáru.*

d) **Při nesprávném používání může z akumulátoru unikat elektrolyt. Vyhýbejte se kontaktu s ním. Při náhodném potřísnění opláchněte postižená místa vodou. V případě zasažení očí elektrolytem vyhledejte i lékařskou pomoc.** *Unikající elektrolyt z akumulátorů může způsobit podráždění pokožky nebo popáleniny.*

e) **Nepoužívejte poškozený nebo upravený akumulátor.** *Poškozené nebo upravené akumulátory se mohou chovat nepředvídatelně a vést k nebezpečí požáru, výbuchu nebo zranění.*

f) **Nevystavujte akumulátor ohni ani vysokým teplotám.** *Oheň nebo teploty nad 130 °mohou vést k výbuchu.*

g) **Postupujte podle pokynů pro nabíjení a nenabíjejte akumulátor nebo aku nářadí nikdy mimo teplotního rozsahu uvedeném v návodu k použití.** *Nesprávné nabíjení nebo nabíjení mimo dovoleného teplotního rozsahu může vést k zničení akumulátoru a zvýšit nebezpečí požáru.*

6. Opravy

a) Elektrické nářadí nechávejte opravovat kvalifikovanými odborníky a jen za použití originálních náhradních dílů. *To zaručí bezpečnost elektrického nářadí.*

b) Neprovádějte nikdy údržbu poškozených akumulátorů. *Jakoukoliv údržbu poškozených akumulátorů by měl provádět jen výrobce nebo jím pověřený servis.*

Bezpečnostní pokyny pro nabíječky

a) Prasklý nebo jinak poškozený akumulátor nikdy nezapojujte s nabíječkou. *Hrozí nebezpečí úrazu elektřinou.*

b) **Nepoužívejte nabíječku k jinému účelu. Nabíječka slouží jen k nabíjení elektrického nářadí popsaného v tomto návodu k použití.** *Nevhodné používání nabíječky může způsobit požár nebo úraz elektřinou.*

C) **VÝSTRAHA! Nenabíjejte nenabíjecí baterie.** *Nedodržování tohoto pokynu může vést k nebezpečí.*

d) **Poškozenou zástrčku nebo přívodní kabel musí vyměnit výrobce elektrického nářadí nebo jeho zákaznický servis, aby se zamezilo nebezpečí.**

e) **Nabíječku smějí používat děti ve věku od 8 let, jakož i osoby s omezenými fyzickými, smyslovými nebo duševními schopnostmi nebo nedostatkem zkušeností a vědomostí**, pokud jsou pod dohledem nebo dostali pokyny, jak se má nabíječka používat a porozuměli z toho vyplývajícímu nebezpečí. *Děti se s nabíječkou nesmí hrát. Čištění a uživatelskou údržbu nesmějí provádět děti bez dozoru.*

f) **Elektrické nářadí a nabíječku nevystavujte dešti nebo vlhkosti.** *Vniknutí vody dovnitř výrobku může způsobit jeho poškození nebo úraz elektrickým proudem.*

Dodatečné bezpečnostní pokyny

a) **Plánujte si práci tak, abyste si chránili oči, ruce, obličej a sluch.**
Noste certifikované ochranné brýle, jakož i ochranu sluchu.

b) **Při použití řezacího nástavce v žádném případě nenoste rukavice, protože by mohlo dojít k jejich vtáhnutí běžícím pilovým kotoučem a tím těžkým zraněním rukou. Ochranné rukavice noste jen při výměně pilového kotouče.**

c) **Dbejte na to, aby byl správně namontován ostrý a nepoškozený pilový kotouč.**

d) **Pilový kotouč otočte rukou a zkontrolujte, zda volně běží. Pokud dochází na nějakém místě k dotyku s nástavcem, hlavu pily znovu zaaretujte.**

e) **Šroub příruby řezacího nástavce musí celoplošně přiléhat k odsazenému kroužku.**

f) **Zajistěte obrobek.** *K uchycení obrobku použijte upínací zařízení nebo svěrák. Je tak uchycen bezpečněji než ve vaší ruce.*

g) **Čisticí nebo mazací prostředky nikdy nenanášejte na ještě otáčející se pilový kotouč.**

h) **Používejte jen přiložený pilový kotouč.**

i) **Zabraňte nepraktickým polohám rukou, při kterých se může při náhlém vyklouznutí dostat do pilového kotouče jedna nebo dvě ruky.**

j) **Nepoužívejte pilu nikdy k řezání jiných, než výrobcem udávaných materiálů.**

k) **Dokud nářadí běží, nikdy z oblasti řezání neodnímejte zbytky z řezání nebo jiné kousky obrobků.**

l) **Během celé doby řezání držte elektrické nářadí vždy pevně za k tomu určená držadla.**

m) **Řezací nástavec nepoužívejte nikdy jako držadlo a nedotýkejte se jej během provozu.** *Řezací nástavec nemá žádná ochranná zařízení, která by pilový kotouč během provozu zcela chránilo před dotyky.*

n) **Před zahájením řezání vždy položte obrobek na rovnou pracovní plochu.**

o) **Pracujte jen v rámci maximálního rozsahu řezání různých materiálů.** *Přesné hodnoty najdete v technických údajích.*

p) **Elektrické nářadí netlačte nikdy příliš silně dolů ani příliš rychle dopředu.** *Mohlo by tak dojít k zablokování pilového kotouče, resp. nashromáždění řezaného materiálu v těle nástavce.*

q) **Dodržujte bezpodmínečně přiměřený odstup prstů od linie řezu materiálu.**

r) **Při řezání držte třetí osoby mimo dosah obrobku, jakož i bezprostředního pracovního prostoru.**

Opravy

a) Elektrické nářadí nechte opravit kvalifikovaným odborníkem za použití originálních náhradních dílů. *Tak zaručíte trvalou bezpečnost elektrického nářadí.*

Chování v nouzových situacích

Pomocí tohoto návodu k použití se seznamte s použitím tohoto výrobku. Zapamatujte si bezpečnostní pokyny a bezpodmínečně je dodržujte. Pomůže to předcházet rizikům a nebezpečí.

a) Při použití tohoto výrobku dávejte vždy pozor, abyste včas zpozorovali nebezpečí a dokázali mu čelit. Rychlým konáním můžete předejít těžkým zraněním a škodám.

b) Výrobek v případě poruchy ihned vypněte a odpojte od napájení. Výrobek nechte před opětovným používáním zkontrolovat a případně opravit kvalifikovaným odborníkem.

Návod k použití

Seznam dílů

1. Gumový kryt
2. Uvolňovací tlačítka
3. Kontrolka nabíjení
4. Přepínač chodu vpravo/vlevo
5. Vypínač
6. Nabíjecí zásuvka
7. LED pracovní svítidlo
8. Magnetický držák bitů
9. Pilový kotouč
10. Šroub
11. Řezací nástavec
12. Úhlový nástavec
13. Rohový nástavec
14. Momentový nástavec
15. Nabíječka baterií
16. Úložný box
17. Prodloužení držáku bitů
18. 50mm bity (2 ks)
19. 25mm bity (26 ks)
20. Upnutí

Před uvedením do provozu

VÝSTRAHA! Aku šroubovák 4 v 1 nepoužívejte ve výbušné atmosféře. Elektrické nářadí s akumulátorem používejte jen při teplotě okolí od 10 do 40° C.

Kontrola aku šroubováku 4 v 1 a rozsahu dodávky

- Elektrické nářadí a příslušenství vyjměte z obalu.
- Zkontrolujte úplnost dodávky (viz kapitola „Rozsah dodávky a seznam dílů").
- Zkontrolujte, zda elektrické nářadí nebo příslušenství nevykazují poškození.
- V případě poškození nebo chybějících dílů elektrické nářadí nepoužívejte. Obraťte se na prodejnu Kaufland nebo náš zákaznický servis.

Nabíjení baterie

UPOZORNĚNÍ: Při nabíjení, jakož i silnějším zatížení elektrického nářadí se akumulátor zahřívá. Po nabíjení nebo před nabíjením nechte elektrické nářadí vždy nejdříve vychladnout.

POZOR! Elektrické nářadí v žádném případě nepoužívejte, dokud je spojeno s nabíječkou.

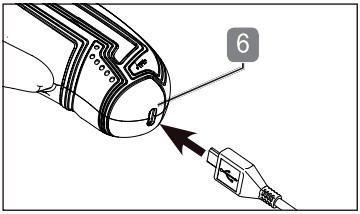

- Nabíjecí konektor nabíječky (**15**) zapojte do nabíjecí zásuvky (**6**) elektrického nářadí.
  Elektrickou zástrčku nabíječky zapojte do vhodné elektrické zásuvky.
- Po cca 60 min. je akumulátor zcela nabitý. Kontrolka nabíjení (**3**) to zobrazuje trvalým svícením, včetně zelené LED.
- Po ukončení nabíjení odpojte nabíječku od elektrické zásuvky.
- Pro odejmutí nabíječky vytáhněte nabíjecí konektor nabíječky z nabíjecí zásuvky elektrického nářadí.

Používejte výhradně uvedený typ nabíječky:

Model nabíječky	Vstupný výkon	Výstupní výkon
XZ0550-1750W	100-240 V~(střídavý proud) / 50/60 Hz / 0,3 A	5,5 V (stejnosměrný proud) / 1750 mA

Teplota okolí při nabíjení: 10-40 °C.

- **Kontrola stavu nabití akumulátoru**

Pro kontrolu nabíjení zasvítí při stisknutí vypínače kontrolka nabíjení (**3**).
Stav nabití se zobrazuje následovně:

- svítí všechny 3 LED: akumulátor je nabitý
- svítí 2 LED: akumulátor je částečně nabitý
- svítí 1 LED: akumulátor je třeba nabít

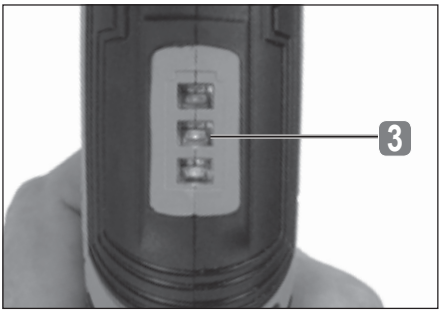

Nasazení nástavců

K aku šroubováku 4 v 1 jsou přiloženy čtyři nástavce pro různé oblasti použití:

- **Řezací nástavec (11)** - pro řezání měkkých materiálů jako lepenka, textil nebo kůže.
- **Úhlový nástavec (12)** - pro šroubování v úhlu 90°.
- **Rohový nástavec (13)** - pro řezání na místech blízko rohů.
- **Momentový nástavec (14)** - pro nastavení 9 stupňů točivého momentu při šroubování různých obrobků

- Z aku šroubováku odejměte gumový kryt (**1**) tak, že současně stiskněte po obou stranách uvolňovací tlačítka (**2**).

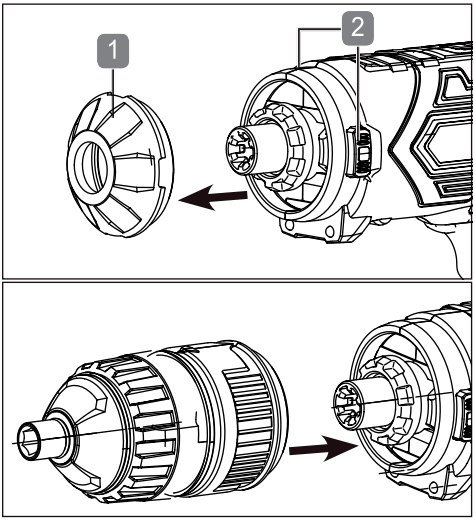

- Nasaďte požadovaný nástavec tak, že jej stiskněte na hlavní tělo aku šroubováku, dokud slyšitelně nezaklapne.
- Pro odejmutí nástavce stiskněte současně po obou stranách uvolňovací tlačítka (**2**) a nástavec stáhněte z hlavního těla dopředu.
- Nasaďte případně na hlavní tělo druhý nástavec nebo gumový kryt.

Vložení bitu nebo držáku bitů

Aku šroubovák je vybaven integrovaným, magnetickým držákem bitů (**8**).

- Zvolte vhodný bit (**18/19**) a vložte jej do magnetického držáku bitů.

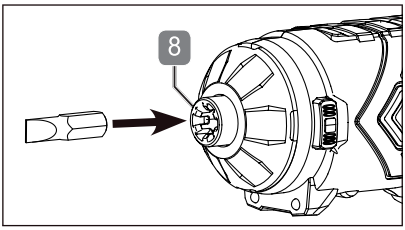

Před vložením bitu nasaďte v případě potřeby na magnetický držák bitů prodloužení držáku bitů (**17**), resp. upnutí bitu nasazeného nástavce (**12**, **13** nebo **14**).

Nechte bit několik krát otočit naprázdno a vizuálně zkontrolujte, zda se vložený nástroj otáčí rovně.

Používání

Zapnutí a vypnutí

UPOZORNĚNÍ: Aku šroubovák je zaaretován, pokud je přepínač pro pravý/levý chod (**4**) ve střední poloze. Před zapnutím jej přepněte do požadované polohy, kterou se má aku šroubovák otáčet (viz kapitola „**Přepnutí pravého/levého chodu**").

Zapnutí:

- Stiskněte vypínač (**5**).

Vypnutí:

- Vypínač pusťte.

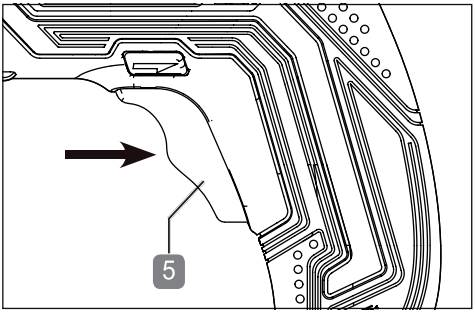

LED pracovní svítidlo

Aku šroubovák je vybaven LED pracovním svítidlem (**7**), které usnadňuje práci na nepřístupných, tmavých místech.

- LED pracovní svítidlo zasvítí hned po stisknutí vypínače (**5**) a znovu zhasne po jeho puštění.

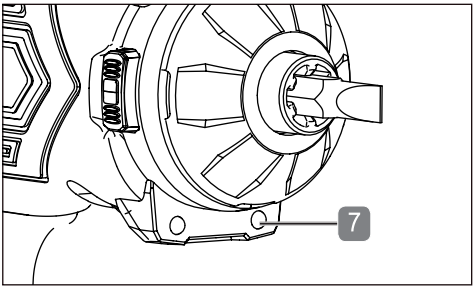

Přepínač chodu vpravo/vlevo

UPOZORNĚNÍ! Změnu směru otáčení provádějte jen při zastaveném aku šroubováku. Bezpečným postupem při výměně zabráníte provozním škodám.

- Směr otáčení zvolte stisknutím přepínače (**4**). Díky aretaci přepnutí lze přepínač přepínat jen při nestisknutém vypínači.
- Stiskněte přepínač do střední polohy, abyste zaaretovali vypínač.

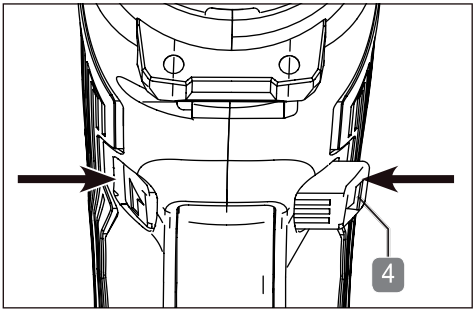

Šroubování

UPOZORNĚNÍ: Pro každou práci použijte správný nástavec, jako je bit (viz kapitola „Nasazení nástavců"). Výměnu nástavců provádějte jen při zastaveném aku šroubováku.

- Zvolte a namontujte případně vhodný nástavec (**12**, **13** nebo **14**).
- Do magnetického držáku bitů vložte bit (viz kapitola „Vložení bitu nebo držáku bitů").
- Na nástavec nasaďte šroub.
- Při šroubování vyvíjejte mírně tlak dopředu.
- Po dotažení šroubu hned pusťte vypínač.

Pro zarovnané našroubování lze za použití momentového nástavce (**14**) na kroužku na nastavení točivého momentu nastavit požadovaný točivý moment.

- Otočte k tomu kroužek pro nastavení točivého momentu, dokud nebude požadovaný stupeň točivého momentu v jedné linii se značkou nastavení.

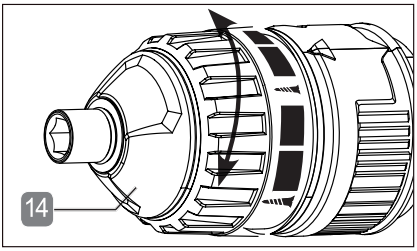

Čím větší a silnější je zobrazena značka na kroužku pro nastavení točivého momentu, tím vyšší je točivý moment.

Nejvyšší točivý moment — Nejnižší točivý moment

Řezání

VÝSTRAHA! Řezací nástavec (11) používejte vždy v označeném směru otáčení (A) na nástavci pilového kotouče. Případně jej opravte stisknutím přepínače (4).
Před každým řezáním zkontrolujte, zda je řezací nástavec vhodný pro požadovaný materiál.
Před každým řezáním zkontrolujte řezací nástavec a pilový kotouč na možná poškození.

Čistý řez dosáhnete, pokud před řezáním upevníte dlouhé obrobky, jakož i velmi měkké a/nebo tenké materiály.

- Na aku šroubovák nasaďte vhodný řezací nástavec (**11**).
- Dbejte na to, aby se pilový kotouč pohyboval v označeném směru otáčení.
- Pilový kotouč (**9**) nechte rozběhnout mírným stisknutím vypínače (**5**).
- Běžící pilový kotouč přiložte na obrobek a řežte lehkým pohybem dopředu.
- Po dosažení výsledku řezání vypínač pusťte.

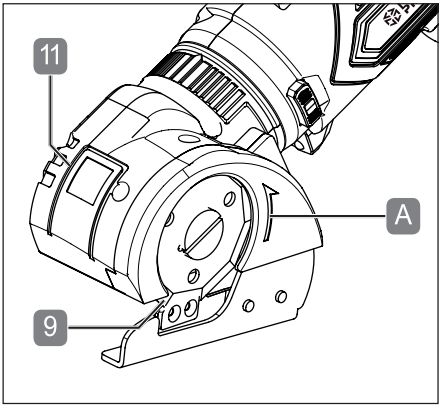

Výměna pilového kotouče

UPOZORNĚNÍ: Před prováděním prací na výrobku dbejte na to, aby se nacházel přepínač (4) ve středu. Zabraňuje to neúmyslnému zapnutí.

- Nasaďte nejdříve na elektrické nářadí řezací nástavec (11). Tím se zablokuje hřídel motoru a šroub (10) lze uvolnit.
- Šroub vyšroubujte.
- Odejměte pilový kotouč (9) tak, že jej stáhnete dolů.
- Nový pilový kotouč (9) (není součástí dodávky) nasuňte zespodu zbroušenou hranou směrem von.
- Otočte pilový kotouč (9), dokud tento nezaklapne v upnutí (20).
- Šroub (10) dotáhněte.
- Nástavec lze nyní znovu používat.

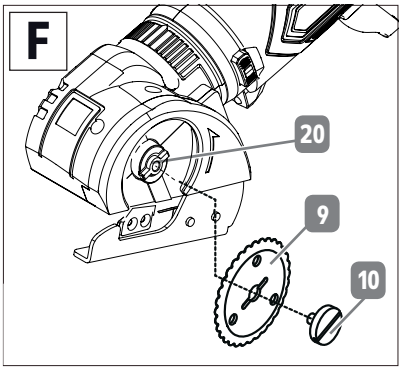

POZOR! Na ochranném krytu řezacího nástavce se nachází šipka ( ). Tato ukazuje doporučený směr otáčení pilového kotouče.

Údržba, čistění, uložení a přeprava

VÝSTRAHA! NEBEZPEČÍ ZRANĚNÍ!
Před nastavováním, údržbou nebo opravou vždy vytáhněte elektrickou zástrčku nabíječky a odstraňte jakékoliv nástavce aku šroubováku. Stiskněte přepínač (4) do střední polohy, abyste zaaretovali vypínač.

Údržba

Elektrické nářadí a nástroje jsou do značné míry bezúdržbové. Používejte jen náhradní díly / příslušenství od výrobce, resp. autorizovaného servisu.
Opravy smějí provádět jen odborníci nebo autorizovaný servis.
Odborníci jsou osoby s příslušným odborným vzděláním a zkušenostmi, které poznají požadavky na konstrukci výrobku a rozumějí bezpečnostním předpisům.
Nástroje udržujte stále ostré. Ostřete je vždy vhodným nářadím podle doporučení výrobce nástroje.

Čištění

Výstraha!
Dbejte na to, aby se dovnitř aku šroubováku a nástavců nedostala žádná kapalina.

- Elektrické nářadí a nástavce čistěte vlhkým hadříkem.
- Nepoužívejte v žádném případě ostré a/nebo drsné čisticí prostředky nebo rozpouštědla. Všechny díly potom nechte zcela vyschnout.
- Kontakty na nabíječce musejí být čisté. Před čištěním odpojte nabíječku vytažením zástrčky z elektrické sítě.
- Tělo elektrického nářadí, jakož i nástavce pravidelně čistěte měkkým hadříkem.

Uložení

- Před každým uložením nástroj odložte (viz kapitola „Nasazení nástavců", resp. „Vložení bitu nebo držáku bitů").
- Před uložením elektrické nářadí a nástavce vyčistěte.
- Při nepoužívání uložte elektrické nářadí na bezpečném, chladném, suchém a dobře větraném místě, mimo dosah dětí.
- Elektrické nářadí s akumulátorem uložte při teplotě okolí 10-40 °C.

Přeprava

- Před každou přepravou nástroj odejměte (viz kapitola „Nasazení nástavců", resp. „Vložení bitu nebo držáku bitů").
- Elektrické nářadí a nástavce přepravujte chráněny před nárazy a vibracemi v originálním obalu.

Řešení problémů

Problém	Možná příčina	Řešení
Aku šroubovák se netočí.	Akumulátor je prázdný.	Nabijte akumulátor.
	Přepínač směru otáčení je v střední poloze.	Přepínač pro pravý/levý chod (4) zcela přepněte do požadovaného směru.
Akumulátor se nenabíjí.	Nabíječka je vadná.	Nabíječku vyměňte.

Technické údaje

Aku šroubovák 4 v 1	
Model:	1260419
Jmenovité napětí:	4 V ⎓(stejnosměrný proud)
Kapacita akumulátoru:	1500 mAh
Otáčky naprázdno:	200/min.
Uchycení nástroje:	¼" (6,35 mm), šestihran
Pilový kotouč:	Ø 44 mm
Kapacita řezání:	Lepenka: do 3,4 mm Textilie: do 6 mm Kůže: do 2 mm
Nabíječka	
Model:	XZ0550-1750W
Síťové napětí:	100-240 V~ (střídavý proud), 50/60 Hz I 0,3 A
Výstupní napětí:	5,5 V ⎓ (stejnosměrný proud) / 1750 mA
Doba nabíjení:	cca 60 minut

Informace k emisi hluku a vibrací

⚠ **Výstraha! Nebezpečí ohrožení zdraví!** Práce bez ochrany sluchu a vhodného ochranného oděvu představuje nebezpečí pro zdraví.

- Při práci s výrobkem noste ochranu sluchu a vhodný ochranný oděv.
- Naměřeno podle EN 62841-1 a EN 62841-2-2. Hluk v pracovním prostoru může překročit 85 dB(A); v takovém případě jsou potřebná ochranná opatření (noste vhodnou ochranu sluchu).

Hladina akustického tlaku L_{PA}:	66,2 dB(A)
Hladina akustického výkonu L_{WA}:	77,2 dB(A)
Nepřesnost K:	3 dB(A)

Výše uvedené hodnoty jsou hodnoty emise hluku a nepředstavují proto nevyhnutně bezpečné hodnoty pro pracovní prostor.
Souvislost mezi emisní a imisní hladinou není dostatečně spolehlivá na určení případně potřebných dodatečných bezpečnostních opatření.
K faktorům, které mohou ovlivnit příslušnou imisní hladinu v pracovním prostoru, patří mezi jinými osobitosti pracovního prostoru, trvání expozice, jiné zdroje hluku apod.
Dbejte také na národní předpisy ohledně přípustné hodnoty hladiny hluku v pracovním prostoru. Výše uvedené informace však poskytují uživateli možnost lépe odhadnout existující nebezpečí.

Hodnota emise vibrací a_h:	0,8 m/s²
Nepřesnost K:	1,5 m/s²

Výstraha!

- Udávané celkové hodnoty emise vibrací a hluku byly zjištěny podle normované zkušební metody a lze je použít pro účely srovnání jednoho elektrického nářadí s jiným.
- Udávané celkové hodnoty vibrací a emise hluku lze také používat na předběžný odhad zatížení.
- Hodnoty emise vibrací a hluku se mohou během skutečného používání elektrického nářadí odlišovat od udávaných hodnot, v závislosti na způsobu používání elektrického nářadí, např.
  - zda je elektrické nářadí v dobrém stavu a byl správně udržován,
  - jak a na jaký materiál se elektrické nářadí a příslušenství používá,
  - použití správného příslušenství a zda je v dobrém stavu. Pevné držení elektrického nářadí uživatelem.
  - správné použití elektrického nářadí podle tohoto návodu k použití.
- Snažte se držet zatížení vibracemi a hlukem co nejníže.
- Opatření za účelem snížení zatížení vibracemi jsou např. nošení rukavic při používání výrobku a omezení doby použití. Přitom je třeba zohlednit všechny doby provozu (např. doby, během kterých je elektrické nářadí vypnuto a doby, kdy nářadí sice běží, ale v skutečnosti je bez zatížení).
- Pokud se elektrické nářadí nepoužívá správně, může to způsobit těžkosti spojené s vibracemi.

⚠ **Výstraha! Je nutné stanovit bezpečnostní opatření pro ochranu obsluhy, která vycházejí z odhadu zatížení v reálných podmínkách používání (přitom je třeba vzít v úvahu doby provozu, např. doby, v nichž je nářadí vypnuto, a časové úseky, v nichž je sice zapnut, ale běží naprázdno bez zatížení).**

V závislosti na druhu a způsobu použití, resp. podmínek použití je třeba za účelem ochrany uživatele dbát na následující bezpečnostní pokyny:

- snažte se co nejvíce vyhýbat vibracím,
- používejte jen bezvadné příslušenství,
- při používání výrobku noste rukavice tlumící vibrace,
- péči a údržbu výrobku provádějte podle tohoto návodu,
- zamezte použití výrobku při teplotě pod 10 °C a nad 40 °C.
- Plánujte pracovní kroky tak, abyste silně vibrující nářadí nemuseli používat více dnů.

Likvidace

Likvidace obalu

Obalový materiál se skládá z recyklovatelných materiálů. Obalový materiál odstraňte podle jeho označení na k tomu určených sběrných místech resp. podle platných předpisů.

Pokyny k likvidaci elektrických výrobků

Elektrické výrobky nevyhazujte do domovního odpadu. Podle evropské směrnice o elektrickém a elektronickém odpadu 2012/19/EU a její implementace do národní legislativy se musí elektrická zařízení shromažďovat odděleně a předávat k ekologickému zhodnocení.

Alternativa recyklování k požadavku na vrácení:
Vlastník elektrického výrobku je místo vrácení povinen za účelem řádného zhodnocení výrobek odevzdat k recyklaci. Starý výrobek lze odevzdat na sběrném místě, kde se provede likvidace ve smyslu cirkulární ekonomiky a zákonu o odpadech. Netýká se to příslušenství starých výrobků a dílů bez elektronických částí.

Likvidace akumulátoru

Li-Ion

Každý uživatel je ze zákona povinen odevzdat baterie a akumulátory, bez ohledu na to, zda obsahují škodlivé látky nebo ne, ve sběrnách obce, městské části nebo v obchodě, aby byla zajištěna ekologická likvidace. Akumulátor je pevně vestavěn v aku šroubováku, proto jej může odstranit jen kvalifikovaný odborník. Odevzdejte jej proto na sběrném místě jen vcelku (s akumulátorem) a jen ve vybitém stavu!

Další pokyny pro likvidaci

Vysloužilý elektrický výrobek odevzdejte tak, abyste neohrozili jeho pozdější opětovné použití nebo zhodnocení. Vysloužilé elektrické výrobky mohou obsahovat škodlivé látky. Při nesprávném zacházení nebo při poškození výrobku by tyto látky mohly při pozdějším zhodnocení výrobku způsobit poškození zdraví nebo znečištění vody a půdy.

ES prohlášení o shodě

Údaje a normy najdete v přiloženém ES prohlášení o shodě.

Sadržaj

Prije prve upotrebe 35
Opseg isporuke i opis dijelova 35
Obrazloženje znakova 35
Propisana uporaba 36
Preostali rizici 36
Sigurnost 36
Uputa za uporabu 41
Održavanje, čišćenje, skladištenje i prijevoz 45
Rješavanje problema 46
Tehnički podaci 46
Odlaganje 48
EZ - Izjava o sukladnosti EU 48

Prije prve uporabe

Upoznajte se sa svim uputama za rad i sigurnosnim uputama prije korištenja proizvoda. Koristite proizvod samo kao što je opisano i za navedena područja primjene. Sačuvajte Upute a uporabu za kasniju uporabu. Izručite svu dokumentaciju kod predaje proizvoda trećoj osobi.

VAŽNO, SAČUVAJTE ZA KASNIJU UPORABU: PAŽLJIVO PROČITAJTE!

Opseg isporuke i opis dijelova

- 1x Akumulatorski odvijač
- 1x Nastavak zakretnog momenta (9)
- 1x ugaoni nastavak
- 1x kutni nastavak
- 1x nastavak za rezanje
- 26x bit (25 mm)
- 2x bit (50 mm)
- 1x magnetski držač bitova
- 1x punjač za baterije
- 1x kutija za pohranu
- 1x upute za uporabu

Provjerite jesu li na raspolaganju svi dijelovi te provjerite proizvod zbog mogućih prijevoznih oštećenja. Ne pokrećite oštećen proizvod! U slučaju oštećenja, molimo da se obratite Kaufland podružnici.

Obrazloženje znakova

U ovim Uputama za uporabu se na proizvodu ili na pakiranju koriste sljedeće signalne riječi i simboli.

	Važno! Prije puštanja u rad pročitajte upute za uporabu!
	Upozorenje! Ova signalna riječ označava opasnost sa srednjim stupnjem rizika, koja, ukoliko se ne izbjegne, može dovesti do smrti ili ozbiljnih ozljeda.
	Oprez! Ova signalna riječ upozorava na moguću materijalnu štetu.
	Proizvodi označeni ovim simbolom ispunjavaju sve primjenjive propise Europskog gospodarskog prostora.
	Ovaj simbol vam daje korisne dodatne informacije u vezi s montažom ili radom.
	Punjač pokrećite samo u zatvorenom prostoru.
	Prekidački pretvarači za napajanje
	Micro USB
	Transformator otporan na kratki spoj

Ovaj simbol označava električne naprave, koje odgovaraju razredu zaštite II (dvostruka izolacija).

Električne i elektroničke uređaje nemojte odlagati u kućansko smeće!

Propisana uporaba

Ovaj akumulatorski odvijač 4in1, u daljnjem tekstu električni alat, pogodan je isključivo za privatnu upotrebu na području hobija i kućanstvu kuće za sljedeće svrhe:

- za pričvršćivanje vijcima u drvo, plastiku i metal
- za rezanje kartona, tekstila, kože i drugih fleksibilnih materijala.

  Sve ostale primjene izričito su isključene i smatraju se nepropisnom uporabom.

  Mogući primjeri nepropisne ili nepravilne uporabe su:
- Upotreba nepogodnog pribora.
- Ugradnja i zamjena neoriginalnih zamjenskih dijelova.
- Nepravilno rukovanje ili nepravilna uporaba.
- Nepoštivanje Uputa za uporabu.
- Popravci trećih strana, neovlaštenih specijaliziranih radionica.
- Ispad električne naprave, ako se ne poštuju električni propisi i odredbe.
- Rukovanje i održavanje električnog alata od strane osoba, koje nisu upoznate s električnim alatom i/ili koje ne razumiju opasnosti povezane s njim.
- Komercijalno, zanatsko ili industrijsko korištenje električnog alata.

Svaka druga uporaba ili preinaka proizvoda smatra se nepropisnom i skriva znatne opasnosti od nezgoda. Proizvođač ne preuzima nikakvu odgovornost za štetu, gubitke ili ozljede nastale zbog nepropisne uporabe. Proizvod nije predviđen za komercijalnu primjenu.

Koristite pribor prema ovim uputama. Propusti kod pridržavanja uputa u ovom priručniku mogu dovesti do ozbiljnih ozljeda i gubitka jamstva. Pridržavajte se važećih lokalnih ili nacionalnih propisa, koji se odnose na upotrebu ovog električnog alata. Nikad ne poduzimajte preinake na električnom alatu. Svaka preinaka električnog alata može biti opasna i zabranjena je.

Preostali rizici

Unatoč propisanoj uporabi preostali očiti rizici ne mogu se u potpunosti isključiti. Zbog prirode električnog alata mogu nastupiti sljedeće opasnosti:

- Zdravstvene štete, koje proizlaze iz emisije vibracija, ukoliko se električni alat koristi dulje vremensko razdoblje ili se njime ne upravlja na odgovarajući način,
- Ozljede i materijalne štete uzrokovane letećim dijelovima ili lomljenjem nastavaka alata,
- Ozljede nastale izravnim dodirom s rotirajućim nastavcima alata i rotirajućim listom pile.
- Zdravstvene štete uzrokovane radovima s otrovnim ili zdravlju štetnim materijalima (npr. azbestom).

Sigurnost

Prije prvog korištenja pažljivo pročitajte sljedeće sigurnosne napomene. Za sigurnu uporabu slijedite sve sljedeće sigurnosne napomene.

Opće sigurnosne napomene

⚠ **UPOZORENJE! Pročitajte sve sigurnosne upute, upute za rad, ilustracije i tehničke podatke, kojima je opremljen ovaj električni alat.**

Propusti kod pridržavanja slijedećih uputa mogu uzrokovati strujni udar, požar i/ili teške ozljede.

Sačuvajte sve sigurnosne napomene i naputke za buduću upotrebu.

Pojam „električni alat" koji se koristi u sigurnosnim napomenama odnosi se na električne alate na struju (s mrežnim kabelom) i na električne alate na baterije (bez mrežnog kabela).

1. Sigurnost na radnom mjestu

a) **Svoj radni prostor držite čistim i dobro osvijetljenim.** Nered ili neosvijetljena radna područja mogu dovesti do ozljeda.

b) **Električnim alatom nemojte raditi u potencijalno eksplozivnom okruženju u kojem se nalaze zapaljive tekućine, plinovi ili prašine.** Električni alati proizvode iskrice koje mogu zapaliti prašinu ili isparenja.

c) **Tijekom korištenja električnog alata djeca i ostale osobe ne smiju biti u vašoj blizini.** U slučaju gubitka možete izgubiti kontrolu nad alatom.

2. Električna sigurnost

a) **Priključni utikač električnog alata mora se umetati u odgovarajuću utičnicu. Utikač se ni na koji način ne smije mijenjati. Nemojte koristiti utikač-prilagodnik zajedno s električnim alatima koji su zaštitno uzemljeni.** Nepromijenjeni utikači i odgovarajuće utičnice smanjuju rizik od električnog udara.

b) **Izbjegavajte kontakt tijela s uzemljenim površinama, kao što su cijevi, sustavi grijanja, štednjaci i hladnjaci.** Postoji povećan rizik od strujnog udara ako je vaše tijelo uzemljeno.

c) **Električne alate držite dalje od kiše ili vlage.** Prodiranje vode u električni uređaj povećava rizik od električnog udara.

d) **Nemojte neispravno koristiti kabel kako biste nosili ili objesili električni alat ili da izvučete utikač iz utičnice. Kabel držite dalje od vrućine, ulja, oštrih rubova ili pokretnih dijelova uređaja.** Oštećeni ili zapleteni kabeli povećavaju rizik od električnog udara.

e) **Ako s električnim alatom radite vani, koristiti samo produžne kabel koji su pogodni za korištenje vani.** Primjena produžnog kabela pogodnog za rad vani smanjuje rizik od električnog udara.

f) **Ako se rad s električnim alatom u vlažnoj okolini, koristite FI-zaštitni prekidač.** Korištenje FI-zaštitnog prekidača smanjuje rizik od električnog udara.

3. Sigurnost osoba

a) **Budite pažljivi, pazite na to što radite i idite bistre glave na rad s električnim alatom. Nemojte koristiti električni alat ako ste umorni ili pod utjecajem droge, alkohola ili lijekova.** Jedan trenutak nepažnje prilikom korištenja električnog alata može dovesti do ozbiljnih ozljeda.

b) **Nosite osobnu zaštitnu opremu i uvijek zaštitne naočale.** Nošenje osobne zaštitne opreme, kao što je maska protiv prašine, neklizajuće zaštitne cipele, zaštitna kaciga ili zaštita za sluh ovisno o vrsti i upotrebi električnog alata smanjuje rizik od ozljeda.

c) **Izbjegavajte nenamjeran rad alata. Uvjerite se da je električni alat isključen prije nego ga uključite u struju i/ili prije nego uključite bateriju, prije nego ga podignete ili nosite.** Ako prilikom nošenja električnog alata imate prst na prekidaču ili već uključen uređaj priključite na struju, može doći do nesreća.

d) **Uklonite alate za podešavanje ili ključeve prije nego uključite električni alat.** Alat ili ključ koji se nalazi u dijelu uređaja koji se okreće može dovesti do ozljeda.
e) **Izbjegavajte nenormalno držanje tijela. Osigurajte stabilan položaj i uvijek održavajte ravnotežu.** Tako možete električni uređaj bolje kontrolirati u neočekivanim situacijama.
f) **Nosite odgovarajuću odjeću. Nemojte nosite široku odjeću ili nakit. Kosu, odjeću ili rukavice držite dalje od pokretnih dijelova alata.** Odjeću koja nije pripijena uz tijelo, nakit ili dugu kosu mogu zahvatiti pokretni dijelovi alata.
g) **Ako se mogu montirati naprave za usisavanje prašine ili prihvat ostalih čestica, uvjerite se da su priključene i da se mogu ispravno koristiti.** Korištenje naprave za usisavanje može smanjiti opasnosti od prašine.
h) **Ne opuštajte se i ne ignorirajte sigurnosna pravila za rad s električnim uređajima, čak ni onda ako već dugo rukujete električnim uređajima**. Nepažljivo rukovanje može u djeliću sekunde dovesti do teških ozljeda.

4. Korištenje i obrada električnog alata

a) **Nemojte preopteretiti električni alat. Za svoj rad koristite pravi električni alat.** *S pravim električnim alatom rad ćete obaviti bolje i sigurnije u navedenom rasponu snage.*
b) **Ne koristite nikakav električni alat, kojeg prekidač je u kvaru**. *Električni alat, koji se više ne može uključiti ili isključiti, opasan je i treba ga popraviti.*
c) **Izvucite utikač iz utičnice i/ili izvadite izmjenjivu bateriju, prije nego što obavljate podešavanja uređaja, mijenjate primjenjive alate ili odlažete električni alat.** *Ova mjera opreza sprječava nenamjerno pokretanje električnog alata.*
d) **Čuvajte nekorištene električne alate izvan dohvata djece. Nemojte dopustiti da električni alat koriste osobe, koje nisu upoznate s njim ili nisu pročitale ove upute.** *Električni alati su opasni, ukoliko ih koriste neiskusne osobe.*
e) **Brižljivo njegujte električne alate i primjenjiv pribor. Provjerite djeluju li pokretni dijelovi besprijekorno i da nisu ukliješteni, da li su dijelovi slomljeni ili oštećeni, da li je funkcija električnog alata okrnjena. Jesu li u oštećene dijelove prije uporabe električnog alata na popravak.** *Mnoge nesreće uzrokovane su loše održavanim električnim alatima.*
f) **Držite svoje rezne alate oštrim i čistim.** *Brižljivo njegovani rezni alati s oštrim oštricama manje zapinju i lakše ih je voditi.*
g) **Koristite električne alate, pribor, primjenjive alate itd. prema ovim uputama. Uzmite u obzir pritom radne uvjete i rad koji se obavlja.** *Uporaba električnih alata u druge, osim predviđene svrhe, može dovesti do opasnih situacija.*
h) **Držite ručke i prihvatne površine suhim, čistim i bez ulja i masti.** *Skliske ručke i rukohvati ne dopuštaju siguran rad i kontrolu električnog alata u nepredviđenim situacijama.*

5. Korištenje i rukovanje akumulatorskim alatom

a) **Punite akumulatore samo s punjačima, koje je preporučio proizvođač.** *Zbog punjača, koji je pogodan za određene vrste baterija, postoji požarna opasnost, kad se koristi s drugim baterijama.*
b) **U električnim alatima koristite samo za njih predviđene baterije.** *Upotreba drugih baterija može dovesti do ozljeda i opasnosti od požara.*

c) **Nekorištenu bateriju držite podalje od uredskih spajalica, kovanica, ključeva, čavala, vijaka ili drugih sitnih metalnih predmeta, koji mogu dovesti do premošćivanja kontakata.** *Kratki spoj između kontakata baterije može izazvati opekline ili požar.*

d) **Kod pogrešne primjene može doći do istjecanja tekućine iz baterija. Izbjegavajte dodir s njom. Kod slučajnog dodira isperite vodom. Ako tekućina dođe u dodir s očima, dodatno potražite liječničku pomoć**. *Istječuća tekućina iz baterije može izazvati nadraživanje kože ili opekline.*

e) **Ne koristite oštećenu ili preinačenu bateriju.** *Oštećene ili preinačene baterije mogu biti nepredvidljivog ponašanja i dovesti do opasnosti od požara, eksplozije ili ozljede.*

f) **Ne izlažite baterije vatri ili visokim temperaturama**. *Vatra ili temperature iznad 130 °C mogu uzrokovati eksploziju.*

g) **Slijedite sve upute za punjenje i nikada ne punite bateriju ili akumulatorski alat izvan temperaturnog raspona navedenog u Uputama za uporabu.** *Nepravilno punjenje ili punjenje izvan dopuštenog temperaturnog raspona mogu oštetiti bateriju i povećati požarnu opasnost.*

6. Servis

a) Pustite da vaš električni alat popravlja kvalificirano stručno osoblje i samo s originalnim zamjenskim dijelovima. *Na taj se način osigurava, da je sigurnost električnog alata ostaje održana* b) **Nikada ne servisirajte oštećene baterije**. *Sveukupno održavanje treba provesti proizvođač ili ovlaštene službe za korisnike.*

Sigurnosne upute za punjače

a) Nikada ne spajajte napuknut ili na bilo koji oštećen paket baterija s punjačem. *U suprotnom postoji opasnost od strujnog udara.*

b) **Nemojte zloupotrijebiti punjač. Punjač se koristi samo za punjenje električnog alata opisanog u ovom priručniku.** *Nepravilna uporaba može dovesti do požara ili smrtnog strujnog udara.*

c) **UPOZORENJE! Nemojte puniti baterije, koje nisu punjive.** *Nepridržavanje ove upute dovodi do opasnosti.*

d) **Oštećene utikače ili priključne kabele mora zamijeniti proizvođač električnog alata ili služba za korisnike, kako bi se izbjegle opasnosti.**

e) **Ovu napravu mogu koristiti djeca od 8 godina nadalje i osobe sa smanjenim fizičkim, osjetilnim ili mentalnim sposobnostima ili nedostatkom iskustva i znanja,** *ukoliko su pod nadzorom ili su bile poučene o sigurne primjene naprave te razumiju iz toga proizlazeće opasnosti. Djeca se ne smiju igrati s punjačem. Čišćenje i korištenje/održavanje djeca ne smiju obavljati bez nadzora.*

f) **Ne izlažite električni alat i punjač kiši ili vlazi.** *Prodor vode može uzrokovati strujni udar i oterećenja uređaja.*

Dopunske sigurnosne upute

a) **Planirajte svoj posao, tako da oči, ruke, lice i sluh budu zaštićeni. Nosite certificirane sigurnosne naočale i zaštitu sluha.**

b) **Nikada ne koristite rukavice tijekom korištenja nastavka za rezanje, jer bi rukavice mogle biti uvučene tekućim listom pile i tako voditi do teških ozljeda ruke. Nosite rukavice samo tijekom zamjene lista pile.**

c) **Uvjerite se da je nož je oštar, neoštećen i pravilno montiran.**

d) **Rukom zavrtite list pile i provjerite njegov slobodan hod. Ako list pile ima na bilo kojem mjestu dodir s nastavkom električnog alata, ponovno zaključajte glavu pile.**
e) **Vijak prirubnice nastavka za rezanje mora nalijegati na vanjski istočkan prsten čitavom svojom površinom na list pile.**
f) **Osigurajte izradak.** *Koristite stezne naprave ili škripac za pridržavanje izratka. Na taj je način pridržavanje sigurnije, nego rukom.*
g) **Nikada ne nanosite sredstva za čišćenje ili maziva na list pile, koji se još okreće.**
h) **Koristite samo isporučeni list pile.**
i) **Izbjegavajte nepraktične položaje ruke, kod kojih zbog iznenadnog skliznuća može dospjeti jedna ili obje ruke u list pile.**
j) **Nikad ne koristite pilu za rezanje drugih, osim od proizvođača preporučenih materijala.**
k) **Ne uklanjajte ostatke rezanje ili druge dijelove alata iz područja rezanja, dok stroj još radi.**
l) **Električni alat tijekom čitavog postupka rezanja uvijek čvrsto držite na za to predviđenu ručku.**
m) **Nikada ne koristite nastavak za rezanje kao ručku i ne dirajte ga tijekom rada.** *Nastavak za rezanje nema nikakvih priključaka, da bi list pile tijekom rada bio potpuno pokriven.*
n) **Uvijek položite izradak na ravnu radnu površinu, prije nego što započnete postupak rezanja.**
o) **Radite samo u granicama maksimalnih granica rezanja različitih materijala.** *Točne vrijednosti mogu se pronaći u tehničkim podacima.*
p) **Električni alat nikad ne gurajte prejako prema dolje ili prebrzo prema naprijed.** *Time se list pile može dovesti do blokade odnosno gomilanja reznog materijala u kućištu nastavka.*
q) **Uvijek držite prikladnu udaljenost s prstima od rezne linije materijala.**
r) **Tijekom postupka rezanja držite treće osobe podalje od izratka kao i neposrednog radnog okruženja.**

Popravak

a) **Pustite da Vaš električni alat popravlja samo specijalizirano stručno osoblje, koje koristi isključivo originalne zamjenske dijelove.** *Time je zajamčena trajna sigurnost Vašeg električnog alata.*

Ponašanje u hitnom slučaju

Na osnovi ovih Uputa za uporabu se upoznajte s korištenjem ovog proizvoda. Zapamtite sigurnosne upute i obavezno ih se pridržavajte. To pomaže u izbjegavanju rizika i opasnosti.

a) Uvijek budite oprezni prilikom korištenja ovog proizvoda, kako biste prepoznali opasnosti i mogli djelovati u ranoj fazi. Brza intervencija može spriječiti ozbiljne ozljede i materijalnu štetu.
b) U slučaju neispravnosti, odmah isključite proizvod i odspojite ga iz napajanja. Prije ponovnog korištenja neka proizvod provjeri i po potrebi ga popravi kvalificiran stručnjak.

Upute za uporabu

Opis dijelova

1. Gumeni pokrov
2. Tipke za otpuštanje pričvršćivanja
3. Indikatorska žaruljica punjenja
4. Preklopnik Desni/lijevi hod
5. Prekidač Uključeno/Isključeno
6. Priključak za punjenje
7. LED Radna svjetiljka
8. Magnetni držač bitova
9. List pile
10. Vijak
11. Nastavak za rezanje
12. Kutni nastavak
13. Ugaoni nastavak
14. Nastavak zakretnog momenta
15. Punjač baterije
16. Kutija za pohranu
17. Produžetak držača bitova
18. 50 mm bitovi (2x)
19. 25 mm bitovi (26x)
20. Prihvat

Prije pokretanja

UPOZORENJE! Akumulatorski odvijač 4u1 nemojte koristiti u eksplozivnoj atmosferi. Koristite električni alat s baterijom samo u temperaturama okruženja između 10 i 40° C.

Provjerite 4in1 akumulatorski odvijač i opseg isporuke

- Uklonite električni alat i pribor iz pakiranja.
- Provjerite, da li je opseg isporuke potpun (vidi Poglavlje "Opseg isporuke i opis dijelova).
- Provjerite, dali električni alat ili pribor pokazuje oštećenja
- Kod šteta ili manjkajućih dijelova ne koristite električni alat. Obratite se Kaufland podružnici ili našoj Službi za korisnike.

Punjenje baterije

NAPOMENA: Kod punjenja kao i jakog opterećenja električnog alata baterija se zagrijava. Nakon ili prije punjenja električni alat uvijek najprije ostavite da se ohladi na sobnu temperaturu.

OPREZ! Nipošto ne koristite električni alat, dok je spojen s punjačem.

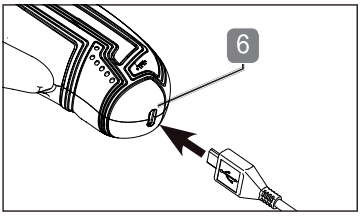

- Umetnite utikač za punjenje baterije (**15**) u priključak za punjenje (**6**) električnog alata.
- Umetnite utikač punjača baterije u odgovarajuću mrežnu utičnicu.
- Baterija je potpuno napunjena nakon oko 60 minuta. Indikatorska žarulja punjenja (**3**) pokazuje to trajnim svijetljenjem do uključujući zelene LED diode.
- Odspojite punjač baterije iz utičnice, nakon što je završen postupak punjenja.
- Za uklanjanje naprave za punjenje baterije povucite utikač punjača naprave za punjenje baterije iz priključka za punjenje električnog alata.

Koristite samo navedene vrste punjača, kako slijedi:

Model punjača	Ulazna snaga	Izlazna snaga
XZ0550-1750W	100-240V~(izmjenična struja) / 50/60 Hz / 0,3 A	5,5V (istosmjerna struja) / 1750mA

Temperatura okruženja za punjenje: 10 °C - 40 °C.

Provjera stanja napunjenosti baterije

Za provjeru stanja napunjenosti svijetli prilikom pritiska prekidača za Uključivanje/Isključivanje indikatorska žarulja punjenja (**3**).

Stanje napunjenosti prikazano je, kako slijedi

- svijetle sve tri LED žaruljice: baterija se puni
- svijetle samo 2 LED žaruljice: baterija je djelomično napunjena
- svijetli 1 LED žaruljica: bateriju treba puniti

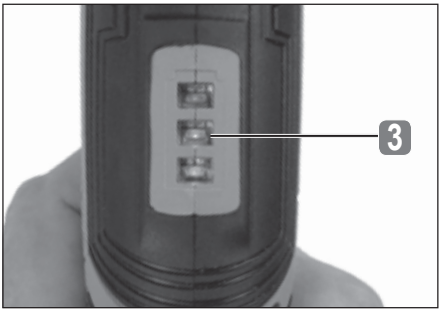

Montaža nastavaka

Akumulatorski odvijac 4in1 dolazi s četiri nastavka za različite slučajeve primjene:

- **Nastavak za rezanje (11)** - za rezanje mekih materijala poput kartona, tekstila ili kože.
- **Kutni nastavak (12)** - za privijanje vijaka pod kutom od 90°.
- **Ugaoni nastavak (13)** - za privijanje na mjestima blizu rubova.
- **Nastavak zakretnog momenta (14)** - za podešavanje 9 razina zakretnog momenta za privijanje u različite izratke

- Uklonite gumeni pokrov (**1**) s akumulatorskog odvijača, tako da istovremeno pritisnite na obje strane tipku za otpuštanje pričvršćivanja (**2**).

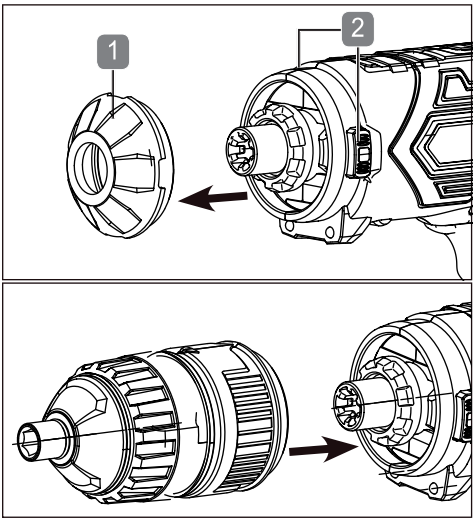

- Pricvrstite željeni nastavak, tako da pritisnite glavno
- Za uklanjanje nastavka pritisnite istovremeno na obje strane tipke za otpuštanje pričvršćivanja (**2**) i povucite nastavak glavnog tijela prema naprijed.
- Ako je potrebno, na glavni dio postavite drugi nastavak ili gumeni pokrov.

Umetanje bit ili držač bitova

Akumulatorski odvijač opremljen je ugrađenim magnetnim držačem bitova (**8**).

- Odaberite pogodan bit (**18/19**) i umetnite ga u magnetni držač bitova.

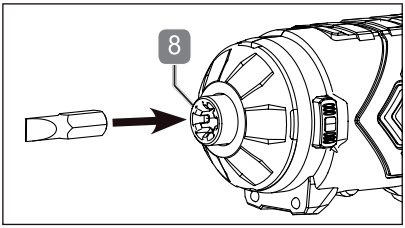

Koristite dodatno produžetak držača bitova (**17**) na magnetnom držaču bitova odnosno na prihvatu bitova montiranog nastavka (**12**, **13** ili **14**), prije nego koristite bit.

Pustite da se bit nekoliko puta prazan zavrti i provjerite vizualno, da li se umetnut alat ravno okreće.

Upravljanje

Uključenje i isključenje

NAPOMENA: Akumulatorski odvijač je zaključan, kad se preklopnik za desni/lijevi hod (**4**) nalazi se u središnjem položaju. Prije uključivanja pritisnite ga na željeni položaj, u kojem se akumulatorski odvijač treba okretati (vidi poglavlje "**Preklapanje desni/lijevi hod**")

Uključivanje:

- Pritisnite prekidač za Uključivanje/Isključivanje (**5**).

Isključivanje:

- Otpustite prekidač za Uključivanje/Isključivanje.

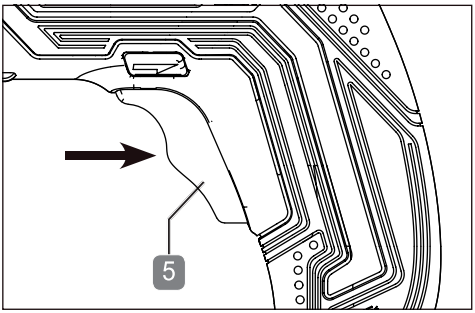

LED Radna svjetiljka

Akumulatorski odvijač opremljen je LED radnom svjetiljkom (**7**), koja pojednostavljuje radove na nepristupačnim, mračnim mjestima.

- LED radna svjetiljka svijetli odmah nakon pritiska na prekidač za Uključivanje/Isključivanje (**5**) i gasi se čim ispustite prekidač.

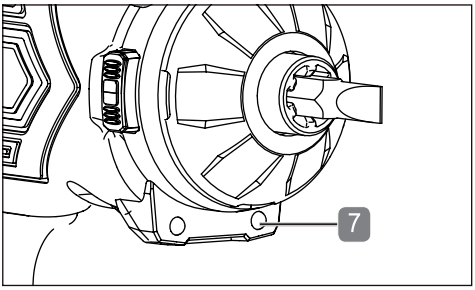

Preklapanje desni/lijevi hod

NAPOMENA! Promijenite smjer vrtnje samo u stanju mirovanja akumulatorskog odvijača. Sigurnom postupkom promjene izbjegavate oštećenja na prijenosniku.

- Smjer vrtnje odaberite pritiskom na prekidač (**4**). S blokadom uključivanja se preklopnik može uključiti samo kod nepritisnutog prekidača za Uključivanje/Isključivanje.
- • Pritisnite prekidač u središnji položaj, da biste zaključali prekidač za Uključivanje/Isključivanje.

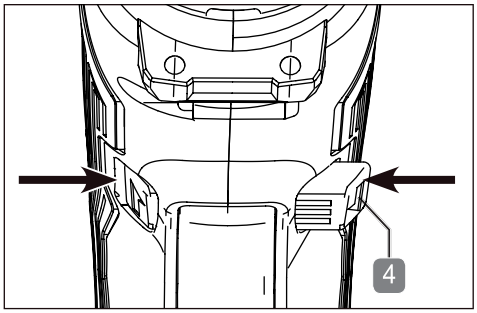

Odvijanje

NAPOMENA: Koristite za svaki radni postupak pravi nastavak kao i bit (vidi poglavlje "Montaža nastavaka") Izvedite zamjenu nastavaka samo u stanju mirovanja akumulatorskog odvijača.

- Ako je potrebno, odaberite i sastavite odgovarajući nastavak za alat (**12**, **13** ili **14**)
- Stavite bit u magnetni držač bitova (vidi poglavlje "Umetanje bita ili držača bitova")
- Postavite vijak na komad za privijanje.
- Prilikom odvijanja izvršite blag prema naprijed usmjeren pritisak.
- Otpustite prekidač za Uključivanje/Isključivanje odmah, čim ste pritegnuli vijak.

Za vijke u istoj ravnini može se podesiti potreban zakretni moment uz uporabu nastavka zakretnog momenta (**14**) na obruču za podešavanje zakretnog momenta.

- Da biste to učinili, okrećite obruč za podešavanje zakretnog momenta, sve dok željena razina zakretnog momenta ne bude u istoj liniji s oznakom podešavanja.

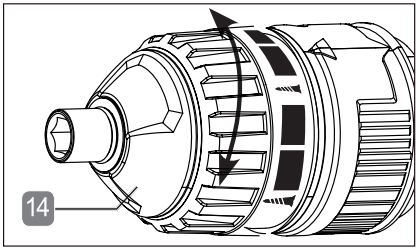

Što je veća i deblja oznaka prikazana na obruču za podešavanje zakretnog momenta, tim viši je zakretni moment.

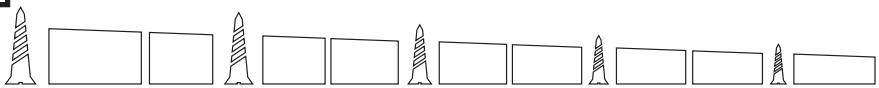

najveći zakretni moment najniži zakretni moment

Rezanje

UPOZORENJE! Koristite nastavak za rezanje (11) uvijek u označenom smjeru vrtnje (A) na nastavku lista pile. Ako je potrebno, ispravite to pritiskom na preklopnik (4).
Prije svakog postupka rezanja provjerite je li priključak za rezanje prikladan za željeni materijal.
Prije svakog postupka rezanja provjerite nastavak za rezanje i list pile zbog mogućih oštećenja.

Postići ćete čist rez, kad duge izratke kao i vrlo mekane i/ili tanke materijala prije rezanja pričvrstite i osigurati protiv skliznuća.

- Montirajte odgovarajući nastavak za rezanje (**11**) na akumulatorskom odvijaču.
- Uvjerite se da se list pile kreće u označenom smjeru vrtnje.
- Pustite da se list pile (**9**) pokrene laganim pritiskom na prekidač za Uključivanje/Isključivanje (**5**).
- Postavite tekući list pile na izradak i režite vrlo laganim pomicanjem prema naprijed.
- Ispustite prekidač za Uključivanje/Isključivanje čim se postigne rezultat rezanja.

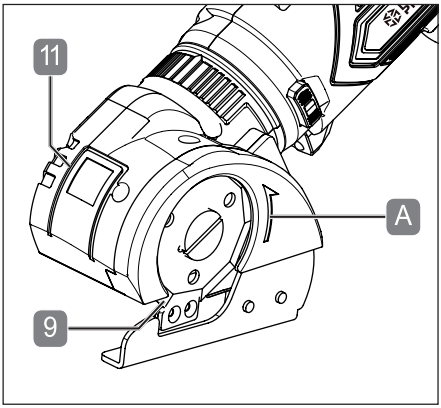

Zamjena lista pile

NAPOMENA: Prije nego radite na napravi, uvjerite se da se preklopnik (4) nalazi u sredini. To sprječava neželjeno uključivanje.

- Najprije priključite nastavak za rezanje (11) na električni alat. Time se vreteno motora blokira i vijak (10) se može otpustiti.
- Odvijte vijak.
- Uklonite list pile (9), tako da ga povučete prema dolje.
- Gurnite novi list pile (9) (koja nije uključen u isporuku) odozdo s odrezanim rubom prema van.
- Okrećite list pile (9), dok isti ne zaskoči u prihvat (20).
- Pritegnite vijak (10).
- Nastavak se sada može ponovno koristiti.

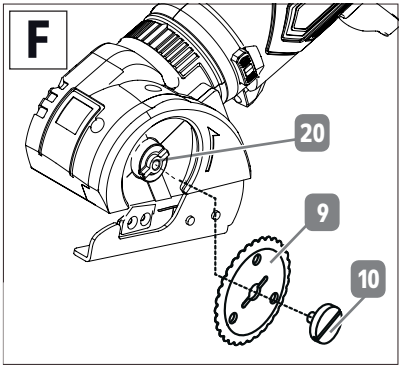

OPREZ! Na zaštitnom poklopcu nastavka za rezanje nalazi se strelica ( ). Ona vam pokazuje preporučeni smjer hoda lista pile.

Održavanje, skladištenje i prijevoz

UPOZORENJE! OPASNOST OD OZLJEDA!
Uvijek izvucite mrežni utikač punjača za baterije iz utičnice i prije bilo kakvih podešavanja, održavanja ili popravljanja uklonite sve nastavak alata akumulatorskog odvijača. Pritisnite preklopnik (4) u središnji položaj, da biste zaključali prekidač za Uključivanje/Isključivanje.

Održavanje

Električni alat i nastavci alata uglavnom se zahtijevaju održavanje. Koristite samo zamjenske dijelove / pribor proizvođača odnosno ovlaštene specijalizirane radionice.
Popravke smije izvoditi samo stručnjak ili ovlaštena specijalizirana radionica.
Stručnjaci su ljudi s odgovarajućim
stručnim obrazovanjem i iskustvom, upoznati su sa zahtjevima konstrukcije i dizajnom artikla i razumiju sigurnosne odredbe.
Uvijek držite alate za umetanje oštrim. Uvijek ih oštrite s pogodnim alatom prema preporuci proizvođača alata za umetanje.

Čišćenje

UPOZORENJE!
Pazite na to da u unutrašnjost akumulatorskog odvijača i nastavke alata ne dospiju nikakve tekućine.

- Očistite električni alat i nastavke alata vlažnom krpom.

Nikada ne koristite agresivna i/ili abrazivna sredstva za čišćenje ili otapala. Dopustite da se nakon toga svi dijelovi u potpunosti osuše.

- Kontaktna mjesta na punjaču treba držati čistim. Odspojite punjač prije svih radova čišćenja povlačenjem utikača iz napajanja.
- Redovito čistite kućište električnog alata kao i nastavke alata mekom krpom.

Skladištenje

- Uklonite alat za umetanje prije svakog pohranjivanja (vidi poglavlje "Montaža nastavaka" odnosno "Umetanje bita ili držača bitova"
- Očistite električni alat i nastavke alata prije pohranjivanja.
- Kod nekorištenja skladištite električni alat na sigurnom, hladnom, suom i dobro prozračenom mjestu, izvan dohvata djece.
- Električni alat i bateriju čuvajte na temperaturi okruženja od 10°C - 40°C.

Prijevoz

- Uklonite alat za umetanje prije svakog prijevoza (vidi poglavlje "Montaža nastavaka" ili "Umetanje bita i držača bitova").
- Prevozite električni alat i nastavke alata zaštićene od udaraca i vibracija u originalnom pakiranju.

Uklanjanje grešaka

Problem	Mogući uzrok	Uklanjanje
Akumulatorski odvijač ne radi.	Baterija je prazna.	Napunite bateriju.
	Prekidač smjera vrtnje je u središnjem položaju.	Pritisnite preklopnik za lijevi/desni hod (4) u potpunosti u željenom smjeru.
Baterija se ne puni.	Punjač neispravan.	Zamijenite punjač.

Tehnički podaci

Akumulatorski odvijac 4in1	
Model:	1260419
Nazivni napon:	4V ⎓ (Istosmjerna struja)
Kapacitet baterije:	1500 mAh
Brzina praznog hoda:	200 min^{-1}
Prihvat alata:	¼" (6,35 mm) Imbus
List pile:	Ø 44 mm
Snaga piljenja:	Kartonaže: do 3,4 mm Tekstil: do 6 mm Koža: do 2 mm
Punjač	
Model:	XZ0550-1750W
Mrežni napon:	100-240V~ (Izmjenična struja) 50/60 Hz I 0,3 A
Izlazni napon:	5,5 V ⎓ (Istosmjerna struja) / 1750 mA
Vrijeme punjenja:	oko 60 minuta

Podaci o emisiji buke i vibracija

UPOZORENJE! Opasnost za zdravlje! Radovi bez zaštite sluha i odgovarajuće zaštitne odjeće opasan je po zdravlje.

- Nosite zaštitu sluha i prikladnu zaštitnu odjeću pri radu s napravom.
- Mjereno prema EN 62841-1 i EN 62841-2-2. Buka na radnom mjestu može prelaziti 85 dB (A); U tom su slučaju potrebne zaštitne mjere (nosite odgovarajuću zaštitu sluha).

Razina zvučnog tlaka L_{pA}:	66,2 dB(A)
Razina buke L_{WA}:	77,2 dB(A)
Nesigurnost K:	3 dB(A)

Gore navedene vrijednosti su vrijednosti emisije buke i stoga ne predstavljaju nužno sigurne vrijednosti za radno mjesto.
Korelacija između razine emisije i emisije nije dovoljno pouzdana, kako bi se jasno naznačilo jesu li potrebne dodatne mjere opreza ili ne.
U čimbenike, koji bi mogli negativno utjecati svaku razinu imisije na radnom mjestu, spadaju između ostalog posebnosti radnog područja, trajanje izloženosti, drugi izvori buke itd.
Također poštujte nacionalne propise s obzirom na dopuštenu razinu buke na radnom mjestu. Gore navedene informacije, međutim, omogućuju korisniku bolju procjenu postojećih opasnosti i rizika.

Vrijednost emisije vibracija a_h:	0,8 m/s²
Nesigurnost K:	1,5 m/s²

UPOZORENJE!

- Navedene ukupne vrijednosti vibracija i navedene vrijednosti emisije buke mjerene su prema standardiziranoj metodi ispitivanja i mogu se koristiti za usporedbu jednog električnog alata s drugim.
- Navedene ukupne vrijednosti vibracija i navedene vrijednosti emisije buke također se mogu koristiti za preliminarnu procjenu opterećenja. Emisije vibracija i buke se mogu tijekom stvarnog korištenja električnog alata razlikovati, ovisno o načinu, na koji se električni alat koristi, naročito, koja vrsta izratka se obrađuje, npr.:
  - Da li je električni alat u dobrom stanju i da li je bio besprijekorno održavan;
  - Kako i za koji materijal se koristi električni alat i pribor;
  - Korištenje pravih dijelova pribora i da li je isti u dobrom stanju. Čvrsto pridržavanje električnog alata od strane rukovatelja;
  - Da li se električni alat koristi pravilno, kao što je opisano u ovim Uputama za uporabu.
- Pokušajte opterećenje vibracijama i bukom držati što je moguće nižim.
  Primjeri mjera za smanjenje opterećenja uključuju nošenje rukavica prilikom korištenja alata i ograničavanje radnog vremena. U tom se slučaju moraju uzeti u obzir svi udjeli radnog ciklusa (na primjer, vrijeme kad je električni alat isključen i ono, kad je uključen, ali bez opterećenja).
- Ako se električni alat ne koristi pravilno, to može uzrokovati vibracijama uvjetovane poteškoće.

UPOZORENJE! Neophodno je odrediti sigurnosne mjere zaštite rukovatelja na temelju procjene razine vibracija i buke tijekom stvarnih uvjeta uporabe (uzimajući u obzir sve dijelove radnog ciklusa, na primjer razdoblja kad je električni alat isključen i takve, u kojima je doduše uključen, ali radi bez opterećenja).

Ovisno o vrsti primjene i uvjetima uporabe, za zaštitu korisnika moraju se poštivati sljedeće sigurnosne mjere:

- Pokušajte izbjeći vibracije što je više moguće.
- Koristite samo savršen pribor.
- Koristite rukavice za prigušivanje vibracija, kada koristite proizvod.
- Njegujte i održavajte proizvod u skladu s ovim uputama.
- Izbjegavajte uporabu proizvoda na temperaturi nižoj od 10°C i iznad 40°C.
- Planirajte svoje radne korake tako, da ne morate koristiti jako vibrirajuće naprave više dana uzastopno.

Odlaganje

Odlaganje ambalaže

Ambalaža proizvoda se sastoji od materijala sa svojstvima prikladnim za recikliranje. Odlažite ambalažne materijale u skladu s njihovim oznakama kod javnog odlagališta odnosno u skladu s podacima specifičnim za državu.

21 PAP

Upute za odlaganje električnih artikala

Električne uređaje nemojte odlagati u kućansko smeće. Prema europskoj smjernici 2012/19/EZ o staroj električnoj i elektroničkoj opremi i nacionalnom pravu električne se naprave moraju odlagati odvojeno i reciklirati na ekološki prihvatljiv
način.

Kao alternativa zahtjevu za povratnu pošiljku:

vlasnik električnog aparata dužan je sudjelovati kod stručnog recikliranja umjesto povratnog slanja u slučaju povrata vlasništva. Stari uređaj može se prepustiti i odlagalištu, koje izvodi odlaganje u smislu nacionalne kružne ekonomije i zakona o otpadu. To se ne odnosi na starim uređajima priložene dijelove pribora i pomoćna sredstva bez električnih komponenata.

Odlaganje baterije

Li-Ion

Kao potrošač, zakonski ste obvezni odlagati sve baterije i akumulatore, bez obzira na to sadrže li štetne tvari ili ne, na odlagalištu u Vašoj općini/ Vašoj gradskoj četvrti ili u trgovini, kako bi se mogli odvesti na ekološki prihvatljivo odlaganje. Baterija je čvrsto ugrađena u akumulatorski odvijač, stoga bateriju odlaže stručno osoblje. Zbog toga vas molimo da napravu odlažete u cijelosti (s baterijom) i samo u praznom stanju na vašem odlagalištu!

Daljnje upute za odlaganje

Vratite električni uređaj tako, da to nema negativne utjecaje na njegov kasniju ponovnu uporabu ili reciklažu. Stari električni uređaji mogu sadržavati štetne tvari. Kod pogrešnog rukovanja ili oštećenja naprave iste mogu kod kasnije reciklaže naprave dovesti do zdravstvenih šteta ili onečišćenja vode i tla.

EZ Izjava o sukladnosti

CE

Informacije i standarde možete pronaći u priloženoj EZ Izjavi o sukladnosti

Spis treści

Przed pierwszym użyciem 49
Zakres dostawy i opis części 49
Objaśnienie symboli 49
Stosowanie zgodne z przeznaczeniem 50
Pozostałe ryzyka 50
Bezpieczeństwo 50
Instrukcja obsługi 55
Konserwacja, czyszczenie, przechowywanie i transport 60
Rozwiązywanie problemów 61
Dane techniczne 61
Utylizacja 63
Deklaracja zgodności WE 63

Przed pierwszym użyciem

Przed rozpoczęciem użytkowania produktu należy zapoznać się ze wszystkimi informacjami dotyczącymi jego obsługi oraz zasadami bezpieczeństwa. Produkt należy użytkować tylko zgodnie z przeznaczeniem i w sposób opisany w niniejszej instrukcji. Instrukcję obsługi należy zachować w celu ewentualnego, późniejszego użycia. Przekazując produkt osobom trzecim, należy dołączyć do niego wszystkie niezbędne dokumenty.

WAŻNE, ZACHOWAĆ W CELU PÓŹNIEJSZEGO UŻYCIA: DOKŁADNIE PRZECZYTAĆ!

Zakres dostawy i opis części

- 1x wkrętarka akumulatorowa
- 1x nasadka z regulacją momentu obrotowego (9)
- 1x nasadka narożna
- 1x nasadka kątowa
- 1x nasadka tnąca
- 26x bity (25 mm)
- 2x bity (50 mm)
- 1x magnetyczny uchwyt bitów
- 1x ładowarka
- 1x pudełko do przechowywania
- 1x instrukcja obsługi

Sprawdź, czy niczego nie brakuje i czy produkt nie wykazuje żadnych uszkodzeń. Uszkodzonego produktu nie wolno stosować! W razie stwierdzenia uszkodzenia, proszę zwrócić się do oddziału firmy Kaufland.

Objaśnienie symboli

W instrukcji obsługi, na produkcie lub na opakowaniu użyto następujących słów-sygnałów i symboli.

Ważne! Przed uruchomieniem urządzenia przeczytaj instrukcję obsługi!

Ostrzeżenie! Słowo-sygnał oznaczające niebezpieczeństwo o średnim stopniu ryzyka, które, jeśli się go nie uniknie, może skutkować ciężkimi obrażeniami, a nawet śmiercią.

Uwaga! To słowo-sygnał ostrzega przed ewentualnymi szkodami materialnymi.

Produkty oznaczone tym symbolem spełniają wszystkie wspólnotowe przepisy Europejskiego Obszaru Gospodarczego.

Ten symbol oznacza dodatkowe informacje dot. montażu lub obsługi.

Proszę używać ładowarki tylko wewnątrz pomieszczeń.

Zasilacz impulsowy

Złącze microUSB

Transformator bezpieczny, odporny na zawarcie

Tym symbolem oznacza się urządzenia elektryczne, odpowiadające klasie ochronności II (podwójna izolacja).

Nie wyrzucaj urządzeń elektrycznych i elektronicznych wraz z innymi odpadami domowymi!

Stosowanie zgodne z przeznaczeniem

Ta wkrętarka akumulatorowa 4 w 1, zwana w dalszej części instrukcji elektronarzędziem, jest przeznaczona wyłącznie do prywatnego użytku w ramach uprawianego hobby i majsterkowania i jako taka nadaje się do następujących zastosowań:

- wkręcanie do drewna, plastiku i metalu,
- cięcie kartonu, tekstyliów, skóry i innych materiałów elastycznych.
  Wszelkie inne zastosowania uznaje się za niezgodne z przeznaczeniem.
  Przykłady stosowania niezgodnego z przeznaczeniem lub niewłaściwego użycia:
- stosowanie niewłaściwych akcesoriów,
- zabudowa nieoryginalnych części zamiennych,
- niewłaściwa obsługa lub stosowanie niezgodne z przeznaczeniem,
- nieprzestrzeganie instrukcji obsługi,
- naprawy przeprowadzane przez osoby trzecie i nieautoryzowane warsztaty,
- usterki instalacji elektrycznej wskutek nieprzestrzegania przepisów i specyfikacji dotyczących urządzeń elektrycznych,
- obsługa i konserwacja elektronarzędzia przez osoby, które nie są z nim obeznane i/lub nie mają wiedzy o związanych z nim ryzykach,
- stosowanie elektronarzędzia w celach komercyjnych lub przemysłowych.

Każde inne zastosowanie urządzenia, w tym jego modyfikacje są niezgodne z przeznaczeniem i stwarzają poważne ryzyko nieszczęśliwego wypadku. Producent nie odpowiada za szkody, straty ani obrażenia powstałe wskutek stosowania produktu niezgodnie z jego przeznaczeniem. Urządzenie nie jest przeznaczone do komercyjnego użycia.

Akcesoria stosuj zgodnie z instrukcją obsługi. Nieprzestrzeganie niniejszej instrukcji obsługi może skutkować poważnymi obrażeniami i prowadzić do utraty gwarancji. Przestrzegaj lokalnych i krajowych przepisów dot. stosowania tego elektronarzędzia. Nigdy nie modyfikuj elektronarzędzia. Wszelkie modyfikacje elektronarzędzia mogą być niebezpieczne i dlatego są zabronione.

Pozostałe ryzyka

Mimo stosowania narzędzia wielofunkcyjnego zgodnie z przeznaczeniem nie można całkowicie wykluczyć pewnych oczywistych ryzyk. W zależności od rodzaju elektronarzędzia mogą wystąpić następujące niebezpieczeństwa:

- dolegliwości zdrowotne, wynikające z emisji drgań w przypadku stosowania urządzenia przez dłuższy czas lub jego nieprawidłowego prowadzenia i konserwacji,
- obrażenia i szkody materialne, spowodowane przez latające przedmioty lub pękające nasadki,
- obrażenia będące skutkiem bezpośredniego kontaktu z obracającymi się nasadkami lub obracającym się brzeszczotem,

- dolegliwości zdrowotne, wynikające z obróbki materiałów szkodliwych dla zdrowia (np. azbestu).

Bezpieczeństwo

Przed pierwszym użyciem produktu należy dokładnie przeczytać poniższe zasady bezpieczeństwa. Aby użytkowanie produktu było bezpieczne, należy przestrzegać poniższych zasad bezpieczeństwa.

Ogólne zasady bezpieczeństwa

⚠ **OSTRZEŻENIE! Proszę zapoznać się ze wszystkimi zasadami bezpieczeństwa, instrukcjami, ilustracjami oraz danymi technicznymi, dotyczącymi tego elektronarzędzia.**

Zaniechania będące skutkiem nieprzestrzegania zasad bezpieczeństwa i instrukcji mogą być przyczyną porażenia prądem elektrycznym, pożaru i/lub ciężkich obrażeń.

Proszę zachować wszystkie zasady bezpieczeństwa i instrukcje na przyszłość.
Stosowane w nich pojęcie „elektronarzędzia" odnosi się zarówno do narzędzi podłączonych do sieci (tj. wyposażone w kabel sieciowy), jak i do narzędzi z napędem akumulatorowym (tj. bez kabla sieciowego).

1. Bezpieczeństwo na stanowisku pracy

a) **Dbaj o porządek i dobre oświetlenie stanowiska pracy.** Nieporządek i nieoświetlone obszary stanowiska pracy mogą być przyczyną nieszczęśliwych wypadków.

b) **Elektronarzędzia nie wolno stosować w strefach zagrożonych wybuchem ani w miejscach, gdzie znajdują się palne ciecze, gazy lub pyły**. Elektronarzędzia mogą generować iskry, mogące podpalić pył lub opary.

c) **Podczas stosowania elektronarzędzia w jego pobliżu nie mogą przebywać dzieci ani inne osoby**. W razie odwrócenia uwagi możesz stracić kontrolę nad elektronarzędziem.

2. Bezpieczeństwo elektryczne

a) **Wtyk sieciowy elektronarzędzia musi być zgodny z typem gniazda sieciowego. Wtyku pod żadnym pozorem nie wolno przerabiać. Do podłączania elektronarzędzi wyposażonych w przewód ochronny nie stosuj żadnych przejściówek.** Oryginalne wtyki i pasujące do nich gniazda sieciowe minimalizują ryzyko porażenia prądem elektrycznym.

b) **Unikaj kontaktu z powierzchniami uziemionymi takimi jak rury, grzejniki, kuchenki i lodówki.** Zachodzi podwyższone ryzyko porażenia prądem elektrycznym, jeśli Twoje ciało jest uziemione.

c) **Chroń elektronarzędzia przed deszczem i wilgocią.** Wniknięcie wody do elektronarzędzia podnosi ryzyko porażenia prądem.

d) **Kabel nie służy do noszenia, wieszania ani odłączania elektronarzędzia od źródła zasilania. Chroń kabel przed wysoką temperaturą, olejem, ostrymi krawędziami i ruchomymi częściami urządzeń.** Uszkodzone lub splątane kable podnoszą ryzyko porażenia prądem elektrycznym.

e) **Używając elektronarzędzia pod gołym niebem, stosuj wyłącznie przedłużacz przeznaczony do pracy na zewnątrz.** Stosowanie przedłużacza przeznaczonego do pracy na zewnątrz minimalizuje ryzyko porażenia prądem elektrycznym.

f) **Jeśli nie da się uniknąć pracy w wilgotnym środowisku, stosuj wyłącznik różnicowoprądowy.** Stosowanie wyłącznika ochronnego różnicowoprądowego minimalizuje ryzyko porażenia prądem elektrycznym.

3. Bezpieczeństwo osób

a) **Bądź skoncentrowany, uważaj na to, co robisz, a używając do pracy elektronarzędzi, zawsze kieruj się rozsądkiem. Nie używaj elektronarzędzi, jeśli czujesz się zmęczony lub jesteś pod wpływem narkotyków, alkoholu albo leków.** Chwila nieuwagi podczas stosowania elektronarzędzia może być przyczyną poważnych obrażeń.

b) **Stosuj środki ochrony indywidualnej i zawsze miej założone okulary ochronne.** Stosowanie środków ochrony indywidualnej takich jak maska przeciwpyłowa, antypoślizgowe obuwie ochronne, kask czy ochronniki słuchu, w zależności od używanego elektronarzędzia, minimalizuje ryzyko obrażeń.

c) **Unikaj niezamierzonego włączenia elektronarzędzia. Upewnij się, czy elektronarzędzie jest wyłączone, zanim podłączysz je do sieci i/lub akumulatora oraz zanim je podniesiesz lub przeniesiesz.** Trzymanie palca na włączniku podczas przenoszenia elektronarzędzia lub podłączanie już włączonego elektronarzędzia do sieci może skutkować nieszczęśliwym wypadkiem.

d) **Przed włączeniem elektronarzędzia usuń wszelkie przyrządy nastawcze lub klucze.** Przyrząd lub klucz umieszczony w obracającej się części urządzenia może być przyczyną obrażeń.

e) **Unikaj nienaturalnych pozycji ciała. Zapewnij sobie bezpieczną pozycję i nigdy nie trać równowagi.** Dzięki temu w nieprzewidzianych sytuacjach zachowasz lepszą kontrolę nad elektronarzędziem.

f) **Noś odpowiednie ubranie. Nie zakładaj szerokich ubrań ani ozdób (np. biżuterii). Trzymaj włosy i ubranie z dala od ruchomych części**. Luźne ubrania, ozdoby (np. biżuteria) lub długie włosy mogą zostać chwycone przez ruchome części urządzenia.

g) **W przypadku stosowania urządzeń odpylających i/lub przechwytujących, upewnij się, czy są one podłączone i prawidłowo działają.** Stosowanie urządzeń odpylających zmniejsza ryzyko związane z nadmiernym zapyleniem.

h) **Poczucie bezpieczeństwa bywa złudne, dlatego nigdy nie ignoruj obowiązujących zasad bezpieczeństwa, nawet wówczas, gdy po wielokrotnym użyciu elektronarzędzia dobrze je znasz.** Chwilowa nieuwaga może w ułamku sekundy spowodować poważne obrażenia.

4. Stosowanie i obsługa elektronarzędzi

a) **Nie przeciążaj urządzenia. Stosuj elektronarzędzia przeznaczone do danego rodzaju pracy.** *Dysponując odpowiednim elektronarzędziem, pracujesz lepiej i bezpiecznej w danym zakresie wydajności.*

b) **Nie używaj elektronarzędzi z uszkodzonym wyłącznikiem.** *Elektronarzędzie, którego nie można normalnie włączyć ani wyłączyć, jest niebezpieczne i musi zostać naprawione.*

c) **Przed zmianą ustawień, wymianą akcesoriów lub odłożeniem elektronarzędzia wyjmij wtyk z gniazda sieciowego i/lub usuń akumulator.** *Ten środek ostrożności uniemożliwi przypadkow.e włączenie elektronarzędzia.*

d) **Nieużywane elektronarzędzia należy przechowywać w miejscu niedostępnym dla dzieci. Nie pozwól, aby elektronarzędzie było używane przez osoby, które go nie znają lub które nie przeczytały niniejszej instrukcji obsługi.** *Elektronarzędzia są niebezpieczne w rękach osób niedoświadczonych.*

e) **Dbaj o stan elektronarzędzi i ich elementów roboczych. Sprawdź, czy części ruchome działają bez zarzutu i czy się nie blokują oraz czy żadna z części nie jest pęknięta/złamana lub uszkodzona w stopniu ograniczającym poprawne działanie elektronarzędzia. Uszkodzone części**

elektronarzędzia należy naprawić przed jego użyciem. *Przyczyną wielu nieszczęśliwych wypadków są źle konserwowane elektronarzędzia.*

f) Narzędzia tnące muszą być ostre i czyste. *Starannie pielęgnowane narzędzia tnące, których krawędzie tnące są zawsze naostrzone, rzadziej się klinują i lżej się je prowadzi.*

g) Elektronarzędzi oraz ich akcesoriów i elementów roboczych należy zawsze używać zgodnie ze wskazówkami zawartymi w instrukcji obsługi. Dodatkowo należy uwzględnić przy tym panujące warunki pracy i wykonywaną czynność. *Stosowanie elektronarzędzi niezgodnie z przeznaczeniem może być niebezpieczne i prowadzić do nieprzewidzianych sytuacji.*

h) Dbaj o należyty stan uchwytów i rękojeści, które muszą być suche, czyste i wolne od olejów i smarów. *Śliskie uchwyty i rękojeści nie umożliwiają bezpiecznej obsługi ani kontroli nad elektronarzędziem w nieprzewidzianych sytuacjach.*

5. Stosowanie i obsługa narzędzi akumulatorowych

a) **Akumulatory należy ładować tylko za pomocą ładowarek zalecanych przez producenta.** *Ładowarka przeznaczona do akumulatorów określonego typu może się zapalić, jeśli zostanie użyta do ładowania innych akumulatorów.*

b) **Stosuj wyłącznie akumulatory przeznaczone do zasilania elektronarzędzi.** *Stosowanie innych akumulatorów może być przyczyną obrażeń lub pożaru.*

c) **Nieużywany akumulator trzymaj z dala od spinaczy biurowych, monet, kluczy, gwoździ, śrub i innych przedmiotów metalowych, mogących spowodować zwarcie jego styków.** *Zwarcie styków akumulatora może być przyczyną oparzeń lub pożaru.*

d) **Niewłaściwa obsługa akumulatora może doprowadzić do wycieku elektrolitu. Unikaj kontaktu z elektrolitem. W razie przypadkowego kontaktu, dotknięte miejsce należy opłukać wodą. W razie kontaktu elektrolitu z oczami, należy dodatkowo zasięgnąć porady lekarza.** *Wyciekający elektrolit może być przyczyną podrażnień skóry i oparzeń.*

e) **Nie używaj uszkodzonych ani zmodyfikowanych akumulatorów.** *Uszkodzone lub zmodyfikowane akumulatory mogą zachować się w nieprzewidywalny sposób, wywołując pożar lub wybuch i/lub stwarzając ryzyko obrażeń.*

f) **Nie wystawiaj akumulatorów na działanie ognia lub zbyt wysokich temperatur.** *Ogień lub temperatury powyżej 130°C mogą wywołać eksplozję.*

g) **Przestrzegaj wszelkich instrukcji dotyczących ładowania akumulatorów i nigdy nie ładuj narzędzi akumulatorowych w zakresie temperatur wyższym niż podany z instrukcji obsługi.** *Niewłaściwe ładowanie lub ładowanie poza dopuszczonym zakresem temperatur może doprowadzić do zniszczenia akumulatora i zwiększyć ryzyko pożaru.*

6. Serwis

a) Naprawę elektronarzędzia zawsze należy powierzać odpowiednio wykwalifikowanym specjalistom i przeprowadzać tylko w oparciu o oryginalne części zamienne. *Dzięki temu elektronarzędzie pozostanie bezpieczne.*

b) Nigdy nie konserwuj uszkodzonych akumulatorów. *Wszelkie zabiegi konserwacyjne dot. akumulatorów należy powierzyć producentowi lub autoryzowanemu przez niego serwisowi.*

Zasady bezpieczeństwa dot. ładowarki

a) Nigdy nie podłączaj pękniętego lub w jakikolwiek inny sposób uszkodzonego akumulatora do ładowarki. *W przeciwnym razie zachodzi ryzyko porażenia prądem elektrycznym.*

b) **Nie stosuj ładowarki niezgodnie z przeznaczeniem. Ładowarka służy wyłącznie do ładowania elektronarzędzia opisanego w niniejszej instrukcji obsługi.** *Stosowanie niezgodne z przeznaczeniem może być przyczyną pożaru lub śmiertelnego porażenia prądem elektrycznym.*

c) **OSTRZEŻENIE! Nie wolno ładować jednorazowych baterii.** *Naruszenie tej zasady wiąże się z poważnymi zagrożeniami.*

d) **Ze względów bezpieczeństwa uszkodzone wtyki lub przewody zasilające muszą zostać wymienione przez producenta elektronarzędzia lub autoryzowany przez niego warsztat.**

e) **Ładowarka może być używana przez dzieci od 8. roku życia oraz osoby o ograniczonych zdolnościach fizycznych, sensorycznych lub umysłowych bądź niemające odpowiedniej wiedzy i doświadczenia pod warunkiem,** *że są one nadzorowane lub zostały poinstruowane w zakresie bezpiecznej obsługi ładowarki i rozumieją ryzyka, które się z tym wiążą. Ładowarka nie jest zabawką dla dzieci. Dzieci pozostawione bez opieki nie mogą czyścić ani konserwować urządzenia.*

f) **Chroń elektronarzędzie i ładowarkę przed deszczem i wilgocią.** *Woda, która wniknie do elektronarzędzia, może je uszkodzić i spowodować ryzyko porażenia prądem elektrycznym.*

Dodatkowe zasady bezpieczeństwa

a) **Planując swoją pracę, pamiętaj o ochronie oczu, dłoni, twarzy i słuchu.**

a) **Stosuj certyfikowane okulary ochronne i ochronniki słuchu.**

b) **Używając nasadki tnącej, pod żadnym pozorem nie stosuj rękawic ochronnych, które mogą zostać chwycone i wciągnięte przez obracający się brzeszczot, co może być przyczyną ciężkich obrażeń dłoni. Załóż rękawice ochronne tylko do wymiany brzeszczotu.**

c) **Upewnij się, czy brzeszczot jest ostry, nieuszkodzony i prawidłowo zamontowany.**

d) **Obróć ręcznie brzeszczot, upewniając się, czy swobodnie się obraca. Jeśli brzeszczot w jakimś miejscu trze o nasadkę, należy ponownie go zamocować.**

e) **Zewnętrzny, cofnięty pierścień śruby kołnierzowej, która mocuje brzeszczot, musi całą powierzchnią przylegać do brzeszczotu.**

f) **Zabezpiecz obrabiany przedmiot.** *Do przytrzymania obrabianego przedmiotu użyj odpowiednich przyrządów mocujących lub imadła. Zapewni mu to pewniejsze trzymanie niż ręka.*

g) **Nigdy nie nanoś środków czyszczących ani smarujących na obracający się brzeszczot.**

h) **Stosuj tylko dołączony brzeszczot.**

i) **Unikaj nienaturalnych pozycji rąk, które w razie nagłego obsunięcia się narzędzia mogłyby dostać się pod brzeszczot.**

j) **Nigdy nie używaj brzeszczotu do cięcia materiałów innych niże podane przez producenta.**

k) **Do czasu całkowitego zatrzymania narzędzia nie usuwaj wiórów ani innych resztek obrabianego materiału z obszaru roboczego.**

l) **Tnąc przy użyciu elektronarzędzia, trzymaj je przez cały za przeznaczony do tego uchwyt.**

m) **Nigdy nie używaj nasadki tnącej jako uchwytu ani nie dotykaj jej w czasie pracy.** *Nasadka tnąca nie zabezpiecza całkowicie brzeszczotu przed dotknięciem w czasie pracy.*

n) **Zanim zaczniesz ciąć, połóż obrabiany przedmiot na płaskim podłożu.**

o) **Przestrzegaj ograniczeń podanych dla materiału, który tniesz.** *Dokładne wartości znajdziesz w specyfikacji technicznej.*
p) **Nigdy nie dociskaj elektronarzędzia zbyt mocno w dół ani nie przesuwaj go za szybko do przodu.** *Może to doprowadzić do zablokowania brzeszczotu względnie nagromadzenia nadmiernej ilości wiórów w obudowie nasadki.*
q) **Trzymaj palce w bezpiecznej odległości od linii cięcia.**
r) **Podczas cięcia trzymaj osoby postronne z dala od obrabianego przedmiotu i obszaru roboczego.**

Naprawa

a) **Ewentualne naprawy elektronarzędzia zawsze powierzaj odpowiednio wykwalifikowanym specjalistom, stosującym oryginalne części zamienne.** *Pozwoli to zapewnić należyty stopień ochrony narzędzia i bezpieczeństwo użytkowania.*

Postępowanie w sytuacji awaryjnej

Zapoznaj się ze sposobem użytkowania tego produktu, czytając niniejszą instrukcję obsługi. Zapamiętaj sobie zasady bezpieczeństwa i koniecznie ich przestrzegaj. Pomoże Ci to uniknąć ryzyk i niebezpieczeństw.

a) Podczas stosowania tego produktu nigdy nie trać koncentracji; dzięki temu zawczasu zauważysz niebezpieczeństwo i odpowiednio na nie zareagujesz. Szybka reakcja pozwala uniknąć poważnych obrażeń i szkód materialnych.

b) W razie nieprawidłowego działania, niezwłocznie wyłącz produkt i odłącz go od źródła zasilania. Oddaj go do kontroli i ew. naprawy przez wykwalifikowanego specjalistę, zanim ponownie go uruchomisz.

Instrukcja obsługi

Nazwa części

1. Gumowa osłona
2. Przyciski zwalniające mocowanie
3. Kontrolka ładowania
4. Przełącznik kierunku obrotu w prawo/lewo
5. W(y)łącznik
6. Złącze ładowania
7. Dioda LED oświetlająca obszar roboczy
8. Magnetyczny uchwyt bitów
9. Brzeszczot
10. Śruba
11. Nasadka tnąca
12. Nasadka kątowa
13. Nasadka narożna
14. Nasadka z regulacją momentu obrotowego
15. Ładowarka
16. Pudełko do przechowywania
17. Przedłużka do uchwytu bitów
18. Bity 50 mm (2x)
19. Bity 25 mm (26x)
20. Uchwyt

Przed użyciem

⚠ **OSTRZEŻENIE!** Nie używaj wkrętarki akumulatorowej 4 w 1 w atmosferze wybuchowej. Elektronarzędzia z akumulatorem używaj tylko w temperaturze od 10 do 40° C.

Kontrola wkrętarki akumulatorowej 4 w 1 oraz zakresu dostawy

- Wyjmij elektronarzędzie wraz z akcesoriami z opakowania.
- Sprawdź, czy dostawa jest kompletna (zob. rozdział "Zakres dostawy i opis części").
- Upewnij się, czy elektronarzędzie lub akcesoria nie wykazują uszkodzeń.
- W razie stwierdzenia uszkodzeń lub braków, nie wolno używać elektronarzędzia. Zwróć się do dowolnej placówki sieci Kaufland lub naszego biura obsługi klienta.

Ładowanie akumulatora

WSKAZÓWKA: W czasie ładowania i większego obciążenia elektronarzędzia akumulator się nagrzewa. Po lub przed ładowaniem należy poczekać, aż narzędzie ostygnie do temperatury pokojowej.

UWAGA! Nie wolno używać elektronarzędzia podłączonego do ładowarki.

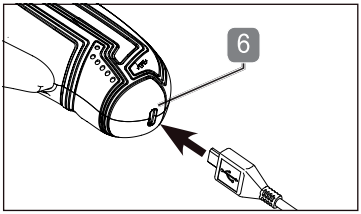

- Włóż wtyk ładujący ładowarki (**15**) do złącza ładowania (**6**) elektronarzędzia.
- Włóż wtyk sieciowy ładowarki do odpowiedniego gniazda sieciowego.
- Po ok. 60 min. akumulator powinien być całkowicie naładowany. Informuje o tym kontrolka ładowania (**3**), świecąca się światłem ciągłym wraz z zieloną diodą LED.
- Po zakończeniu ładowania odłącz ładowarkę od źródła zasilania.
- Aby odłączyć ładowarkę, wyjmij jej wtyk ładujący ze złącza ładowania elektronarzędzia.

Stosuj wyłącznie ładowarki następującego typu:

Model ładowarki	Moc wejściowa	Moc wyjściowa
XZ0550-1750W	100-240V~(prąd zmienny) / 50/60 Hz / 0,3 A	5,5V (prąd stały) / 1750mA

Temperatura otoczenia do ładowania: 10°C - 40°C

Kontrola poziomu naładowania akumulatora

Do kontroli poziomu naładowania akumulatora służy kontrolka ładowania (**3**) uruchamiania naciśnięciem w(y)łącznika. Poziom naładowania wskazują diody LED.

- Świecą się wszystkie 3 diody LED: akumulator jest w pełni naładowany.
- Świecą się 2 diody LED: akumulator jest częściowo naładowany.
- Świeci się 1 dioda LED: trzeba naładować akumulator.

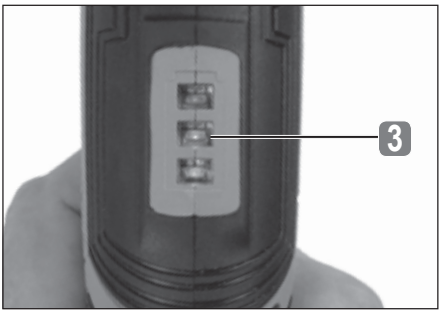

Montaż nasadek

Do wkrętarki akumulatorowej 4 w 1 dołączono cztery nasadki do różnych zastosowań:

- **nasadka tnąca (11)** - do cięcia miękkich materiałów takich jak karton, tekstylia lub skóra
- **nasadka kątowa (12)** - do wkręcenia pod kątem 90°
- **nasadka narożna (13)** - do wkręcenia w pobliżu krawędzi
- **nasadka z regulacją momentu obrotowego (14)** - do wyboru jednego z 9 momentów obrotowych, umożliwiających wkręcanie wkrętów w różne materiały

- Zdejmij gumową osłonę (**1**) z wkrętarki akumulatorowej, naciskając równocześnie oba przyciski zwalniające mocowanie (**2**).

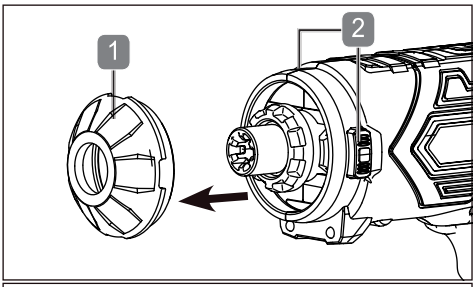

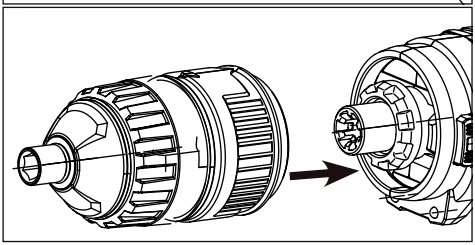

- Zamontuj wybraną nasadkę, osadzając ją na korpusie wkrętarki akumulatorowej i dociskając, aż usłyszysz kliknięcie.
- Aby zdjąć nasadkę, naciśnij równocześnie oba przyciski zwalniające mocowanie (**2**) i ściągnij nasadkę z korpusu wkrętarki do przodu.
- W razie potrzeby załóż inną nasadkę lub gumową osłonę.

Mocowanie bitów lub uchwytu bitów

Wkrętarka akumulatorowa jest wyposażona w zintegrowany, magnetyczny uchwyt bitów (**8**).

- Wybierz odpowiedni bit (**18/19**) i włóż go do magnetycznego uchwytu bitów.

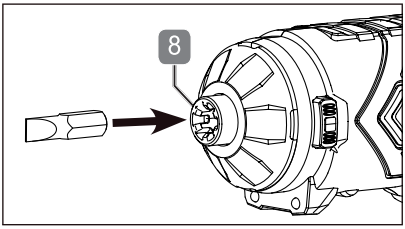

W razie potrzeby nałóż przedłużkę (**17**) na magnetyczny uchwyt bitów względnie uchwyt bitów zamontowanej nasadki (**12**, **13** lub **14**), zanim zamocujesz bit.

Obracając bit kilka razy bez obciążenia, sprawdź wzrokowo, czy założone narzędzie prosto się obraca.

Obsługa

Włączanie i wyłączanie

WSKAZÓWKA: Wkrętarka akumulatorowa jest zablokowana, gdy przełącznik kierunku obrotu w prawo/lewo (**4**) znajduje się w położeniu środkowym. Przed włączeniem ustaw go w położeniu odpowiadającym zadanemu kierunkowi obrotu wkrętarki (zob. rozdz. „**Przełączanie kierunku obrotu w prawo/lewo**").

Włączanie:
- Naciśnij w(y)łącznik (**5**).

Wyłączanie:
- Zwolnij w(y)łącznik.

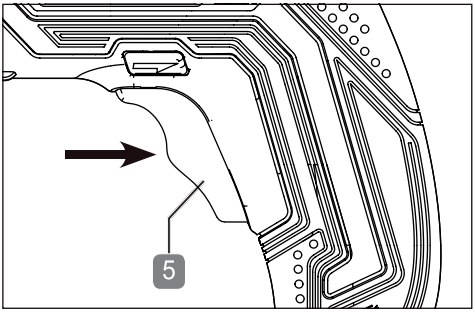

Dioda LED oświetlająca obszar roboczy

Wkrętarka akumulatorowa jest wyposażona w diodę LED oświetlającą obszar roboczy (**7**), ułatwiającą pracę w trudniej dostępnych, ciemnych miejscach.
- Dioda LED oświetlająca obszar roboczy zapala się bezpośrednio po naciśnięciu w(y)łącznika (**5**) i gaśnie od razu po jego zwolnieniu.

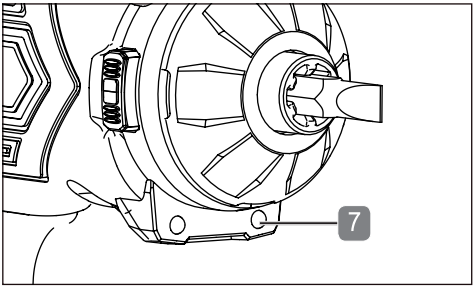

Przełączanie kierunku obrotu w prawo/lewo

WSKAZÓWKA! Zmiany kierunku obrotu wolno dokonywać tylko, gdy wkrętarka akumulatorowa nie pracuje. Chroni to przekładnię przed uszkodzeniem.

- Wybierz kierunek obrotu, naciskając przełącznik (**4**). Dzięki blokadzie przed włączeniem przełącznik można przełączyć tylko wtedy, gdy w(y)łącznik nie jest naciśniety.
- Ustaw przełącznik w środkowym położeniu, aby zablokować w(y)łącznik.

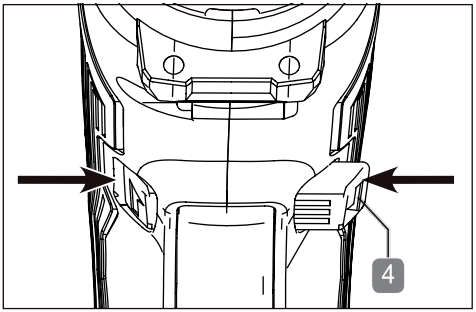

Wkręcanie

WSKAZÓWKA: Używaj nasadek i bitów przeznaczonych do danej pracy (zob. rozdz. "Montaż nasadek"). Zanim wymienisz nasadkę, zatrzymaj wkrętarkę.

- Wybierz i zamontuj odpowiednią nasadkę (**12**, **13** lub **14**).
- Włóż bit do magnetycznego uchwytu bitów (zob. rozdz. "Mocowanie bitów lub uchwytu bitów").
- Przyłóż wkręt do przykręcanego przedmiotu.
- Podczas wkręcania lekko dociskaj wkrętarkę do przodu.
- Po dokręceniu wkręta natychmiast zwolnij w(y)łącznik.

Aby wkręt zrównał się z przykręcaną powierzchnią, należy wybrać odpowiedni moment obrotowy, używając w tym celu nakładki z regulacją momentu obrotowego (**14**).

- Aby ustawić wybrany moment obrotowy, obróć pokrętło tak, aby dany moment zrównał się ze wskaźnikiem wyboru.

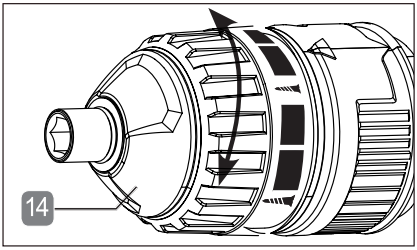

Im większe i grubsze jest oznaczenie na pokrętle, tym wyższy jest moment obrotowy.

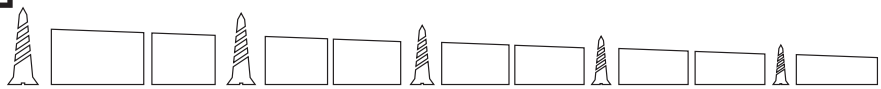

najwyższy moment obrotowy najniższy moment obrotowy

Cięcie

OSTRZEŻENIE! Nasadki do cięcia (11) należy używać zgodnie z kierunkiem obrotu (A) zaznaczonym na brzeszczocie. W razie potrzeby, zmień kierunek obrotu, odpowiednio przełączając przełącznik (4).
Zawsze przed rozpoczęciem cięcia upewnij się, czy zastosowana nasadka nadaje się do cięcia danego materiału.
Zawsze przed rozpoczęciem cięcia upewnij się, czy zastosowana nasadka i brzeszczot nie są uszkodzone.

Cięcie będzie czystsze, jeśli dłuższe przedmioty oraz bardzo miękkie i/lub cienkie materiały przed rozpoczęciem pracy unieruchomisz i zabezpieczysz przed przesunięciem.

- Załóż na wkrętarkę odpowiednią nasadkę tnącą (**11**).
- Upewnij się, czy brzeszczot obraca się zgodnie z zaznaczonym kierunkiem obrotu.
- Uruchom brzeszczot (**9**), lekko naciskając w(y)łącznik (**5**).
- Przystaw obracający się brzeszczot do obrabianego przedmiotu i zacznij ciąć, ostrożnie przemieszczając narzędzie do przodu.
- Po przecięciu niezwłocznie zwolnij w(y)łącznik.

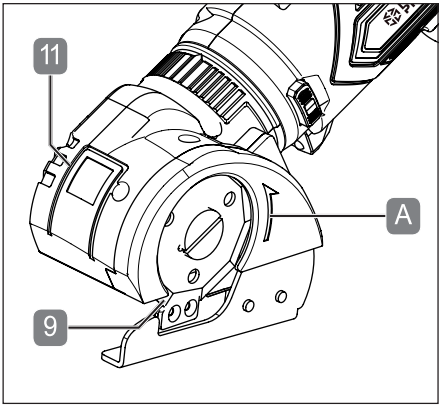

Wymiana brzeszczotu

WSKAZÓWKA: Zanim wymienisz brzeszczot, upewnij się, czy przełącznik (4) znajduje się w środkowym położeniu. Dzięki temu unikniesz przypadkowego włączenia.

- Najpierw załóż nasadkę tnącą (11) na elektronarzędzie. Dzięki temu wrzeciono silnika zostanie zablokowane i będzie można łatwiej odkręcić śrubę (10).
- Wykręć śrubę.
- Zdejmij brzeszczot (9), pociągając go w dół.
- Wsuń nowy brzeszczot (9) (brak w zestawie) od dołu, zeszlifowaną krawędzią na zewnątrz.
- Obróć brzeszczot (9), aż zatrzaśnie się on w uchwycie (20).
- Dokręć śrubę (10).
- Nasadka nadaje się do ponownego użycia.

UWAGA! Na osłonie nakładki tnącej znajduje się strzałka ( ). Pokazuje ona zalecany kierunek obrotu brzeszczotu.

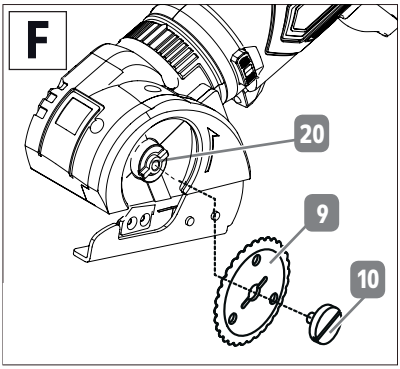

Konserwacja, czyszczenie, przechowywanie i transport

OSTRZEŻENIE! RYZYKO OBRAŻEŃ!
Zawsze wyjmuj wtyk zasilający ładowarki z gniazda sieciowego i usuwaj wszelkie nasadki z wkrętarki akumulatorowej, zanim podejmiesz jakiekolwiek prace związane z jej regulacją, utrzymaniem lub naprawą. Ustaw przełącznik (4) w środkowym położeniu, aby zablokować w(y)łącznik.

Konserwacja

Elektronarzędzie oraz nasadki w dużej mierze nie wymagają konserwacji. Stosuj wyłącznie części zamienne/akcesoria pochodzące od producenta lub autoryzowanych warsztatów.

Napraw może dokonywać tylko specjalista lub autoryzowany warsztat.

Specjalista to osoba posiadająca odpowiednie wykształcenie i doświadczenie zawodowe, znająca wymagania dot. konstrukcji i sposobu wykonania danego produktu oraz przestrzegająca związanych z nim zasad bezpieczeństwa. Narzędzia zawsze muszą być ostre. Do ostrzenia używaj tylko odpowiednich przyrządów, zalecanych przez producenta narzędzi.

Czyszczenie

OSTRZEŻENIE!
Uważaj, aby do wnętrza wkrętarki akumulatorowej i nakładek nie dostała się woda ani inne płyny.

- Elektronarzędzie i nasadki czyść wilgotną szmatką. Pod żadnym pozorem nie używaj do tego ostrych i/lub drapiących środków myjących ani rozpuszczalników. Następnie poczekaj, aż wszystkie części wyschną.
- Styki ładowarki muszą być czyste. Przed rozpoczęciem czyszczenia odłącz ładowarkę od źródła zasilania, wyjmując wtyk zasilający z gniazda sieciowego.
- Regularnie czyść obudowę elektronarzędzia oraz nasadki miękką szmatką.

Przechowywanie

- Przed schowaniem urządzenia usuń z niego narzędzie (zob. rozdz. "Montaż nasadek" wzgl. "Mocowanie bitów lub uchwytu bitów").
- Przed schowaniem wyczyść elektronarzędzie i nasadki.
- Nieużywane elektronarzędzie przechowuj w bezpiecznym, chłodnym, suchym i dobrze przewietrzanym miejscu poza zasięgiem dzieci.
- Elektronarzędzie wraz z akumulatorem przechowuj w temperaturze otoczenia 10°C - 40°C.

Transport

- Przed transportem urządzenia usuń z niego narzędzie (zob. rozdz. "Montaż nasadek" wzgl. "Mocowanie bitów lub uchwytu bitów").
- Elektronarzędzie wraz z nasadkami transportuj w oryginalnym opakowaniu, chroniąc je przed uderzeniami i drganiami.

Rozwiązywanie problemów

Problem	Możliwa przyczyna	Usuwanie
Wkrętarka akumulatorowa nie pracuje.	Akumulator jest wyczerpany.	Naładuj akumulator.
	Przełącznik kierunku obrotu znajduje się w środkowym położeniu.	Wciśnij przełącznik obrotu w prawo/lewo (4) całkowicie w wybraną stronę.
Akumulator nie ładuje się.	Ładowarka jest niesprawna.	Wymień ładowarkę.

Dane techniczne

Wkrętarka akumulatorowa 4 w 1	
Model:	1260419
Napięcie znamionowe:	4V ⎓ (prąd stały)
Pojemność akumulatora:	1500 mAh
Prędkość obrotowa bez obciążenia:	200 min^{-1}
Uchwyt narzędziowy:	¼" (6,35 mm) sześciokątny
Brzeszczot:	Ø 44 mm
Grubość cięcia:	Karton: do 3,4 mm Tekstylia: do 6 mm Skóra: do 2 mm
Ładowarka	
Model:	XZ0550-1750W
Napięcie sieciowe:	100-240V~ (prąd zmienny) 50/60 Hz I 0,3 A
Napięcie wyjściowe:	5,5 V ⎓ (prąd stały) / 1750 mA
Czas ładowania:	ok. 60 minut

Informacje dot. emisji hałasu i drgań

⚠ **OSTRZEŻENIE! Ryzyko uszczerbku na zdrowiu!** Praca bez ochronników słuchu i odpowiedniej odzieży ochronnej może być szkodliwa dla zdrowia.

- Używając urządzenia, stosuj ochronniki słuchu i odpowiednią odzież ochronną.
- Zmierzono w oparciu o normy EN 62841-1 oraz EN 62841-2-2. Hałas na stanowisku pracy może przekroczyć 85 dB (A); konieczne jest użycie odpowiednich środków ochrony (tj. ochronników słuchu).

Poziom ciśnienia akustycznego L_{PA}:	66,2 dB(A)
Poziom mocy akustycznej L_{WA}:	77,2 dB(A)
Niepewność K:	3 dB(A)

Powyższe wartości to wartości emisji hałasu, co oznacza że niekoniecznie dotyczą one danego stanowiska pracy.
Korelacja zachodząca między poziomem emisji a imisji nie została wystarczająco zbadana, aby z całą pewnością stwierdzić, czy konieczne są dodatkowe środki ostrożności.
Do czynników, które mogą zakłócać poziom imisji na stanowisku pracy, należą m. in. szczególne warunki panujące w miejscu pracy, długość ekspozycji, inne źródła hałasu itp.

Ponadto należy uwzględnić krajowe przepisy dotyczące dopuszczalnego poziomu hałasu na stanowisku pracy. Powyższe informacje dają jednak użytkownikowi możliwość lepszej oceny istniejących niebezpieczeństw i ryzyk.

Wartość emisji drgań a_h:	0,8 m/s²
Niepewność K:	1,5 m/s²

OSTRZEŻENIE!

- Podane wartości emisji drgań oraz podane wartości emisji hałasu zostały zmierzone w oparciu o znormalizowaną metodę pomiaru i mogą być użyte do porównania danego elektronarzędzia z innym.
- Podane, całkowite wartości drgań i emisji hałasu mogą służyć do tymczasowej oceny obciążenia.
- Faktyczne wartości emisji drgań i hałasu mogą odbiegać od podanych wartości w zależności od sposobu stosowania elektronarzędzia, a zwłaszcza od rodzaju obrabianego przedmiotu oraz np. od tego,
  - czy elektronarzędzie jest w dobrym stanie i czy było nienagannie konserwowane;
  - z jakiego materiału wykonane elektronarzędzie i akcesoria;
  - czy użyto odpowiednich akcesoriów w dobrym stanie; - mocnego trzymania elektronarzędzia przez użytkownika;
  - właściwego użycia elektronarzędzia, tj. zgodnie z niniejszą instrukcją obsługi.
- Należy próbować minimalizować obciążenie spowodowane przez drgania i hałas.
  Do przykładowych działań redukujących to obciążenie należy noszenie rękawic ochronnych w trakcie używania narzędzia oraz ograniczenie czasu pracy. Uwzględnij przy tym wszystkie składowe czasu pracy (na przykład okresy, w których elektronarzędzie jest wyłączone oraz te, w których jest ono wprawdzie włączone, ale pracuje bez obciążenia).
- Niewłaściwe stosowanie elektronarzędzia może powodować wystąpienie dolegliwości będących skutkiem drgań.

⚠ **OSTRZEŻENIE! Należy określić środki bezpieczeństwa chroniące użytkownika, czyniąc to w oparciu o ocenę stopnia narażenia go na niekorzystne oddziaływanie urządzenia podczas jego faktycznego użycia (i uwzględniające wszystkie etapy procesu roboczego, np. okresy, w których urządzenie jest wyłączone oraz te, w których urządzenie jest wprawdzie włączone, ale pracuje bez obciążenia).**
W zależności od sposobu wzgl. warunków używania urządzenia, w celu ochrony użytkownika należy rozważyć podjęcie następujących środków bezpieczeństwa:

- Spróbuj jak najbardziej unikać drgań.
- Stosuj tylko akcesoria w dobrym stanie.
- Obsługując produkt, stosuj rękawice tłumiące drgania.
- Pielęgnuj i konserwuj produkt zgodnie z niniejszą instrukcją obsługi.
- Unikaj stosowania produktu w temperaturach poniżej 10 °C.
- Planuj swoje prace tak, aby nie używać silnie drgających urządzeń przez kilka dni pod rząd.

Utylizacja

Utylizacja opakowania

Opakowanie produktu wykonano z materiałów podlegających recyklingowi. W związku z tym materiały opakowaniowe należy oddać do lokalnego punktu gromadzenia odpadów zgodnie z ich oznaczeniem względnie usunąć odpowiednio do obowiązujących przepisów krajowych.

Wskazówki dotyczące utylizacji artykułów elektrycznych

Nie wyrzucaj elektronarzędzi wraz odpadami domowymi. Zgodnie z europejską dyrektywą 2012/19/WE w sprawie użytego sprzętu elektrycznego i elektronicznego oraz odpowiednimi przepisami krajowymi zużyte urządzenia elektryczne podlegają segregacji i recyklingowi w sposób przyjazny dla środowiska.

Recykling jako alternatywa w przypadku konieczności zwrotu:

Właściciel urządzenia elektrycznego zamiast je zwracać może przekazać je do obowiązkowego recyklingu, tym samym zrzekając się prawa własności do niego. W tym celu zużyte urządzenie należy dostarczyć do punktu gromadzenia takich urządzeń, dokonujących ich utylizacji zgodnie z ustawą o recyklingu i zagospodarowaniu odpadów. Nie dotyczy to niezawierających elementów elektrycznych akcesoriów i urządzeń pomocniczych dołączanych do zużytych urządzeń.

Utylizacja akumulatora Li-Ion

Jako użytkownik jesteś ustawowo zobowiązany do oddawania wszystkich baterii i akumulatorów, niezależnie od tego, czy zawierają one substancje szkodliwe czy nie, do lokalnych punktów gromadzenia takich odpadów lub odpowiednich placówek handlowych, które skierują je do utylizacji przyjaznej środowisku. Akumulator jest na stałe zintegrowany z wkrętarką akumulatorową, w związku z czym jego usunięcie należy powierzyć specjaliście. Należy zatem oddać kompletne narzędzie (wraz z akumulatorem), pamiętając o uprzednim, całkowitym rozładowaniu akumulatora!

Dodatkowe wskazówki dot. usuwania odpadów

Elektronarzędzie należy oddać tak, aby jego ponowne użycie lub wykorzystanie było możliwe. Zużyte urządzenia elektryczne mogą zawierać szkodliwe substancje. W razie niewłaściwej obsługi lub uszkodzenia urządzenia mogą one w późniejszym okresie, np. w ramach utylizacji urządzenia, prowadzić do zagrożenia zdrowia i/lub zanieczyszczenia wody i gleby.

Deklaracja zgodności WE

Dane i normy znajdują się w dołączonej deklaracji zgodności WE.

Cuprins

Înainte de prima utilizare 64
Pachetul de livrare și descrierea componentelor 64
Explicarea simbolurilor 64
Utilizare conform destinației 65
Riscuri reziduale 65
Siguranță 66
Instrucțiuni de utilizare 71
Întreținere, curățare, depozitare și transport 76
Remedierea defecțiunilor 76
Date tehnice 77
Eliminarea deșeurilor 79
Declarație de conformitate CE 79

Înainte de prima utilizare

Înainte de utilizarea produsului, familiarizați-vă cu toate instrucțiunile de utilizare și de siguranță. Utilizați produsul numai conform descrierii și pentru domeniile de aplicare prevăzute. Păstrați instrucțiunile de utilizare ca referință ulterioară. Înmânați toate documentele la predarea produsului către terți.

IMPORTANT, SE VA PĂSTRA PENTRU UTILIZAREA ULTERIOARĂ: A SE CITI CU ATENȚIE!

Pachetul de livrare și descrierea componentelor

- 1x șurubelniță electrică
- 1x set de chei dinamometrice (9)
- 1x cheie de colț
- 1x cheie unghiulară
- 1x instrument de tăiere
- 26x biți (25 mm)
- 2x biți (50 mm)
- 1x suport magnetic pentru biți
- 1x încărcător pentru baterie
- 1x trusă de depozitare
- 1x instrucțiuni de utilizare

Verificați dacă toate componentele sunt disponibile și controlați produsul cu privire la defecțiunile survenite în timpul transportului. Nu puneți în funcțiune un produs avariat! În caz defecțiune, vă rugăm să luați legătura cu o filială Kaufland.

Explicarea simbolurilor

Următoarele cuvinte de avertizare și simboluri sunt utilizate în aceste instrucțiuni de utilizare, pe produs sau pe ambalaj.

	Important! Citiți instrucțiunile de utilizare înainte de punerea în funcțiune
	Avertisment! Acest cuvânt de avertizare indică un pericol cu un grad mediu de risc care, dacă nu este evitat, poate conduce la deces sau la vătămări grave.
	Atenție! Acest cuvânt de avertizare atrage atenția asupra potențialelor prejudicii materiale.
	Produsele marcate cu acest simbol respectă toate reglementările comunitare aplicabile din Spațiul Economic European
	Acest simbol vă oferă informații suplimentare utile cu privire la montare sau funcționare.
	Utilizați încărcătorul numai la interior.
	Alimentator cu sistem de comutație
	Micro USB
	Transformator rezistent la scurtcircuit

Acest simbol este aplicat la nivelul echipamentelor electrice care corespund clasei de protecție II (izolație dublă).

Vă rugăm să nu eliminați echipamentele electrice și electronice împreună cu deșeurile menajere!

Utilizare conform destinației

Această șurubelniță electrică 4 în 1, denumită în cele ce urmează echipament electric, este concepută exclusiv pentru utilizarea în domeniul privat, ca hobby și pentru activități de bricolaj:

- pentru înșurubarea în lemn, plastic și metal
- pentru tăierea de cartoane, materiale textile, piele și alte materiale flexibile.

Sunt excluse expres toate utilizările suplimentare și sunt considerate utilizare contrară destinației.

Exemple potențiale pentru utilizarea contrară destinației sau incorectă:

- Utilizarea de accesorii necorespunzătoare.
- Montarea și demontarea de piese de schimb care nu sunt originale.
- Utilizare necorespunzătoare sau utilizare contrară destinației.
- Nerespectarea instrucțiunilor de utilizare.
- Lucrări de reparații efectuate de către terți, ateliere de specialitate nerecunoscute.
- Defecțiuni ale instalației electrice la nerespectarea normelor și a reglementărilor în domeniul energiei electrice.
- Deservirea și întreținerea echipamentului electric de către persoane care nu sunt familiarizate cu echipamentul electric și/sau care nu înțeleg riscurile asociate.
- Utilizarea în scop comercial, meșteșugăresc sau industrial a echipamentului electric.

Orice altă utilizare sau modificare a echipamentului este considerată contrară destinației și implică pericole semnificative de producere a accidentelor. Producătorul nu își asumă nicio răspundere pentru prejudiciile, pierderile sau vătămările cauzate ca urmare a utilizării contrare destinației. Echipamentul nu este conceput pentru utilizarea în scop comercial.

Utilizați accesoriile conform prezentelor instrucțiuni. Erorile asociate respectării cerințelor conținute în prezentele instrucțiuni de utilizare pot conduce la leziuni grave și la pierderea garanției. Respectați prevederile locale sau naționale aplicabile cu privire la utilizarea acestui echipament electric. Nu efectuați în nicio situație modificări la nivelul echipamentului electric. Orice modificare la nivelul echipamentului electric poate fi periculoasă și este interzisă.

Riscuri reziduale

În ciuda utilizării conform destinației nu pot fi excluse complet riscuri reziduale evidente. Ca urmare a naturii echipamentului electric pot apărea următoarele riscuri:

- Probleme de sănătate rezultate din emisiile de vibrații, în cazul în care echipamentul electric va fi utilizat pentru o perioadă mai lungă sau dacă nu este gestionat și administrat conform normelor aplicabile,
- Răniri și daune materiale cauzate de componentele proiectate sau capetele de scule rupte,
- Răniri ca urmare a contactului direct cu capetele rotative de scule, precum și cu pânza rotativă de circular.
- Probleme de sănătate cauzate ca urmare a efectuării de operațiuni cu materiale toxice sau nocive pentru sănătate (de exemplu azbest).

Securitatea

Citiți următoarele indicații de securitate cu atenție, înainte de a utiliza produsul pentru prima dată. Respectați toate indicațiile următoare de securitate pentru utilizarea sigură.

Instrucțiuni generale de siguranță

⚠ **AVERTISMENT! Citiți toate normele de siguranță, instrucțiunile, imaginile și datele tehnice cu care este prevăzut acest echipament electric.**
Omisiunile în asociere cu respectarea următoarelor instrucțiuni pot genera un șoc electric, incendiu și/sau răniri grave.

Păstrați pentru viitor toate normele de siguranță și instrucțiunile.
Termenul utilizat în normele de siguranță de „echipament electric" se referă la echipamente electrice alimentare de la rețea (cu cablu de alimentare cu energie electrică) sau echipamente electrice care funcționează cu acumulator (fără cablu de alimentare cu energie electrică).

1. Securitatea la locul de muncă

a) **Păstrați zona dvs. de lucru curată și bine iluminată.** Dezordinea sau locurile de muncă neiluminat pot genera accidente.

b) **Nu executați lucrări cu unelte electrice în medii cu pericol de explozie, în care se găsesc lichide, gaze sau prafuri inflamabile.** Uneltele electrice generează scântei, care pot aprinde praful sau vaporii.

c) **Țineți copiii și celelalte persoane departe în timpul utilizării uneltei electrice**. În cazul distragerii atenției este posibil să pierdeți controlul asupra aparatului electric.

2. Securitatea electrică

a) **Ștecărul de conectare al uneltei electrice trebuie să se potrivească cu priza. Ștecărul nu trebuie să fie modificat în niciun fel. Nu utilizați ștecăre adaptoare împreună cu uneltele electrice pământate pentru siguranță.** Ștecărele nemodificate și prizele potrivite reduc riscul de electrocutare.

b) **Evitați contactul corpului dvs. cu suprafețele pământate, precum țevile, sistemele de încălzire, plitele și frigiderele**. Există un risc ridicat de electrocutare, dacă aveți corpul pământat.

c) **Țineți uneltele electrice departe de ploaie și umiditate**. Pătrunderea apei în unealta electrică crește riscul de electrocutare.

d) **Nu utilizați cablul contrar scopului prevăzut pentru a transporta, a agăța scula electrică sau pentru a decupla ștecărul din priză. Feriți cablul de căldură, ulei, canturi ascuțite sau componente mobile ale echipamentului.** Cablurile avariate sau încurcate intensifică riscul unui șoc electric.

e) **Dacă lucrați cu o unealtă electrică în aer liber, utilizați numai cabluri prelungitoare compatibile pentru folosirea la exterior.** Utilizarea de cabluri prelungitoare compatibile pentru exterior reduce riscul unei electrocutări.

f) **Dacă utilizarea uneltei electrice într-un mediu umed nu poate fi evitată, utilizați un disjunctor de curenți vagabonzi.** Utilizarea unui disjunctor de curenți vagabonzi reduce riscul unei electrocutări.

3. Securitatea persoanelor

a) **Aveți grijă deosebită la ceea ce faceți și procedați rațional atunci când lucrați cu unealta electrică. Nu utilizați unealta electrică dacă sunteți obosit sau sub influența drogurilor, a alcoolului sau a medicamentelor.** Un moment de neatenție la utilizarea uneltei electrice poate conduce la vătămări grave.

b) **Purtați echipamentul personal de protecție și întotdeauna ochelari de protecție.** Purtarea echipamentului personal de protecție, precum masca de praf, încălțămintea de siguranță ce previne alunecarea, o cască de protecție sau căști antifonice, în funcție de tipul și de utilizarea uneltei electrice, reduce riscul vătămărilor.

c) **Evitați o punere în funcțiune accidentală. Asigurați-vă că unealta electrică este oprită înainte de cuplarea acesteia la alimentarea cu energie electrică și/sau la acumulator, înainte de ridicarea sau transportarea acesteia.** În situația în care, la transportarea sculei electrice, aveți degetul pe întrerupător sau în măsura în care conectați echipamentul de pornit la alimentarea cu energie electrică, această situație poate conduce la accidente.

d) **Decuplați sculele de reglare sau cheile, înainte de a porni scula electrică**. O sculă sau o cheie aflată în componenta rotativă a echipamentului poate conduce la leziuni.

e) **Evitați pozițiile anormale ale corpului. Asigurați stabilitatea sigură și mențineți-vă în permanență echilibrul.** Astfel puteți controla unealta electrică în situații neașteptate mai bine.

f) **Purtați îmbrăcăminte adecvată. Nu purtați îmbrăcăminte largă sau bijuterii. Țineți-vă părul, îmbrăcămintea și mănușile departe de componentele mobile.** Îmbrăcămintea largă, bijuteriile sau părul lung pot fi prinse de componentele mobile.

g) **În situația în care pot fi montate sisteme de aspirare și colectare a prafului, asigurați-vă că acestea sunt conectate și utilizate corespunzător.** Utilizarea unui sistem de aspirare a prafului poate reduce pericolele generate de praf.

h) **Nu fiți prea încrezător și nu ignorați regulile de siguranță pentru uneltele electrice, chiar dacă cunoașteți scula electrică după multe utilizări.** Un comportament neglijent poate duce la răni grave instantanee.

4. Utilizarea și manevrarea echipamentului electric

a) **Nu suprasolicitați echipamentul electric. Utilizați pentru activitatea dumneavoastră echipamentul electric conceput în acest scop.** *Cu echipamentul electric potrivit efectuați în condiții mai bune și mai sigure lucrările în plaja de putere menționată.*

b) **Nu utilizați un echipament electric al cărui comutator este defect**. *Un echipament electric care nu mai poate fi pornit sau oprit este periculos și trebuie reparat.*

c) **Scoateți ștecărul din priză și/sau decuplați un acumulator demontabil, înainte de a efectua setări ale echipamentului, înlocuiți instrumentele de utilizare ale echipamentului sau îndepărtați echipamentul electric.** *Această măsură de precauție reduce riscul de pornire accidentală a echipamentului electric.*

d) **Nu lăsați echipamentele electrice neutilizate la îndemâna copiilor. Nu permiteți utilizarea echipamentului electric de către persoane care nu sunt familiarizate cu acesta sau care nu au citit aceste instrucțiuni.** *Echipamentele electrice sunt periculoase dacă sunt folosite de către persoane neexperimentate.*

e) **Întrețineți echipamentele electrice și instrumentele de utilizare cu diligență. Verificați dacă respectivele componente mobile funcționează ireproșabil și nu se blochează, dacă respectivele componente nu sunt rupte sau avariate astfel încât să fie afectată funcționarea echipamentului electric. Solicitați repararea componentelor avariate înainte de utilizarea echipamentului electric.** *Numeroase accidente au drept cauză echipamentele electrice întreținute necorespunzător.*

f) **Mențineți sculele de tăiere în stare ascuțită și curată.** *Sculele de tăiere întreținute cu atenție, cu canturi de tăiere ascuțite, se blochează mai puțin și sunt mai ușor de ghidat.*

g) **Folosiți echipamentul electric, accesoriile, instrumentele de utilizare etc. conform prezentelor instrucțiuni. Țineți cont cu această ocazie de condițiile de muncă și activitatea care urmează a fi efectuată.** *Utilizarea de echipamente electrice în alte scopuri decât cele prevăzute poate conduce la situații periculoase.*

h) **Mențineți mânerele și suprafețele de contact în stare uscată, curată și fără reziduuri de ulei și grăsime.** *Mânerele și suprafețele de contact alunecoase nu permit manevrarea și controlul în condiții de siguranță a echipamentului electric în situații neprevăzute.*

5. Utilizare și manevrarea sculei cu acumulator

a) **Încărcați acumulatoarele numai cu încărcătoarele recomandate de către producător.** *Ca urmare a unui încărcător compatibil pentru un anumit tip de acumulator există un pericol de incendiu, în situația în care este utilizat cu alte acumulatoare.*

b) **Utilizați numai acumulatoarele prevăzute în acest scop la nivelul echipamentelor electrice.** *Utilizarea altor acumulatoare poate conduce la răniri și la pericole de incendiu.*

c) **Nu apropiați acumulatorii neutilizați de agrafe de birou, monede, chei, cuie, șuruburi sau alte obiecte metalice de mici dimensiuni care ar putea conduce la o șuntare a contactelor.** *Un scurtcircuit între contactele acumulatorilor poate cauza arsuri sau incendiu.*

d) **La utilizarea necorespunzătoare pot exista scurgeri de lichid din acumulator. Evitați contactul cu acestea. În cazul unui contact accidental este necesară clătirea cu apă. În situația în care lichidul pătrunde în ochi, apelați în mod suplimentar la asistența medicală**. *Scurgerile de lichid din acumulator pot conduce la iritații la nivelul pielii sau la arsuri.*

e) **Nu utilizați acumulatoare avariate sau modificate.** *Acumulatoarele avariate sau modificate se pot comporta imprevizibil și pot conduce la incendiu; explozie sau pericol de rănire.*

f) **Nu expuneți un acumulator la flacără sau la temperaturi prea ridicate**. *Incendiul sau temperaturile de peste 130°C pot provoca o explozie.*

g) **Respectați toate instrucțiunile cu privire la încărcare și nu încărcați acumulatorul sau echipamentul cu acumulator în nicio situație în afara plajei de temperatură menționate în instrucțiunile de utilizare.** *Încărcarea incorectă sau încărcarea în afara plajei admise de temperatură poate conduce la distrugerea acumulatorului și poate crește pericolul de incendiu.*

6. Service

a) Permiteți repararea echipamentului dumneavoastră electric numai personalului de specialitate calificat și numai cu piese de schimb originale. *În felul acesta asigurați menținerea securității echipamentului electric.*

b) Nu efectuați în nicio situație lucrări de întreținere cu privire la un acumulator avariat. *Toate lucrările de întreținere a acumulatoarelor trebuie efectuate numai de către producător sau de către reprezentanțe autorizate pentru clienți.*

Instrucțiuni de siguranță pentru încărcătoare

a) Nu conectați în nicio situație cu încărcătorul pachetele de acumulator fisurate sau avariate în alt mod. *În caz contrar, există riscul de producere a unui șoc electric.*

b) **Nu utilizați încărcătorul în alte scopuri decât cele menționate. Este permisă utilizarea încărcătorului numai pentru încărcarea echipamentului electric descris în prezentele instrucțiuni de utilizare.** *Utilizarea în alte scopuri poate conduce la incendiu sau la un șoc electric care determină decesul persoanei.*

c) **AVERTISMENT! Nu încărcați baterii care nu sunt reîncărcabile.** *Încălcarea acestei cerințe conduce la pericole.*

d) **Ștecărele de alimentare de la rețea sau cablurile de alimentare defecte trebuie înlocuite de către producător echipamentului electric sau de către departamentul acestuia de relații cu clienții pentru a evita riscurile.**

e) **Încărcătorul pentru baterie poate fi utilizat de către copiii cu vârsta de peste 8 ani, precum și de către persoane cu capacități fizice, senzoriale sau mentale reduse sau care nu dispun de experiență și cunoștințe**, *dacă sunt supravegheate sau dacă au fost instruite cu privire la utilizarea în condiții de siguranță a încărcătorului și dacă înțeleg pericolele rezultate în acest context. Copiii nu sunt autorizați să utilizeze încărcătorul ca o jucărie. Copiii nesupravegheați nu pot efectua curățarea și utilizarea/întreținerea produsului.*

f) **Nu expuneți echipamentul electric și încărcătorul la ploaie sau umiditate.** *Pătrunderea de apă poate genera un șoc electric și poate cauza defectarea echipamentului.*

Norme suplimentare de siguranță

a) **Planificați activitatea dumneavoastră astfel încât ochii, mâinile, fața și auzul să fie protejate. Purtați ochelari de siguranță certificați, precum și un sistem de protecție a auzului.**

b) **Nu purtați în nicio situație mănuși pe parcursul utilizării instrumentului de tăiere, deoarece mănușile sunt prinse de pânza de circular în mișcare, ceea ce poate conduce la cauzarea de răni grave la nivelul mâinilor. Purtați mănuși numai la efectuarea operațiunilor de înlocuire a pânzei de circular.**

c) **Asigurați-vă că pânza de circular este ascuțită, neavariată și montată corect.**

d) **Rotiți pânza de circular cu mâna și verificați dacă se deplasează fără impedimente. Dacă pânza de circular se află în orice punct în contact cu instrumentele de utilizare, blocați din nou capul de tăiere.**

e) **Șurubul de flanșă al instrumentului de tăiere trebuie să fie poziționat cu inelul exterior demontat pe întreaga suprafață pe pânza de circular.**

f) **Asigurați piesa care urmează a fi prelucrată.** *Utilizați sisteme de prindere sau o menghină pentru a susține piesa care urmează a fi prelucrată. În acest mod este fixat mai stabil în comparație cu susținerea manuală.*

g) **Nu aplicați în nicio situație soluții de curățare sau lubrifianți pe o pânză de circular care continuă să se rotească.**

h) **Utilizați numai pânza de circular inclusă în pachetul de livrare.**

i) **Evitați poziții stângace ale mâinilor în urma cărora, ca urmare a alunecării bruște, una sau ambele mâini pot cădea în pânza de circular.**

j) **Nu utilizați ferăstrăul în nicio situație pentru tăierea altor materiale cu excepția celor menționate de către producător.**

k) **Nu îndepărtați resturile de tăiere sau alte piese care urmează a fi prelucrate din zona de tăiere cât timp funcționează mașina.**
l) **Fixați echipamentul electric pe parcursul întregii operațiuni de tăiere în toate situațiile de mânerul prevăzut în acest scop.**
m) **Nu utilizați instrumentul de tăiere în nicio situație ca mâner de susținere și nu îl atingeți pe parcursul funcționării.** *Instrumentul de tăiere nu dispune de o soluție pentru acoperirea completă a pânzei de circular pentru a preveni atingerile pe parcursul funcționării.*
n) **Amplasați piesa care urmează a fi prelucrată în toate situațiile pe o suprafață de lucru plată înainte de a începe operațiunea de tăiere.**
o) **Lucrați numai în limitele maxime de tăiere admise pentru diferite materiale.** *Puteți consulta valorile exacte din datele tehnice.*
p) **Nu apăsați în nicio situație echipamentul electric prea puternic în jos sau prea repede în față.** *În acest mod se poate produce o blocare a pânzei de circular, respectiv o colmatare a materialului de tăiere în carcasa montată.*
q) **Respectați în mod obligatoriu o distanță corespunzătoare cu degetele față de linia de tăiere a materialului.**
r) **Pe parcursul operațiunii de tăiere nu permiteți accesul terților la nivelul piesei care urmează a fi prelucrată, precum și în mediul direct de lucru.**

Lucrări de reparații

a) Solicitați efectuarea lucrărilor de reparații la nivelul echipamentului dumneavoastră electric numai de către un specialist calificat în domeniul energiei electrice, care va utiliza exclusiv piese de schimb originale. *În acest mod garantați siguranța permanentă a echipamentului dumneavoastră electric.*

Conduita în situații de urgență

Cu ajutorul prezentelor instrucțiuni de utilizare, familiarizați-vă cu utilizarea acestui produs. Memorați instrucțiunile de siguranță și respectați-le cu strictețe. Acest demers vă ajută să evitați riscurile și pericolele.

a) Acordați în toate situațiile atenție la folosirea acestui produs pentru a putea identifica din timp pericolele și a putea acționa. Intervenția rapidă poate preveni rănile grave și producerea de prejudicii materiale.

b) Opriți produsul fără întârziere în caz de funcționare necorespunzătoare și decuplați alimentarea acestuia cu energie electrică. Solicitați verificarea acestuia de către un electrician specializat și, dacă este cazul, remedierea acestuia înainte de repunerea în funcțiune.

Instrucțiuni de utilizare

Descrierea componentelor

1. Capac de cauciuc
2. Taste de eliberare pentru fixare
3. Led de verificare a încărcării
4. Comutator pentru cursa la dreapta/la stânga
5. Comutator de pornire/oprire
6. Racord de încărcare
7. Lumină de lucru cu LED
8. Suport magnetic pentru biți
9. pânză de circular
10. Șurub
11. Instrument de tăiere
12. Cheie unghiulară
13. Cheie de colț
14. Set de chei dinamometrice
15. Încărcător pentru baterie
16. Trusă de depozitare
17. Prelungitor pentru suportul de biți
18. 50 mm biți (2x)
19. 25 mm biți (26x)
20. Suport

Înainte de punerea în funcțiune

AVERTISMENT! Nu utilizați șurubelnița electrică 4 în 1 într-o atmosferă explozivă. Utilizați echipamentul electric cu acumulator numai la temperaturi ambientale între 10 și 40° C.

Verificați șurubelnița electrică 4 în 1 și pachetul de livrare

- Extrageți echipamentul electric și accesoriile din ambalaj.
- Verificați dacă pachetul de livrare este complet (a se vedea capitolul „Pachetul de livrare și descrierea componentelor").
- Verificați dacă echipamentul electric sau accesoriile prezintă defecțiuni
- La apariția de defecțiuni sau la constatarea lipsei de piese, nu utilizați echipamentul electric. Luați legătura cu o filială Kaufland sau cu departamentul nostru de relații cu clienții.

Încărcarea acumulatorului

MENȚIUNE: La încărcare, precum și în cazul unei solicitări intense a echipamentului electric, acumulatorul se încălzește. După sau înainte de încărcare, echipamentul electric va fi lăsat în toate situațiile pentru început să se răcească la temperatura camerei.

ATENȚIE! Nu utilizați echipamentul electric în nicio situație în timp acestea este conectat la încărcător.

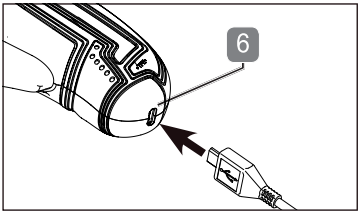

- Introduceți ștecărul de încărcare al încărcătorului pentru baterie (**15**) în racordul de încărcare (**6**) al echipamentului electric.
- Conectați ștecărul de alimentare de la rețea al încărcătorului pentru baterii la o priză corespunzătoare pentru alimentarea cu energie electrică de la rețea.
- După aproximativ 60 de minute, acumulatorul este încărcat complet. Ledul de verificare a încărcării (**3**) indică acest aspect prin aprinderea permanentă, inclusiv până la LEDUL verde.
- Decuplați încărcătorul pentru baterie de la priza de alimentare cu energie electrică de la rețea după finalizarea procesului de încărcare.
- Pentru decuplarea încărcătorului pentru baterii, scoateți ștecărul de încărcare al încărcătorului pentru baterii din racordul de încărcare a echipamentului electric.

Utilizați exclusiv tipurile de încărcător menționate după cum urmează:

Model Încărcător	Putere de intrare	Putere de ieșire
XZ0550-1750W	100-240V~(Curent alternativ) / 50/60 Hz / 0,3 A	5,5V (Curent continuu) / 1750mA

Temperatura ambientală pentru încărcare: 10°C - 40°C.

Verificarea nivelului de încărcare a acumulatorului

Pentru verificarea nivelului de încărcare, la acționarea butonului de pornire/oprire se aprinde ledul de verificare a încărcării (**3**).

Nivelul de încărcare este afișat după cum urmează

- Se aprind toate cele 3 LED-uri: acumulatorul este încărcat
- Se aprind 2 LED-uri: acumulator este încărcat parțial
- 1 LED se aprinde: acumulator trebuie reîncărcat

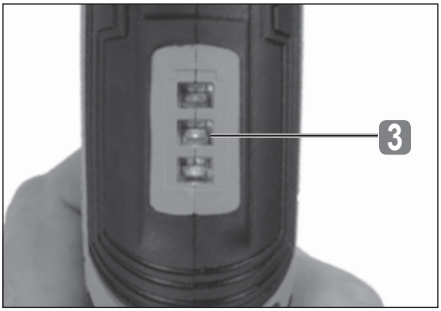

Montarea suporturilor

Șurubelnița electrică 4 în 1 este livrată cu patru suporturi pentru diferite cazuri de utilizare:

- **instrument de tăiere (11)** – pentru tăierea de materiale moi, precum cartonul, produsele textile sau produsele de piele.
- **cheie unghiulară (12)** – pentru înșurubarea în unghi de 90°.
- **cheie de colț (13)** – pentru înșurubarea în zonele din apropierea canturilor.
- **set de chei dinamometrice (14)** – pentru configurarea a 9 trepte ale cuplurilor de rotație pentru înșurubarea în diferite piese care urmează a fi prelucrate

- Demontați capacul de cauciuc (**1**) de la nivelul șurubelniței electrice, prin apăsarea concomitentă pe ambele laturi ale tastei de eliberare pentru fixare (**2**).

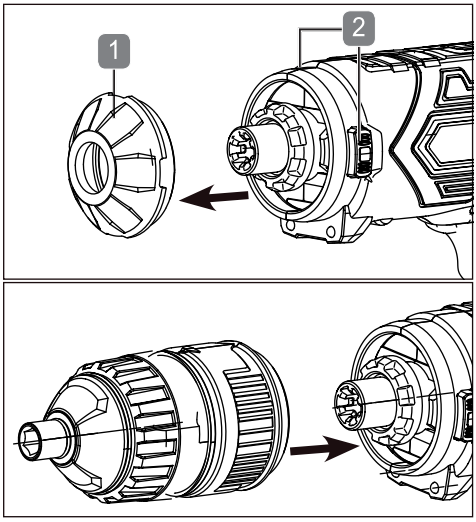

- Montați suportul dorit prin presarea acestuia pe corpul principal al șurubelniței electrice până la când se aude cum se blochează.
- Pentru demontarea unui suport, apăsați concomitent pe ambele laturi ale tastei de eliberare pentru fixare (**2**) și extrageți suportul de pe corpul principal prin tragerea către față.
- Montați, dacă este cazul, un alt suport sau capacul de cauciuc pe corpul principal.

Montarea biților sau a suporturilor pentru biți

Șurubelnița electrică este prevăzută cu un suport magnetic integrat pentru biți (**8**).

- Selectați un bit corespunzător (**18/19**) și fixați-l în suportul magnetic pentru biți.

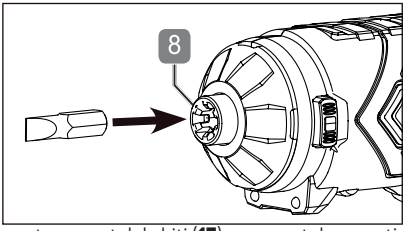

i În caz de necesitate, montați, în mod suplimentar, prelungitorul pentru suportul de biți (**17**), pe suportul magnetic pentru biți, respectiv elementul de fixare a biților pentru suportul montat (**12**, **13 sau 14**), înainte de aplicarea bitului.

i Rotiți de câteva ori bitul la ralanti și verificați vizual dacă instrumentul fixat se rotește drept.

Deservire

Pornire și oprire

i **MENȚIUNE:** Șurubelnița electrică este blocată în situația în care comutatorul pentru cursa la dreapta/ la stânga (**4**) se află în poziție mediană. Deplasați-l înainte de pornire în poziția dorită, în care trebuie să se rotească șurubelnița electrică (a se vedea capitolul „**Comutarea cursei la dreapta/stânga**")

Pornire:

• Acționarea comutatorului de pornire/oprire (**5**).

Oprire:

• Eliberarea comutatorului de pornire/oprire.

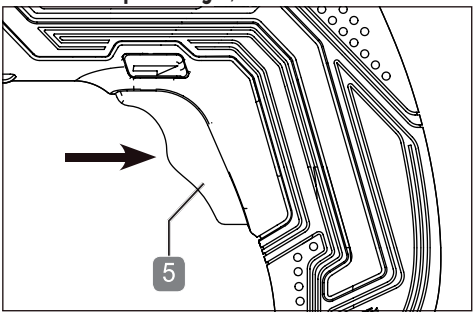

Lumină de lucru cu LED

Șurubelnița electrică este echipată cu o lumină de lucru cu LEvD (**7**), care simplifică efectuarea lucrărilor în zone inaccesibile, cu luminozitate redusă.

- Lumina de lucru cu LED se aprinde imediat după acționarea comutatorului de pornire/oprire (**5**) și se stinge imediat ce eliberați comutatorul.

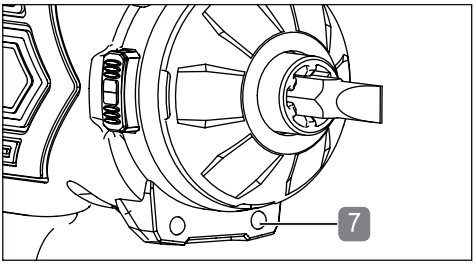

Comutarea cursei la dreapta/stânga

MENȚIUNE! Efectuați modificarea direcției de rotație numai la oprirea șurubelniței electrice. Prin intermediul operațiunilor sigure de înlocuire, evitați defecțiuni la nivelul transmisiei.

- Preselectați direcția de rotație prin acționarea inversorului (**4**). Ca urmare a barierei de comutare, comutatorul poate fi acționat numai în cazul în care comutatorul de pornire/oprire nu este acționat.
- Deplasați comutatorul în poziția mediană pentru blocarea comutatorului de pornire/oprire.

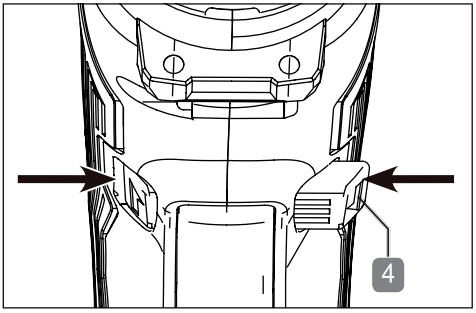

Înșurubare

MENȚIUNE: Utilizați pentru fiecare operațiune de lucru suportul corespunzător, precum și bitul aferent (a se vedea capitolul „Montarea suporturilor") Efectuați înlocuirea suporturilor numai la oprirea șurubelniței electrice.

- Selectați și montați, dacă este cazul, un instrument de utilizare corespunzător (**12**, **13 sau 14**)
- Montați un bit în suportul magnetic pentru biți (a se vedea capitolul „Montarea biților sau a suporturilor pentru biți")
- Fixați șurubul pe piesa de înfiletare.
- Exercitați la înșurubare o presiune discretă către față.
- Eliberați fără întârziere comutatorul de pornire/oprire imediat ce este strâns șurubul.

Pentru înșurubarea coplanară, poate fi configurat în prealabil momentul necesar de strângere, cu utilizarea setului de chei dinamometrice (**14**) la nivelul inelului de configurare a momentului de strângere.

- Rotiți în acest scop inelul de configurare a momentului de strângere până când treapta dorită a momentului de strângere se află pe aceeași linie cu marcajul de configurare.

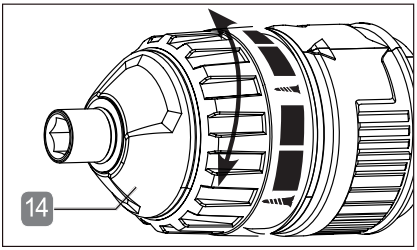

momentul maxim de strângere — momentul minim de strângere

Cu cât mai mare și mai gros este marcajul evidențiat la nivelul inelului de reglare a momentului de strângere, cu atât mai mare este momentul de strângere.

Tăiere

AVERTISMENT! Acționați instrumentul de tăiere (11) în toate situațiile în direcția de rotație marcată (A) la nivelul suportului pentru pânza de circular. Corectați, dacă este cazul, acest demers prin acționarea inversorului (4).
Verificați înainte de fiecare operațiune de tăiere dacă instrumentul de tăiere este compatibil pentru materialul dorit.
Verificați înainte de fiecare operațiune de tăiere instrumentul de tăiere și pânza de circular cu privire la potențialele avarii.

Obțineți o tăietură curată dacă fixați piesele lungi care urmează a fi prelucrate, precum și materialele foarte moi și/sau subțiri înainte de tăiere și dacă le asigurați împotriva alunecării accidentale.

- Montați instrumentul de tăiere (**11**) corespunzător pe șurubelnița electrică.
- Asigurați-vă că pânza de circular se deplasează în direcția de rotație marcată.
- Lăsați pânza de circular (**9**) să pornească printr-o apăsare ușoară pe comutatorul de pornire/oprire (**5**).
- Poziționați pânza de circular pe piesa care urmează a fi prelucrată și efectuați operațiunea de tăiere cu o mișcare discretă de avansare.
- Eliberați comutatorul de pornire/oprire, imediat ce este atins rezultatul de tăiere.

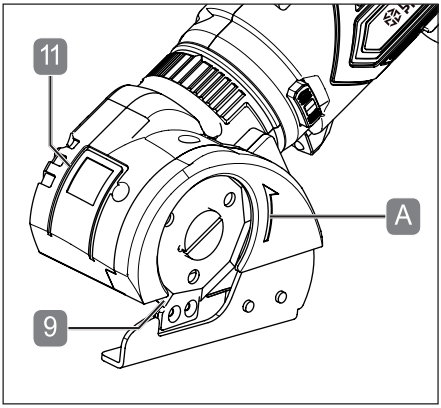

Înlocuirea lamei de tăiere

MENȚIUNE: Înainte de a efectua lucrările la nivelul echipamentului, asigurați-vă că respectivul comutator (4) se află în mijloc. În acest mod se evită pornirea accidentală.

- Conectați pentru început instrumentul de tăiere (11) la echipamentul electric. Astfel este blocat axul motorului, iar șurubul (10) poate fi desfăcut.
- Desfaceți șurubul.
- Demontați pânza de circular (9) prin tragerea acesteia în jos.
- Montați prin împingere o nouă pânză de circular (9) (nu este incusă în pachetul de livrare) de jos, cu cantul șlefuit către exterior.
- Rotiți pânza de circular (9) până la blocarea acestuia pe suport (20).
- Strângeți șurubul (10).
- Suportul poate fi utilizat din nou.

ATENȚIE! La nivelul capacului de protecție al instrumentului de tăiere este prevăzută o săgeată ( ). Aceasta vă indică direcția recomandată de rotație a pânzei de circular.

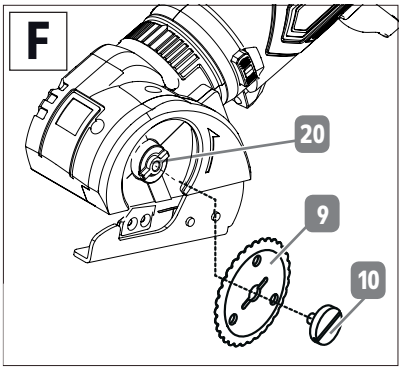

Întreținere, curățare, depozitare și transport

AVERTISMENT! PERICOL DE RĂNIRE!
Scoateți în toate situațiile din priză ștecărul de alimentare de la rețea al încărcătorului pentru baterii și demontați orice capete existente de scule ale șurubelniței electrice înainte de a efectua orice lucrări de configurare, întreținere sau reparații. Deplasați comutatorul (4) în poziție mediană, pentru a bloca comutatorul de pornire/oprire.

Întreținere

Echipamentul electric și capetele de scule nu necesită în mare parte efectuarea de lucrări de întreținere. Utilizați numai piesele de schimb / accesoriile puse la dispoziție de către producător, respectiv de către atelierele de specialitate mandatate.
Este permisă efectuarea de lucrări de reparații numai de către experți sau de un atelier de specialitate autorizat.
Experții reprezintă persoane care dispun de o instruire de specialitate și o experiență corespunzătoare, care înțeleg cerințele cu privire la construcția și execuția articolului și care cunosc normele de siguranță.
Mențineți în toate situațiile instrumentele de utilizare în stare ascuțită. Ascuțiți-le în toate cazurile cu un instrument corespunzător, conform recomandărilor producătorului echipamentelor de aplicare.

Curățare

AVERTISMENT!
Acordați atenție pentru ca niciun lichid să nu pătrundă în interiorul șurubelniței electrice și al capetelor de scule.

- Curățați echipamentul electric și capetele de scule cu o lavetă umedă.
  Nu utilizați în nicio situație soluții de curățare aspre și/sau abrazive sau diluant. Ulterior, lăsați toate componentele să se usuce complet.
- Zonele de contact de la nivelul încărcătorului trebuie menținute în stare curată. Decuplați încărcătorul înainte de toate lucrările de curățenie, prin decuplarea ștecărului de alimentare de la rețea de la rețeaua de alimentare cu energie electrică.
- Curățați periodic carcasa echipamentului electric, precum și capetele de scule cu o lavetă moale.

Depozitare

- Demontați instrumentul de utilizare înainte de orice depozitare (a se vedea capitolul „Demontarea suporturilor", respectiv „Montarea biților sau a suporturilor pentru biți")
- Curățați echipamentul electric și capetele de scule înainte de depozitare.
- Pe perioade de neutilizare, depozitați echipamentul electric într-un spațiu sigur, răcoros, uscat și ventilat corespunzător, în afara razei de acțiune a copiilor.
- Depozitați echipamentul electric împreună cu acumulatorul la o temperatură ambientală de 10°C - 40°C.

Transport

- Demontați instrumentul de utilizare înainte de fiecare transport (a se vedea capitolul „Demontarea suporturilor", respectiv „Montarea biților sau a suporturilor pentru biți").
- Transportați echipamentul electric și capetele de scule protejate împotriva șocurilor și a vibrațiilor, precum și în ambalajul original.

Remedierea defecțiunilor

Problemă	Cauză posibilă	Remediere
Șurubelnița electrică nu funcționează.	Acumulatorul este gol.	Încărcați acumulatorul.
	Comutatorul pentru direcția de rotire este în poziția mediană.	Acționați comutatorul pentru cursa la dreapta/la stânga (4) complet în direcția dorită.
Acumulatorul nu se încarcă.	Încărcătorul este defect.	Înlocuiți încărcătorul.

Date tehnicet

Șurubelniță electrică 4 în 1	
Model:	1260419
Tensiune nominală:	4V ⎓ (Curent continuu)
Capacitatea acumulatorului:	1500 mAh
Turația la ralanti:	200 min^{-1}
Suport pentru echipament:	¼" (6,35 mm) hexagonal
Pânza de circular:	Ø 44 mm
Capacitatea de tăiere:	Carton: până la 3,4 mm Produse textile: până la 6 mm Produse de piele: până la 2 mm
Încărcător	
Model:	XZ0550-1750W
Tensiune de rețea:	100-240V~ (curent alternativ) 50/60 Hz I 0,3 A
Tensiune de intrare:	5,5 V ⎓ (curent continuu) / 1750 mA
Durata de încărcare:	aproximativ 60 de minute

Informații cu privire la emisiile de zgomot și de vibrații

⚠ **AVERTISMENT! Pericol pentru sănătate!** Efectuarea lucrărilor fără protecția auzului și fără haine corespunzătoare de protecție constituie un pericol pentru sănătate.

- Purtați protecția auzului și haine corespunzătoare de protecție la efectuarea de operațiuni cu echipamentul.
- Măsurare conform standardelor EN 62841-1 și EN 62841-2-2. Zgomotul la locul de muncă poate depăși nivelul de 85 dB (A); în acest caz sunt necesare măsuri de protecție (purtarea unui dispozitiv corespunzător pentru protecția auzului).

Nivel de presiune acustică L_{PA}:	66,2 dB(A)
Nivel de putere acustică L_{WA}:	77,2 dB(A)
Imprecizie K:	3 dB(A)

Valorile menționate mai sus sunt valori pentru emisiile de zgomot și nu constituie, din acest motiv, în mod obligatoriu valori sigure pentru locul de muncă.
Corelarea între nivelul de emisii și imisii nu este suficient de fiabilă pentru o formula o concluzie sigură cu privire la necesitatea de a adopta sau nu măsuri suplimentare de precauție.
Din categoria factorilor care pot influența nivelul de emisii la locul de muncă fac parte, printre altele, particularitățile domeniului de lucru, durata expunerii, existența altor surse de zgomot, etc.
Respectați de asemenea normele naționale cu privire la emisiile de zgomot admise la locul de muncă. Informațiile menționate mai sus oferă însă utilizatorului posibilitatea de a aprecia mai bine pericolele și riscurile existente.

Valoarea de emisii pentru vibrații a_h:	0,8 m/s^2
Imprecizie K:	1,5 m/s^2

AVERTISMENT!

- Valorile totale menționate cu privire la vibrații, precum și valorile menționate cu privire la emisiile de zgomot au fost măsurate în baza unei proceduri normate verificate și pot fi utilizate pentru compararea unui echipament electric cu un altul.
- Valorile totale menționate cu privire la vibrații și valorile menționate cu privire la emisiile de zgomot pot fi utilizate și pentru o evaluare provizorie a sarcinii.
- Emisiile de vibrații și de zgomote pot diferi, pe parcursul utilizării efective a echipamentului electric, de valorile menționate, în funcție de natura și modalitatea în care este utilizat echipamentul electric, în special cu raportare la natura piesei care urmează a fi prelucrată, de exemplu:
  - Echipamentul electric se află în stare bună și a fost întreținut în condiții ireproșabile;
  - Cum se realizează utilizarea pentru materialul echipamentului electric și accesoriile aferente;
  - Utilizarea accesoriilor corecte și cerința ca acestea să se afle în stare corespunzătoare. O fixare corespunzătoare a echipamentului electric de către operator;
  - Echipamentul electric este utilizat corect, în sensul descrierii din prezentele instrucțiuni de utilizare.
- Încercați să mențineți la un nivel cât mai redus posibil sarcina datorată vibrațiilor și zgomotelor.

Măsuri exemplificative pentru reducerea acestor sarcini sunt reprezentate de purtarea de mănuși la utilizarea echipamentului și limitarea timpului de lucru. În acest sens trebuie avute în vedere toate componentele ciclului de funcționare (de exemplu intervalele pe parcursul cărora echipamentul electric este oprit și cele în care este pornit, dar funcționează fără expunerea la sarcină).

- În situația în care echipamentul electric nu este utilizat conform normelor aplicabile, pot apărea probleme datorate vibrațiilor.

⚠ **AVERTISMENT! Vor fi reglementate măsuri de siguranță pentru protecția operatorului, având la bază o evaluare a expunerii la vibrații ținând cont de condițiile efective de utilizare (în acest sens vor fi avute în vedere toate componentele ciclului de funcționare, de exemplu intervalele pe parcursul echipamentul electric este oprit, precum și cele în care este pornit, dar funcționează fără expunerea la sarcină).**

În funcție de modalitatea de folosire, respectiv de condițiile de utilizare, pentru protecția utilizatorului, vor fi adoptate următoarele măsuri de siguranță:

- Încercați să evitați cât mai bine posibil vibrațiile.
- Utilizați numai accesorii în stare ireproșabilă.
- Utilizați mănuși care asigură protecție împotriva vibrațiilor când utilizați produsul.
- Efectuați lucrările de îngrijire și întreținere a produsului conform prezentelor instrucțiuni.
- Evitați utilizarea produsului la o temperatură sub 10°C și peste 40°C.
- Planificați etapele dumneavoastră de lucru astfel încât să nu fie necesară utilizarea pentru mai multe zile a echipamentelor care generează vibrații intense.

Eliminarea deșeurilor

Eliminarea ambalajelor

Ambalajul de produs este alcătuit din materiale reciclabile. Eliminați materialele de ambalare conform marcajului acestora la centrele publice de colectare, respectiv conform cerințelor naționale specifice.

Instrucțiuni cu privire la eliminarea deșeurilor cu privire la articolele electrice

Nu eliminați echipamentele electrice cu deșeurile menajere. Conform directivei europene 2012/19/UE cu privire la deșeurile electrice și electronice și transpunerea în legislația națională, echipamentele electrice consumate trebuie colectate distinct și predate la un centru de reciclare în condiții ecologice.

Alternativa de reciclare la solicitarea de restituire: Alternativ față de cerința de restituire, proprietarul echipamentului electric are obligația de a oferi asistența necesară la reciclarea conform normelor aplicabile, în cazul transferului dreptului de proprietate. Echipamentul uzat poate fi predat în acest scop și la un centru de recuperare, care efectuează o eliminare în sensul legii naționale privind economica circulară și gospodărirea deșeurilor. Nu sunt vizate accesoriile și elementele auxiliare care nu conțin componente electronice și care sunt anexate la echipamentele uzate.

Eliminarea acumulatoarelor Li-Ion

În calitate de consumator, vă revine obligația legală de a preda toate bateriile și toți acumulatorii, indiferent dacă aceștia conțin substanțe nocive sau nu, la un centru de colectare din comuna / cartierul dumneavoastră sau în rețeaua comercială, pentru a permite predarea acestora la un centru de eliminare a deșeurilor în condiții ecologice. Acumulatorul este integrat prin fixare în șurubelnița electrică, motiv pentru care acumulatorul poate fi eliminat numai de către personal specializat. Din acest motiv, predați echipamentul complet (cu acumulator) și numai în stare descărcată la centrul dumneavoastră de colectare!

Instrucțiuni suplimentare cu privire la eliminarea deșeurilor

Restituiți echipamentul electric uzat astfel încât să nu fie afectată refolosirea sau reciclarea ulterioară a acestuia. Echipamentele electrice uzate pot conține substanțe nocive. În caz de gestionare necorespunzătoare sau de avariere a echipamentului, această situație poate conduce la reciclarea ulterioară a echipamentului, la probleme de sănătate sau la contaminări ale apei și ale solului.

Declarație de conformitate CE

Puteți consulta informațiile și normele în declarația de conformitate CE anexată.

Obsah

Pred prvým použitím 80
Rozsah dodávky a zoznam dielov 80
Vysvetlenie symbolov 80
Účel použitia 81
Zvyškové nebezpečenstvo 81
Bezpečnosť 82
Návod na obsluhu 86
Údržba, čistenie, uloženie a preprava 90
Riešenie problémov 91
Technické údaje 91
Odstránenie 93
ES vyhlásenie o zhode 93

Pred prvým použitím

Pred používaním výrobku sa oboznámte so všetkými pokynmi na obsluhu a bezpečnostnými pokynmi. Používajte výrobok iba podľa opisu a uvedeného účelu použitia. Tento návod na obsluhu uschovajte pre neskoršie použitie. Ak odovzdáte výrobok tretej osobe, odovzdajte jej aj všetky podklady k výrobku.

DÔLEŽITÉ, NÁVOD USCHOVAJTE PRE NESKORŠIE POUŽITIE A DÔKLADNE SI HO PREČÍTAJTE!

Rozsah dodávky a zoznam dielov

- 1 akumulátorový skrutkovač
- 1 momentový nadstavec (9)
- 1 rohový nadstavec
- 1 uhlový nadstavec
- 1 rezací nadstavec
- 26 bitov (25 mm)
- 2 bity (50 mm)
- 1 magnetický držiak bitov
- 1 nabíjačka
- 1 úložný box
- 1 návod na obsluhu

Skontrolujte výrobok na úplnosť dielov, ako aj na prepravné poškodenie. Poškodený výrobok nepoužívajte! V prípade poškodenia sa obráťte na svoju predajňu Kaufland.

Vysvetlenie symbolov

V tomto návode na obsluhu, na výrobku a na obale sú použité nasledujúce označenia a symboly.

	Dôležité! Pred prvým použitím si prečítajte návod na obsluhu!
	Výstraha! Toto označenie označuje nebezpečenstvo so stredným stupňom, ktoré môže v prípade, že sa mu nepredíde, viesť k smrti alebo ťažkým zraneniam.
	Pozor! Toto označenie varuje pred možnými vecnými škodami.
	Týmto symbolom označené výrobky spĺňajú všetky príslušné európske predpisy.
	Tento symbol Vám poskytne užitočné dodatočné informácie ohľadom montáže alebo prevádzky.
	Používajte nabíjačku len v interiéri.
	Spínací zdroj
	Mikro USB
	Transformátor odolný proti skratu

Týmto symbolom označené elektrické výrobky zodpovedajú ochrannej triede II (dvojitá izolácia).

Elektrické a elektronické zariadenia nevyhadzujte do domového odpadu!

Účel použitia

Tento akumulátorový skrutkovač 4 v 1, ďalej ako elektrické náradie, je vhodný výhradne na súkromné hobby účely a domáce majstrovanie:

- na skrutkovanie do dreva, plastu a kovu,
- na rezanie lepenky, textilu, kože a iných flexibilných materiálov.

  Akékoľvek ďalšie použitie je výslovne vylúčené a bude považované za použitie v rozpore s určeným účelom.

  Príklady možného nesprávneho použitia alebo použitia v rozpore s určeným účelom:
- používanie nevhodného príslušenstva,
- montáž alebo výmena neoriginálnych náhradných dielov,
- nesprávne zaobchádzanie alebo nesprávne používanie.
- nedodržiavanie návodu na obsluhu,
- opravy tretími osobami, neautorizovanými servismi,
- výpadky elektrického zariadenia pri nedodržiavaní elektrických predpisov a ustanovení,
- používanie a údržba elektrického náradia osobami, ktoré s ním nie sú oboznámené a/alebo nerozumejú s tým spojenému nebezpečenstvu,
- komerčné, remeselné alebo priemyselné používanie elektrického náradia.

Akékoľvek iné použitie alebo úpravy výrobku budú považované za použitie v rozpore s účelom použitia a predstavuje značné nebezpečenstvo zranenia. Výrobca nepreberá zodpovednosť za škody, straty alebo zranenia, ktoré vznikli následkom použitia v rozpore s účelom použitia. Výrobok nie je určený na komerčné použitie.

Používajte príslušenstvo v zmysle týchto pokynov. Nedodržiavanie pokynov uvedených v tomto návode môže viesť k ťažkým zraneniam a strate záruky. Dodržiavajte platné miestne a národné predpisy pre používanie tohto elektrického náradia. Elektrické náradie nikdy neupravujte. Akákoľvek úprava tohto elektrického náradia môže byť nebezpečná a je zakázaná.

Zvyškové nebezpečenstvo

Aj napriek správnemu používaniu nie je možné úplne vylúčiť zrejmé zvyškové nebezpečenstvo. Podmienené typom elektrického náradia sa môže vyskytnúť nasledujúce nebezpečenstvo:

- V prípade dlhšieho používania, nesprávneho používania a údržby elektrického náradia poškodenie zdravia, ktoré vyplýva z vibrácií.
- Zranenia a vecné škody, ktoré vznikli odletujúcimi kúskami alebo prasknutými nadstavcami náradia.
- Zranenia pri priamom kontakte s otáčajúcimi sa nadstavcami, ako aj otáčajúcim sa pílovým kotúčom.
- Poškodenie zdravia, ktoré vzniká pri práci s toxickými alebo zdraviu škodlivými materiálmi (napr. azbest).

Bezpečnosť

Pred prvým používaním výrobku si dôkladne prečítajte nasledovné bezpečnostné pokyny. Pre bezpečné používanie dbajte na všetky nasledovné bezpečnostné pokyny.

Všeobecné bezpečnostné pokyny

VÝSTRAHA! Prečítajte si všetky bezpečnostné pokyny, pokyny, zobrazenia a technické údaje k tomuto elektrickému náradiu.
Nedodržiavanie nasledujúcich pokynov môže viesť k úrazu elektrickým prúdom, požiaru a/alebo vážnym zraneniam.

Všetky bezpečnostné pokyny a návod uschovajte pre budúce použitie.
V bezpečnostných pokynoch používaný pojem "elektrické náradie" sa vzťahuje na elektrické náradie napájané zo siete (s prívodným káblom) a napájané z akumulátora (bez prívodného kábla).

1) Bezpečnosť v pracovnom priestore:

a) **Udržiavajte pracovný priestor čistý a dobre osvetlený.** Neporiadok alebo neosvetlený pracovný priestor môže mať za následok úrazy.
b) **Nepracujte s elektrickým náradím vo výbušnom prostredí, v ktorom sa nachádzajú horľavé tekutiny, plyny alebo prach.** Elektrické náradie vydáva iskry, ktoré môžu zapáliť prach alebo výpary.
c) **Pri používaní elektrického náradia držte mimo dosahu deti a okolo stojace osoby.** Pri nepozornosti by ste mohli stratiť kontrolu nad elektrickým náradím.

2. Elektrická bezpečnosť

a) **Sieťová zástrčka elektrického náradia musí byť vhodná do sieťovej zásuvky. Zástrčka nesmie byť žiadnym spôsobom upravovaná. Pri uzemnenom elektrickom náradí nepoužívajte zástrčky s adaptérom.** Použitím neupravovaných zástrčiek a vhodných zásuviek predídete nebezpečenstvu úrazu elektrickým prúdom.
b) **Vyhýbajte sa telesnému kontaktu s uzemnenými plochami, ako sú napr. rúry, radiátory, sporáky alebo chladničky**. Pri kontakte s uzemnenými plochami hrozí zvýšené nebezpečenstvo úrazu elektrickým prúdom.
c) **Elektrické náradie nevystavujte dažďu alebo vlhkosti.** Po vniknutí vody do elektrického náradia hrozí zvýšené nebezpečenstvo úrazu elektrickým prúdom.
d) **Nepoužívajte kábel na iný účel; nenoste alebo nezavesujte náradie za prívodný kábel a nepoužívajte ho na vyťahovanie zástrčky zo zásuvky. Chráňte kábel pred teplom, olejom, ostrými hranami a pohyblivými časťami.** Poškodené alebo zamotané prívodné káble zvyšujú nebezpečenstvo úrazu elektrickým prúdom.
e) **Pri použití elektrického náradia v exteriéri používajte iba na to vhodný predlžovací kábel, ktorý je určený aj pre použitie v exteriéri.** Použitím predlžovacieho kábla vhodného pre použitie v exteriéri predídete nebezpečenstvu úrazu elektrickým prúdom.
f) **Ak sa nedá vyhnúť použitiu elektrického náradia vo vlhkom prostredí, používajte prúdový chránič.** Použitie prúdového chrániča znižuje nebezpečenstvo úrazu elektrickým prúdom**.**

3. Bezpečnosť osôb

a) **Buďte pozorný a dávajte pozor čo robíte a pri práci s elektrickým náradím postupujte rozvážne. Elektrické náradie nepoužívajte, ak ste unavený alebo pod vplyvom drog, alkoholu alebo liekov**. Aj malá chvíľka nepozornosti pri používaní elektrického náradia môže viesť k vážnym zraneniam.

b) **Noste osobné ochranné prostriedky a vždy ochranné okuliare**. Nosením osobných ochranných prostriedkov podľa spôsobu použitia elektrického náradia, ako je respirátor proti prachu, protišmyková obuv, prilba a ochrana sluchu, znížite nebezpečenstvo zranenia.

c) **Zabráňte neúmyselnému zapnutiu. Pred zapojením elektrického náradia do zásuvky a/alebo k akumulátoru, jeho uchopením alebo nosením sa uistite, že je vypnuté.** Pri nosení elektrického náradia pripojeného do siete ho nedržte prstom za vypínač alebo nepripájajte sieťovú zástrčku do zásuvky so zapnutým vypínačom, mohlo by to viesť k nehodám.

d) **Pred zapnutím elektrického náradia odstráňte kľúče a nástroje použité na nastavenie.** Ak zostanú v otáčajúcej sa časti náradia nástroje alebo kľúče, môže to viesť k zraneniam.

e) **Vyhýbajte sa nesprávnemu držaniu tela. Zabezpečte správny postoj a udržiavajte rovnováhu**. V neočakávaných situáciách tak lepšie zachováte kontrolu nad elektrickým náradím.

f) **Noste vhodný odev. Nenoste voľné oblečenie a šperky. Vlasy, oblečenie a rukavice majte v dostatočnej vzdialenosti od pohyblivých častí.** Voľné oblečenie, šperky alebo dlhé vlasy by mohli byť zachytené pohyblivými časťami.

g) **Ak je elektrické náradie vybavené zariadením na odsávanie alebo zachytávanie prachu, uistite sa, že je toto pripojené a správne používané**. Používanie zariadenia na zachytávanie prachu môže znížiť nebezpečenstvo spojené s prachom.

h) **Neuspokojujte sa s falošným pocitom bezpečnosti a neignorujte bezpečnostné pravidlá pre elektrické náradie, aj keď ste po mnohonásobnom používaní už oboznámený s elektrickým náradím.** Neopatrné zaobchádzanie môže viesť aj v zlomku sekundy k ťažkým zraneniam.

4. Používanie a zaobchádzanie s elektrickým náradím

a) **Elektrické náradie nepreťažujte. Na zamýšľané použitie používajte správne elektrické náradie.** *Správne náradie pracuje lepšie a bezpečnejšie v udávanej oblasti výkonu.*

b) **Elektrické náradie nepoužívajte, ak je chybný vypínač.** *Elektrické náradie, ktoré nie je možné zapínať a vypínať, je nebezpečné a musí byť opravené.*

c) **Pred vykonaním nastavení, výmenou príslušenstva alebo odložením elektrického náradia vytiahnite sieťovú zástrčku zo zásuvky a/alebo vyberte vyberateľný akumulátor.** *Týmto bezpečnostným opatrením znížite nebezpečenstvo neúmyselného zapnutia elektrického náradia.*

d) **Nepoužívané elektrické náradie uložte mimo dosahu detí. Nedovoľte používať toto elektrické náradie osobám, ktoré nie sú oboznámené s používaním elektrického náradia alebo s týmito pokynmi.** *Elektrické náradie v rukách neskúsených osôb je nebezpečné.*

e) **O elektrické náradie a nástroj sa adekvátne starajte. Skontrolujte, či pohyblivé časti fungujú bezchybne a nezasekávajú sa, či nie sú diely zlomené alebo tak poškodené, že by to mohlo ovplyvniť správne používanie elektrického náradia. Pred používaním elektrického náradia nechajte poškodené diely opraviť.** *Veľa úrazov je spôsobených používaním nesprávne udržiavaného elektrického náradia.*

f) **Udržiavajte rezné nástroje ostré a čisté.** *Správne udržiavané rezné nástroje s ostrými reznými hranami sa tak ľahko nezaseknú a sú lepšie ovládateľné.*

g) **Používajte elektrické náradie, príslušenstvo, nástroje a pod. v zmysle týchto pokynov. Zohľadnite pri tom pracovné podmienky a vykonávanú činnosť.** *Používanie elektrického náradia na iný ako určený účel je nebezpečné.*

h) **Držadlá a úchopné plochy udržiavajte suché, čisté a bez oleja a tuku.** *Šmykľavé držadlá a úchopné plochy neumožňujú bezpečné ovládanie a kontrolu elektrického náradia v neočakávaných situáciách.*

5. Používanie a zaobchádzanie s akumulátorovým náradím

a) **Akumulátory nabíjajte iba v nabíjačkách odporúčaných výrobcom.** *Pri nabíjačke, ktorá je určená iba pre určitý typ akumulátorov, hrozí v prípade používania s inými akumulátormi nebezpečenstvo požiaru.*

b) **Používajte v elektrickom náradí iba na to určené akumulátory.** *Použitie iných akumulátorov môže viesť k zraneniam a nebezpečenstvu požiaru.*

c) **Nepoužívaný akumulátor držte mimo dosahu kancelárskych spiniek, mincí, kľúčov, klincov, skrutiek alebo iných kovových predmetov, ktoré by mohli spôsobiť skratovanie kontaktov.** *Skrat medzi kontaktmi akumulátora môže viesť k popáleninám alebo požiaru.*

d) **Pri nesprávnom používaní môže z akumulátora unikať tekutina. Vyhýbajte sa kontaktu s ňou. Pri náhodnom kontakte opláchnite postihnuté miesta vodou. V prípade zasiahnutia očí tekutinou vyhľadajte dodatočne lekársku pomoc.** *Unikajúca tekutina akumulátora môže viesť k podráždeniu pokožky alebo popáleninám.*

e) **Nepoužívajte poškodený alebo upravený akumulátor.** *Poškodené alebo upravené akumulátory sa môžu správať nepredvídateľne a viesť k nebezpečenstvu požiaru, výbuchu alebo zranenia.*

f) **Nevystavujte akumulátor ohňu alebo vysokým teplotám.** *Oheň alebo teploty nad 130 °C môžu viesť k výbuchu.*

g) **Postupujte podľa pokynov pre nabíjanie a nenabíjajte akumulátor alebo akumulátorové náradie nikdy mimo teplotného rozsahu uvedenom v návode na obsluhu.** *Nesprávne nabíjanie alebo nabíjanie mimo dovoleného teplotného rozsahu môže viesť k zničeniu akumulátora a zvýšiť nebezpečenstvo požiaru.*

6. Servis

a) **Nechajte vaše elektrické náradie opraviť iba kvalifikovaným odborníkom a iba za použitia originálnych náhradných dielov.** *Zabezpečíte tak bezpečnosť elektrického náradia.*

b) **Nevykonávajte nikdy údržbu poškodených akumulátorov.** *Akúkoľvek údržbu poškodených akumulátorov by mal vykonávať iba výrobca alebo ním poverený servis.*

Bezpečnostné pokyny pre nabíjačky

a) Prasknutý alebo inak poškodený akumulátor nikdy nezapájajte s nabíjačkou. *Inak hrozí nebezpečenstvo úrazu elektrickým prúdom.*

b) **Nepoužívajte nabíjačku na iný účel. Nabíjačka slúži iba na nabíjanie elektrického náradia popísaného v tomto návode na obsluhu.** *Iné použitie môže viesť k požiaru alebo k smrteľnému úrazu elektrickým prúdom.*

C) **VAROVANIE! Nenabíjajte nenabíjateľné batérie.** *Nedodržiavanie tohto pokynu môže viesť k nebezpečenstvu.*
d) **Poškodenú zástrčku alebo prívodný kábel musí vymeniť výrobca elektrického náradia alebo jeho zákaznícky servis, aby sa predišlo nebezpečenstvu.**
e) **Nabíjačku smú používať deti od 8 rokov alebo osoby s obmedzenými fyzickými, zmyslovými alebo duševnými schopnosťami alebo s nedostatkom skúseností alebo vedomostí s používaním výrobku**, *iba ak by boli pod dohľadom alebo dostali pokyny, ako nabíjačku bezpečne používať a porozumeli z toho plynúcim nebezpečenstvám. Deti sa nesmú s nabíjačkou hrať. Čistenie a užívateľskú údržbu nesmú vykonávať deti bez dohľadu.*
f) **Elektrické náradie a nabíjačku nevystavujte dažďu alebo vlhkosti.** *Vniknutie vody do vnútra výrobku môže spôsobiť jeho poškodenie alebo úraz elektrickým prúdom.*

Dodatočné bezpečnostné pokyny

a) **Plánujte si prácu tak, aby ste si chránili oči, ruky, tvár a sluch. Noste certifikované ochranné okuliare, ako aj ochranu sluchu.**
b) **Pri používaní rezacieho nadstavca v žiadnom prípade nenoste rukavice, pretože by mohlo dôjsť k ich vtiahnutiu bežiacim pílovým kotúčom a tým ťažkým zraneniam rúk. Ochranné rukavice noste iba pri výmene pílového kotúča.**
c) **Dbajte na to, aby bol správne namontovaný ostrý a nepoškodený pílový kotúč.**
d) **Pílový kotúč otočte rukou a skontrolujte, či voľne beží. Ak dochádza na nejakom mieste k dotyku s nadstavcom, hlavu píly znova zaaretujte.**
e) **Skrutka príruby rezacieho nadstavca musí celoplošne priliehať k odsadenému krúžku.**
f) **Obrobok zaistite.** *Na upevnenie obrobku použite upínacie zariadenie alebo zverák. Je tak upevnený bezpečnejšie ako v ruke.*
g) **Čistiace alebo mazacie prostriedky nikdy nenanášajte na ešte otáčajúci sa pílový kotúč.**
h) **Používajte len priložený pílový kotúč.**
i) **Zabráňte nepraktickým polohám rúk, pri ktorých sa môže pri náhlom vyšmyknutí dostať do pílového kotúča jedna alebo dve ruky.**
j) **Nepoužívajte pílu nikdy na rezanie iných, ako výrobcom udávaných materiálov.**
k) **Kým náradie beží, nikdy z oblasti rezania neodoberajte zvyšky z rezania alebo iné kúsky obrobkov.**
l) **Počas celej doby rezania držte elektrické náradie vždy pevne za na to určené držadlá.**
m) **Rezací nadstavec nepoužívajte nikdy ako držadlo a nedotýkajte sa ho počas prevádzky.** *Rezací nadstavec nemá žiadne ochranné zariadenie, ktoré by pílový kotúč počas prevádzky úplne chránilo pred dotykmi.*
n) **Pred začiatkom rezania vždy položte obrobok na rovnú pracovnú plochu.**
o) **Pracujte iba v rámci maximálneho rozsahu rezania rôznych materiálov.** *Presné hodnoty nájdete v technických údajoch.*
p) **Elektrické náradie netlačte nikdy príliš silno nadol ani príliš rýchlo dopredu.** *Mohlo by tak dôjsť k zablokovaniu pílového kotúča, resp. nazhromaždeniu rezaného materiálu v tele nadstavca.*
q) **Dodržiavajte bezpodmienečne primeraný odstup prstov od línie rezu materiálu.**
r) **Pri rezaní držte tretie osoby mimo dosahu obrobku, ako aj bezprostredného pracovného priestoru.**

Opravy

a) **Nechajte vaše elektrické náradie opraviť kvalifikovaným odborníkom za použitia originálnych náhradných dielov.** *Tak zaručíte trvalú bezpečnosť elektrického náradia.*

Správanie v núdzovom prípade

Na základe tohto návodu na obsluhu sa oboznámte s používaním tohto výrobku. Dobre si zapamätajte bezpečnostné pokyny a bezpodmienečne ich dodržiavajte. Pomôže to predchádzať možným rizikám a nebezpečenstvu.

a) **Pri používaní tohto výrobku dávajte vždy pozor, aby ste nebezpečenstvo včas spozorovali a dokázali mu čeliť.** Rýchlym konaním môžete predísť ťažkým zraneniam a škodám.

b) **Výrobok v prípade poruchy ihneď vypnite a odpojte od napájania.** Pred opätovným používaním ho nechajte skontrolovať a prípadne opraviť kvalifikovaným odborníkom.

Návod na obsluhu

Zoznam dielov

1. Gumový kryt
2. Uvoľňovacie tlačidlá
3. Kontrolka nabíjania
4. Prepínač pre pravý/ľavý chod
5. Vypínač
6. Nabíjacia zásuvka
7. LED pracovné svietidlo
8. Magnetický držiak bitov
9. Pílový kotúč
10. Skrutka
11. Rezací nadstavec
12. Uhlový nadstavec
13. Rohový nadstavec
14. Momentový nadstavec
15. Nabíjačka
16. Úložný box
17. Predĺženie držiaka bitov
18. 50 mm bity (2 ks)
19. 25 mm bity (26 ks)
20. Upnutie

Pred prvým použitím

VAROVANIE! Akumulátorový skrutkovač 4 v 1 nepoužívajte vo výbušnej atmosfére. Elektrické náradie s akumulátorom používajte iba pri teplote okolia od 10 do 40° C.

Kontrola akumulátorového skrutkovača 4 v 1 a rozsahu dodávky

- Elektrické náradie a príslušenstvo vyberte z obalu.
- Skontrolujte úplnosť dodávky (pozri kapitola „Rozsah dodávky a zoznam dielov").
- Skontrolujte, či elektrické náradie alebo príslušenstvo nevykazujú poškodenie.
- V prípade poškodenia alebo chýbajúcich dielov elektrické náradie nepoužívajte. Obráťte sa na predajňu Kaufland alebo náš zákaznícky servis.

Nabíjanie akumulátora

UPOZORNENIE: Pri nabíjaní, ako aj silnejšom zaťažení elektrického náradia sa akumulátor zohrieva. Po nabíjaní alebo pred nabíjaním nechajte elektrické náradie vždy najprv vychladnúť.

POZOR! Elektrické náradie v žiadnom prípade nepoužívajte, keď je spojené s nabíjačkou.

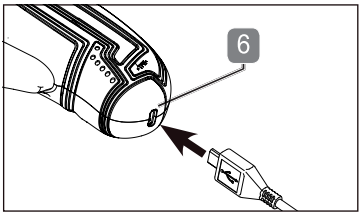

- Nabíjací konektor nabíjačky (**15**) zapojte do nabíjacej zásuvky (**6**) elektrického náradia.
  Elektrickú zástrčku nabíjačky zapojte do vhodnej elektrickej zásuvky.
- Po cca 60 min. je akumulátor úplne nabitý. Kontrolka nabíjania (**3**) to zobrazuje trvalým svietením, vrátane zelenej LED.
- Po ukončení nabíjania odpojte nabíjačku od elektrickej zásuvky.
- Pre odobratie nabíjačky vytiahnite nabíjací konektor nabíjačky z nabíjacej zásuvky elektrického náradia.

Používajte výhradne uvedený typ nabíjačky:

Model nabíjačky	Vstupné napätie	Výstupné napätie
XZ0550-1750W	100-240 V~ (striedavý prúd) / 50/60 Hz / 0,3 A	5,5 V (jednosmerný prúd) / 1750 mA

Teplota okolia pri nabíjaní: 10-40 °C.

Kontrola stavu nabitia akumulátora

Na kontrolu nabíjania zasvieti pri stlačení vypínača kontrolka nabíjania (**3**).
Stav nabitia sa zobrazuje nasledovne:

- svietia všetky 3 LED: akumulátor je nabitý
- svietia 2 LED: akumulátor je čiastočne nabitý
- svieti 1 LED: akumulátor je potrebné nabiť

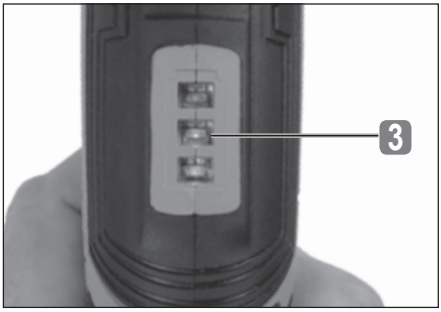

Nasadenie nadstavcov

K akumulátorovému skrutkovaču 4 v 1 sú priložené štyri nadstavce pre rôzne oblasti použitia:

- **Rezací nadstavec (11)** - na rezanie mäkkých materiálov ako lepenka, textil alebo koža.
- **Uhlový nadstavec (12)** - na skrutkovanie v uhle 90°.
- **Rohový nadstavec (13)** - na skrutkovanie na miestach blízko rohov.
- **Momentový nadstavec (14)** - na nastavenie 9 stupňov krútiaceho momentu pri skrutkovaní rôznych obrobkov

- Z akumulátorového skrutkovača odoberte gumový kryt (**1**) tak, že súčasne stlačíte po oboch stranách uvoľňovacie tlačidlá (**2**).

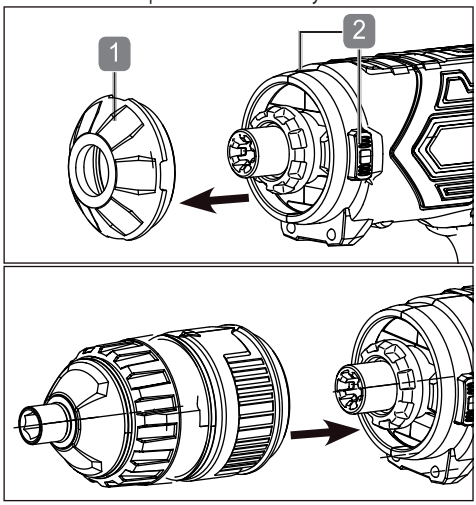

- Nasaďte požadovaný nadstavec tak, že ho zatlačíte na hlavné telo akumulátorového skrutkovača, kým počuteľne nezaklapne.
- Pre odobratie nadstavca stlačte súčasne po oboch stranách uvoľňovacie tlačidlá (**2**) a nadstavec stiahnite z hlavného tela dopredu.
- Nasaďte prípadne na hlavné telo druhý nadstavec alebo gumový kryt.

Vloženie bitu alebo držiaka bitov

Akumulátorový skrutkovač je vybavený integrovaným, magnetickým držiakom bitov (**8**).

- Zvoľte vhodný bit (**18/19**) a vložte ho do magnetického držiaka bitov.

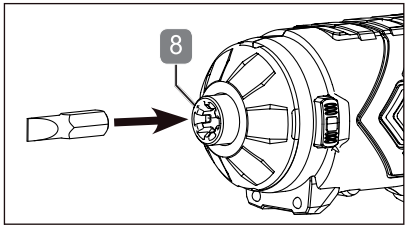

Pred vložením bitu nasaďte v prípade potreby na magnetický držiak bitov predĺženie držiaka bitov (17), resp. upnutie bitu nasadeného nadstavca (**12**, **13** alebo **14**).

Nechajte bit niekoľko razy otočiť naprázdno a vizuálne skontrolujte, či sa vložený nástroj otáča rovno.

Používanie

Zapnutie a vypnutie

UPOZORNENIE: Akumulátorový skrutkovač je zaaretovaný, ak je prepínač pre pravý/ľavý chod (**4**) v strednej polohe. Pred zapnutím ho prepnite do požadovanej polohy, ktorou sa má akumulátorový skrutkovač otáčať (pozri kapitola „**Prepnutie pravého/ľavého chodu**").

Zapnutie:

- Stlačte vypínač (**5**).

Vypnutie:

- Vypínač pustite.

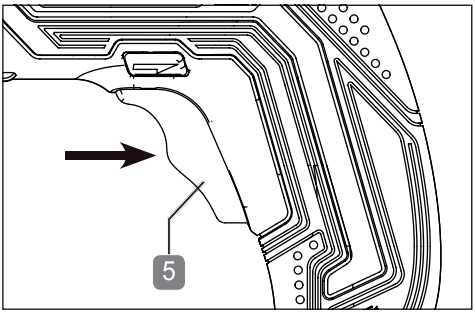

LED pracovné svietidlo

Akumulátorový skrutkovač je vybavený LED pracovným svietidlom (**7**), ktoré uľahčuje prácu na neprístupných, tmavých miestach.

- LED pracovné svietidlo zasvieti hneď po stlačení vypínača (**5**) a znova zhasne po jeho uvoľnení.

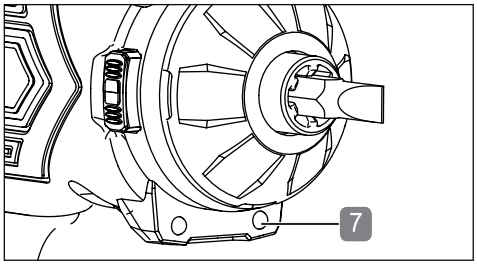

Prepnutie pravého/ľavého chodu

UPOZORNENIE! Zmenu smeru otáčania vykonávajte iba pri zastavenom akumulátorovom skrutkovači. Bezpečným postupom pri výmene zabránite prevádzkovým škodám.

- Smer otáčania zvoľte stlačením prepínača (**4**). Vďaka aretácii prepnutia je možné prepínač prepínať iba pri nestlačenom vypínači.
- Stlačte prepínač do strednej polohy, aby ste zaaretovali vypínač.

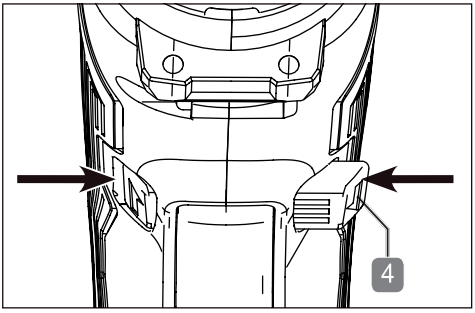

Skrutky

UPOZORNENIE: Pre každú prácu použite správny nadstavec, ako je bit (pozri kapitola „Nasadenie nadstavcov"). Zmenu nadstavcov vykonávajte iba pri zastavenom akumulátorovom skrutkovači.

- Zvoľte a namontujte prípadne vhodný nadstavec (**12**, **13** alebo **14**).
- Do magnetického držiaka bitov vložte bit (pozri kapitola „Vloženie bitu alebo držiaka bitov").
- Na nadstavec nasaďte skrutku.
- Pri skrutkovaní vyvíjajte mierne tlak dopredu.
- Po dotiahnutí skrutky hneď pusťte vypínač.

Pre zarovnané naskrutkovanie je možné za použitia momentového nadstavca (**14**) na krúžku na nastavenie krútiaceho momentu nastaviť požadovaný krútiaci moment.

- Otočte k tomu krúžok na nastavenie krútiaceho momentu, kým nebude požadovaný stupeň krútiaceho momentu v jednej línii so značkou nastavenia.

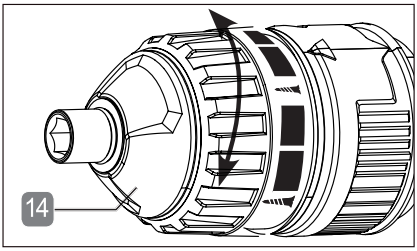

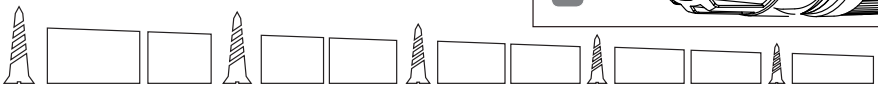

Najvyšší krútiaci moment — Najnižší krútiaci moment

Čím väčšia a hrubšia je zobrazená značka na krúžku na nastavenie krútiaceho momentu, tým vyšší je krútiaci moment.

Rezanie

VAROVANIE! Rezací nadstavec (11) používajte vždy v označenom smere otáčania (A) na nadstavci pílového kotúča. Prípadne ho opravte stlačením prepínača (4).
Pred každým rezaním skontrolujte, či je rezací nadstavec vhodný pre požadovaný materiál.
Pred každým rezaním skontrolujte rezací nadstavec a pílový kotúč na možné poškodenia.

Čistý rez dosiahnete, ak pred rezaním upevníte dlhé obrobky, ako aj veľmi mäkké a/alebo tenké materiály.

- Na akumulátorový skrutkovač nasaďte vhodný rezací nadstavec (**11**).
- Dbajte na to, aby sa pílový kotúč pohyboval v označenom smere otáčania.
- Pílový kotúč (**9**) nechajte rozbehnúť miernym stlačením vypínača (**5**).
- Bežiaci pílový kotúč priložte na obrobok a režte ľahkým pohybom dopredu.
- Po dosiahnutí výsledku rezania vypínač pusťte.

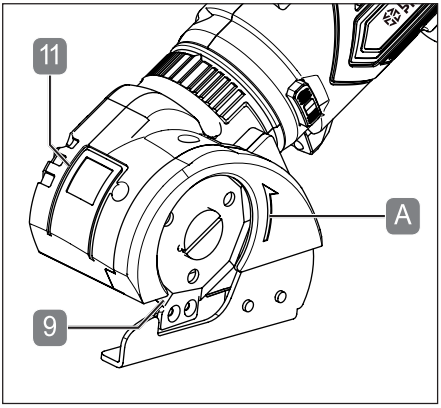

Výmena pílového kotúča

UPOZORNENIE: Pred vykonávaním prác na výrobku dbajte na to, aby sa nachádzal prepínač (4) v strede. Zabraňuje to neúmyselnému zapnutiu.

- Nasaďte najprv na elektrické náradie rezací nadstavec (11). Tým sa zablokuje hriadeľ motora a skrutku (10) je možné uvoľniť.
- Skrutku vyskrutkujte.
- Odoberte pílový kotúč (9) tak, že ho stiahnete nadol.
- Nový pílový kotúč (9) (nie je súčasťou dodávky) nasuňte zospodu zbrúsenou hranou smerom von.
- Otočte pílový kotúč (9), kým tento nezaklapne v upnutí (20).
- Skrutku dotiahnite (10).
- Nadstavec je teraz možné znova používať.

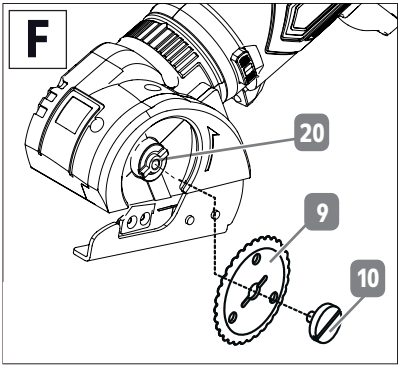

POZOR! Na ochrannom kryte rezacieho nadstavca sa nachádza šípka ( ). Táto ukazuje smer otáčania pílového kotúča.

Údržba, čistenie, uloženie a preprava

VÝSTRAHA!
NEBEZPEČENSTVO ZRANENIA!
Pred nastavovaním, údržbou alebo opravou vždy vytiahnite elektrickú zástrčku nabíjačky a odstráňte akékoľvek nadstavce akumulátorového skrutkovača. Stlačte prepínač (4) do strednej polohy, aby ste zaaretovali vypínač.

Údržba

Elektrické náradie a nástroje sú do značnej miery bezúdržbové. Používajte len náhradné diely / príslušenstvo od výrobcu, resp. autorizovaného servisu.
Opravy smú vykonávať iba odborníci alebo autorizovaný servis.
Odborníci sú osoby s príslušným odborným vzdelaním a skúsenosťami, ktoré poznajú požiadavky na konštrukciu výrobku a rozumejú bezpečnostným predpisom.
Nástroje udržiavajte stále ostré. Ostrite ich vždy vhodným náradím podľa odporúčania výrobcu nástroja.

Čistenie

VAROVANIE!
Dbajte na to, aby sa dovnútra akumulátorového skrutkovača a nadstavcov nedostala žiadna kvapalina.

- Elektrické náradie a nadstavce čistite vlhkou utierkou.
- Nepoužívajte v žiadnom prípade ostré a/alebo drsné čistiace prostriedky alebo rozpúšťadlá. Všetky diely potom nechajte úplne oschnúť.
- Kontakty na nabíjačke musia byť čisté. Pred čistením odpojte nabíjačku vytiahnutím zástrčky z elektrickej siete.
- Telo elektrického náradia, ako aj nadstavce pravidelne čistite mäkkou utierkou.

Uskladnění

- Před každým uskladněním nástroj odložte (viz kapitola „Nasazení nástavců", resp. „Vložení bitu nebo držáku bitu").
- Před uskladněním elektrické nářadí a nástavce vyčistěte.
- Při nepoužívání uskladněte elektrické nářadí na bezpečném, chladném, suchém a dobře větraném místě, mimo dosah dětí.
- Elektrické nářadí s akumulátorem skladujte při teplotě okolí 10-40 °C.

Preprava

- Pred každou prepravou nástroja odoberte nadstavce (pozri kapitola „Nasadenie nadstavcov", resp. „Vloženie bitu alebo držiaka bitov").
- Elektrické náradie a nadstavce prepravujte chránené pred nárazmi a vibráciami v originálnom obale.

Riešenie problémov

Problém	Možná príčina	Riešenie
Akumulátorový skrutkovač nebeží.	Akumulátor je vybitý.	Akumulátor nabite.
	Prepínač smeru otáčania je v strednej polohe.	Prepínač pre pravý/ľavý chod (4) úplne prepnite do požadovaného smeru.
Akumulátor sa nenabíja.	Nabíjačka je chybná.	Nabíjačku vymeňte.

Technické údaje

Akumulátorový skrutkovač 4 v 1	
Model:	1260419
Menovité napätie:	4 V ⎓ (jednosmerný prúd)
Kapacita akumulátora:	1500 mAh
Voľnobežné otáčky:	200/min.
Uchytenie nástroja:	¼" (6,35 mm), šesťhranné
Pílový kotúč:	Ø 44 mm
Kapacita rezania:	Lepenka: do 3,4 mm Textílie: do 6 mm Koža: do 2 mm
Nabíjačka	
Model:	XZ0550-1750W
Sieťové napätie:	100-240 V~ (striedavý prúd), 50/60 Hz I 0,3 A
Výstupné napätie:	5,5 V ⎓ (jednosmerný prúd) / 1750 mA
Doba nabíjania:	cca 60 minút

Informácie k emisii hluku a vibrácií

Výstraha! Nebezpečenstvo ohrozenia zdravia! Práca bez ochrany sluchu a vhodného ochranného odevu predstavuje nebezpečenstvo pre zdravie.

- Pri práci s výrobkom noste ochranu sluchu a vhodný ochranný odev.
- Namerané podľa EN 62841-1 a EN 62841-2-2. Hluk v pracovnom priestore môže prekročiť 85 dB(A); v takom prípade sú potrebné ochranné opatrenia (noste vhodnú ochranu sluchu).

Hladina akustického tlaku L_{PA}:	66,2 dB(A)
Hladina akustického výkonu L_{WA}:	77,2 dB(A)
Nepresnosť K:	3 dB(A)

Vyššie uvedené hodnoty sú hodnoty emisie hluku a nepredstavujú preto nevyhnutne bezpečné hodnoty pre pracovný priestor.
Súvislosť medzi emisnou a imisnou hladinou nie je dostatočne spoľahlivá na určenie prípadne potrebných dodatočných bezpečnostných opatrení.
K faktorom, ktoré môžu ovplyvniť príslušnú imisnú hladinu v pracovnom priestore, patria o.i. osobitosti pracovného priestoru, trvanie expozície, iné zdroje hluku a pod.
Dbajte tiež na národné predpisy ohľadom prípustnej hodnoty hladiny hluku v pracovnom priestore. Vyššie uvedené informácie však poskytujú používateľovi možnosť lepšie odhadnúť existujúce nebezpečenstvá.

Hodnota emisie vibrácií a_h:	0,8 m/s²
Nepresnosť K:	1,5 m/s²

Varovanie!

- Udávané celkové hodnoty vibrácií a emisie hluku boli namerané podľa normovanej skúšobnej metódy a je ich možné používať na porovnávanie jedného elektrického náradia s iným.
- Udávané celkové hodnoty vibrácií a emisie hluku je možné tiež používať na predbežný odhad zaťaženia.
- Hodnoty emisie vibrácií a hluku sa môžu počas skutočného používania elektrického náradia odlišovať od udávaných hodnôt, v závislosti od druhu a spôsobu používania náradia, napr.:
  - či je elektrické náradie v dobrom stave a bolo správne udržiavané,
  - ako a na aký materiál sa elektrické náradie a príslušenstvo používa,
  - použitie správneho príslušenstva a či je v dobrom stave. Pevné držanie elektrického náradia používateľom.
  - správne používanie elektrického náradia podľa tohto návodu na obsluhu.
- Snažte sa udržiavať zaťaženie vibráciami a hlukom čo najnižšie.
- Opatrenia za účelom zníženia zaťaženia vibráciami sú nosenie rukavíc pri používaní náradia a obmedzenie doby používania. Pritom je treba zohľadniť všetky doby prevádzky (napr. doby, počas ktorých je elektrické náradie vypnuté a doby, keď náradie síce beží, ale v skutočnosti je bez zaťaženia).
- Ak sa elektrické náradie nepoužíva správne, môže to spôsobiť ťažkosti spojené s vibráciami.

Varovanie! Je potrebné stanoviť bezpečnostné opatrenia na ochranu používateľa, ktoré spočívajú v odhade zaťaženia počas skutočných podmienok používania (treba zohľadniť všetky doby prevádzky, napríklad doby, počas ktorých je elektrické náradie vypnuté a doby, keď náradie síce beží, ale v skutočnosti je bez zaťaženia).

V závislosti od druhu a spôsobu používania, resp. podmienok používania je potrebné za účelom ochrany používateľa dbať na nasledujúce bezpečnostné pokyny:

- snažte sa čo najviac vyhýbať vibráciám,
- používajte iba bezchybné príslušenstvo,
- pri používaní výrobku noste rukavice tlmiace vibrácie,
- vykonávajte starostlivosť a údržbu výrobku podľa tohto návodu,
- nepoužívajte výrobok pri teplotách pod 10 °C a nad 40 °C,
- Svoju prácu plánujte tak, aby ste nemuseli používať silno vibrujúce výrobky viac dní za sebou.

Likvidácia

Likvidácia obalu

Obalový materiál sa skladá z recyklovateľných materiálov. Obalový materiál zlikvidujte podľa jeho označenia v na to určených zberných miestach resp. podľa platných predpisov.

Pokyny na likvidáciu elektrických výrobkov

Elektrické výrobky nevyhadzujte do domového odpadu. Podľa smernice 2012/19/EÚ o odpade z elektrických a elektronických zariadení a implementácie do národného práva musí byť elektrický výrobok separovaný a ekologicky odstránený.

Alternatíva recyklovania k požiadavke na vrátenie: Vlastník elektrického výrobku je namiesto vrátenia povinný za účelom riadneho zhodnotenia výrobok odovzdať na recykláciu. Starý výrobok je možné odovzdať tiež na zbernom mieste, ktoré vykoná odstránenie v zmysle cirkulárnej ekonomiky a zákona o odpadoch. Netýka sa to príslušenstva starých výrobkov a dielov bez elektronických častí.

Likvidácia akumulátora

Li-Ion

Ako používateľ ste zo zákona povinný odovzdať batérie a akumulátory, bez ohľadu na to, či obsahujú škodlivé látky alebo nie, na zberných miestach obce, mestskej časti alebo v obchode, aby bola zabezpečená ekologická likvidácia. Akumulátor je pevne zabudovaný v akumulátorovom skrutkovači, preto ho môže odstrániť len kvalifikovaný odborník. Odovzdajte ho preto na zbernom mieste iba vcelku (s akumulátorom) a iba vo vybitom stave!

Ďalšie pokyny k likvidácii

Staré elektrické zariadenie odovzdajte tak, aby ste neohrozili jeho neskoršie opätovné použitie alebo zhodnotenie. Staré elektrické výrobky môžu obsahovať škodlivé látky. Pri nesprávnom zaobchádzaní alebo poškodení výrobku by tieto mohli pri neskoršom zhodnotení výrobku viesť k poškodeniu zdravia alebo znečisteniu vody a pôdy.

ES vyhlásenie o zhode

Údaje a normy nájdete v priloženom ES vyhlásení o zhode.

Съдържание

Преди употреба за първи път 94
Съдържание на доставката и наименование на частите 94
Обяснение на знаците 94
Използване по предназначение 95
Остатъчни рискове 95
Безопасност 96
Инструкция за употреба 101
Поддържане, почистване, съхранение и транспортиране 107
Справяне с проблеми 108
Технически характеристики 108
Отстраняване на отпадъци 111
Декларация за съответствие на ЕО 111

Преди употреба за първи път

Запознайте се добре с всички указания за използване и безопасност, преди да използвате изделието. Използвайте изделието само по описания начин и в посочените области на прилагане. Запазете за бъдещи справки инструкцията за употреба. При предаване на изделието на трети лица връчвайте им приложени всички документи.

ВАЖНО, ЗАПАЗЕТЕ ЗА БЪДЕЩИ СПРАВКИ: ПРОЧЕТЕТЕ СТАРАТЕЛНО!

Съдържание на доставката и наименование на частите

- 1 бр. акумулаторен винтоверт
- 1 бр. приставка за въртящ момент (9)
- 1 бр. ексцентрикова приставка
- 1 бр. ъглова приставка
- 1 бр. режеща приставка
- 26 бр. битове (25 mm)
- 2 бр. битове (50 mm)
- 1 бр. магнитен държач за битове
- 1 бр. зарядно устройство
- 1 бр. кутия за съхранение
- 1 бр. инструкция за употреба

Прегледайте дали са налице всички части и проверете изделието за транспортни увреждания. Не приемайте за използване повредено изделие! В случай на повреда моля обърнете се към филиал на Кауфланд.

Обяснение на знаците

В тази инструкция за употреба, върху изделието или върху опаковката се използват следните сигнални думи и символи.

Важно! Прочетете инструкцията за употреба преди пускането в действие!

Предупреждение! Тази сигнална дума отбелязва опасност със средна степен на риск, която, ако не е избегната, може да доведе до смърт или тежки телесни повреди.

Внимание! Тази сигнална дума предупреждава за възможни материални щети.

Означените с този символ изделия изпълняват всички подлежащи на прилагане правила на общността на Европейското икономическо пространство.

Този символ Ви дава полезна допълнителна информация относно сглобяването или работата с уреда.

Използвайте зарядното устройство само в закрити помещения.

	Импулсно електрозахранване
	Микро USB
	Устойчив на къси съединения трансформатор
	Този символ отбелязва електроуреди, които отговарят на клас защита II (двойна изолация).
	Не изхвърляйте електрически и електронни уреди в битовите отпадъци!

Използване по предназначение

Този акумулаторен винтоверт 4в1, наричан по-долу електроуреда, е предвиден изключително за частна употреба за любителски цели и за домашно майсторене за следните задачи:

- за завинтване в дърво, пластмаси и метали
- за рязане на картонажни изделия, текстил, кожа и други гъвкави материали.

  Всякакви други приложения са изрично изключени и се считат за използване не по предназначение.

  Възможни примери за употреба не по предназначение или погрешно използване са:
- Използване на неподходящи принадлежности.
- Инсталиране на и смяна с неоригинални резервни части.
- Неправилно боравене или неотговарящо на предписанията използване.
- Неспазване на инструкцията за употреба.
- Ремонти от трети лица, неупълномощени ремонтни сервизи.
- Отказ на електрическата инсталация при неспазване на електрическите норми и правилници.
- Използване и поддържане на електроуреда от хора, които не са добре запознати с електроуреда и/или не разбират свързаните с него опасности.
- Използване на електроуреда за търговски, занаятчийски или промишлени цели.

Всякаква друга употреба или модификация на уреда ще се смята за не по предназначение и крие значителна опасност от злополуки. За повреди, щети или наранявания, възникнали поради употреба не по предназначение, производителят няма да поема никаква отговорност. Уредът не е предназначен за употреба за промишлени или търговски цели.

Използвайте принадлежностите съгласно тези указания. Неспазването на съдържащите се в тази инструкция за употреба указания може да доведе до тежки телесни повреди и до загубване на гаранцията. Спазвайте действащите местни и национални наредби за използването на този електроуред. Никога не предприемайте никакви модификации по електроуреда. Всяка промяна по електроуреда може да е опасна и е забранена.

Остатъчни рискове

Въпреки използването по предназначение не могат напълно да се изключат неочевидни остатъчни рискове. В зависимост от вида на електроуреда могат да се появят следните опасности:

- Увреждания на здравето вследствие на вибрационни емисии, в случай че електроуредът се пуска да работи продължително или не се води и поддържа правилно.
- Наранявания и материални щети, причинявани от отхвърчащи части или счупващи се приставки на уреда.
- Наранявания поради непосредствен контакт с въртящи се приставки на уреда, както и от въртящ се циркулярен диск.
- Увреждания на здравето, настъпващи поради работа с отровни или вредни за здравето материали (например азбест).

Безопасност

Прочетете старателно следващите указания за безопасност, преди да използвате изделието за първи път. За сигурна употреба спазвайте всички следващи указания за безопасност.

Общи указания за безопасност

⚠ **ПРЕДУПРЕЖДЕНИЕ! Прочетете и разгледайте всички указания, упътвания, илюстрации и технически характеристики, с които е придружен този електроуред. Неспазването на следващите упътвания и указания може да причини електрически удар, пожар и/или тежки наранявания.**

Запазете всички указания и упътвания за безопасност за бъдещи справки.
Употребяваните в указанията за безопасност понятия „електроуред" или "електроинструмент" се отнасят както за работещи със захранване от електрическата мрежа електроуреди (със захранващ кабел), така и за работещи с акумулиращи батерии електроуреди (без захранващ кабел).

1. Безопасност на работното място

a) **Поддържайте работното си място чисто и добре осветено.** Безредието и лошото осветление на работното място могат да доведат до злополуки.

b) **Не работете с електроуреда във взривоопасна среда, в която може да има горими течности, газове или прах**. Електроуредите отделят искри, които биха могли да запалят праха или парите.

c) **По време на използване на електроуреда дръжте на разстояние децата и другите хора.** При отвличане на вниманието можете да загубите контрола над електроуреда.

2. Електрическа безопасност

a) **Щепселът на кабела на електроуреда трябва да пасва на контакта. Щепселът не бива да се променя по никакъв начин. Не използвайте приспособен с преходник щепсел със заземен електроуред.** Непромененият щепсел и пасващият контакт намаляват опасността от електрически удар.

b) **Избягвайте допир на тялото до заземени повърхности, като напр. тръби, отоплителни тела, печки и хладилници**. Има повишена опасност от електрически удар, когато тялото Ви е заземено.

c) **Пазете електроуредите от дъжд или влага.** Проникването на вода в електроуреда повишава опасността от електрически удар.

d) **Не използвайте кабела не по предназначение, например като го хващате, за да пренасяте или окачвате електроуреда или за да извадите щепсела от контакта. Пазете кабела на разстояние от горещина, масла, остри ръбове или движещи се части на уреди.** Повредените или заплетени кабели повишават опасността от електрически удар.

e) **Когато работите с електроуред на открито, използвайте само удължителни кабели, които са подходящи за външна употреба.** Използването на удължителен кабел, пригоден за работа на открито, намалява опасността от електрически удар.

f) **Когато не може да се избегне работа с електроуреда във влажна среда, използвайте прекъсвач за дефектнотокова защита.** Използването на прекъсвач с дефектнотокова защита намалява опасността от електрически удар.

3. Лична безопасност

a) **Бъдете предпазливи, внимавайте какво правите и се отнасяйте с благоразумие към работата с електроуред. Не си служете с електроуред, когато сте уморени или сте под въздействието на упойващи вещества, алкохол или лекарства**. Кратък момент на невнимание при използването на електроуреда може да доведе до сериозни наранявания.

b) **Носете лични предпазни средства и винаги предпазни очила**. С носенето на лични предпазни средства, като прахозащитна маска, нехлъзгащи се защитни обувки, каска или предпазители за слуха, според вида и областта на прилагане на електроуреда, се намалява опасността от нараняване.

c) **Избягвайте непреднамерено пускане. Проверете дали електроуредът е изключен, преди да включвате щепсела му в контакта и / или да присъединявате акумулатора, преди да го вдигате или пренасяте.** Когато при пренасяне на електроуреда пръстът Ви е на пусковия ключ или присъединявате вече включен уред към електрозахранването, това може да доведе до злополуки.

d) **Отстранявайте затягащите и регулиращите приспособления или гаечните ключове, преди да включите електроуреда.** Приспособление или ключ, намиращи се на въртяща се част на уреда, могат да причинят наранявания.

e) **Избягвайте ненормално положение на тялото. Погрижете се за сигурна стойка и запазвайте по всяко време равновесие**. Така ще можете по-добре да контролирате електроуреда при неочаквани ситуации.

f) **Носете подходящо облекло. Не носете украшения или широки дрехи. Дръжте косата си, дрехите и ръкавиците на разстояние от движещи се части**. Хлабавите дрехи, украшенията или дългите коси могат да бъдат захванати от движещи се части.

g) **Когато могат да се монтират устройства за засмукване и улавяне на прах, осигурете те да са присъединени и да се използват правилно.** Използването на устройство за засмукване и улавяне на прах може да намали рисковете за здравето поради праха.

h) **Не се осланяйте на въображаема сигурност и не пренебрегвайте правилата за безопасност при електроуреди, дори и да сте запознати добре с електроуреда след многократна употреба.** Невнимателното боравене може да доведе за части от секундата до сериозни наранявания.

4. Използване и боравене с електроуреда

a) **Не претоварвайте електроуреда. Използвайте за работата, която трябва да свършите, предназначен за нея електроуред.** *С подходящия електроуред ще работите по-добре и по-сигурно в зададения диапазон на мощност.*

b) **Не използвайте електроуред, чийто пусков ключ или прекъсвач е повреден.** *Електроуред, който не може вече да се включва или изключва чрез пусковия ключ, е опасен и трябва да се ремонтира.*

c) **Изваждайте щепсела от контакта и/или отстранявайте свалящия се акумулатор, преди да предприемате настройки на уреда, да сменяте подвижни части на уреда или да оставяте електроуреда.** *Тази предпазна мярка намалява вероятността за случайно пускане на електроуреда.*

d) **Съхранявайте неизползваните електроуреди извън достъпа на деца. Не допускайте електроуредът да се използва от хора, които не са добре запознати с него или не са прочели тези указания.** *Електроуредите са опасни, когато се използват от неопитни хора.*

a) **Поддържайте грижливо електроуредите и приставките към тях. Проверявайте дали движещите се части функционират безупречно и дали не заяждат, дали няма счупени или повредени така части, че да нарушат работата на електроуреда. Осигурете ремонт на повредените части, преди да използвате електроуреда.** *Много злополуки се дължат на лошо поддържани електроуреди.*

e) **Поддържайте остри и чисти режещите инструменти.** *Грижливо поддържаните режещи инструменти с добре наточени остриета заяждат по-малко и с тях се работи по-лесно.*

f) **Използвайте електроуреда, принадлежностите, приставките и т.н. съгласно тези указания. При това имайте предвид работните условия и работата, която ще се изпълнява.** *Употребата на електроуреди за приложения, различни от предвидените, може да доведе до опасни ситуации.*

g) **Грижете се дръжките и ръкохватките да са сухи, чисти и без масла и мазнини.** *Хлъзгавите дръжки и ръкохватки не позволяват сигурна работа и контрол на електроуреда при непредвидени ситуации.*

5. Използване и боравене с акумулаторен електроуред

1. **Зареждайте акумулатора само със зарядни устройства, препоръчани от производителя.** *При зарядно устройство, пригодено за определен вид акумулатори, има опасност от пожар, когато се употребява с други акумулатори.*

a) **Използвайте само предвидените за целта акумулатори в електроуреда.** *Употребата на други акумулатори може да доведе до наранявания и опасност от пожар.*

b) **Дръжте неизползвания акумулатор на разстояние от кламери, монети, ключове, пирони, винтове или други дребни метални предмети, които биха могли да дадат контактите на акумулатора накъсо.** *Късо съединение между контактите на акумулатора може да доведе до изгаряния или запалване.*

c) **При неправилно използване от акумулатора може да протече електролит. Избягвайте контакта с него. При случаен контакт измийте с вода. Ако електролитната течност попадне в очите, обърнете се освен това към лекар.** *Изтичащият електролит от акумулатора може да доведе до кожни възпаления или изгаряния.*

d) **Не използвайте повредени или модифицирани акумулатори.** *Повредените или модифицирани акумулатори могат да се държат по непредвидим начин и да доведат до запалване, експлозия или опасност от нараняване.*

e) **Не излагайте никой акумулатор на огън или твърде високи температури.** *Огънят или температурите над 130°C могат да предизвикат експлозия.*

f) **Спазвайте всички указания за зареждане и никога не зареждайте акумулатора или акумулаторния уред при извън дадения в инструкцията за употреба температурен интервал.** *Неправилното зареждане или зареждането извън допустимия температурен интервал може да развали акумулатора и да повиши опасността от пожар.*

6. Сервизно обслужване

a) Възлагайте ремонтирането на Вашия електроуред само на квалифицирани специалисти и само с оригинални резервни части. *Така се осигурява запазването на безопасността на електроуреда.*

b) Никога не поправяйте повредени акумулатори. *Всички работи по техническо поддържане на акумулатори трябва да се извършват само от производителя или от оторизирани фирмени сервизи.*

Указания за безопасност за зарядни устройства

a) Никога не свързвайте със зарядното устройство спукан или повреден по друг начин акумулатор. *Иначе има опасност от електрически удар.*

b) **Не използвайте зарядното устройство не по предназначение. Зарядното устройство служи за зареждане на електроуреда, описан в тази инструкция за употреба.** *Използването не по предназначение може да доведе до пожар или до смъртоносен електрически удар.*

c) **ПРЕДУПРЕЖДЕНИЕ! Не зареждайте непрезареждащи се батерии.** *Нарушаването на това указание води до опасности.*

d) **Повредените щепсели или свързващи кабели трябва да се сменят от производителя на електроуреда или от негова служба за работа с клиенти, за да се избегнат опасни положения.**

e) **Зарядното устройство може да се използва от деца на възраст на и над 8 години, както и от хора с ограничени физически, сетивни или умствени способности или с недостатъчни опит и познания,** *ако са наблюдавани или са инструктирани относно безопасната употреба на зарядното устройство и разбират опасностите, произтичащи от неговото използване. Децата не бива да си играят със зарядното устройство. Почистването и потребителското поддържане не бива да се извършват от деца без надзираване.*

f) **Не излагайте електроуреда и зарядното устройство на дъжд или влага.** *Проникването на вода може да причини електрически удар и повреждане на уреда.*

Допълнителни указания за безопасност

a) **Планирайте работата си така, че очите, ръцете, лицето и слухът Ви да бъдат защитени. Носете сертифицирани предпазни очила, както и средства за защита на слуха.**

b) **В никакъв случай не носете ръкавици по време на използване на режещата приставка, тъй като ръкавиците могат да се завлекат от въртящия се циркулярен диск и така да доведат до тежки наранявания на ръцете. Носете ръкавици само по време на смяна на циркулярния диск.**

c) **Проверете дали циркулярният диск е остър, неповреден и правилно монтиран.**

d) **Завъртете циркулярния диск с ръка и проверете дали се движи свободно. Ако циркулярният диск се допре на някое място до приставката на уреда, застопорете отново циркулярната глава.**

e) **Фланцовият винт на режещата приставка трябва да приляга с цялата повърхност на външния стъпаловиден пръстен върху циркулярния диск.**

f) **Закрепвайте обработвания предмет.** *Използвайте стеги или менгеме, за да фиксирате обработвания предмет. По този начин той ще е закрепен по-сигурно, отколкото с ръката.*

g) **Никога не нанасяйте почистващо или смазочно средство върху все още въртящ се циркулярен диск.**

h) **Използвайте само приложения циркулярен диск.**

i) **Избягвайте неловки положения на ръцете, при които едната или и двете ръце могат поради внезапно изплъзване да попаднат в циркулярния диск.**

j) **Никога не използвайте циркуляра за рязане на други материали освен посочените от производителя.**

k) **Не отстранявайте остатъци от рязането или други части от обработвания предмет от зоната за рязане, докато машината работи.**

l) **Винаги дръжте здраво електроуреда за предвидената за целта ръкохватка по време на целия процес на рязане.**

m) **Никога не използвайте режещата приставка като ръкохватка и не я пипайте докато работи.** *Режещата приставка няма предпазни устройства, за да огради напълно циркулярния диск от допиране по време на работа.*

n) **Винаги разполагайте обработвания предмет върху равна работна повърхност, преди да пристъпите към процеса на рязане.**

o) **Работете само в рамките на максималните граници за рязане на различните материали.** *Точните стойности можете да вземете от техническите характеристики.*

p) **Никога не натискайте електроуреда прекалено силно надолу или прекалено бързо напред.** *Това може да доведе до блокиране на циркулярния диск или до натрупване на материал от рязането в корпуса на приставката.*

q) **Непременно запазвайте умерено разстояние на пръстите до линията на рязане на материала.**
r) **Дръжте по време на рязането външните лица на разстояние както от обработвания предмет, така и от непосредствената работна зона.**

Ремонтиране

a) **Възлагайте ремонтирането на Вашия електроуред само на квалифициран специалист, който използва само оригинални резервни части.** *Така ще гарантирате постоянна безопасност на Вашия електроуред.*

Поведение при авария

С помощта на това ръководство за употреба се запознайте добре с използването на този уред. Запомнете много добре указанията за безопасност и ги спазвайте безусловно. Това помага да се избегнат рискове и опасности.

a) **Бъдете винаги внимателни при използването на това изделие, за да разпознаете своевременно опасните положения и да можете да се справите с тях.** Бързото вземане на мерки може да предотврати тежки наранявания и материални щети.
b) **При неизправна работа незабавно изключете изделието и го откачете от електрозахранването.** Възложете на квалифициран специалист да го провери и при необходимост да го ремонтира, преди да пускате уреда отново в действие.

Инструкция за употреба

Наименование на частите

1. Гумена капачка
2. Освобождаващи бутони
3. Индикатор за зареждане
4. Превключвател за дясно/ляво въртене
5. Пусков ключ
6. Извод за зареждане
7. Светодиодна работна лампа
8. Магнитен държач за битове
9. Циркулярен диск
10. Винт
11. Режеща приставка
12. Ъглова приставка
13. Ексцентрикова приставка
14. Приставка за въртящ момент
15. Зарядно устройство
16. Кутия за съхранение
17. Удължител за държача за битове
18. Битове 50 mm (2 бр.)
19. Битове 25 mm (26 бр.)
20. Захват

Преди пускане в действие

⚠ **ПРЕДУПРЕЖДЕНИЕ!** Не използвайте акумулаторния винтоверт 4в1 във взривоопасна атмосфера. Използвайте електроуреда с акумулатор само при околни температури между 10 и 40°C.

Проверка на акумулаторния винтоверт 4в1 и на съдържанието на доставката

- Извадете електроуреда и принадлежностите от опаковката.
- Проверете дали е пълно съдържанието на доставката (вж. раздела „Съдържание на доставката и наименование на частите“).
- Проверете дали няма признаци за повреди по електроуреда и принадлежностите.
- При повреди или липсващи части не използвайте електроуреда. Обърнете се към филиал на Кауфланд или сервиза ни за клиенти.

Зареждане на акумулатора

ЗАБЕЛЕЖКА: При зареждането, както и при силно натоварване на електроуреда акумулаторът се нагрява. След или преди зареждането винаги оставяйте акумулатора първо да се охлади до стайна температура.

ВНИМАНИЕ! В никакъв случай не използвайте електроуреда, докато е свързан със зарядното устройство.

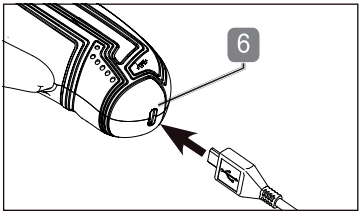

- Пъхнете щекера на зарядното устройство (**15**) в извода за зареждане (**6**) на електроуреда.
- Включете щепсела на зарядното устройство в подходящ контакт на електрическата мрежа.
- След около 60 минути акумулаторът ще е напълно зареден. Индикаторът за зареждане (**3**) показва това чрез продължително светене до включване и на зеления LED.
- Откачете зарядното устройство от контакта след приключването на процеса на зареждане.
- За отстраняване на зарядното устройство извадете щекера на зарядното устройство от извода за зареждане на електроуреда.

Използвайте само следния тип зарядни устройства:

Модел зарядно устройство	Входни параметри	Изходни параметри
XZ0550-1750W	100-240 V~ (променлив ток) / 50/60 Hz / 0,3 A	5,5 V (постоянен ток) / 1750 mA

Околна температура за зареждане: 10°C - 40°C.

Контролиране на степента на зареждане на акумулатора

За контрол на степента на зареждане при натискане на пусковия ключ светва индикаторът за зареждане (**3**). Степента на зареждане се показва по следния начин

- светят 3-те LED: акумулаторът е зареден
- светят 2 LED: акумулаторът е частично зареден
- свети 1 LED: акумулаторът трябва да се зареди

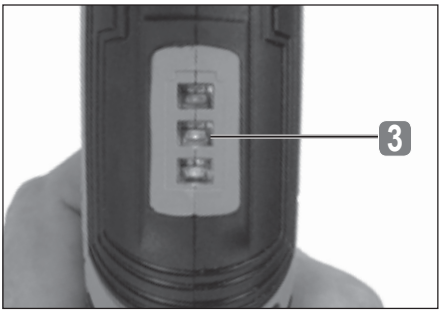

Монтиране на приставки

Към акумулаторния винтоверт 4в1 са приложени 4 приставки за различни случаи на прилагане:

- **режеща приставка (11)** - за рязане на меки материали като картон, текстил или кожа;
- **ъглова приставка (12)** - за завинтване под ъгъл 90°;
- **ексцентрикова приставка (13)** - за завинтване близо до ръб;
- **приставка за въртящ момент (14)** - за настройване на 9 степени на въртящ момент за завинтване в различни обработвани предмети.

- Свалете гумената капачка (**1**) от акумулаторния винтоверт, като натиснете едновременно от двете страни освобождаващите бутони (**2**).

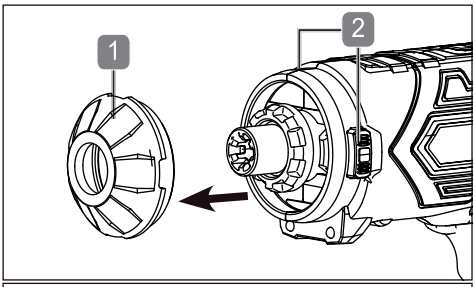

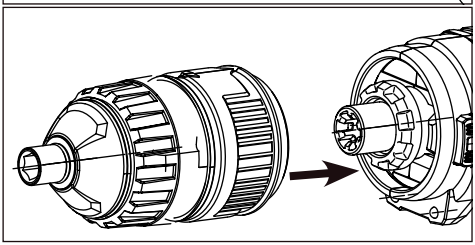

- Монтирайте желаната приставка, като я натиснете върху главния корпус на акумулаторния винтоверт така, че да се захване със звучно щракване.
- За сваляне на някоя приставка натиснете едновременно от двете страни освобождаващите бутони (**2**) и издърпайте приставката напред от главния корпус.
- Поставете евентуално друга приставка или гумената капачка върху главния корпус.

Поставяне на бит или държач за битове

Акумулаторният винтоверт е снабден с интегриран магнитен държач за битове (**8**).

- Изберете подходящ бит (**18/19**) и го поставете в магнитния държач.

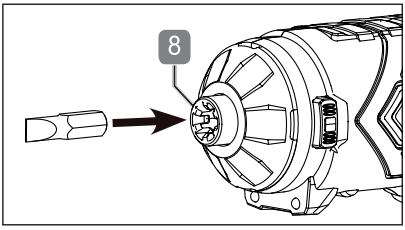

При нужда поставете освен това удължителя (**17**) върху магнитния държач за битове или гнездото за битове на монтираната приставка (**12**, **13** или **14**), преди да поставите бита.

Пуснете бита да се завърти няколко пъти на празен ход и проверете на око дали поставеният инструмент се върти правилно.

Използване

Включване и изключване

ЗАБЕЛЕЖКА: Акумулаторният винтоверт е заключен, когато превключвателят за дясно/ляво въртене (**4**) е в средно положение. Бутнете го преди включване в желаното положение за посоката, в която трябва да се върти акумулаторния винтоверт (вж. раздела „**Превключване на дясно/ляво въртене**")

Включване:

- Натиснете пусковия ключ (**5**).

Изключване:

- Отпуснете пусковия ключ.

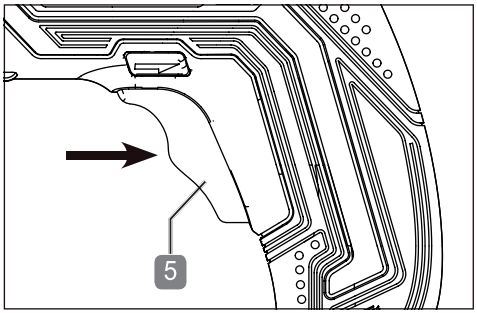

Светодиодна работна лампа

Акумулаторният винтоверт е снабден с работна LED лампа (**7**), която улеснява работата на труднодостъпни, тъмни места.

- Светодиодната работна лампа светва веднага след натискане на пусковия ключ (**5**) и угасва щом отпуснете отново пусковия ключ.

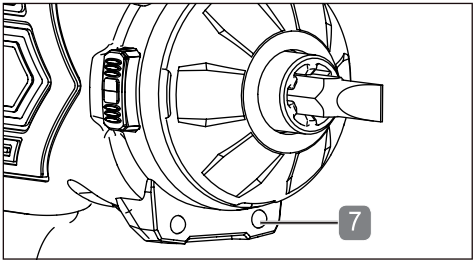

Превключване на дясно/ляво въртене

ЗАБЕЛЕЖКА! Провеждайте смяна на посоката на въртене само при спряно състояние на акумулаторния винтоверт. Чрез безопасни действия при смяната ще избегнете повреждане на задвижването.

- Изберете посоката на въртене чрез натискане на превключвателя (**4**). Поради блокирането на включването превключвателят може да се превключва само при ненатиснат пусков ключ.
- Бутнете превключвателя в средно положение, за да заключите пусковия ключ.

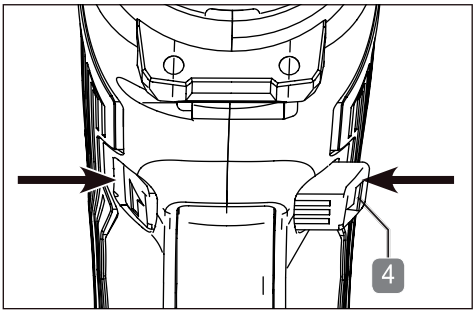

Завинтване

ЗАБЕЛЕЖКА: Използвайте за всеки работен процес правилната приставка и правилния бит (вж. раздела „Монтиране на приставки"). Извършвайте смяната на приставки само при спряно състояние на акумулаторния винтоверт.

- Изберете и монтирайте, ако е необходимо, подходяща приставка за инструмент (**12**, **13** или **14**)
- Поставете бит в магнитния държач за битове (вж. раздела "Поставяне на бит или държач за битове").
- Поставете винта върху парчето за завинтване.
- Упражнявайте при завинтването лек насочен напред натиск.
- Отпуснете веднага пусковия ключ, щом се затегне винтът.

За подравнено завинтване може да се настрои предварително необходимия въртящ момент чрез използване на гривната на приставката за въртящ момент (**14**).

- Завъртете за целта гривната за настройване на въртящ момент до желаната степен на въртящ момент на една линия с маркировката за настройване.

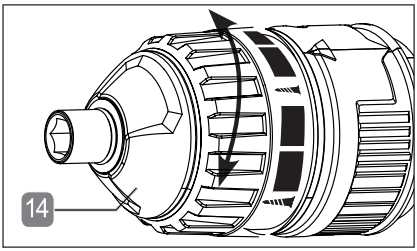

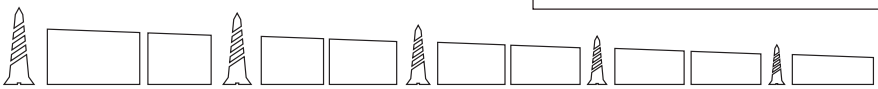

най-висок въртящ момент — най-нисък въртящ момент:

Колкото по-голяма и дебела е изобразената маркировка върху гривната за настройване на въртящ момент, толкова по-висок е въртящият момент.

Рязане

ПРЕДУПРЕЖДЕНИЕ! Използвайте режещата приставка (11) винаги в отбелязаната посока на въртене (A) на приставката за циркулярен диск. Коригирайте това, ако е необходимо, чрез натискане на превключвателя (4).
Проверявайте преди всяко рязане дали режещата приставка е подходяща за желания материал.
Проверявайте преди всяко рязане режещата приставка и циркулярния диск за възможни повреждания.

Ще постигнете чист разрез, ако преди рязането закрепите и подсигурите срещу изплъзване дългите обработвани предмети, както и много меките и/или тънки материали.

- Монтирайте подходящата приставка за рязане (**11**) на акумулаторния винтоверт.
- Проверете дали циркулярният диск се движи в отбелязаната посока на въртене.
- Пуснете да тръгне циркулярният диск (**9**) чрез леко натискане на пусковия ключ (**5**).
- Поставете въртящия се циркулярен диск върху обработвания предмет и режете с леко придвижване напред.
- • Отпуснете пусковия ключ, щом се постигне желаният резултат от рязането.

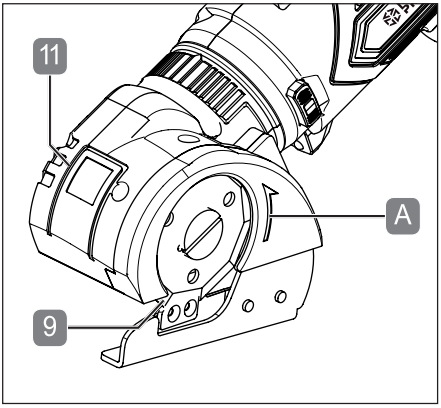

Смяна на циркулярния диск

ЗАБЕЛЕЖКА: Преди да извършвате работи по уреда, осигурете превключвателя (4) да се намира в средата. Това предотвратява случайното включване.

- Присъединете първо режещата приставка (11) към електроуреда. Така ще се блокира шпиндела на двигателя и ще може да се отвинти винтът (10).
- Извадете винта.
- Свалете циркулярния диск (9), като го издърпате надолу.
- Вкарайте нов циркулярен диск (9) (не се включва в съдържанието на доставката) отдолу с шлифования ръб навън.
- Завъртете циркулярния диск (9), докато се захване с щракване към захвата (20).
- Затегнете винта (10).
- Приставката сега може да се използва отново.

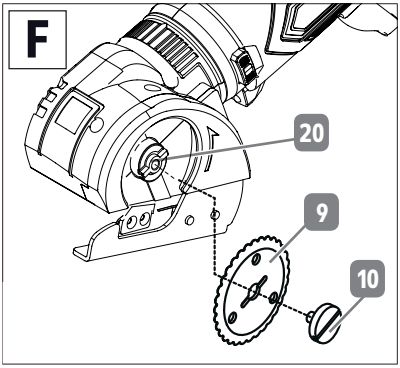

ВНИМАНИЕ! На защитния кожух на режещата приставка има стрелка ( ). Тя Ви показва препоръчваната посока на въртене на циркулярния диск.

Поддържане, почистване, съхранение и транспортиране

ПРЕДУПРЕЖДЕНИЕ! ОПАСНОСТ ОТ НАРАНЯВАНЕ!

Винаги изваждайте щепсела на зарядното устройство от контакта и сваляйте всички приставки на акумулаторния винтоверт преди каквито и да е настройки, работи по поддържане или поправки. Бутнете превключвателя (4) в средно положение, за да заключите пусковия ключ.

Поддържане

Електроуредът и приставките към него в голяма степен не се нуждаят от поддържане. Използвайте само резервни части / принадлежности от производителя или от упълномощени специализирани сервизи.

Ремонтните работи трябва да се извършват само от компетентни лица или от упълномощен специализиран сервиз.

Компетентни лица са тези със съответно професионално обучение и опит, които познават изискванията към конструкцията и оформянето на артикула и са наясно с правилата за безопасност.

Поддържайте винаги остри Вашите режещи сменяеми инструменти. Винаги ги наточвайте с подходящ уред според препоръките на производителя на режещия инструмент.

Почистване

ПРЕДУПРЕЖДЕНИЕ!

Внимавайте да не попадат течности вътре в акумулаторния винтоверт и в приставките към него.

- Почиствайте електроуреда и приставките му с влажна кърпа.
- В никакъв случай не използвайте остри и/или драскащи почистващи средства или разтворители. Оставете след това всички части да изсъхнат напълно.
- Контактните места на зарядното устройство трябва да се поддържат чисти. Откачайте зарядното устройство преди каквито и да е работи по почистване чрез изваждане на щепсела от електрозахранването.
- Почиствайте редовно с мека кърпа корпуса на електроуреда, както и приставките към него.

Съхранение

- Свалете съответния накрайник, за да го приберете за съхранение (вж. раздела "Монтиране на приставки" или "Поставяне на бит или държач за битове").
- Почистете електроуреда и неговите приставки преди прибирането за съхранение.
- Когато няма да се използва, съхранявайте електроуреда на сигурно, сухо, добре проветрявано и недостъпно за деца място.
- Съхранявайте електроуреда заедно с акумулатора при околна температура от 10°C - 40°C.

Транспортиране

- Свалете съответния накрайник преди каквото и да е транспортиране (вж. раздела "Монтиране на приставки" или "Поставяне на бит или държач за битове").
- Транспортирайте електроуреда и неговите приставки и инструменти, защитени от удари и вибрации и в оригиналната опаковка.

Справяне с проблеми

Проблем	Възможни причини	Решение
Акумулаторният винтоверт не тръгва.	Акумулаторът е празен.	Заредете акумулатора.
	Превключвателят на посока на въртене е в средно положение.	Бутнете превключвателя за дясно/ ляво въртене (4) докрай в желаната посока.
Акумулаторът не се зарежда.	Дефектно зарядно устройство.	Заменете зарядното устройство.

Технически характеристики

Акумулаторен винтоверт 4в1	
Модел:	1260419
Номинално напрежение:	4 V ⎓ (постоянен ток)
Капацитет на акумулатора:	1500 mAh
Обороти на празен ход:	200 min^{-1}
Захват:	¼" (6,35 mm) шестостен
Циркулярен диск:	Ø 44 mm
Производителност на циркуляра:	Картонажни изделия: до 3,4 mm Текстил: до 6 mm Кожа: до 2 mm
Зарядно устройство	
Модел:	XZ0550-1750W
Захранващо напрежение:	100-240V~ (променлив ток) 50/60 Hz I 0,3 A
Изходно напрежение:	5,5 V ⎓ (постоянен ток), 1750 mA
Продължителност на зареждане:	прибл. 60 минути

Информация за емисии на шум и вибрации

⚠ **ПРЕДУПРЕЖДЕНИЕ! Опасност за здравето!** Работата без средства за защита на слуха и подходящо защитно облекло представлява опасност за здравето.

- Носете средства за защита на слуха и подходящо защитно облекло при работа с уреда.
- Измерени съгласно EN 62841-1 и EN 62841-2-2. Шумът на работното място може да превиши 85 dB (A); в този случай са необходими защитни мерки (да се носят подходящи средства за защита на слуха).

Ниво на звуково налягане L_{PA}:	66,2 dB(A)
Ниво на звукова мощност L_{WA}:	77,2 dB(A)
Грешка K:	3 dB(A)

Горепосочените стойности са стойности за емисии на шум и затова не представляват непременно сигурни стойности за работното място.
Корелацията между нивата на емисии и имисии не е достатъчно надеждна, за да се направи сигурен извод дали са необходими допълнителни предпазни мерки или не.
Към факторите, които могат да повлияят на съответното ниво на имисии на работното място, спадат м. др. особеностите на работната среда, продължителността на експозицията, излагане на други източници на шум и т.н.
Спазвайте също така националните наредби относно съответните допустими нива на шум на работното място. Гореизложената информация все пак дава на потребителя възможността да прецени по-добре съществуващите опасности и рискове.

Стойност на емитираните вибрации a_h:	0,8 m/s²
Грешка K:	1,5 m/s²

ПРЕДУПРЕЖДЕНИЕ!

- Дадените сумарни стойности на вибрационните емисии и дадените стойности на емисиите на шум са измерени по нормативен изпитателен метод и могат да се прилагат за сравнение на един електроуред с друг.
- Дадените сумарни стойности на вибрационните емисии и дадените стойности на емисиите на шум могат също да се използват за предварителна оценка на излагането на тях.
- Емисиите на вибрации и на шум могат по време на действителното използване на електроуреда да се различават от дадените стойности, в зависимост от вида и начина на употреба на електроуреда, особено от вида на обработвания предмет. Например:
  - дали електроуредът е в добро състояние и безупречно ли е поддържан;
  - как и за какво се използва материалът на електроуреда и принадлежностите;
  - използването на правилни принадлежности и дали са в добро състояние;
  - здраво хващане на електроуреда от ползвателя;
  - дали електроуредът е правилно използван така, както е описано в тази инструкция за употреба.

- Опитайте се да поддържате възможно по-ниско излагането на вибрации и шум.
  Примерни мерки за намаляване на излагането са носенето на ръкавици при използване на уреда и ограничаването на времето на работа. При това трябва да се вземат предвид всички етапи на работния цикъл (например времената, в които електроуредът е изключен, и тези, в които е включен, но работи на празен ход).
- Ако електроуредът не се използва правилно съгласно указанията, това може да причини обусловени от вибрациите оплаквания.

⚠ **ПРЕДУПРЕЖДЕНИЕ! Трябва да се определят мерки за защита на потребителя, които да са основани на оценка на натоварването с вибрации при действителните условия на използване (при това трябва да се вземат предвид всички части на работния цикъл, като например времената, през които електроуредът е изключен, както и тези, през които е включен, но работи на празен ход).**

Според вида на прилагане или условията на използване за защита на ползвателя трябва да се вземат следните мерки за безопасност:

- опитвайте се да избягвате вибрациите колкото е възможно повече;
- използвайте само безупречни принадлежности;
- използвайте абсорбиращи вибрациите ръкавици, когато работите с изделието;
- грижете се за изделието и го поддържайте съгласно тази инструкция за употреба;
- избягвайте да използвате изделието при температура под 10°C и над 40°C;
- планирайте работните си стъпки така, че да не се налага да използвате силно вибриращи уреди в продължение на няколко дни.

Отстраняване на отпадъци

Изхвърляне на опаковката

Опаковката на изделието се състои от годни за рециклиране материали. Изхвърляйте опаковъчните материали съгласно маркировката им в местните приемни пунктове за отпадъци или в съответствие с местните наредби.

Указания за отстраняване на отпадъчни електроизделия

Не изхвърляйте електроуреди с битовите отпадъци. Според европейската директива 2012/19/ЕС относно отпадъците от електрическо и електронно оборудване и прилагането в националното законодателство излезлите от употреба електроуреди трябва да се събират разделно и да се предават за екологосъобразно рециклиране.

Алтернатива на призива за предаване с цел рециклиране: Собственикът на електроуреда е алтернативно задължен вместо предаване да съдейства за целесъобразното оползотворяване в случай на отказ от собствеността. За целта старият уред може да се предостави и на събирателен пункт, който извършва отстраняване по смисъла на националния Закон за кръґовратната икономика и Закона за отпадъците. Това не се отнася за прибавени към старите уреди принадлежности и помощни средства без електрически съставни части.

Изхвърляне на литиево-йонни акумулаторни батерии Li-Ion

Като потребители по закон сте задължени да предавате всички батерии и акумулатори, независимо дали съдържат или не вредни вещества, в пункт за събирането им към Вашата община, Вашия район на града или в търговската мрежа, за да могат да бъдат включени в система за щадящо околната среда отстраняване на отпадъци. Акумулаторът е неразделно вграден в акумулаторния винтоверт, затова акумулаторът може да се изхвърли само от специализиран персонал. Затова предайте целия уред (с акумулатора) и само в разредено състояние във Вашия събирателен пункт!

Други указания за отстраняване на отпадъци

Предавайте стария електроуред така, че да не се нарушава възможността за бъдещото му вторично използване или оползотворяване. Старите електроуреди могат да съдържат вредни вещества. При неправилно боравене или повреждане на уреда те могат при последващо оползотворяване на уреда да доведат до увреждания на здравето или до замърсявания на води и почви.

Декларация за съответствие на ЕО

Характеристики и стандарти можете да намерите в приложената декларация за съответствие на ЕО