(D) Die aktuelle Bedienungsanleitung finden Sie auch unter: **www.kaufland.de**
(CZ) Aktuální návod k použití je možné nalézt také na adrese: **www.kaufland.cz**
(HR) Upute za uporabu možete potražiti i na adresi: **www.kaufland.hr**
(PL) Aktualną instrukcję obsługi można znaleźć również na stronie: **www.kaufland.pl**
(RO) (MD) Din acest moment puteți găsi instrucțiunile de utilizare și pe: **www.kaufland.ro**
(SK) Aktuálny návod na obsluhu je možné nájsť aj na adrese: **www.kaufland.sk**
(BG) Актуалното ръководство за употреба можете да намерите също на: **www.kaufland.bg**

(D) **UNSERE ZUFRIEDENHEITSGARANTIE!**
MyProject® ist Qualität - garantiert. Dazu stehen wir: Zufrieden oder Geld zurück. Fragen zu MyProject®? Tel.: 0800 1528352 (Kostenfrei aus dem deutschen Fest- und Mobilfunknetz)

(CZ) **NAŠE ZÁRUKA SPOKOJENOSTI!**
MyProject® je zárukou kvality. Za tím si stojíme: Spokojenost nebo vrácení peněz. Otázky ke MyProject®? Tel.: 800 165894 (bezplatně z české pevné a mobilní sítě)

(HR) **JAMSTVO ZADOVOLJSTVA!** MyProject® je kvaliteta - garantirano. Stoga ili ste zadovoljni, ili Vam vraćamo novac. Imate pitanja o MyProject®? Tel.: 0800 223223 (besplatno iz hrvatske fiksne ili mobilne mreže)

(PL) **GWARANCJA ZADOWOLENIA!**
MyProject® to gwarantowana jakość. Zapewniamy: zadowolenie albo zwrot pieniędzy.
Masz pytania dotyczące MyProject®? Tel.: 800 300062 (bezpłatne połączenia z telefonów stacjonarnych i komórkowych)

(RO) (MD) **CALITATE GARANTATĂ!**
Garantăm calitatea produselor MyProject® și asigurăm returul dacă vii cu produsul înapoi.
Întrebări despre MyProject®? Tel.: 0800 080888 (număr apelabil doar din rețelele Orange, Vodafone, Telekom, Upc România și RCS&RDS)

(SK) **ZÁRUKA SPOKOJNOSTI!** MyProject® je zaručená kvalita. U nás platí: spokojnosť alebo vrátenie peňazí.
Otázky k produktu MyProject®? Tel.: 0800 152835 (bezplatne z pevnej aj mobilnej siete)

(BG) **НАШАТА ГАРАНЦИЯ ЗА УДОВЛЕТВОРЕНОСТ!** MyProject® е с гарантирано качество.Заставаме зад това: удовлетвореност или връщаме парите.
Въпроси за MyProject®? тел.: 0800 12220 (безплатно от цялата страна)

Hersteller / Výrobce / Proizvođač / Producent / Producător / Výrobca / Производител: Kaufland Stiftung & Co. KG, Rötelstr. 35, 74172 Neckarsulm, Deutschland, Německo, Njemačka, Niemcy, Germania, Nemecko, Германия

Importator / Distribuitor MD: Kaufland SRL, str. Sfatul Țării, nr. 29, Chișinău, MD-2012, Republica Moldova

Дистрибутор: Кауфланд България ЕООД енд Ко КД, ул. Скопие 1А, 1233 София

Ursprungsland: China / Země původu: Čína / Zemlja podrijetla: Kina / Wyprodukowano w Chinach / Țara de origine: China / Krajina pôvodu: Čína / Страна на произход: Китай

IAN: CRT01
791 / 1248910 / 4386230

Stand der Informationen • Stav informací • Datum informacija • Stan informacji • Versiunea informațiilor • Stav informácií • Актуалност на информацията: 12 / 2019

MY PROJECT®

OBERFRÄSENTISCH
ROUTER TABLE

(D) **Bedienungsanleitung**
Originalbetriebsanleitung
(CZ) **Návod k obsluze**
Překlad originálního návodu k obsluze
(HR) **Upute za uporabu**
Izvorne upute za uporabu
(PL) **Instrukcja obsługi**
Tłumaczenie oryginalnej instrukcji obsługi
(RO) (MD) **Instrucțiuni de folosire**
Traducerea instrucțiunilor de utilizare inițiale
(SK) **Návod na obsluhu**
Preklad originálneho návodu na obsluhu
(BG) **Инструкция за употреба**
Превод на оригиналните инструкции за експлоатация

3 JAHRE GARANTIE - ROKY ZÁRUKA - NAJDINEJ JAMSTVA - LATA GWARANCJI - AN GARANTIE - ГОДИНИ ГАРАНЦИЯ

Oberfräsentisch | Stolek pro horní frézu | Stol za glodalicu | Stół do frezarki pionowej | Masă de lucru pentru freză electrică | Stolík pre hornú frézu | Маса за оберфреза

Exclusively by Kaufland

(D)
Klappen Sie vor dem Lesen die Seite mit den Abbildungen aus und machen Sie sich anschließend mit allen Funktionen des Gerätes vertraut.

(CZ)
Před čtením si otevřete stranu s obrázky a potom se seznamte se všemi funkcemi přístroje.

(HR)
Prije nego što pročitate tekst, otvorite stranicu sa slikama i upoznajte se na osnovu toga sa proizvodom.

(PL)
Przed przeczytaniem proszę rozłożyć stronę z ilustracjami, a następnie proszę zapoznać się z wszystkimi funkcjami urządzenia.

(RO) (MD)
Înainte de a citi instrucțiunile, priviți imaginile și familiarizați-vă cu toate funcțiile aparatului.

(SK)
Pred čítaním si odklopte stranu s obrázkami a potom sa oboznámte so všetkými funkciami prístroja.

(BG)
Преди да прочетете отворете страницата с фигурите и след това се запознайте с всички функции на уреда.

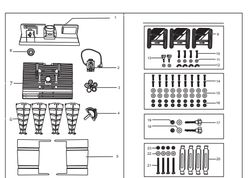

D	Bedienungsanleitung	4
CZ	Návod k obsluze	25
HR	Upute za uporabu	44
PL	Instrukcja obsługi	63
RO / MD	Instrucțiuni de folosire	83
SK	Návod na obsluhu	102
BG	Инструкция за употреба	121

24% black

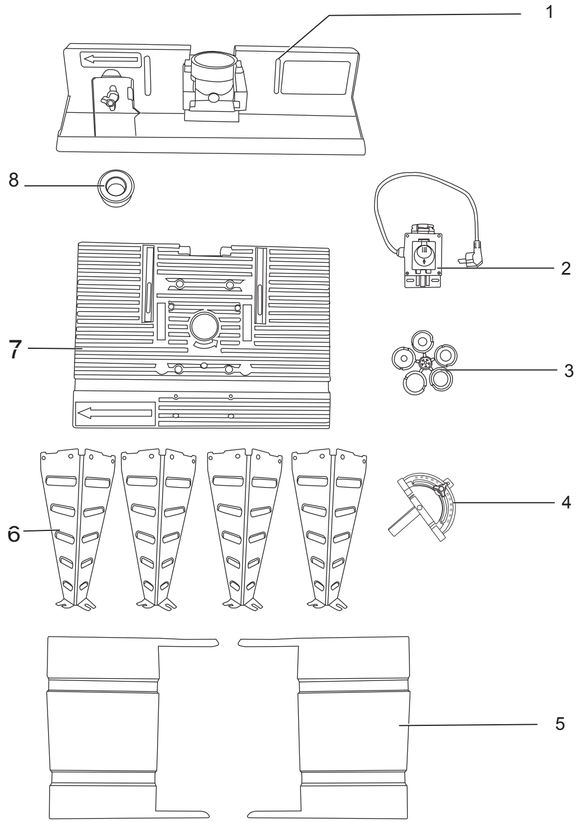

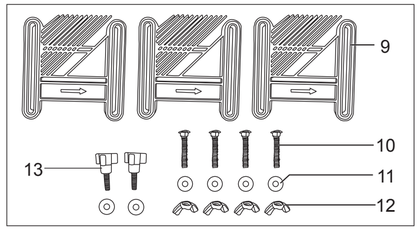

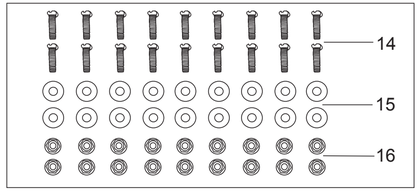

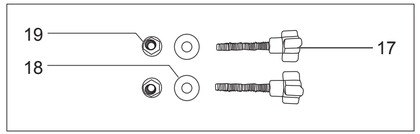

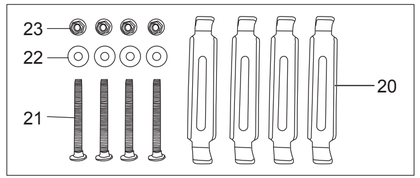

D

Inhaltsverzeichnis

Vor dem ersten Gebrauch 4
Lieferumfang 4
Zeichenerklärung 4
Bestimmungsgemäßer Gebrauch 5
Sicherheit 5
Bedienungsanleitung 11
Reinigen und Pflege 23
Wartung und Lagerung 23
Entsorgung 24
Technische Daten. 24
Passendes Zubehör 24
EG-Konformitätserklärung 24

Vor dem ersten Gebrauch

Machen Sie sich vor der Benutzung des Produkts mit allen Bedienungs- und Sicherheitshinweisen vertraut. Benutzen Sie das Produkt nur wie beschrieben und für die angegebenen Einsatzbereiche. Bewahren Sie die Bedienungsanleitung zur späteren Referenz auf. Händigen Sie alle Unterlagen bei Weitergabe des Produkts an Dritte mit aus.

WICHTIG, FÜR SPÄTERE BEZUGNAHME AUFBEWAHREN: SORGFÄLTIG LESEN!

Lieferumfang

- 1 x Oberfräsentisch mit Zubehör (siehe Einzelteile in Kapitel Teilebeschreibung)
- 1 x Betriebsanleitung

Kontrollieren Sie, ob alle Teile vorhanden sind und überprüfen Sie das Produkt auf Transportschäden. Nehmen Sie ein beschädigtes Produkt nicht in Betrieb! Im Schadensfall wenden Sie sich bitte an eine Kaufland-Filiale.

Zeichenerklärung

Die folgenden Signalwörter und Symbole werden in dieser Bedienungsanleitung, auf dem Produkt oder auf der Verpackung verwendet.

Wichtig! Lesen Sie die Betriebsanleitung vor der Inbetriebnahme!

Warnung!
Dieses Signalwort bezeichnet eine Gefährdung mit mittlerem Risikograd, die, wenn sie nicht vermieden wird, den Tod oder schwere Verletzungen zur Folge haben kann.

Achtung!
Dieses Signalwort warnt vor möglichen Sachschäden.

Dieses Symbol bietet Ihnen nützliche zusätzliche Informationen über die Verwendung.

Mit diesem Symbol gekennzeichnete Produkte erfüllen alle anzuwendenden Gemeinschaftsvorschriften des Europäischen Wirtschaftsraums.

Tragen Sie einen Gehörschutz.
Informationen, die mit diesem Symbol gekennzeichnet sind, besagen, dass Sie einen Gehörschutz tragen sollten.

Tragen Sie eine Schutzbrille.
Informationen, die mit diesem Symbol gekennzeichnet sind, besagen dass Sie eine Schutzbrille tragen sollten.

Tragen Sie eine Staubmaske
Informationen, die mit diesem Symbol gekennzeichnet, besagen, dass Sie eine Staubmaske tragen sollten.

Tragen Sie eine Schutzhandschuhe
Informationen, die mit diesem Symbol gekennzeichnet, besagen, dass Sie geeignete Schutzhandschuhe tragen sollten.

Gefahr durch elektrischen Schlag! Ziehen Sie vor Montage-, Wartungs- und Reparaturarbeiten den Netzstecker aus der Steckdose.

Mit diesem Symbol gekennzeichnete Produkte dürfen nur in Innenräumen betrieben werden.

Dieses Symbol kennzeichnet elektrische Geräte, die der Schutzklasse I entsprechen.

Entsorgen Sie elektrische und elektronische Geräte nicht im Hausmüll!

Bestimmungsgemäßer Gebrauch

Der Oberfräsentisch ist ausschließlich für den privaten Gebrauch sowie für Hobby- und Heimwerkerprojekte zu folgenden Zwecken vorgesehen:

- Fräsen in Holz und ähnlichen Materialien wie Holz mit einer elektrischen Oberfräse.

Jeder darüber hinausgehende Gebrauch gilt als nicht bestimmungsgemäß. Für Schäden bei nicht bestimmungsgemäßer Verwendung haftet der Benutzer. Dieses Gerät ist nicht für den gewerblichen Gebrauch geeignet. Kommerzielle Nutzung führt zum Erlöschen der Garantie. Der Bediener oder Benutzer ist für Unfälle oder Verletzungen anderer Personen oder für Schäden an deren Eigentum verantwortlich. Der Hersteller haftet nicht für Schäden, die durch unsachgemäßen Gebrauch oder falsche Bedienung verursacht werden.

Sicherheit

Lesen Sie die folgenden Sicherheitshinweise sorgfältig, bevor Sie das Produkt zum ersten Mal verwenden. Für einen sicheren Gebrauch, befolgen Sie alle nachfolgenden Sicherheitshinweise.

Sicherheit von Kindern und Personen

- Dieses Gerät darf nicht von Kindern benutzt werden. Kinder sollten beaufsichtigt werden, damit sie nicht mit dem Gerät spielen. Reinigung und Wartung darf nicht von Kindern durchgeführt werden. Das Gerät darf nicht von Personen mit verminderten physischen, sensorischen oder geistigen Fähigkeiten oder Personen mit unzureichendem Wissen oder Erfahrung benutzt werden, außer sie werden von einer für sie verantwortlichen Person beaufsichtigt oder angeleitet.

- Gerät und Verpackungsmaterial sind kein Kinderspielzeug! Kinder dürfen nicht mit Kunststoffbeuteln, Folien und Kleinteilen spielen! Es besteht Verschluckungs- und Erstickungsgefahr!

Restrisiken

Ein verbleibendes Verletzungsrisiko bleibt auch dann bestehen, wenn das Produkt bestimmungsgemäß gemäß der Sicherheits-, Montage- und Bedienungsanleitung verwendet wird. Aufgrund der Art des Produkts können folgende Gefahren auftreten:

- Verletzungsgefahr durch Kontakt mit dem rotierenden Fräser durch unsachgemäße Führung des Werkstücks.
- Verletzungsgefahr durch umherfliegende Werkstücke und / oder unkontrolliertes Anheben des Werkstücks durch unsachgemäße Führung oder Festhalten des Werkstücks, z. B. Arbeiten ohne Anschlag oder Federklemmen.
- Gesundheitsrisiken durch Holzstaub und Holzspäne. Verwenden Sie immer persönliche Schutzausrüstung wie eine Schutzbrille und eine Staubmaske. Verwenden Sie ein Staubabsauggerät.
- Verletzungsgefahr durch langes Haar oder locker sitzende Kleidung. Tragen Sie immer eng anliegende Arbeitskleidung und halten Sie lange Haare in einem Haarnetz.
- Verletzungsgefahr für Hände und Finger beim Wechseln des Fräsers. Schutzhandschuhe tragen.
- Verletzungsgefahr durch rotierenden Fräser beim Einschalten der Maschine
- Stromschlaggefahr, wenn die Maschine an ein defektes Stromnetz angeschlossen ist.

Sicherheitshinweise

1. Werkstückabmessungen:
   - Werkstücke mit einer Länge von weniger als 200 mm dürfen nur mit Hilfe eines Werkstückvorschubs, z. B. eines Schubstabs, zum Fräser vorgeschoben werden.
   - Werkstücke, die länger als 1 000 mm sind, müssen mit einem Rollenständer gegen Kippen gesichert werden.
   - Die maximale Werkstückbreite von 100 mm darf nicht überschritten werden.
2. Der Oberfräsentisch darf nur zum Schneiden von quadratischen oder rechteckigen Werkstücken verwendet werden. Schneiden Sie keine kreisförmigen Werkstücke (wie Besenstiele oder Äste) mit dem Oberfräsentisch.
3. Der Oberfräsentisch eignet sich zur Herstellung von Formkanten (Profilen), Fasen, Fugen, Falzen und Holzfugen. Der Oberfräsentisch darf nicht zum Bearbeiten von Hirnholz oder zum Schneiden von Zapfen verwendet werden. Tauchfräsen, Kurvenfräsen und Synchronfräsen sind nicht erlaubt.
4. Stellen Sie sicher, dass alle Schutzvorrichtungen angebracht und funktionsfähig sind, bevor Sie die Maschine benutzen.
5. Der Oberfräsentisch ist für den Einpersonenbetrieb ausgelegt. Der Betreiber ist für die Sicherheit anderer Personen in der Nähe verantwortlich.
6. Lesen und befolgen Sie alle auf der Maschine aufgedruckten Sicherheitshinweise. Eine Kopie der auf dem Gerät aufgedruckten Sicherheitsanweisungen ist in dieser Bedienungsanleitung enthalten.

7. Wenn die Abmessungen Ihres Werkstücks die Abmessungen des Arbeitstisches überschreiten, müssen die Beistelltische verwendet werden.
8. Der Oberfräsentisch muss immer an ein Staubabsauggerät (z.B. MyProject® Nass-und Trockensauger Art.Nr.: 1184637) angeschlossen sein.
9. Verwenden Sie das Gerät, wenn es für den vorgesehenen Zweck in einwandfreiem Zustand ist und den Anweisungen in dieser Bedienungsanleitung und der Bedienungsanleitung der mit dem Oberfräsentisch verwendeten Oberfräse entspricht. Berücksichtigen Sie die möglichen Gefahren, die mit der Verwendung der Maschine verbunden sind. Mängel, die die Sicherheit der Maschine beeinträchtigen können, sind unverzüglich zu beheben.
10. Die Sicherheits-, Arbeits- und Wartungsanweisungen des Herstellers und die Abmessungen in den technischen Daten müssen sorgfältig befolgt werden.
11. Die geltenden Arbeitsschutzbestimmungen und allgemein anerkannten sicherheitstechnischen Regeln sind zu beachten.
12. Der Frästisch darf nur von sachkundigen Personen bedient, gewartet und repariert werden, die mit diesem Maschinentyp und den möglichen Gefahren vertraut sind. Der Hersteller übernimmt keine Verantwortung für Schäden, die durch Veränderungen an der Maschine verursacht werden.
13. Die Maschine darf nur mit dem vom Hersteller gelieferten Originalzubehör und -werkzeug betrieben werden. Beachten Sie, dass die Verwendung von Zubehör oder Werkzeugen, die nicht in der Bedienungsanleitung angegeben sind, zu Verletzungen führen kann.
14. Halten Sie das Werkstück mit einem Schiebestab geführt. Dies ist viel sicherer als die Verwendung Ihrer Hände und bedeutet, dass Sie beide Hände frei haben, um die Maschine zu bedienen.
15. Halten Sie immer eine stabile Haltung ein, halten Sie das Gleichgewicht und lehnen Sie sich nicht zu weit nach vorne. Vermeiden Sie ungewöhnliche Körperhaltungen.
16. Konzentrieren Sie sich immer, wenn Sie mit der Maschine arbeiten. Arbeiten Sie nicht mit der Maschine, wenn Sie müde sind oder unter dem Einfluss von Alkohol, Medikamenten oder Drogen stehen.
17. Überprüfen Sie die Maschine auf beschädigte Teile. Wenn eine Schutzeinrichtung oder ein anderes Teil beschädigt erscheint, prüfen Sie vor der Wiederaufnahme der Arbeit sorgfältig, ob das Teil noch funktioniert. Stellen Sie sicher, dass sich alle beweglichen Teile frei hin und her bewegen können, und geben Sie gegebenenfalls den Weg frei. Stellen Sie sicher, dass keine Brüche, Risse oder andere Arten von Staub die Funktion beeinträchtigen. Eine beschädigte Schutzeinrichtung oder ein anderes Teil muss von einer qualifizierten Person oder einer Fachwerkstatt ausgetauscht werden, sofern in der Bedienungsanleitung nichts anderes angegeben ist.
18. Defekte Schalter müssen von einer qualifizierten Person oder vom Kundendienst des Herstellers ausgetauscht werden. Arbeiten Sie niemals mit der Maschine, wenn der EIN / AUS-Schalter nicht richtig funktioniert.
19. Stellen Sie sicher, dass die örtliche Netzversorgung mit den Angaben auf dem Typenschild der Maschine übereinstimmt.
20. Verwenden Sie immer einen Schiebestab, um das Werkstück festzuhalten und einen Rückschlag zu verhindern.
21. Gehen Sie vorsichtig mit den Fräsern um, da sie extrem scharf sind.

22. Überprüfen Sie den Fräser vor dem Gebrauch auf Anzeichen von Verschmutzung oder Rissen. Ersetzen Sie gerissene oder beschädigte Fräser sofort.
23. Entfernen Sie vor Arbeitsbeginn alle Fremdkörper wie Nägel oder Schrauben vom Werkstück.
24. Halten Sie Ihre Hände vom rotierenden Werkstück fern.
25. Schalten Sie die Maschine ein und lassen Sie sie ihre volle Leerlaufdrehzahl erreichen, bevor Sie das Werkstück mit dem Fräser in Eingriff bringen.
26. Lassen Sie die Maschine einige Minuten lang ohne Last laufen, bevor Sie den ersten Schnitt ausführen. Prüfen Sie, ob ungewöhnliche Geräusche oder Vibrationen zu hören sind, die darauf hinweisen können, dass der Fräser oder der elektrische Fräser nicht richtig montiert sind.
27. Beachten Sie die Drehrichtung des Fräsers und führen Sie das Werkstück in der richtigen Richtung in den Fräser ein.
28. Führen Sie das Werkstück entgegen der Drehrichtung in den Fräser ein.
29. Lassen Sie die Maschine niemals unbeaufsichtigt, wenn sie läuft.
30. Berühren Sie den Fräser nicht unmittelbar nach Beendigung eines Schnitts. Es kann sehr heiß sein und Verbrennungen verursachen. Lassen Sie das Router-Bit zuerst abkühlen.
31. Kabel, Lappen und andere Fremdkörper müssen während des Betriebs von der Tischplatte entfernt werden.
32. Schalten Sie die Maschine aus und warten Sie, bis der Fräser zum Stillstand gekommen ist, bevor Sie das Werkstück entnehmen.
33. Halten Sie Kinder und umstehende Personen fern, wenn Sie die Maschine benutzen. Lassen Sie Kinder die Maschine nicht benutzen oder warten.
34. Verwenden Sie nur Oberfräsen mit maximal 155 mm Fräskorb-Durchmesser. Die Verwendung anderer Elektrowerkzeuge kann zu ernsthaften Verletzungen oder Schäden am Oberfräsentisch führen.

Allgemeine Arbeits- und Sicherheitshinweise

Lesen Sie alle Sicherheitshinweise und Anweisungen, die mit dem Oberfräsentisch und der zu montierenden Oberfräse geliefert werden. Die Nichtbeachtung der Warnungen und Anweisungen kann zu Stromschlägen, Bränden und / oder schweren Verletzungen führen.

Bewahren Sie alle Sicherheitshinweise, Warnungen und Anweisungen zum späteren Nachschlagen auf.

1. Ziehen Sie den Stecker aus der Steckdose, bevor Sie Einstellungen vornehmen oder Zubehörteile wechseln. Ein versehentliches Starten des Routers kann zu Unfällen führen.
2. Montieren Sie den Oberfräsentisch ordnungsgemäß, bevor Sie die Oberfräse montieren. Eine ordnungsgemäße Montage ist wichtig, um das Risiko eines Unfalls oder Verletzungen zu vermeiden.
3. Befestigen Sie die Oberfräse vor dem Gebrauch sicher am Oberfräsentisch. Das Verschieben der Oberfräse auf dem Oberfräsentisch kann zum Verlust der Kontrolle führen.
4. Befestigen Sie den Oberfräsentisch wie in dieser Bedienungsanleitung beschrieben auf einer festen, ebenen und waagerechten Oberfläche. Wenn sich der Oberfräsentisch verschieben oder wackeln kann, kann die Oberfräse oder das Werkstück nicht stabil und sicher gesteuert werden.

Allgemeine Sicherheitshinweise für den Oberfräsentisch

Sicherheitsvorkehrungen

- Beachten Sie, dass die an der Oberfräse angebrachten Fräser bei jeder Verwendung des Oberfräsentisches auf Anzeichen von Beschädigungen (Späne, Risse und Abnutzung) überprüft werden muss. Beschädigte oder stark abgenutzte Fräser dürfen nicht verwendet werden und müssen ersetzt werden. Überprüfen Sie, die Fräser aus Beschädigungen ober Abnutzungen und ersetzen die diese durch unbeschädigte Fräser.
- Verwenden Sie immer Reduzierringe mit Abmessungen, die zur Größe des verwendenden Fräser passen.
- Tragen Sie immer geeignete persönliche Schutzausrüstung. Tragen Sie einen Gehörschutz, um das Risiko von Hörschäden zu verringern. Tragen Sie eine Staubmaske, um die Gefahr des Einatmens von Staub zu verringern. Tragen Sie Schutzhandschuhe, um Verletzungen durch scharfe Fräser und / oder raue Werkstücke mit scharfen Kanten zu vermeiden. Tragen Sie ein Gesichtsvisier oder eine Schutzbrille, um das Risiko von Augenverletzungen durch herumfliegende Teile zu verringern.
- Schließen Sie den Oberfräsentisch immer gemäß den Anweisungen in dieser Bedienungsanleitung an eine Staubabsaugung an. Beachten Sie, dass beim Fräsen von Holz giftiger Staub entstehen kann.
- Verwenden Sie niemals Fräser oder andere Werkzeuge, die nicht für die Verwendung mit dem Oberfräsentisch oder der Oberfräse vorgesehen und / oder vom Hersteller für die Verwendung mit des Oberfräsentisches empfohlen sind. Ein Kontrollverlust kann zu Verletzungen führen. Verwenden Sie nur Fräser, die für die manuelle Zuführung (MAN) nach EN 847-1 gekennzeichnet sind.

Instandhaltung

- Befolgen Sie alle Anweisungen zur Wartung und Pflege in dieser Bedienungsanleitung.

Arbeitssicherheit

- Lesen, verstehen und befolgen Sie alle auf der Maschine aufgedruckten Sicherheitshinweise.
- Hand- / Fingerkontakt mit dem rotierenden Fräser kann zu schweren Verletzungen führen. Stellen Sie sicher, dass der Spindelschutz wie in dieser Bedienungsanleitung beschrieben installiert und funktionsfähig ist, da dies die Gefahr des Kontakts mit dem rotierenden Fräser verringert. Stellen Sie sicher, dass der Fräser vollständig zum Stillstand gekommen ist, und trennen Sie die Maschine vom Stromnetz, bevor Sie Wartungsarbeiten oder Einstellungen vornehmen.
- Verwenden Sie immer die mitgelieferten Federklemmen, insbesondere wenn Sie mit dünneren Werkstücken arbeiten. Dies verringert das Risiko eines Rückschlags, einer plötzlichen Reaktion, die durch den Verlust der Kontrolle über ein kleineres Werkstück verursacht wird.
- Verwenden Sie bei Arbeiten mit längeren Werkstücken immer die mitgelieferten Beistelltische und ggf. zusätzliche Unterstellböcke, um ein unkontrolliertes Umkippen der Werkstücke zu vermeiden, da dies zu einer gefährlichen Situation führen kann.
- Falsche Verwendung von Fräsern, Werkstücken und Werkstückvorschubgeräten kann zu gefährlichen Situationen führen. Lesen Sie die entsprechenden Anweisungen in dieser Bedienungsanleitung und stellen Sie sicher, dass diese Anweisungen jeder Person zur Verfügung stehen, die das Gerät verwendet.

- Eine unsachgemäße Wartung des Oberfräsentisches oder der verwendeten Oberfräse kann zu unkontrollierbaren Situationen führen. Verwenden Sie nur scharfe, gut gewartete Fräser und befestigen Sie diese gemäß den Anweisungen des Herstellers. Fräser dürfen nur für den Zweck verwendet werden, für den sie bestimmt waren. Verwenden Sie immer den für Ihre Anwendung geeignete Fräser und vergewissern Sie sich, dass er in einwandfreiem Zustand ist, da dies das Unfallrisiko verringert.
- Ein versehentlicher Kontakt mit den beweglichen Teilen des Oberfräsentisches kann zu Gefahrensituationen und / oder Unfällen führen. Schalten Sie das Gerät aus und ziehen Sie den Netzstecker, wenn Sie ihn nicht benutzen, bevor Sie Wartungsarbeiten durchführen und bevor Sie einen Fräser wechseln oder einstellen. Diese Vorsichtsmaßnahme verhindert, dass das Werkzeug versehentlich gestartet wird.
- Die unsachgemäße Verwendung von Anschlägen und anderen Werkstückvorschubgeräten kann zu gefährlichen Situationen führen. Lesen Sie die Anweisungen im entsprechenden Teil dieser Bedienungsanleitung.
- Inkorrekte Positionierung, Passung oder Befestigung des Fräsers kann zu gefährlichen Situationen führen. Stellen Sie sicher, dass sich der Fräser in der richtigen Richtung dreht und dass das Werkstück entgegen der Drehrichtung des Fräsers in den Spindelkopf eingezogen wird.
- Stellen Sie sicher, dass Sie die richtige Fräser-Geschwindigkeit für Ihre Anwendung auswählen. Lesen Sie hierzu die Bedienungsanleitung der jeweils verwendeten Oberfräse.
- Halten Sie Ihre Hände vom Werkstück fern, indem Sie einen Anschlag, eine Vorschubstab oder eine andere Vorschubeinrichtung verwenden, um das Werkstück zum Fräser zu führen. Verwenden Sie stattdessen die mitgelieferten Federklemmen, um das Werkstück zu halten. Dies verringert die Verletzungsgefahr.
- Stellen Sie sicher, dass der Oberfräsentisch auf einer stabilen und waagerechten Oberfläche steht.
- Halten Sie Ihren Arbeitsplatz aufgeräumt und entfernen Sie regelmäßig Späne und Staub. Reinigen Sie die Lüftungsschlitze Ihres Elektrowerkzeugs regelmäßig.

Verhalten im Falle eines Unfalls

1. Schalten Sie das Gerät aus.
2. Trennen Sie im Notfall das Gerät von der Stromversorgung: Ziehen Sie das Netzkabel am Netzstecker aus der Steckdose, nicht am Kabel selbst.

Schließen Sie ein defektes Gerät nicht wieder ans Stromnetz an.

Gerät auspacken

- Öffnen Sie die Verpackung und entnehmen Sie das Gerät vorsichtig.
- Entfernen Sie das Verpackungsmaterial und alle Verpackungen und / oder Transportsicherungen (falls vorhanden).
- Überprüfen Sie, ob der Lieferumfang vollständig ist.
- Überprüfen Sie das Gerät und das Zubehör auf Transportschäden.

→ Bei Beanstandungen wenden Sie sich an eine Kaufland-Filiale oder unseren Servicecenter.

- Bewahren Sie die Verpackung nach Möglichkeit bis zum Ablauf der Garantiezeit auf.
- Lesen Sie die Bedienungsanleitung, um sich mit dem Gerät vertraut zu machen, bevor Sie es verwenden.

- Verwenden Sie nur Originalteile für Zubehör und Ersatzteile.

WARNUNG! Gerät und Verpackungsmaterial sind kein Kinderspielzeug! Kinder dürfen nicht mit Kunststoffbeuteln, Folien und Kleinteilen spielen! Es besteht Verschluck- und Erstickungsgefahr!

Bedienungsanleitung

Teilebeschreibung

1. Fräsanschlag
2. Sicherheitsschalter
3. Reduzierringe 5x
4. Winkelanschlag
5. Tischverlängerung 2x
6. Standfüße 4x
7. Tischplatte
8. Staubsaugeradapter

Tüte Nr. 1:

9. Federklemme 3x
10. Schlossschraube 4x
11. Unterlegscheibe 6x
12. Flügelmutter 4x
13. Fixierschraube 2x

Tüte Nr. 2:

14. Schraube 18x
15. Unterlegscheibe 18x
16. Mutter 18x

Tüte Nr. 3:

17. Befestigungsschraube 2x
18. Unterlegscheibe 2x
19. Mutter 2x

Tüte Nr. 4:

20. Klemme für Oberfräse 4x
21. Schlossschraube 4x
22. Unterlegscheibe 4x
23. Mutter 4x

Montage

Montage der Standfüße und Tischverlängerungen

Erforderliches Material:
Tischplatte (7), 4x Standfüße (6), 2x Tischverlängerung (5).
Aus Tüte Nr. 2: 16x Schraube (14), 16x Unterlegscheibe (15), 16x Mutter (16)
Erforderliches Werkzeug: 8 mm Schraubenschlüssel, Kreuzschlitzschraubendreher PH2
Zur Montage der Standfüße und Tischverlängerungen, gehen Sie wie folgt vor:

- Legen Sie die Tischplatte (7) kopfüber auf eine stabile Werkbank und ordnen Sie die Tischverlängerungen (5) und die Standfüße (6) wie in der folgenden Abbildung gezeigt an.

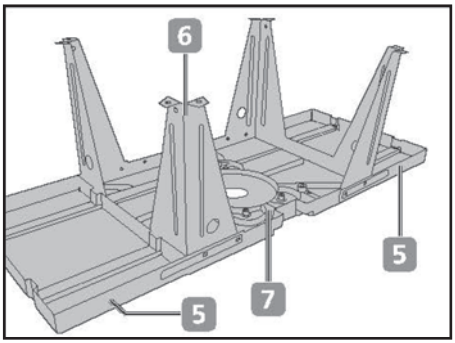

- Befestigen Sie mit einem 8-mm Schraubenschlüssel und einem Kreuzschlitzschraubendreher PH2 einen Standfuß (6) und einen Tischverlängerungen (5) mit den mitgelieferten Schrauben (14), Unterlegscheiben (15) und Muttern (16) sicher an der Tischplatte.

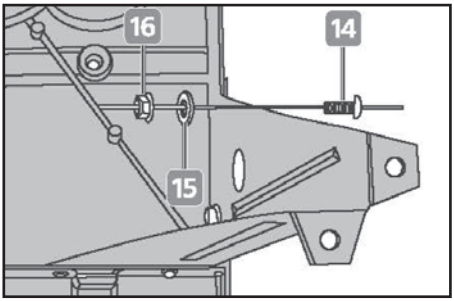

Montage der Federklemmen

Erforderliches Material:

Aus Tüte Nr. 1: 3x Federklemmen (9), 4x Schlossschraube (10), 4x Unterlegscheibe (11), 4x Flügelmutter (12), 2x Fixierschraube (13).

WARNUNG! Unsachgemäße oder falsche Montage der Federklemmen kann zum Rückschlag des Werkstücks führen und schwere Verletzungen verursachen.

- Positionieren Sie die mittlere Federklemme (9) so, dass die Flügel zur Führungsscheine (1) zeigen.

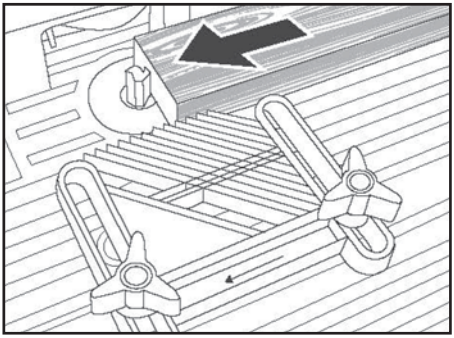

- Positionieren Sie das die linken und rechten Federklemmen (9) so, dass die Flügel zur Tischplatte (7) zeigen.

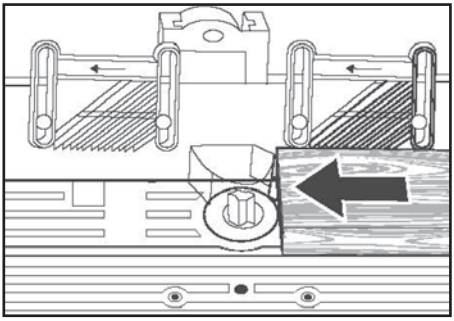

HINWEIS: Stellen Sie sicher, dass die mittlere Federklemme an der Tischplatte angebracht ist, bevor Sie mit dem Rest der Montage fortfahren.

Montage der mittleren Federklemme
Gehen Sie wie folgt vor:
- Legen Sie die mittlere Federklemme (9) auf die Tischplatte.
- Richten Sie die Löcher in der Tischplatte wie abgebildet an den Schlitzen in der Federklemme aus.
- Schieben Sie die Fixierschrauben (13) durch die Schlitze in der Federklemme und in die Gewindelöcher in der Tischplatte.

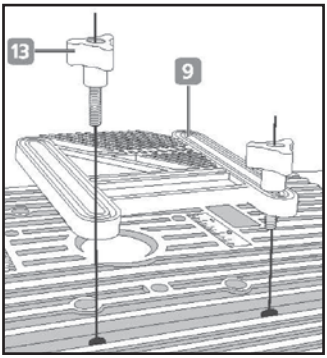

Montage der linken und rechten Federklemme
Gehen Sie wie folgt vor:
- Legen Sie die linke und die rechte Federklemme (9) neben die Löcher in des Fräsanschlags (1).
- Schieben Sie die Schlossschrauben (10) durch die Schlitze in den Federklemmen und durch die Löcher des Fräsanschlags.
- Befestigen Sie die Federklemmen mit den Unterlegscheiben (11) und den Flügelmuttern (12) sicher.

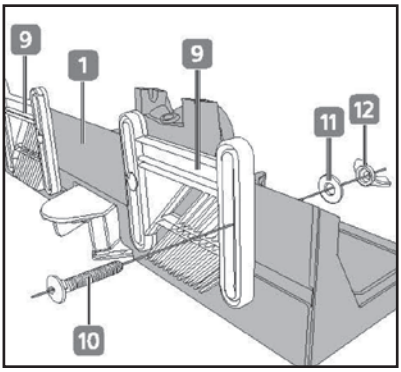

Montage der Klemmen für die Oberfräse

Erforderliches Material:
Aus Tüte Nr. 4: 4x Klemme für Oberfräse (20), 4x Schlossschrauben (21), 4x Unterlegscheiben (22), 4x Muttern (23).
Erforderliches Werkzeug: 8 mm Schraubenschlüssel

Der Oberfräsentisch wird mit vier Klemmen geliefert, mit denen Sie Ihre elektrische Oberfräse sicher an der Unterseite des Oberfräsentisches befestigen können.
Um die Klammern am Tisch zu befestigen, gehen Sie wie folgt vor:

- Schieben Sie die Kutschenschrauben (21) durch die Löcher in der Tischplatte.

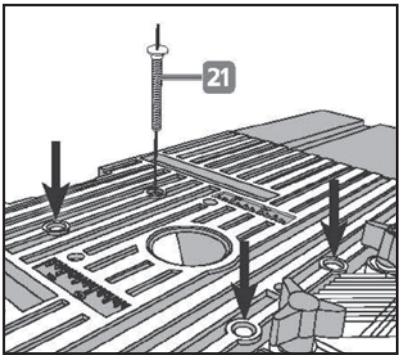

- Setzen Sie die Klemmen für die Oberfräse (20) über die Schlüsselschrauben an der Unterseite der Tischplatte und achten Sie darauf, dass die Haken an jeder Seite der Klemmen für die Oberfräse zur Unterseite des Tisches zeigen.
- Befestigen Sie die Klemmen für die Oberfräse mit der mitgelieferten Unterlegscheiben (22) und Muttern (23).

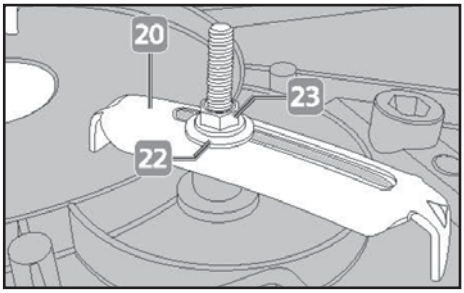

HINWEIS: Sie können nun die Oberfräse an der Tischplatte anbringen, bevor Sie mit der Montage fortfahren.

Montage des Sicherheitsschalters

ACHTUNG! Der Oberfräsentisch wird mit einem magnetischen Sicherheitsschalter geliefert, der zur Steuerung der Stromversorgung Ihrer Oberfräse verwendet werden muss.

Der Oberfräsentisch wird mit einem magnetischen Sicherheitsschalter geliefert. die verwendet werden muss, um die Stromversorgung zu Ihrer Oberfräse zu steuern. Die Nichtbenutzung des Sicherheitsschalters kann die Verletzungsgefahr erhöhen. Verwenden Sie den Sicherheitsschalter, um die Stromversorgung Ihrer Oberfräse zu steuern.

Der Sicherheitsschalter verfügt über drei wichtige Sicherheitsfunktionen:

- Verhindert unbeabsichtigtes Starten, da der rote Notschalter angehoben werden muss, um auf den grünen EIN-Schalter zuzugreifen.
- Im Falle eines Unfalls kann die Oberfräse durch Drücken der Notruftaste schnell ausgeschaltet werden.
- Im Falle eines Stromausfalls sorgt der Magnetmechanismus des Sicherheitsschalters dafür, dass die Oberfräse nicht zu einem unpassenden oder gefährlichen Zeitpunkt anläuft, wenn die Stromversorgung wiederhergestellt wird.

Erforderliches Material:

Sicherheitsschaltereinheit(2)

Aus Tüte 2: 2x Schrauben (14), 2x Unterlegscheiben (15), 2x Muttern (16)

Um die Sicherheitsschaltereinheit an der Tischplatte zu befestigen, gehen Sie wie folgt vor:

- Bringen Sie den Sicherheitsschalter (2) am vorderen Teil der Tischplatte (7) an.

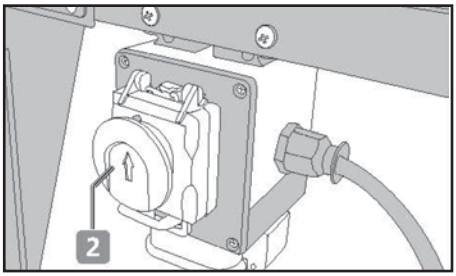

- Befestigen Sie den Sicherheitsschalter mit den mitgelieferten Schrauben (14), Unterlegscheiben (15) und Muttern (16).

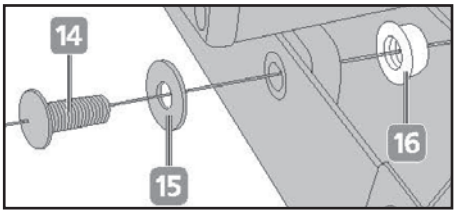

Montage des Fräsanschlags

Erforderliches Material:
Fräsanschlag (1)
Aus Tüte Nr. 3: 2x Befestigungsschrauben (17) , 2x Unterlegscheiben (18), 2x Muttern (19).
Um die Sicherheitsschaltereinheit an der Tischplatte zu befestigen, gehen Sie wie folgt vor:

- Legen Sie den Fräsanschlag (1) auf die Tischplatte (7) und schieben Sie die Befestigungsschrauben (17) durch die Schlitze im Fräsanschlag und die unteren Löcher in der Tischplatte, wie in der Abbildung angezeigt.
- Befestigen Sie den Fräsanschlag mit den vorgesehenen Unterlegscheiben (18) und Muttern (19).
- Vergewissern Sie sich nach dem Anbringen des Fräsanschlags an der Tischplatte immer, dass die Schutzvorrichtung ordnungsgemäß funktioniert.

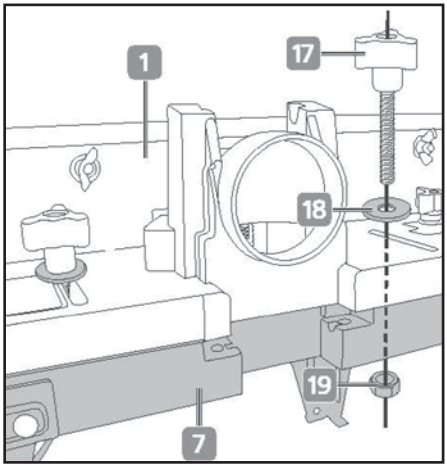

Montage der Oberfräse am Oberfräsentisch

WARNUNG! Gefahr durch elektrischen Schlag! Ziehen Sie vor Montage-, Wartungs- und Reparaturarbeiten den Netzstecker aus der Steckdose.

Lesen Sie vor dem Anbringen Ihrer Oberfräse am Oberfräsentisch unbedingt die Betriebs- und Sicherheitshinweise der Oberfräse bzw. dessen Herstellers. Machen Sie sich mit allen Funktionen Ihrer Oberfräse vertraut, einschließlich der folgend aufgeführten:

- Montage und Einstellung der Fräser
- Einstellung der Frästiefe / Eintauchtiefe
- Ein-/Ausschalten der Oberfräse und Verwendung der Dauerlaufarretierung

Entfernen Sie Staubabsaugungsadapter, Schablonenführung oder anderes Zubehör von Ihrer Oberfräse, bevor Sie diese an den Oberfräsentisch montieren.

HINWEIS: Vor der Montage der Oberfräse am Oberfräsentisch kann es möglicherweise ratsam sein den zu verwendenden Fräser einzubauen, die Frästiefe an der Oberfräse einzustellen und die Dauerlaufarretierung des Ein-/Ausschalter einzuschalten.

ACHTUNG! Es ist wichtig, dass Sie das Werkstück entgegen der Drehrichtung des Fräsers führen. Stellen Sie sicher, dass die Drehrichtungsmarkierung an Ihrer Oberfräse in dieselbe Richtung zeigt wie die Drehrichtungsmarkierung auf dem Oberfräsentisch (siehe die unteren Abbildungen).

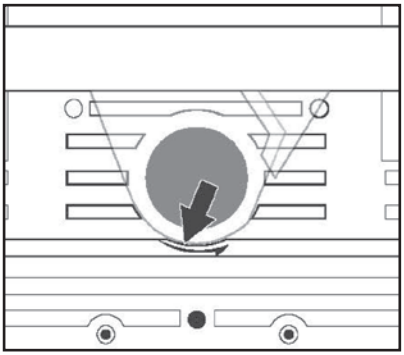

Drehrichtungsmarkierung - Oberfräsentisch

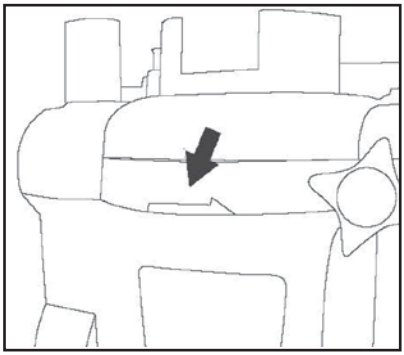

Drehrichtungsmarkierung - Oberfräse

HINWEIS: Der Oberfräsentisch ist empfohlen für die Verwendung mit der MyProject® Oberfräse 1200W (Art.Nr.: 1248884). Gegebenenfalls kann der Oberfräsentisch auch mit Oberfräsen anderer Hersteller verwendet werden, deren Fräskorb-Durchmesser 155 mm betragen. Wenn Sie die Oberfräse eines anderen Herstellers verwenden möchten, lesen sie zunächst die Bedienungsanleitung der entsprechenden Oberfräse durch. Die Benutzung einer Oberfräse, welche nicht zu diesem Oberfräsentisch passt kann zu Beschädigungen des Oberfräsentisches oder der Oberfräse führen.

HNWEIS: Der Oberfräsentisch ist hauptsächlich für die Verwendung mit einer Oberfräse vorgesehen, die mit einer Dauerlaufarretierung ausgestattet ist.

Um Ihre Oberfräse am Oberfräsentisch zu befestigen, gehen Sie wie folgt vor:

- Drehen Sie die Tischplatte (7) um.
- Setzen Sie die Oberfräse in den Aufnahmehalter an der Unterseite der Tischplatte.
- Schieben Sie die Klemmen für die Oberfräse (20) an die Oberfräse (siehe Abbildung)
- Fixieren Sie die Klemmen mit den Schlossschrauben (21) und Muttern (23)
- Stellen Sie sicher, dass die Oberfräse sicher und fest am Oberfräsentisch fixiert ist, bevor sie weitermachen.

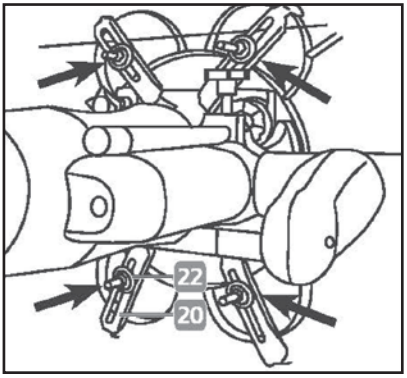

Montage und Wechsel der Fräser

- Legen Sie den Oberfräsentisch auf die Seite
- Nun können Sie die Fräser von der Unterseite aus an Ihrer Oberfräse wechseln. Lesen Sie dazu das jeweilige Kapitel in der Bedienungsanleitung Ihrer Oberfräse.
- Falls sich die Fräser nicht wechseln lassen, wenn die Oberfräse am Oberfräsentisch montiert ist, müssen Sie die Oberfräse vom Oberfräsentisch entfernen. Lösen Sie hierzu die Klemmen für die Oberfräse (20) und entnehmen die Oberfräse aus dem Oberfräsentisch.
- Stellen Sie den Oberfräsentisch Montage oder dem Wechsel der Fräser wieder in eine aufrechte Position.

Montage des Staubsaugeradapters

ACHTUNG! Beim Fräsen von Holz können gesundheitsschädliche Stäube entstehen, die zu Vergiftungen führen. Tragen Sie immer eine Staubmaske und schließen Sie den Oberfräsentisch an eine geeignete Staubabsaugung an.

HINWEIS: Entfernen Sie alle Staubabsaugungsadapter, die an Ihrer Oberfräse angebracht sind, bevor Sie sie an den Oberfräsentisch montieren.

- Stecken Sie den Staubsaugeradapter (8) in die Staubabsaug-Vorrichtung (A) an der Rückseite des Fräsanschlags (1).
- Schließen Sie den Oberfräsentisch an ein Staubabsauggerät an, indem Sie einen Schlauch an den Staubabsaugadapter anschließen.

HINWEIS: wir empfehlen Ihnen hierzu den MyProject® Nass- und Trockensauger (Art.Nr.: 1184637)

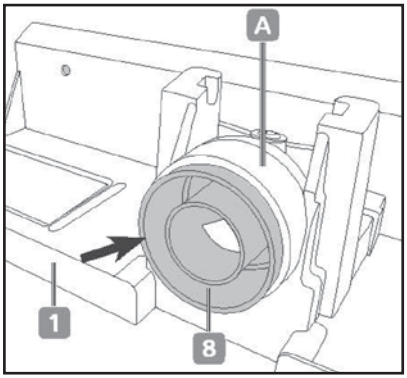

Montage des Oberfräsentisches an eine Werkbank

- Der Oberfräsentisch murr vor Arbeitsbeginn an einer geeigneten Werkbank befestigt werden.
- In den Standfüßen des Oberfräsentisches sind 8 Löcher, um das Gerät ein eine ebene Fläche zu befestigen.
- Für eine optimale Arbeitshöhe, sollte sich die Tischplatte des Gerätes idealerweise auf Höhe der Ellbogen befinden.
- Verwenden Sie zur Montage Befestigungsmaterial, welches für die jeweilige Oberfläche Ihrer Werkbank geeignet ist. (Das Montagematerial ist nicht im Lieferumfang enthalten.) Im Zweifelsfall fragen Sie im Fachgeschäft nach geeignetem Montagematerial (Schrauben, Bolzen, Unterlegscheiben, etc.)

Anschluss an das Stromnetz

- Der Sicherheitsschalter des Oberfräsentisches muss an eine einphasig geerdete 230-240V~/50Hz Wechselstromsteckdose angeschlossen werden.
- Prüfen Sie ob die Netzspannung mit den Angaben auf dem Typenschild Ihrer Oberfräse übereinstimmt und die maximale Belastbarkeit nicht überschritten wird (siehe hierzu die Angaben in den Technischen Daten).
- Falls Sie ein Verlängerungskabel benutzen muss dieses mindestens einen Kabelquerschnitt von 1,5mm² haben. Verwenden Sie maximal ein Verlängerungskabel mit 3m Länge.

Montage der Reduzierringe

WARNUNG! Beschädigte Reduzierringe können aus der Einlagenkerbe herausrutschen und schwere Verletzungen verursachen. Arbeiten Sie niemals mit einem beschädigten Reduzierring.

Der Oberfräsentisch enthält 5 Reduzierringe (5) mit unterschiedlichen Innendurchmessern: ½", ¾", 1", 1 ¼", 1 ½"

- Wählen Sie einen passenden Reduzierring (5) zu Ihrem Fräser.
- Stecken Sie den Reduzierring in die Einlagekerbe des Oberfräsentisches (7).

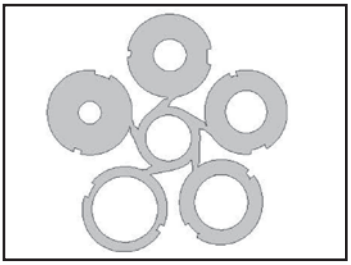

Abreiten mit dem Oberfräsentisch

ACHTUNG! Schalten Sie die Maschine aus und ziehen Sie den Netzstecker, bevor Sie Wartungsarbeiten oder Einstellungen vornehmen.

Schnitttiefe einstellen

Stellen Sie die Schnitttiefe und -breite vor Arbeitsbeginn wie folgt ein:

- Stellen Sie die Schnitttiefe nach Bedarf ein, indem Sie die Frästiefeneinstellung Ihrer Oberfräse einstellen. Lesen Sie hierzu die Bedienungsanleitung Ihrer Oberfräse.

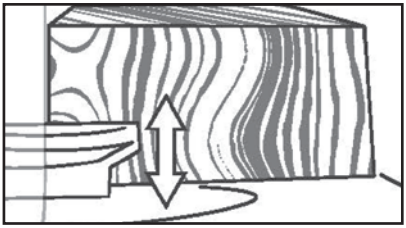

Einstellen der Schnittbreite beim Fräsen mit Profilfräsern

HINWEIS: Wenn Sie einen Fräser mit großem Durchmesser verwenden, der eine große Menge Material vom Werkstück abträgt, müssen Sie möglicherweise mehrere Durchgänge ausführen, wobei Sie die Menge des jeweils entfernten Materials erhöhen, um eine Überlastung des Fräsers zu vermeiden. Stellen Sie in diesem Fall die Anschlagbaugruppe so ein, dass ein geringerer Fräserradius dem Werkstück ausgesetzt ist, und führen Sie die erforderlichen Schnitte durch, bevor Sie die Schnittbreite wie unten für den letzten Durchgang beschrieben einstellen.

Um die Schnittbreite bei Verwendung von Profilfräsern einzustellen, gehen Sie wie folgt vor:

- Montieren Sie den gewünschten Profilfräser in Ihre Oberfräse und stellen Sie die gewünschte Schnitttiefe ein, wie in der Bedienungsanleitung Ihrer Oberfräse beschrieben.
- Stellen Sie sicher, dass die äußerste Kante des Kugellagers mit der Kante des Fräsanschlags (1) übereinstimmt.

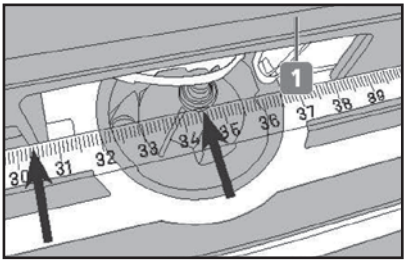

- Lösen Sie die beiden Befestigungsknöpfe (17) an der Rückseite des Fräsanschlags und setzen Sie ein Lineal auf die Außenkante des Kugellagers.
- Schieben Sie den Fräsanschlag so weit nach vorne, dass er die Kante des Lineals berührt, und ziehen Sie die Befestigungsknöpfe wieder fest, um den Fräsanschlag zu sichern.

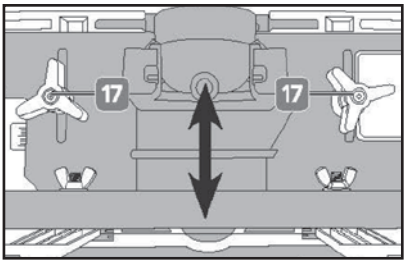

Einstellen der Schnitttiefe beim Fräsen mit geraden Fräsern (Trimmen)
Der Fräsanschlag ist mit einem Schiebezaun ausgestattet, der verwendet werden muss, wenn Sie Holzstücke mit einem geraden Fräser fräsen, die ansonsten nach dem Durchlaufen des rotierenden Fräsers nicht mit dem Fräsanschlag in Kontakt kommen würden.

Gehen Sie zu Einstellung folgendermaßen vor:

- Montieren Sie den gewünschten Profilfräser in Ihre Oberfräse und stellen Sie die gewünschte Schnitttiefe ein, wie in der Bedienungsanleitung Ihrer Oberfräse beschrieben.
- Lösen Sie die Befestigungsschrauben des Fräsanschlags (1). Schieben Sie den Fräsanschlag je nach Bedarf vor bzw. zurück, um Ihre gewünschte Schnittbreite einzustellen (siehe Abbildung)
- Ziehen Sie die Befestigungsschrauben (B) des Schiebezauns wieder an um den Fräsanschlag zu fixieren.

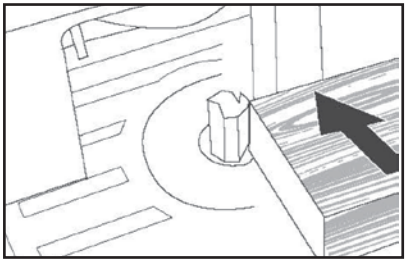

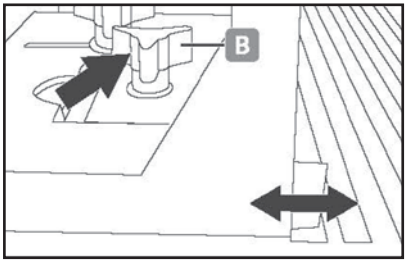

- Drehen Sie den Fräser manuell so, dass sich das Schneidmesser wie abgebildet in einem Winkel von 90 ° zum Anschlag befindet.
- Platzieren Sie ein Lineal auf dem Arbeitstisch und richten Sie den Abrichtanschlag an der äußersten Kante des Fräser-Messers aus.
- Ziehen Sie den Feststellknopf des Schneidzauns fest an.

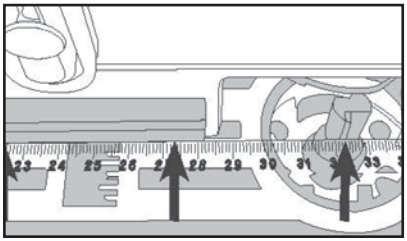

HINWEIS: Wenn Sie einen Fräser mit großem Durchmesser verwenden, der eine große Menge Material vom Werkstück abträgt, müssen Sie möglicherweise mehrere Durchgänge ausführen, wobei Sie die Menge des jeweils entfernten Materials erhöhen, um eine Überlastung des Fräsers zu vermeiden. Stellen Sie in diesem Fall die Anschlagbaugruppe so ein, dass ein geringerer Fräserradius dem Werkstück ausgesetzt ist, und führen Sie die erforderlichen Schnitte durch, bevor Sie die Schnittbreite wie unten für den letzten Durchgang beschrieben einstellen.

Einstellen der Federklemmen
Der Oberfräsentisch ist mit Federklemmen ausgestattet. Die Federklemmen halten das Werkstück während des Schnitts sicher an Ort und Stelle, sodass Sie Ihre Hände vom rotierenden Fräser fernhalten können.

Mittlere Federklemme:
Die mittlere Federklemme drückt das Werkstück in Richtung des rotierenden Fräsers und des Fräsanschlags, während sich das Werkstück durch den Schnitt bewegt. Um die mittlere Federklemme einzustellen, gehen Sie wie folgt vor:

- Nachdem Sie die Schnittbreite gemäß den Anweisungen auf den vorherigen Seiten eingestellt haben, legen Sie das Werkstück in der Nähe des Fräsers auf den Tisch.
- Stellen Sie nun die mittlere Federklemme (9) ein, indem Sie die beiden Fixierknöpfe (13) lösen und die mittlere Federklemme zum Werkstück hin bewegen.

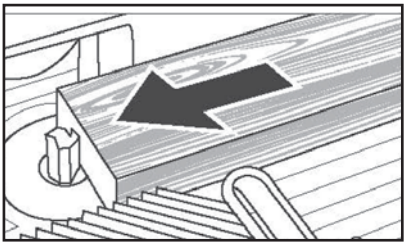

- Stellen Sie sicher, dass die Flügel der Federklemme das Werkstück berühren, während sich das Werkstück durch den Fräser bewegt.
- Um die mittlere Federklemme sicher zu befestigen, ziehen Sie die beiden Befestigungsknöpfe wieder fest.

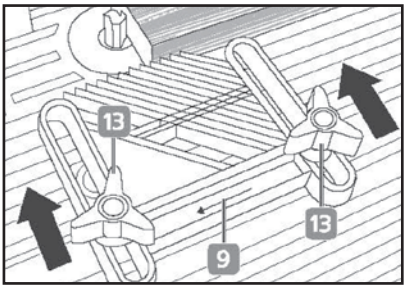

Rechte und linke Federklemme:

Die linke und rechte Federklemme drücken das Werkstück sicher nach unten in Richtung Tischplatte, während sich das Werkstück durch den Schnitt bewegt. Gehen Sie wie folgt vor, um die linke und rechte Federklemme einzustellen:

- Legen Sie das Werkstück rechts neben dem Fräser auf die Tischplatte (7).

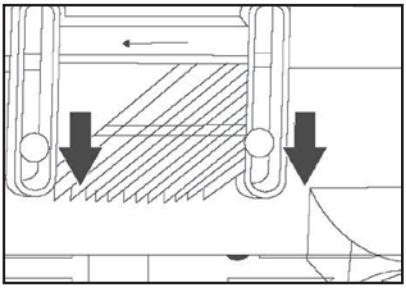

- Stellen Sie nun die rechte Federklemme (9) ein, indem Sie die beiden Flügelmuttern (12) an der Rückseite des Fräsanschlags lösen und die Federklemme nach unten in Richtung des Werkstücks bewegen.
- Die Flügel der Federklemme müssen das Werkstück berühren, wenn sich das Werkstück durch den Fräser bewegt.
- Um die Federklemme sicher zu befestigen, ziehen Sie die beiden Flügelmuttern wieder an.
- Fahren Sie wie oben beschrieben mit der Einstellung der linken Federklemme fort.

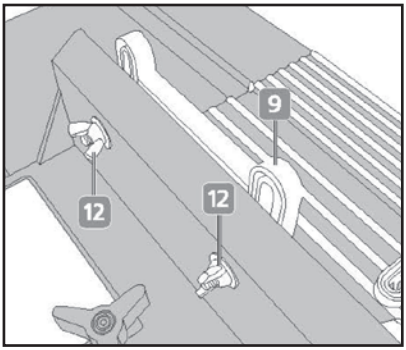

Einstellen des Winkelanschlags

Zum Einstellen das Winkelanschlags gehen Sie wie folgt vor:

- Montieren Sie zunächst den gewünschten Fräser in Ihre Oberfräse.
- Stellen Sie die gewünschte Schnittbreite ein, indem Sie die Anschlagposition wie auf den vorherigen Seiten beschrieben einstellen. Stellen Sie die gewünschte Schnitttiefe gemäß der Anleitung Ihrer Oberfräse ein.
- Lösen Sie die Feststellschraube (4) am Winkelanschlag.
- Stellen Sie den gewünschten Arbeitswinkel mithilfe der Winkelskala ein.
- Ziehen Sie die Feststellschraube wider an um die Winkelposition zu fixieren.
- Schieben Sie den Winkelanschlag in den Schlitz der Tischplatte ein.

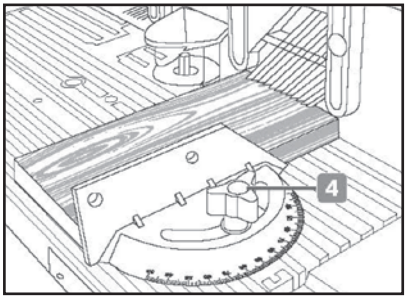

- Schließen Sie den Frästisch an das Stromnetz an. Schalten Sie den Fräser ein. Führen Sie das Werkstück mit der Gehrungslehre langsam und gleichmäßig durch den rotierenden Fräser.

Anschluss von Oberfräse mit Oberfräsentisch

HINWEIS: Ihre Oberfräse muss auf EIN-Stellung arretiert sein, bevor Sie diese über den Sicherheitsschalter (2) des Oberfräsentisches Ein-/Ausschalten bzw. bedienen können.

Zum Anschluss der Oberfräse gehen Sie wie folgt vor:

- Stecken Sie das Anschlusskabel Ihrer Oberfräse in die Steckdose des Sicherheitsschalters (2).
- Schließen Sie das Anschlusskabel des Oberfräsentisches ans Stromnetz an.

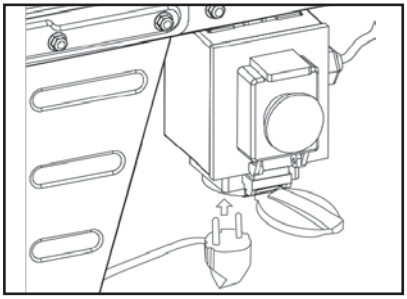

Ein-/Ausschalten des Oberfräsentisches

WARNUNG!

- **Während des Betriebes entsteht Feinstaub, der leicht entflammbar und explosiv ist.**
- **Während des Betriebs nicht rauchen.**
- **Halten Sie Wärmequellen und offenes Feuer von den Arbeitsbereichen fern.**
- **Tragen Sie immer eine Staubmaske, um sich vor Gefahren durch Feinstaub zu schützen.**

Einschalten:

- Schieben Sie den NOT-AUS-TASTER (C) nach oben und heben Sie ihn an.
- Drücke Sie die grüne EIN-Taste (D)

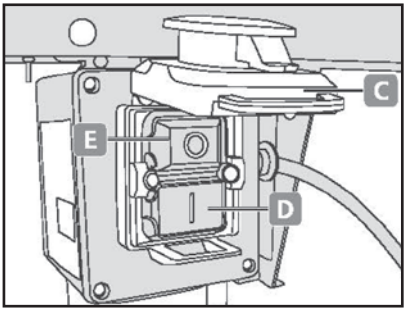

Ausschalten:

- Drücken Sie entweder den NOT-AUS-TASTER (C) oder die rote AUS-Taste (E)

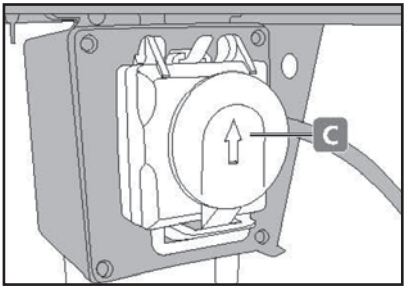

Fräsen

WARNUNG!

- Das Berühren des rotierenden Fräsers kann zu schweren Verletzungen führen.
- Halten Sie sich vom rotierenden Fräser fern.
- Stellen Sie sicher, dass Ihre elektrische Oberfräse über die Sicherheitsschaltereinheit an das Stromnetz angeschlossen ist.
- Stellen Sie sicher, dass Sie das Werkstück entgegen der Fräser-Drehrichtung in den Fräser einführen.

Zum Fräsen gehen Sie folgendermaßen vor:

- Setzen Sie einen geeigneten Fräser in die Oberfräse ein.
- Stellen Sie die Schnitttiefe, Schnittbreite, Federklemmen (9) und Fräsanschlag (1) wie auf den vorherigen Seiten beschrieben ein.
- Schalten Sie die Oberfräse mit dem Sicherheitsschalter (2) ein und lassen Sie ihn seine volle Leerlaufdrehzahl erreichen (siehe Kapitel " Ein-/Ausschalten des Oberfräsentisches ").
- Führen Sie das Werkstück mit einem Schubstock langsam und gleichmäßig durch den rotierenden Fräser.
- Schalten Sie den Frästisch aus und warten Sie, bis der Fräser zum Stillstand gekommen ist, bevor Sie das Werkstück von der Tischplatte nehmen.

Vorschubrichtung

- Führen Sie die Oberfräse entgegen der Drehrichtung des Fräsers, wie in der Abbildung gezeigt.
- Führen Sie die Oberfräse niemals in Drehrichtung des Fräsers, um die Gefahr eines Kontrollverlusts der Oberfräse zu vermeiden.

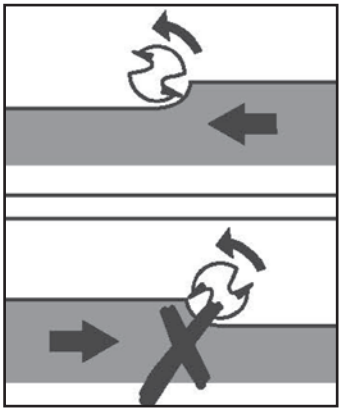

Reinigen und Pflege

ACHTUNG! Schalten Sie die Maschine aus und ziehen Sie den Netzstecker, bevor Sie das Gerät reinigen.

ACHTUNG! Verwenden Sie keine Reinigungs- bzw. Lösungsmittel. Sie könnten das Gerät damit irreparabel beschädigen.
Chemische Substanzen können die Kunststoffteile des Gerätes angreifen.

- Reinigen Sie das Gerät nach jeder Anwendung.
- Entfernen Sie Staub oder Holzreste idealerweise mit einer Druckluftpistole. Tragen Sie hierbei immer geeignete Schutzausrüstung, z.B. Mund- und Augenschutz.
- Wischen Sie das Gerät im Anschluss mit einem trockenen Lappen ab.

Wartung und Lagerung

ACHTUNG! Schalten Sie die Maschine aus und ziehen Sie den Netzstecker, bevor Sie Wartungsarbeiten oder Einstellungen.

Überprüfen Sie das Netzkabel regelmäßig auf Beschädigungen. Beschädigte Netzkabel dürfen nur durch Originalersatzteile des Herstellers ersetzt werden. Netzkabel dürfen nur vom Hersteller oder einer Elektrofachkraft ausgetauscht werden.
Wenden Sie sich bei Wartungsarbeiten stets an eine Fachwerkstatt.

Vor dem Lagern des Gerätes sollten Sie folgende Punkte beachten:

- Schalten Sie das Gerät aus.
- Ziehen Sie das Netzkabel am Netzstecker aus der Steckdose, nicht am Kabel selbst.
- Lassen Sie das Gerät abkühlen.
- Nehmen Sie das Einsetzwerkzeug aus der Oberfräse.
- Entfernen Sie die Oberfräse aus dem Oberfräsentisch.
- Reinigen Sie das Gerät, wie im Kapitel Reinigung und Pflege beschrieben.

Wenn das Gerät nicht verwendet wird, beachten Sie bitte folgende Lagerbedingungen:

- Trocken und vor Frost und Hitze geschützt.
- Umgebungstemperatur: zwischen 10°C und 30°C.
- Geschützt vor Staub und Sonneneinstrahlung in der Originalverpackung oder unter einer geeigneten Abdeckung lagern.
- Außerhalb der Reichweite von Kindern aufbewahren

Entsorgung

Verpackung entsorgen

Die Produktverpackung besteht aus recyclingfähigen Materialien. Entsorgen Sie die Verpackungsmaterialien entsprechend ihrer Kennzeichnung bei den öffentlichen Sammelstellen bzw. gemäß den landesspezifischen Vorgaben.

Entsorgungshinweise zu elektrischen Artikeln

Entsorgen Sie Elektrogeräte nicht über den Hausmüll. Gemäß europäischer Richtlinie 2012/19/EU über Elektro-und Elektronik-Altgeräte und Umsetzung in nationales Recht müssen verbrauchte Elektrogeräte getrennt gesammelt und einer umweltgerechten Wiederverwertung zugeführt werden.

Recycling- Alternative Rücksendeaufforderung:

Der Eigentümer des Elektrogerätes ist alternativ anstelle Rücksendung zur Mitwirkung bei der sachgerechten Verwertung im Falle der Eigentumsaufgabe verpflichtet. Das Altgerät kann hierfür auch einer Rücknahmestelle überlassen werden, die eine Beseitigung im Sinne des nationalen Kreislaufwirtschafts und Abfallgesetzes durchführt. Nicht betroffen sind den Altgeräten beigefügte Zubehörteile und Hilfsmittel ohne Elektrobestandteile.

Weitere Entsorgungshinweise

Geben Sie das Elektroaltgerät so zurück, dass seine spätere Wiederverwendung oder Verwertung nicht beeinträchtigt wird. Elektroaltgeräte können Schadstoffe enthalten. Bei falschem Umgang oder Beschädigung des Gerätes können diese bei der späteren Verwertung des Gerätes zu Gesundheitsschäden oder Gewässer-und Bodenverunreinigungen führen.

Technische Daten

Modellnummer:	1248910
Typ:	Oberfräsentisch
Eingangsspannung:	230-240 V-/ 50 Hz
Belastbarkeit:	bis maximal 1800W
max. Frästiefe:	55 mm
max. Fräser-Durchmesser:	22 mm
max. Arbeitsbreite mit Parallelanschlag:	115 mm
max. Arbeitsbreite ohne Parallelanschlag:	200 mm
Winkelanschlag Verstellung:	± 30°
max. Belastung der Arbeitsfläche:	8 kg
Maße:	460 x 330 x 280 mm
Maße mit Zusatztisch:	860 x 330 x 280 mm
Netzkabellänge:	ca. 0,5 m

Passendes Zubehör

- Oberfräse: MyProject® Oberfräse 1200W, Art.Nr: 1248884
- Staubabsaugung: MyProject® Nass-und Trockensauger, Art.Nr.: 1184637

EG-Konformitätserklärung

CE Angaben und Normen finden Sie auf der beigelegten EG-Konformitätserklärung.

Obsah

Před prvním použitím 25
Rozsah dodávky 25
Vysvětlení symbolů 25
Stanovený účel 26
Bezpečnost 26
Návod k použití 31
Čištění a péče 42
Údržba/uskladnění 42
Likvidace 42
Technické údaje 43
Vhodné příslušenství 43
ES prohlášení o shodě 43

Před prvním použitím

Před používáním výrobku se seznamte se všemi pokyny k použití a bezpečnostními pokyny. Výrobek používejte jen v souladu s popisem a stanoveným účelem. Uschovejte tento návod k použití pro pozdější použití. Budete-li předávat tento výrobek další osobě, předejte jí i všechny podklady.

DŮLEŽITÉ, NÁVOD SI USCHOVEJTE PRO POZDĚJŠÍ POUŽITÍ A PEČLIVĚ SI JEJ PŘEČTĚTE!

Rozsah dodávky

- 1x stolek pro horní frézku s příslušenstvím (viz jednotlivé díly v kapitole Seznam dílů)
- 1x návod k použití

Zkontrolujte výrobek na úplnost dílů, jakož i na škody vzniklé přepravou. Výrobek nepoužívejte, pokud je poškozený! V případě poškození se obraťte na svou prodejnu Kaufland.

Vysvětlení symbolů

V tomto návodu k použití, na výrobku a na obalu jsou použity následující označení a symboly.

Důležité! Před prvním použitím si přečtěte návod k použití!

Výstraha!
Toto označení označuje nebezpečí se středním stupněm, které může v případě, že se mu nezamezí, vést k smrti nebo těžkým zraněním.

Pozor!
Toto označení varuje před možnými věcnými škodami.

Tento symbol označuje užitečné dodatečné informace k použití.

Tímto symbolem označené výrobky splňují všechny příslušné evropské předpisy.

Noste ochranu sluchu.
Informace, které jsou označeny tímto symbolem, uvádějí, že máte nosit ochranu sluchu.

Noste ochranné brýle.
Informace, které jsou označeny tímto symbolem, uvádějí, že máte nosit ochranné brýle.

Noste respirátor
Informace, které jsou označeny tímto symbolem, uvádějí, že máte nosit respirátor.

Noste ochranné rukavice
Informace, které jsou označeny tímto symbolem, uvádějí, že máte nosit ochranné rukavice.

Nebezpečí úrazu elektrickým proudem! Před prováděním montáže, údržby nebo oprav vytáhněte zástrčku ze zásuvky.

Tímto symbolem označené výrobky se smějí používat jen v interiéru.

Tímto symbolem označená elektrická zařízení odpovídají ochranné třídě I.

Použitá elektrická a elektronická zařízení nevyhazujte do domovního odpadu!

Stanovený účel

Stolek pro horní frézku je určen výhradně pro soukromé použití, jakož i pro hobby účely a domácí kutění na následující účely:

- frézování s elektrickou horní frézkou do dřeva a podobných materiálů jako dřevo.

Jakékoliv jiné použití bude považováno za použití v rozporu s účelem použití. Za škody vzniklé použitím v rozporu se stanoveným účelem nese odpovědnost uživatel. Tento výrobek není určen pro komerční použití. Komerční použití vede ke ztrátě záruky. Obsluha nebo uživatel je odpovědný za nehody nebo zranění ostatních osob nebo škody na jejich majetku. Výrobce nenese odpovědnost za škody, které byly způsobeny použitím v rozporu se stanoveným účelem nebo nesprávným použitím.

Bezpečnost

Před prvním použitím výrobku si pečlivě přečtěte následující bezpečnostní pokyny. Pro bezpečné použití dbejte na všechny následující bezpečnostní pokyny.

Bezpečnost dětí a osob

- Tento výrobek nesmějí používat děti. Děti musí být pod dohledem, aby si s výrobkem nehrály. Děti nesmějí provádět čištění a údržbu. Výrobek nesmějí používat osoby s omezenými fyzickými, smyslovými nebo mentálními schopnostmi nebo nedostatkem vědomostí nebo zkušeností s použitím výrobku, pokud nejsou pod dohledem osoby, která je zodpovědná za bezpečnost nebo od ní musí dostat pokyny, jak se má výrobek používat.
- Výrobek ani obalový materiál nejsou hračky pro děti! Děti si nesmějí hrát s plastovými sáčky, fóliemi a drobnými díly! Hrozí nebezpečí spolknutí a udušení!

Zbytkové nebezpečí

Zbytkové nebezpečí zůstává i tehdy, pokud se výrobek používá podle účelu použití, bezpečnostních pokynů, návodu k montáži a použití. Vzhledem na typ výrobku mohou nastat následující nebezpečí:

- Nebezpečí zranění při doteku s otáčejícími se frézami při nesprávném vedení obrobku.
- Nebezpečí zranění odletujícími obrobky a/nebo nekontrolované zvedání obrobku nesprávním vedením nebo držením obrobku, např. práce bez dorazu nebo pružinových svěrek.

- Ohrožení zdraví dřevěným prachem a dřevěnými pilinami. Noste stále osobní ochranné prostředky jako ochranné brýle a respirátor. Používejte vysavač.
- Při dlouhých vlasech nebo volném oděvu nebezpečí zranění. Noste stále přiléhavý oděv a při dlouhých vlasech noste síťku na vlasy.
- Při výměně frézy nebezpečí zranění rukou a prstů. Noste ochranné rukavice.
- Při zapnutí výrobku nebezpečí zranění vlivem otáčejících se fréz.
- Při připojení výrobku do vadné elektrické sítě nebezpečí zranění.

Bezpečnostní pokyny

1. Rozměry obrobku:
   - obrobky o délce méně než 200 mm se smějí posouvat k fréze jen s pomocí posuvu obrobku, např. posunovací tyče.
   - Obrobky, které jsou delší než 1 000 mm, je třeba zajistit válečkovým stojanem proti převrácení.
   - Maximální šířka obrobku nesmí překročit 100 mm.
2. Stolek pro horní frézku se smí používat jen k opracování čtvercových nebo obdélníkových obrobků. Stolkem pro horní frézku neopracovávejte kulaté obrobky (jako násady na koště nebo větve).
3. Stolek pro horní frézku se hodí k výrobě tvarovaných hran (profilů), zkosených hran, žlábků, drážek a dřevěných spár. Stolek pro horní frézku se nesmí používat k opracovávání čelního dřeva nebo řezání šišek. Ponorné frézování, frézování křivek a synchronní frézování není povoleno.
4. Před použitím výrobku dbejte na to, aby byla všechna ochranná zařízení nasazené a funkční.
5. Stolek pro horní frézku je určen k použití jednou osobou. Provozovatel je odpovědný za bezpečnost ostatních osob v blízkosti.
6. Přečtěte si a dodržujte všechny bezpečnostní pokyny vytištěné na výrobku. Kopie bezpečnostních pokynů vytištěných na výrobku se nachází v tomto návodu k použití.
7. Pokud překračují rozměry obrobku rozměry pracovního stolu, je třeba používat přídavné stolky.
8. Stolek pro horní frézku musí být stále připojen k vysavači (např. vysavač na mokré a suché vysávání MyProject®, č. výr.: 1184637).
9. Výrobek používejte, pokud se nachází v bezchybném stavu pro stanovený účel a odpovídá pokynům v tomto návodu k použití a návodu k použití horní frézky použité se stolkem. Zohledněte možná nebezpečí, která jsou spojeny s použitím výrobku. Nedostatky, které mohou ovlivnit bezpečnost výrobku, je třeba bezodkladně odstranit.
10. Je třeba pečlivě dbát na bezpečnostní pokyny, pokyny k použití a údržbě výrobku a rozměry v technických údajích.
11. Je třeba pečlivě dbát na platné pracovní předpisy a všeobecná bezpečnostně-technická pravidla.
12. Frézovací stolek smějí používat, udržovat a opravovat jen odborně zdatné osoby, které jsou obeznámeny s tímto typem výrobku a možným nebezpečím. Výrobce nepřebírá odpovědnost za škody, které vznikly úpravami na výrobku.
13. Nářadí se smí používat jen s originálním příslušenstvím a nástroji dodávanými výrobcem. Dbejte na to, že použití příslušenství a nástrojů, které nejsou uvedeny v návodu k použití, mohou vést k zraněním.
14. Obrobek veďte pomocí posunovací tyče. Je to mnohem bezpečnější než používat ruce a znamená to, že máte obě ruce volné k ovládání nářadí.

15. Dodržujte vždy stabilní postoj, udržujte rovnováhu a nenaklánějte se příliš dopředu. Zamezte neobvyklému držení těla.
16. Při práci s nářadím se vždy koncentrujte. S nářadím nepracujte, pokud jste unaveni nebo pod vlivem alkoholu, léků nebo drog.
17. Zkontrolujte nářadí na poškozené díly. Pokud vypadají být ochranná zařízení nebo jiný díl poškozené, před pokračováním v práci pečlivě zkontrolujte, zda ještě díl funguje. Dbejte na to, aby se všechny pohyblivé díly mohli volně pohybovat tam a zpátky a v případě potřeby je uvolněte. Dbejte na to, aby funkčnost neovlivňovali žádné praskliny nebo jiné typy prachu. Poškozená ochranná zařízení nebo jiný díl musí vyměnit kvalifikovaná osoba nebo servis, pokud není v návodě k použití uvedeno jinak.
18. Poškozené vypínače musí vyměnit kvalifikovaná osoba nebo servis výrobce. S nářadím nepracujte, pokud vypínač nefunguje řádně.
19. Dbejte na to, aby místní elektrické napájení odpovídalo údajům na typovém štítku nářadí.
20. K přidržení obrobku používejte vždy posunovací tyč, abyste zamezili zpětnému rázu.
21. S frézami zacházejte opatrně, protože jsou extrémně ostré.
22. Zkontrolujte frézu před použitím na známky znečištění nebo prasklin. Prasklé nebo poškozené frézy ihned vyměňte.
23. Před zahájením práce odstraňte z obrobku všechna cizí tělesa jako hřebíky nebo šrouby.
24. Ruce držte mimo dosah otáčejícího se obrobku.
25. Před dotekem obrobku s frézou zapněte nářadí a nechte jej dosáhnout plné volnoběžné otáčky.
26. Před prováděním prvního frézování nechte nářadí běžet několik minut bez zátěže. Zkontrolujte, zda nejsou slyšet nezvyklé zvuky nebo vibrace, které by mohly poukazovat na to, že fréza nebo elektrická fréza není správně namontována.
27. Dbejte na směr otáčení frézy a veďte obrobek do frézy správním směrem.
28. Veďte obrobek proti směru otáčení frézy.
29. Běžící nářadí nenechávejte nikdy bez dohledu.
30. Nedotýkejte se frézy nikdy bezprostředně po ukončení frézování. Může být velmi horká a způsobit popáleniny. Nechte frézu nejdříve vychladnout.
31. Z desky stolu je před použitím třeba odstranit kabel, hadry a další cizí předměty.
32. Před odejmutím obrobku vypněte nářadí a počkejte, dokud se fréza nezastaví.
33. Během provozu nářadí držte děti a kolem stojící osoby mimo dosah. Nedovolte dětem používat nářadí nebo provádět jeho údržbu.
34. Používejte jen horní frézky s maximálním průměrem frézovacího koše 155 mm. Použití jiného elektrického nářadí může vést k vážným zraněním nebo škodám na stolku pro horní frézku.

Všeobecné pracovní a bezpečnostní pokyny

Přečtěte si všechny bezpečnostní pokyny a pokyny, které jsou dodány spolu se stolkem pro horní frézku a horní frézkou. Nedodržování varování a pokynů může vést k úrazu elektrickým proudem, požáru a/nebo těžkých zranění.

Bezpečnostní pokyny, výstrahy a pokyny odložte pro pozdější použití.

1. Před nastavováním nebo výměnou příslušenství vytáhněte zástrčku ze zásuvky. Neúmyslné spuštění horní frézky může vést k nehodám.

2. Před montáží horní frézky řádně namontujte stolek pro horní frézku. Řádná montáž je důležitá k zamezení nebezpečí nehod nebo zranění.
3. Horní frézku před použitím bezpečně upevněte k stolku pro horní frézku. Posouvání horní frézky na stolku pro horní frézku může vést k ztrátě kontroly.
4. Upevněte stolek pro horní frézku, jak je uvedeno v tomto návodu k použití k pevnému, rovnému a vodorovnému povrchu. Pokud by docházelo k posouvání nebo kývání stolku pro horní frézku, nebylo by možné horní frézku nebo obrobek vést stabilně a bezpečně.

Všeobecné bezpečnostní pokyny pro stolek pro horní frézku

Bezpečnostní pokyny

- Dbejte na to, že frézy nasazené na horní frézce je před každým použitím stolku pro horní frézku třeba zkontrolovat na známky poškození (piliny, praskliny a opotřebení). Poškozené nebo silně opotřebené frézy se nesmějí používat a je je třeba vyměnit. Zkontrolujte frézy na poškození nebo opotřebení a vyměňte je za nepoškozené frézy.
- Používejte stále redukční kroužky s rozměry, které jsou vhodné pro velikost použitých fréz.
- Noste vždy vhodné osobní ochranné pomůcky. Noste ochranu sluchu, abyste snížili nebezpečí poškození sluchu. Noste respirátor, abyste snížili nebezpečí vdechnutí prachu. Noste ochranné rukavice, abyste zamezili nebezpečí vlivem ostrých fréz a/nebo drsných obrobků s ostrými hranami. Noste ochranu obličeje a ochranné brýle, abyste snížili nebezpečí zranění očí odletujícími kousky.
- Stolek pro horní frézku vždy připojte k odsávání prachu podle pokynů uvedených v tomto návodu k použití. Dbejte na to, že při frézování dřeva může vznikat jedovatý prach.
- Nepoužívejte nikdy frézy nebo jiné nástroje, které nejsou určeny k použití se stolkem pro horní frézku nebo horní frézkou a/nebo nejsou výrobcem stolku pro horní frézku doporučené k použití. Ztráta kontroly může vést k zraněním. Používejte jen frézy, které jsou označeny pro manuální přivádění (MAN) podle EN 847-1.

Údržba

- Dbejte na všechny pokyny k údržbě a péči v tomto návodu k použití.

Bezpečnost práce

- Přečtěte si a dodržujte všechny bezpečnostní pokyny vytištěné na výrobku.
- Dotek ruky/prstů s otáčející se frézou může vést k těžkým zraněním. Dbejte na to, aby ochrana vřetena uvedena v tomto návodu k použití byla namontována a funkční, protože to snižuje nebezpečí doteku s otáčející se frézou. Před prováděním údržby a nastavení dbejte na to, aby se fréza zcela zastavila a odpojte nářadí od elektrické sítě.
- Používejte stále dodané pružinové svěrky, zejména pokud opracováváte tenčí obrobky. Snižuje to nebezpečí zpětného rázu, náhlé reakce, která je způsobená ztrátou kontroly nad malým obrobkem.
- Používejte při práci s dlouhými obrobky vždy dodané přídavné stolky a příp. dodatečné podpěry, abyste zamezili nekontrolovanému převrácení obrobků, protože by to vedlo k nebezpečné situaci.
- Nesprávné použití fréz, obrobků a posunovacích zařízení obrobků může vést k nebezpečným situacím. Přečtěte si příslušné pokyny v tomto návodu k použití a dbejte na to, aby byly tyto pokyny k dispozici každé osobě, která používá výrobek.

- Nesprávná údržba stolku pro horní frézku nebo horní frézky může vést k nekontrolovaným situacím. Používejte jen ostré, dobře udržované frézy a upevněte je podle pokynů výrobce. Frézy se smějí používat jen ke stanovenému účelu. Používejte vždy frézy vhodné pro dané použití a dbejte na to, aby byly v bezchybném stavu, protože to snižuje nebezpečí nehody.
- Neúmyslný dotek s pohyblivými částmi stolku pro horní frézku může vést k nebezpečným situacím a/nebo nehodám. Výrobek vypněte a vytáhněte zástrčku, pokud jej nepoužíváte, před údržbou a výměnou nebo nastavováním frézy. Toto bezpečnostní opatření zabrání tomu, aby se neúmyslně spustilo nářadí.
- Nesprávné použití dorazů a dalších posunovacích zařízení obrobků může vést k nebezpečným situacím. Přečtěte si pokyny v příslušné části tohoto návodu k použití.
- Nesprávné umístění, vyrovnání nebo upevnění frézy může vést k nebezpečným situacím. Dbejte na to, aby se fréza otáčela ve správném směru otáčení a aby byl obrobek vtahován do hlavy vřetena proti směru otáčení frézy.
- Dbejte na to, abyste zvolili správnou rychlost vřetena pro dané použití. Přečtěte si k tomu návod k použití používané horní frézky.
- Ruce držte mimo dosah obrobku tak, že k přivádění obrobku k frézce budete používat doraz, posunovací tyč nebo jiné posunovací zařízení. K držení obrobku použijte místo toho dodané pružinové svěrky. Snižuje to nebezpečí zranění.
- Dbejte na to, aby stolek pro horní frézku stál na stabilním a vodorovném povrchu.
- Udržujte pracovní prostor uklizený a pravidelně odstraňujte piliny a prach. Pravidelně čistěte větrací otvory Vašeho elektrického nářadí.

Co dělat v případě nehody

1. Výrobek vypněte.
2. V nouzovém případě odpojte výrobek od napájení. Vytáhněte přívodní kabel ze zásuvky za zástrčku, ne za samotný kabel.

Vadný výrobek znovu nezapojujte do elektrické sítě.

Vybalení výrobku

- Otevřete obal a opatrně z něj vyjměte výrobek.
- Odstraňte obalový materiál a všechny obalové a/nebo přepravní pomůcky (pokud jsou k dispozici).
- Zkontrolujte, zda je rozsah dodávky úplný.
- Zkontrolujte výrobek a příslušenství na přepravné poškození.

→ V případě reklamace se prosím obraťte na prodejnu Kaufland nebo našeho servisního partnera.

- Podle možnosti uschovejte obal až do konce záruční doby.
- Před používáním výrobku si přečtěte návod k použití, abyste se s ním obeznámili.
- Používejte jen originální díly pro příslušenství a náhradní díly.

⚠ **VÝSTRAHA! Výrobek ani obalový materiál nejsou hračky pro děti!** Děti si nesmějí hrát s plastovými sáčky, fóliemi a drobnými díly! Hrozí nebezpečí spolknutí a udušení!

Návod k použití

Seznam dílů

1. Doraz frézky
2. Bezpečnostní vypínač
3. Redukční kroužky 5x
4. Úhlový doraz
5. Prodloužení stolu 2x
6. Noha 4x
7. Deska stolu
8. Adaptér pro vysavač

Sáček č.1:

9. Pružinová svěrka 3x
10. Vratový šroub 4x
11. Podložka 6x
12. Křídlová matice 4x
13. Aretační šroub 2x

Sáček č.2:

14. Šroub 18x
15. Podložka 18x
16. Matice 18x

Sáček č.3:

17. Upevňovací šroub 2x
18. Podložka 2x
19. Matice 2x

Sáček č.4:

20. Svorka pro horní frézku 4x
21. Vratový šroub 4x
22. Podložka 4x
23. Matice 4x

Montáž

Montáž nohou a prodloužení stolu

Potřebný materiál:
Deska stolu (7), 4x noha (6), 2x prodloužení stolu (5).
Ze sáčku č. 2: 16x šroub (14), 16x podložka (15), 16x matice (16)
Potřebné nářadí: 8 mm šroubový klíč, křížový šroubovák PH2
Při montáži nohou a prodloužení stolu postupujte následovně:

- Desku stolu (7) obraťte vzhůru nohama na stabilní pracovní stůl a seřaďte prodloužení stolu (5) a nohy (6) tak, jako je zobrazeno na následujícím obrázku.

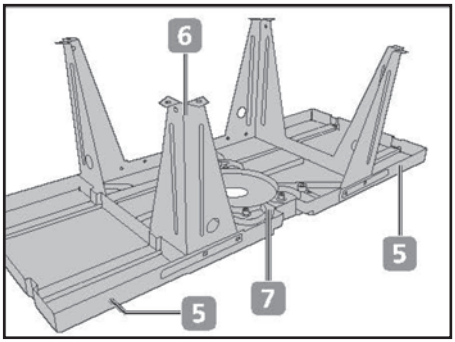

- 8mm šroubovým klíčem a křížovým šroubovákem PH2 upevněte jednu nohu (6) a jedno prodloužení stolu (5) dodanými šrouby (14), podložkami (15) a maticemi (16) řádně k desce stolu.

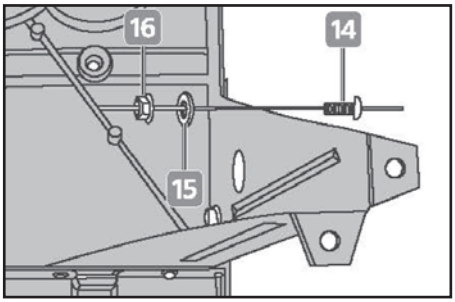

Montáž pružinových svěrek

Potřebný materiál:

Ze sáčku č. 1: 3x pružinová svěrka (9), 4x vratový šroub (10), 4x podložka (11), 4x křídlová matice (12), 2x aretační šroub (13).

Výstraha! Nesprávná montáž pružinových svěrek může vést ke zpětnému rázu obrobku a způsobit těžká zranění.

- Umístěte střední pružinovou svěrku (9) tak, aby ramena ukazovali k dorazu frézky (1).

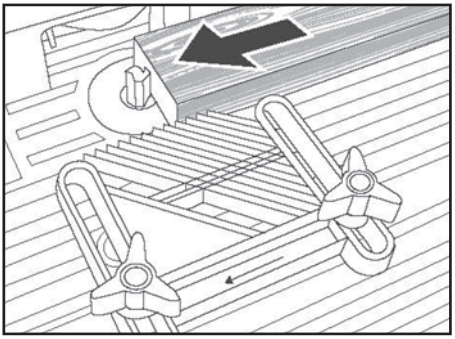

- Umístěte levé a pravé pružinové svěrky (9) tak, aby ramena ukazovali k desce stolu (7).

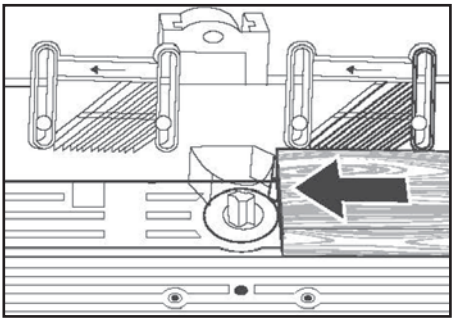

UPOZORNĚNÍ: Dříve než budete pokračovat s montáží, dbejte na to, aby byla namontována střední pružinová svěrka.

Montáž střední pružinové svěrky

Postupujte následovně:

- Střední pružinovou svěrku (9) položte na desku stolu.
- Otvory v desce stolu zarovnejte s drážkami v pružinové svěrce tak, jako je zobrazeno.
- Přes drážky v pružinové svěrce a závitové otvory v desce stolu vložte aretační šrouby (13).

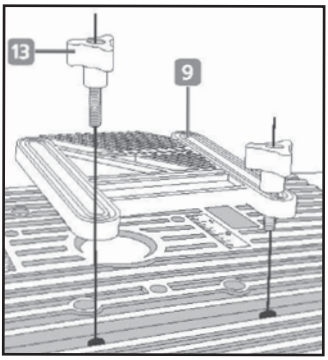

Montáž levé a pravé pružinové svěrky

Postupujte následovně:

- Položte levou a pravou pružinovou svěrku (9) vedle otvorů dorazu frézky (1).
- Vložte vratové šrouby (10) do drážek pružinových svěrek a otvorů dorazu frézky.
- Upevněte pružinové svěrky podložkami (11) a křídlovými maticemi (12).

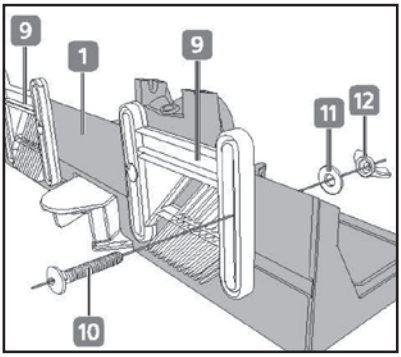

Montáž svorek pro horní frézku

Potřebný materiál:

Ze sáčku č. 4: 4x svorka pro horní frézku (20), 4x vratový šroub (21), 4x podložka (22), 4x matice (23).

Potřebné nářadí: 8mm šroubový klíč

Stolek pro horní frézku se dodává se čtyřmi svorkami, kterými lze vaši elektrickou horní frézku bezpečně upevnit ke spodní straně stolku pro horní frézku.

Při upevnění svorek k stolu postupujte následovně:

- Vložte vratové šrouby (21) do otvorů v desce stolu.

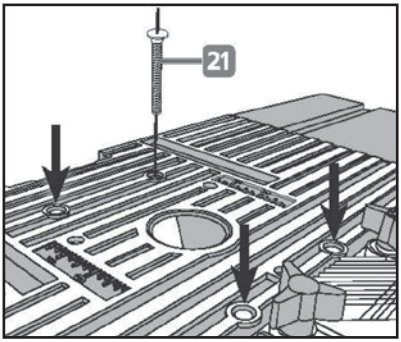

- Nasaďte svorky pro horní frézku (20) na vratové šrouby na spodní straně desky stolu a dbejte na to, aby háky na každé straně svorek pro horní frézku směrovali k spodní straně stolu.
- Upevněte svorky pro horní frézku dodanými podložkami (22) a maticemi (23).

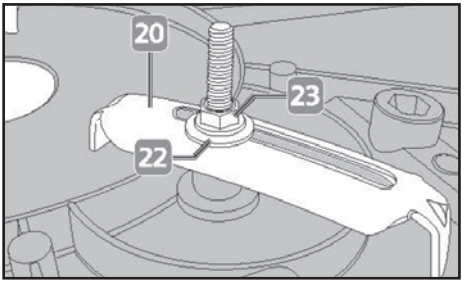

UPOZORNĚNÍ: Před pokračováním montáže nyní můžete upevnit horní frézku k desce stolu.

Montáž bezpečnostního vypínače

POZOR! Stolek pro horní frézku se dodává s magnetickým bezpečnostním vypínačem, který je třeba používat k ovládání napájení horní frézky.

Stolek pro horní frézku se dodává s magnetickým bezpečnostním vypínačem, který je třeba používat k ovládání napájení horní frézky. Nepoužívání bezpečnostního vypínače může zvyšovat nebezpečí zranění. Používejte bezpečnostní vypínač k ovládání napájení horní frézky.

Bezpečnostní vypínač disponuje třemi důležitými bezpečnostními funkcemi:

- Zabraňuje neúmyslnému zapnutí, protože je třeba nadzvednout červený nouzový vypínač, abyste se mohli dostat na zelený vypínač.
- V případě nehody lze horní frézku rychle vypnout stisknutím nouzového vypínače.
- V případě výpadku elektrického proudu se postará magnetický mechanismus bezpečnostního vypínače o to, aby se horní frézka nezapnula v nevhodný nebo nebezpečný čas, když dojde k obnovení napájení.

Potřebný materiál:
Jednotka bezpečnostního vypínače (2)
Ze sáčku 2: 2x šroub (14), 2x podložka (15), 2x matice (16)
Při upevnění jednotky bezpečnostního vypínače postupujte následovně:

- Bezpečnostní vypínač (2) přiložte k přední straně desky stolu (7).

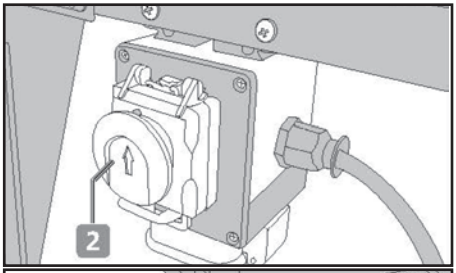

- Upevněte bezpečnostní vypínač dodanými šrouby (14), podložkami (15) a maticemi (16).

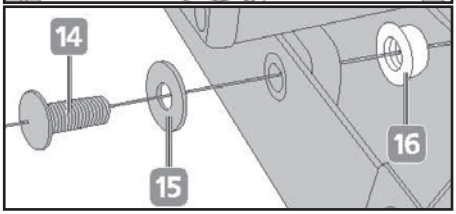

Montáž dorazu frézky

Potřebný materiál:
Doraz frézky (1)
Ze sáčku č. 3: 2x upevňovací šroub (17), 2x podložka (18), 2x matice (19)
Při upevnění jednotky bezpečnostního vypínače postupujte následovně:

- Položte doraz frézky (1) na desku stolu (7) a vložte upevňovací šrouby (17) přes drážky v dorazu frézky a spodní otvory v desce stolu tak, jako je zobrazeno na obrázku.
- Upevněte doraz frézky pomocí k tomu určených podložek (18) a matic (19).
- Před montáží dorazu frézky k desce stolu se ujistěte, zda ochranné zařízení funguje správně.

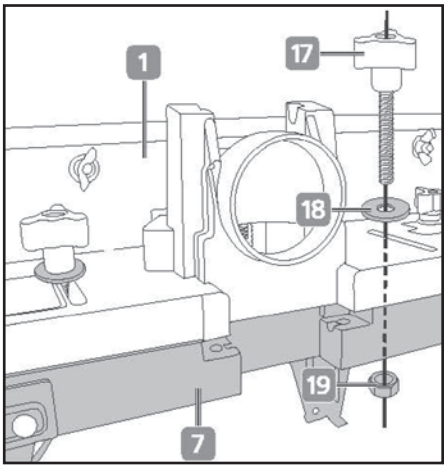

Montáž horní frézky k stolku pro horní frézku

VÝSTRAHA! Nebezpečí úrazu elektrickým proudem! Před prováděním montáže, údržby nebo oprav vytáhněte zástrčku ze zásuvky.

Před montáží horní frézky k stolku pro horní frézku si bezpodmínečně přečtěte návod k použití a bezpečnostní pokyny horní frézky, resp. její výrobce. Obeznamte se se všemi funkcemi horní frézky, včetně následujících:

- montáž a nastavení fréz
- nastavení hloubky frézování / ponorné hloubky
- zapnutí/vypnutí horní frézky a použití aretace trvalého zapnutí

Před montáží horní frézky k stolku odejměte adaptér pro odsávání prachu, vedení šablony nebo jiné příslušenství Vaší horní frézky.

UPOZORNĚNÍ: Před montáží horní frézky k stolku může být vhodné namontovat používanou frézu, nastavit hloubku frézování na horní frézce a zapnout aretaci trvalého zapnutí vypínače.

POZOR! Je důležité, abyste obrobek vedli proti směru otáčení frézy. Dbejte na to, aby značka směru otáčení na horní frézce ukazovala stejným směrem jako značka směru otáčení na stolku pro horní frézku (viz obrázky níže).

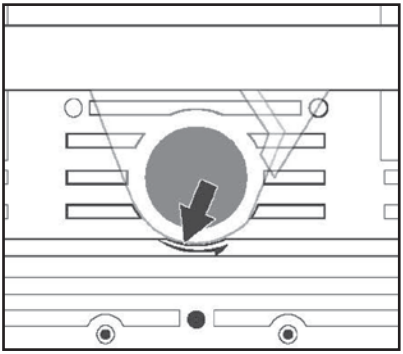

Značka směru otáčení – stolek pro horní frézku

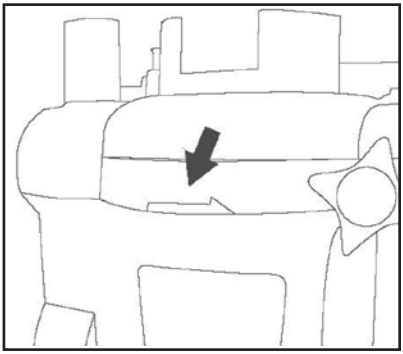

Značka směru otáčení – horní frézka

UPOZORNĚNÍ: Stolek pro horní frézku se doporučuje k použití s horní frézkou MyProject® 1200 W (č. výr: 1248884). Případně lze stolek pro horní frézku používat také s horními frézkami jiných výrobců, kterých průměr frézovacího koše představuje 155 mm. Pokud chcete používat horní frézku jiného výrobce, přečtěte si nejdříve návod k použití příslušné horní frézky. Použití horní frézky, která nesedí k tomuto stolku pro horní frézku, může vést k poškození stolku nebo horní frézky.

UPOZORNĚNÍ: Stolek pro horní frézku je určen zejména k použití s horní frézkou, která je vybavena aretací trvalého zapnutí.
Při upevnění horní frézky k stolku postupujte následovně:

- Desku stolu (7) obraťte.
- Nasaďte horní frézku do držáku na spodní straně desky stolu.
- Nasuňte svorky pro horní frézku (20) na horní frézku (viz obrázek).
- Upevněte svorky s vratovými šrouby (21) a maticemi (23).
- Dbejte na to, aby byla horní frézka před pokračováním pevně upevněna k stolku.

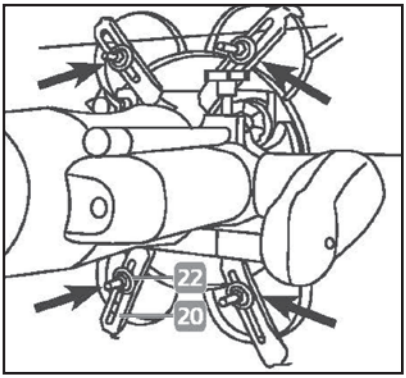

Vložení a výměna fréz

- Stolek pro horní frézku nyní položte na bok.
- Nyní můžete frézu vyměnit ze spodní strany Vaší horní frézky. Přečtěte si k tomu příslušnou kapitolu k Vaší horní frézce.
- Pokud fréza nejde vyměnit, když je horní frézka namontována k stolku pro horní frézku, budete muset horní frézku ze stolku odejmout. Uvolněte k tomu svorky pro horní frézku (20) a odejměte horní frézku ze stolku.
- Po vložení nebo výměně fréz dejte stolek pro horní frézku znovu do vzpřímené polohy.

Montáž adaptéru na vysavač

POZOR! Při frézování může vznikat zdraví škodlivých prach, který by vedl k otravě. Noste stále respirátor a připojte stolek pro horní frézku k vhodnému vysavači.

UPOZORNĚNÍ: Před montáží stolku pro horní frézku odejměte všechny adaptéry na vysavač, které jsou upevněny k horní frézce.

- Nasaďte adaptér na vysavač (8) do zařízení k odsávání prachu (A) na zadní straně dorazu frézky (1).
- Připojte stolek pro horní frézku k vysavači tak, že připojíte k adaptéru na vysavač sací hadici.

UPOZORNĚNÍ: Doporučujeme k tomu vysavač na mokré a suché vysávání MyProject® (č. výr.: 1184637).

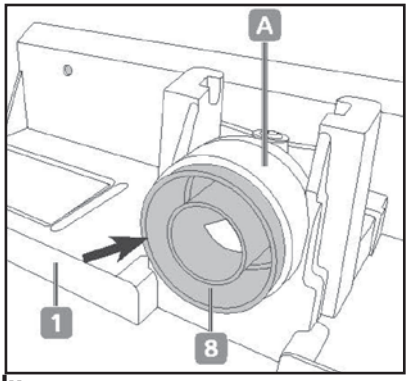

Montáž stolku pro horní frézku k pracovnímu stolu

- Stolek pro horní frézku je třeba před začátkem práce upevnit k vhodnému pracovnímu stolu.
- V nohách stolku pro horní frézku je 8 otvorů, aby bylo možné výrobek upevnit k rovné ploše.
- Pro optimální pracovní výšku by se měla deska stolu výrobku nacházet ideálně ve výšce loktů.
- K montáži použijte upevňovací materiál, který je vhodný pro příslušný povrch Vašeho pracovního stolu. (Montážní materiál není součástí dodávky.) V případě pochybností se zeptejte v specializovaném obchodě na montážní materiál (šrouby, čepy, podložky, atd.)

Připojení k elektrické síti

- Bezpečnostní vypínač stolku pro horní frézku musí výt připojen do jednofázově uzemněné 230-240V~/50Hz zásuvky se střídavým proudem.
- Zkontrolujte, zda síťové napětí souhlasí s údaji na typovém štítku horní frézky a nepřekračuje maximální nosnost (viz údaje v Technických údajích).
- Pokud používáte prodlužovací kabel, musí mít minimální průřez vodiče 1,5 mm. Používejte prodlužovací kabel o maximální délce 3 m.

Montáž redukčních kroužků

VÝSTRAHA! Poškozené redukční kroužky se mohou vyklouznout z drážky a způsobit těžká zranění. Nepracujte nikdy s poškozeným redukčním kroužkem.

Stolek pro horní frézku obsahuje 5 redukčních kroužků (5) s různými vnitřními průměry: ½", ¾", 1", 1 ¼", 1 ½"

- Zvolte vhodný redukční kroužek (5) k Vaší fréze.
- Vložte redukční kroužek do drážky stolku pro horní frézku (7).

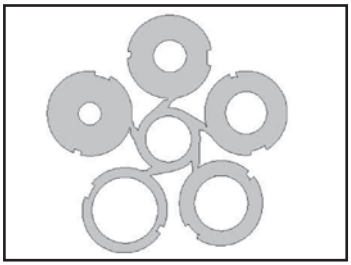

Práce se stolkem pro horní frézku

POZOR! Před údržbou nebo nastavováním vypněte výrobek a vytáhněte síťovou zástrčku.

Nastavení hloubky frézování

Před zahájením práce nastavte hloubku a šířku frézování:

- Podle potřeby nastavte hloubku frézování. Přečtěte si k tomu návod k použití Vaší horní frézky.

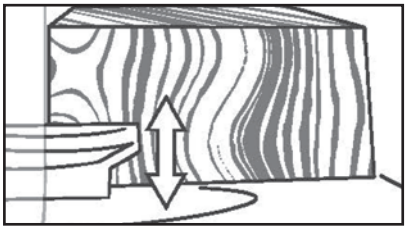

Nastavení šířky frézování při frézování s profilovými frézami

UPOZORNĚNÍ: Pokud používáte frézu s velkým průměrem, která ubírá z obrobku velké množství materiálu, budete potřebovat pravděpodobně provést více kroků, přičemž budete zvyšovat množství odstraňovaného materiálu, abyste zamezili přetížení frézy. Nastavte v tomto případě doraz tak, aby byl obrobku vystaven nižší poloměr frézy a proveďte potřebné frézování, potom nastavte podle popisu šířku frézování pro poslední krok.

Při nastavení šířky frézování profilových fréz postupujte následovně:

- Do Vaší horní frézky vložte požadovanou profilovou frézu a nastavte požadovanou hloubku frézování tak, jako je uvedeno v návodě k použití horní frézky.
- Dbejte na to, aby vnější hrana kuličkového ložiska seděla s dorazem frézky (1).

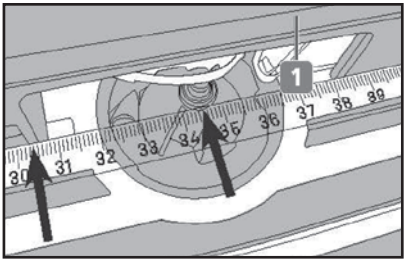

- Uvolněte obě upevňovací šrouby (17) na zadní straně dorazu frézky a přiložte k vnější hraně kuličkového ložiska pravítko.
- Posuňte doraz frézky tak daleko dopředu, aby se dotýkal hrany pravítka a dotáhněte znovu upevňovací šrouby, abyste zajistili doraz frézky.

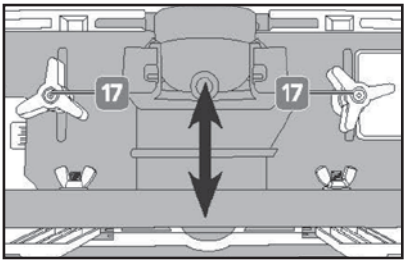

Nastavení hloubky frézování při frézování s rovnými frézami

Doraz frézky je vybaven posuvnou ohrádkou, kterou je třeba použít vždy, když frézujete dřevo s rovnými frézami, které by jinak po projetí otáčející se frézy nepřišli do styku s dorazem frézky.

Při nastavení postupujte následovně:

- Do Vaší horní frézky vložte požadovanou profilovou frézu a nastavte požadovanou hloubku frézování tak, jako je uvedeno v návodě k použití horní frézky.
- Uvolněte upevňovací šroub (1) dorazu frézky. Posouvejte doraz frézky podle potřeby dopředu, resp. dozadu, abyste si nastavili požadovanou šířku frézování (viz obrázek).

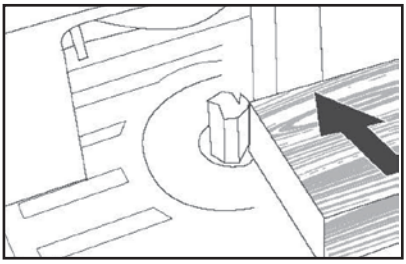

- Pro upevnění dorazu frézky znovu dotáhněte upevňovací šrouby (B) posuvné ohrádky.

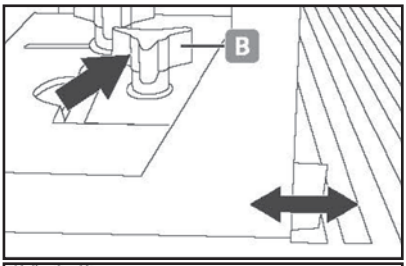

- Frézu dotáhněte ručně tak, aby se řezací nůž nacházel v úhlu 90 ° k dorazu, jako je zobrazeno.
- Umístěte pravítko na pracovní stůl a zarovnejte doraz s vnější hranou nože frézy.
- Řádně dotáhněte upevňovací šroub ohrádky.

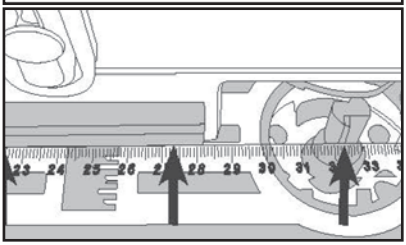

UPOZORNĚNÍ: Pokud používáte frézu s velkým průměrem, která ubírá z obrobku velké množství materiálu, budete potřebovat pravděpodobně provést více kroků, přičemž budete zvyšovat množství odstraňovaného materiálu, abyste zamezili přetížení frézy. Nastavte v tomto případě doraz tak, aby byl obrobku vystaven nižší poloměr frézy a proveďte potřebné frézování, potom nastavte podle popisu šířku frézování pro poslední krok.

Nastavení pružinových svěrek

Stolek pro horní frézku je vybaven pružinovými svěrkami. Pružinové svěrky drží obrobek při frézování bezpečně na místě, takže můžete držet ruce mimo otáčející se frézy.

Střední pružinová svěrka:

Střední pružinová svěrka: tlačí obrobek směrem k otáčející se fréze a dorazu frézky, zatím co se obrobek pohybuje přes frézu. Při nastavení střední pružinové svěrky postupujte následovně:

- Po nastavení šířky frézování podle pokynů na předchozích stranách položte obrobek do blízkosti frézy na stole.
- Nyní nastavte střední pružinovou svěrku (9) tak, že uvolníte oba aretační šrouby (13) a střední pružinovou svěrku pohnete k obrobku.

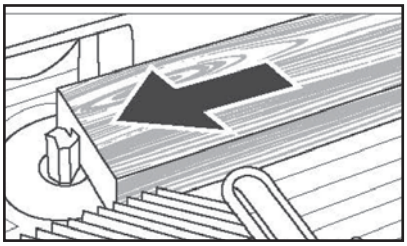

- Dbejte na to, aby se ramena pružinové svěrky dotýkala obrobku, zatím co se obrobek pohybuje přes frézu.
- Pro bezpečné upevnění střední pružinové svěrky znovu dotáhněte oba upevňovací šrouby.

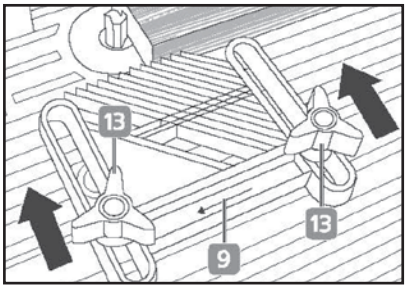

Pravá a levá pružinová svěrka:

Pravá a levá pružinová svěrka tlačí obrobek bezpečně dolů směrem k desce stolu, zatím co se obrobek pohybuje přes frézu. Při nastavení levé a pravé pružinové svěrky postupujte následovně:

- Položte obrobek napravo vedle frézy na desku stolu (7).

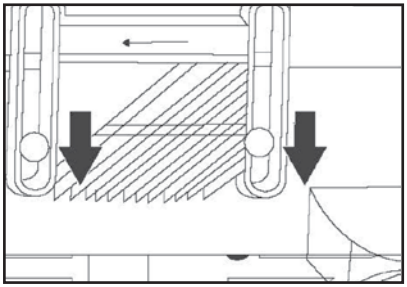

- Nastavte nyní pravou pružinovou svěrku (9) tak, že uvolníte obě křídlové matice (12) na zadní straně dorazu frézky a pružinovou svěrku pohnete dolů směrem k obrobku.
- Ramena pružinové svěrky se musejí dotýkat obrobku, zatím co se obrobek pohybuje přes frézu.
- Pro bezpečné upevnění pružinové svěrky znovu dotáhněte obě křídlové matice.
- Při nastavení levé pružinové svěrky postupujte jak je uvedeno výše.

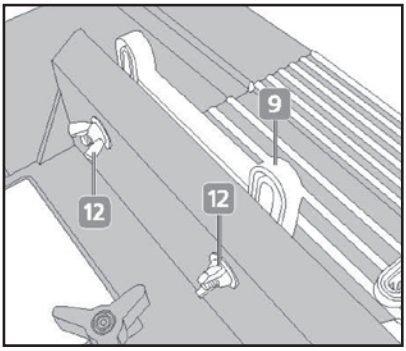

Nastavení úhlového dorazu

Při nastavení úhlového dorazu postupujte následovně:

- Namontujte nejdříve do horní frézky požadovanou frézu.
- Nastavte požadovanou šířku frézování tak, že nastavíte polohu dorazu tak, jako je uvedeno na předchozích stranách. Požadovanou hloubku frézování nastavte podle návodu Vaší horní frézky.
- Uvolněte upevňovací šroub (4) úhlového dorazu.
- Pomocí úhlové stupnice nastavte požadovaný pracovní úhel.
- Pro upevnění polohy úhlu znovu dotáhněte upevňovací šroub.
- Úhlový doraz nasuňte do drážky desky stolu.

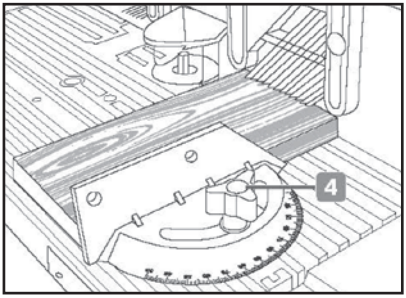

- Stolek pro horní frézku zapojte do elektrické sítě. Horní frézku zapněte. Veďte obrobek s pokosnicí pomalu a rovnoměrně přes otáčející se frézu.

Připojení horní frézky se stolkem pro horní frézku

UPOZORNĚNÍ: Dříve než budete moci zapínat/vypínat, resp. ovládat bezpečnostní vypínač (2) horní frézky, musí být horní frézka zaaretována v zapnuté poloze.

Při připojení horní frézky postupujte následovně:

- Zapojte přívodní kabel horní frézky do zásuvky bezpečnostního vypínače (2).
- Zapojte přívodní kabel stolku pro horní frézku do elektrické sítě.

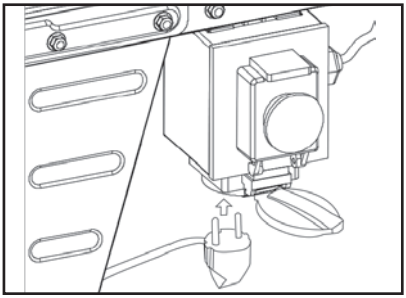

Zapnutí/vypnutí stolku pro horní frézku

VÝSTRAHA!

- **Během provozu vzniká jemný prach, který je snadno hořlavý a výbušný.**
- **Během provozu nekuřte.**
- **Zdroje tepla a otevřený oheň držte mimo dosah pracovního prostoru.**
- **Noste stále respirátor, abyste se ochránili před jemným prachem.**

Zapnutí:

- Posuňte nouzový vypínač (C) nahoru a nadzvedněte jej.
- Stiskněte zelený vypínač (D).

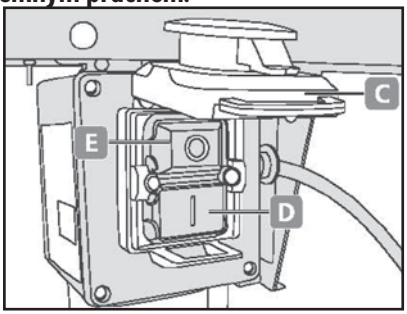

Vypnutí:

- Stiskněte buď nouzový vypínač (C) nebo červený vypínač (E)

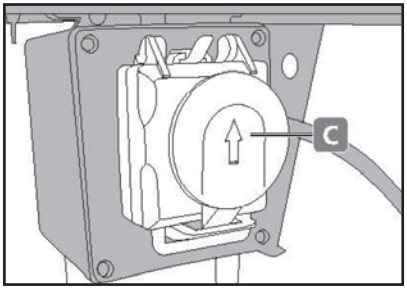

Frézování

VÝSTRAHA!

- Dotknutí se otáčející se frézy může vést k těžkým zraněním.
- Dodržujte vzdálenost od otáčející se frézy.
- Dbejte na to, aby byla elektrická horní frézka připojena prostřednictvím jednotky bezpečnostního vypínače do elektrické sítě.
- Dbejte na to, abyste vedli obrobek do frézy proti směru její otáčení.

Při frézování postupujte následovně:

- Vložte do horní frézky vhodnou frézu.
- Nastavte hloubku frézování, šířku frézování, pružinové svěrky (9) a doraz frézky (1) tak, jako je uvedeno na předchozích stranách.
- Zapněte horní frézku bezpečnostním vypínačem (2) a nechte ji dosáhnout plné volnoběžné otáčky (viz kapitola „Zapnutí/vypnutí stolku pro horní frézku").
- Veďte obrobek posunovací tyčí pomalu a rovnoměrně přes otáčející se frézu.
- Před odejmutím obrobku z desky stolu vypněte frézovací stolek a počkejte, dokud se zcela nezastaví.

Směr posuvu

- Veďte horní frézku proti směru otáčení frézy tak, jako je zobrazeno na obrázku.
- Neveďte horní frézku nikdy ve směru otáčení frézy, abyste zabránili ztrátě kontroly horní frézky.

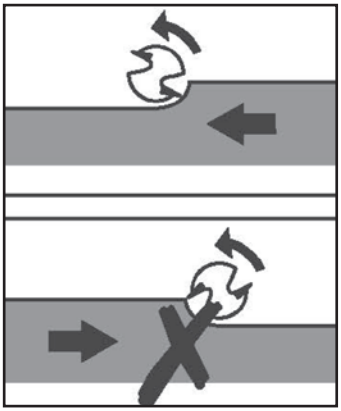

Čištění a péče

POZOR! Před čištěním výrobku jej vypněte a vytáhněte síťovou zástrčku ze zásuvky.

POZOR! Nepoužívejte žádné čisticí prostředky, resp. rozpouštědla. Mohlo by dojít k neopravitelnému poškození výrobku.
Chemické látky by mohli poškodit plastové části výrobku.

- Vyčistěte výrobek po každém použití.
- Prach nebo zbytky dřeva odstraňte ideálně pneumatickou pistolí. Noste při tom vždy vhodné osobní ochranné prostředky, např. ochranu úst a očí.
- Otřete výrobek nakonec suchým hadříkem.

Údržba a uskladnění

POZOR! Před údržbou nebo nastavováním vypněte výrobek a vytáhněte síťovou zástrčku.

Kontrolujte přívodní kabel pravidelně na poškození. Poškozené přívodní kabely se smějí vyměňovat jen za originální náhradní díly výrobce. Přívodní kabely smějí vyměňovat jen výrobce nebo elektrikář. Ohledně údržby se obraťte vždy na servis.

Před uložením výrobku dbejte na následující body:

- Výrobek vypněte.
- Vytáhněte přívodní kabel ze zásuvky za zástrčku, ne za samotný kabel.
- Nechte výrobek vychladnout.
- Vyjměte z horní frézky nástroj.
- Odejměte horní frézku ze stolku pro horní frézku.
- Výrobek vyčistěte tak, jako je uvedeno v kapitole Čištění a péče.

Pokud výrobek nepoužíváte, dbejte na následující podmínky uložení:

- Skladujte na suchém místě chráněném před mrazem a vysokými teplotami.
- Teplota prostředí: od 10 °C do 30 °C.
- Uložte chráněno před prachem a slunečním zářením v originálním obalu nebo pod vhodným krytem.
- Uchovávejte mimo dosah dětí!

Likvidace

Likvidace obalu

Obalový materiál se skládá z recyklovatelných materiálů. Obalový materiál odstraňte podle jeho označení na k tomu určených sběrných místech resp. podle platných předpisů.

Pokyny k likvidaci elektrických výrobků

Elektrické výrobky nevyhazujte do domovního odpadu. Podle evropské směrnice o elektrickém a elektronickém odpadu 2012/19/EU a její implementace do národní legislativy se musí elektrická zařízení shromažďovat odděleně a předávat k ekologickému zhodnocení.

Alternativa recyklování k požadavku na vrácení:
Vlastník elektrického výrobku je místo vrácení povinen za účelem řádného zhodnocení výrobek odevzdat k recyklaci. Starý výrobek lze odevzdat na sběrném místě, kde se provede likvidace ve smyslu cirkulární ekonomiky a zákonu o odpadech. Netýká se to příslušenství starých výrobků a dílů bez elektronických častí.

Další pokyny pro likvidaci
Vysloužilý elektrický výrobek odevzdejte tak, abyste neohrozili jeho pozdější opětovné použití nebo zhodnocení. Vysloužilé elektrické výrobky mohou obsahovat škodlivé látky. Při nesprávném zacházení nebo při poškození výrobku by tyto látky mohly při pozdějším zhodnocení výrobku způsobit poškození zdraví nebo znečištění vody a půdy.

Technické údaje

Číslo modelu:	1248910
Typ:	Stolek pro horní frézku
Vstupní napětí:	230-240 V-/ 50 Hz
Zatížení:	do max. 1800 W
Max. hloubka frézování:	55 mm
Max. průměr frézy:	22 mm
Max. pracovní šířka s paralelním dorazem:	115 mm
Max. pracovní šířka bez paralelního dorazu:	200 mm
Nastavení úhlového dorazu:	± 30°
Max. nosnost pracovní plochy:	8 kg
Rozměry:	460 x 330 x 280 mm
Rozměry s přídavným stolkem:	860 x 330 x 280 mm
Délka přívodního kabelu:	cca 0,5 m

Vhodné příslušenství

- Horní frézka: horní frézka MyProject® 1200 W, č. výr: 1248884 1248884
- Odsávání prachu: vysavač na mokré a suché vysávání MyProject®, č. výr.: 1184637

ES prohlášení o shodě

CE Údaje a normy najdete v přiloženém ES prohlášení o shodě.

Sadržaj

Prije prve upotrebe 44
Opseg isporuke 44
Obrazloženje znakova 44
Propisana uporaba 45
Sigurnost 45
Upute za uporabu 50
Čišćenje i njega 61
Održavanje / Skladištenje 61
Odlaganje 61
Tehnički podaci 62
Odgovarajući pribor 62
EZ-Izjava o sukladnosti 62

Prije prve uporabe

Upoznajte se sa svim uputama za rad i sigurnosnim uputama prije korištenja proizvoda. Koristite proizvod samo kao što je opisano i za navedena područja primjene. Sačuvajte Upute za uporabu za kasniju uporabu. Izručite svu dokumentaciju kod predaje proizvoda trećoj osobi.

VAŽNO, ZA ČUVAJTE ZA KASNIJU UPORABU: PAŽLJIVO PROČITAJTE!

Opseg isporuke

- 1 x Stol za glodanje s priborom (vidi pojedinačne dijelove u odlomku Opis dijelova)
- 1 x Upute za uporabu

Provjerite, jesu li prisutni svi dijelovi i provjerite proizvod od prijevoznih oštećenja. Ne pokrečite oštećen proizvod! U slučaju oštećenja molimo Vas da se obratite jednoj od Kaufland podružnica.

Obrazloženje znakova

U ovim Uputama za uporabu se na proizvodu ili na pakiranju koriste sljedeće signalne riječi i simboli.

Važno! Prije puštanja u rad pročitajte upute za uporabu!

Upozorenje!
Ova signalna riječ označava opasnost sa srednjim stupnjem rizika, koja, ukoliko se ne izbjegne, može dovesti do smrti ili ozbiljnih ozljeda.

Pozor!
Ova signalna riječ upozorava na moguću materijalnu štetu

Ova ikona pruža korisne dodatne informacije o upotrebi.

Proizvodi označeni ovim simbolom ispunjavaju sve primjenjive propise Europskog gospodarskog prostora.

Nosite zaštitu za sluh.
Informacije označene ovim simbolom označavaju da trebate nositi zaštitu za uši.

Nosite zaštitne naočale.
Informacije, označene ovim simbolom, označavaju da biste trebali nositi zaštitne naočale.

Nosite masku za prašinu
Informacije, označene ovim simbolom, označavaju da biste trebali nositi masku za prašinu.

Nosite zaštitne rukavice.
Informacije, označene ovim simbolom, označavaju da biste trebali nositi zaštitne rukavice.

Opasnost od strujnog udara! Odspojite mrežni utikač iz utičnice prije montaže, radova održavanja i servisnih radova.

Proizvodi, označeni ovim simbolom, mogu se pokretati samo u zatvorenim prostorijama.

Ovaj simbol označava električne naprave, koje odgovaraju razredu zaštite I.

Električne i elektroničke uređaje nemojte odlagati u kućansko smeće!

Propisana uporaba

Stol za glodanje predviđen je za privatnu upotrebu, kao i za sljedeće Uradi sam projekte:
– Glodanje drva i sličnih materijala poput drva s električnom gornjom glodalicom.
Svaka druga uporaba smatra se nepropisnom. Korisnik je odgovoran za štetu nastalu nepropisnom uporabom. Ovaj uređaj nije prikladan za komercijalnu upotrebu. Komercijalna upotreba može dovesti do prekida jamstva. Rukovatelj ili korisnik odgovoran je za nesreće ili ozljede drugih ili štetu na njihovoj imovini. Proizvođač ne snosi odgovornost za štetu uzrokovanu nepropisnom uporabom ili nepravilnim rukovanjem.

Sigurnost

Pažljivo pročitajte sljedeće sigurnosne upute prije prve uporabe proizvoda. Za sigurnu uporabu slijedite sve sigurnosne upute u nastavku.

Sigurnost djece i ljudi

- Ovaj uređaj djeca ne smiju koristiti. Djecu treba nadzirati, kako se ne bi igrala s uređajem. Čišćenje i održavanje ne smiju izvoditi djeca. Uređaj ne smiju koristiti osobe sa smanjenim tjelesnim, osjetilnim ili mentalnim sposobnostima ili osobe s nedovoljnim znanjem ili iskustvom, osim ako ih nadzire ili o tome pouči odgovorna osoba.
- Uređaj i ambalaža nisu dječje igračke! Djeci se nije dopušteno igrati se s plastičnim vrećicama, folijama i malim dijelovima! Postoji opasnost od gutanja i gušenja!

Preostali rizici

Preostali rizik od ozljeda ostaje, čak i onda, kad se proizvod koristi u skladu s uputama za sigurnost, ugradnju i uporabu. Zbog prirode proizvoda mogu se pojaviti sljedeće opasnosti:

- Opasnost od ozljeda uslijed kontakta s rotirajućom glodalicom uslijed nepravilnog rukovanja izratkom.
- Opasnost od ozljede radi letećih komada i/ili nekontroliranog podizanja izratka zbog nepravilnog vođenja ili držanja izratka, npr. radovi bez zaustavnika ili opružnih stezaljki.

- Zdravstveni rizici zbog drvne prašine i drvenih strugotina. Uvijek nosite osobnu zaštitnu opremu poput naočala i maske protiv prašine. Koristite sredstvo za usisavanje prašine.
- Rizik od ozljeda zbog duge kose ili široke odjeće. Uvijek nosite usku radnu odjeću i držite dugu kosu u mrežici za kosu.
- Postoji opasnost od ozljeda ruku i prstiju prilikom zamjene glodalice. Nosite zaštitne rukavice.
- Opasnost od ozljeda zbog rotirajuće glodalice prilikom uključivanja stroja.
- Opasnost od strujnog udara, ako je stroj spojen na neispravno napajanje.

Sigurnosne upute

1. Dimenzije izratka:
   - Izratke s duljinom manjom od 200 mm smije se pomaknuti samo pomoću pomaka za izradak, npr. štap za pomak, do glodalice.
   - Izradtci, duži od 1 000 mm, moraju se osigurati pomoću postolja na kotačima protiv prvertanja.
   - Maksimalna širina izratka ne smije biti veća od 100 mm.
2. Stol za glodanje smije se koristiti samo za rezanje kvadratnih ili pravokutnih izradaka. Nemojte rezati nikakve kružne izratke (kao što su drške metle ili grane) sa stolom za glodanje.
3. Stol za glodanje pogodan je za izradu oblikovanih rubova (profila), pregrada, fuga, pregiba i drvenih fuga. Gornja glodalica ne smije se koristiti za obradu prečno rezanog drva ili za rezanje konusa. Potopno glodanje, glodanje krivulja i sinkrono glodanje nisu dopušteni.
4. Provjerite jesu li svi zaštitni uređaji na svom mjestu i jesu li funkcionalni, prije nego što koristite stroj.
5. Stol za glodanje osmišljen je za rad s jednom osobom. Rukovatelj je odgovoran za sigurnost drugih osoba u blizini.
6. Pročitajte i slijedite sve sigurnosne upute otisnute na stroju. Kopija sigurnosnih uputa otisnutih na uređaju sadržaj je ovih uputa za uporabu.
7. Ako dimenzije vašeg izratka prekoračuju dimenzije radnog stola, potrebno je koristiti pomoćne stolove.
8. Stol za glodanje uvijek mora biti priključen na uređaj za usisavanje prašine (npr. MyProject® Mokri i suhi usisavač Art.br .: 1184637).
9. Koristite uređaj, ako je u besprijekornom stanju za predviđenu svrhu i u skladu s uputama u ovom priručniku i s Uputama za uporabu s gornjom glodalicom korištene glodalice. Razmotrite moguće opasnosti povezane s uporabom stroja. Kvarove, koji mogu narušavati sigurnost stroja, treba odmah ukloniti.
10. Pažljivo se pridržavajte uputa za sigurnost, rad i održavanje proizvođača i dimenzija u tehničkim podacima.
11. Pridržavajte se primjenjivih zdravstvenih i sigurnosnih propisa i opće priznatih sigurnosno-tehničkih pravila.
12. Stolnom glodalicom smiju rukovati, održavati i popravljati samo kvalificirane osobe, koje su upoznate s ovom vrstom stroja i mogućim opasnostima. Proizvođač ne preuzima nikakvu odgovornost za štetu nastalu preinakama na stroju.
13. Strojem se smije upravljati samo s originalnim priborom i alatima, koje isporučuje proizvođač. Imajte na umu da uporaba dodataka ili alata, koji nisu navedeni u uputama za uporabu može dovesti do ozljeda.

14. Radni komad držite potisnom šipkom. To je mnogo sigurnije od upotrebe Vaših ruku i znači da imate obje ruke slobodne, kako biste rukovali strojem.
15. Uvijek održavajte stabilno držanje, držite ravnotežu i ne naginjte se previše prema naprijed. Izbjegavajte neobične položaje tijela.
16. Uvijek se koncentrirajte tijekom rada sa strojem. Ne radite sa strojem, kad ste umorni ili pod utjecajem alkohola, lijekova ili droga.
17. Provjerite uređaj na oštećene dijelove. Ako se štitnik ili drugi dio čini oštećenim, pažljivo provjerite djeluje li još taj dio, prije nego što nastavite s radom. Uvjerite se da se svi pokretni dijelovi mogu slobodno kretati i po potrebi raščistite put. Uvjerite se da djelovanje ne narušavaju lomovi, pukotine ili druge vrste prašine. Oštećen zaštitni uređaj ili drugi dio mora zamijeniti stručna osoba ili specijalizirana radionica, osim ako u uputama za uporabu nije drugačije navedeno.
18. Prekidače u kvaru mora zamijeniti kvalificirana osoba ili služba za kupce proizvođača. Nikada ne radite s uređajem, ako prekidač za UKLJUČIVANJE/ISKLJUČIVANJE ne djeluje ispravno.
19. Provjerite je li lokalno napajanje usklađeno s podacima navedenim na tipskoj pločici stroja.
20. Uvijek koristite potisni štap za pridržavanje izratka i sprečavanje povratnog udarca.
21. S glodalima rukujte pažljivo, jer su ekstremno oštri.
22. Prije uporabe provjerite rezač na znakove prljavštine ili pukotina. Napukla ili oštećena glodala odmah zamijenite.
23. Prije početka rada uklonite sve strane predmete poput čavala ili vijaka.
24. Ruke držite podalje od rotirajućeg izratka.
25. Uključite stroj i omogućite mu da dosegne punu brzinu u praznom hodu, prije nego što spojite izradak s glodalom.
26. Pustite da stroj radi nekoliko minuta bez opterećenja, prije nego što izvedete prvi rez. Provjerite neobične zvukove ili vibracije, koje mogu značiti da glodalo ili električni rezač nisu pravilno montirani.
27. Promatrajte smjer vrtnje glodalice i umetnite izradak u glodalicu u ispravnom smjeru.
28. Vodite izradak u suprotnom smjeru od smjera vrtnje glodalice.
29. Nikada ne ostavljajte stroj bez nadzora, dok radi.
30. Ne dirajte glodalo neposredno nakon završetka rezanja. Može biti vrlo vruće i uzrokovati opekline. Ostavite da se usmjerivač bitova malo ohladi.
31. Kabeli, krpe i druga strana tijela moraju biti uklonjeni sa stola tijekom rada.
32. Isključite stroj i pričekajte, dok se glodalo ne zaustavi, prije nego što uklanjate izradak.
33. Držite djecu i prisutne ljude podalje od stroja, dok koriste stroj. Ne dopustite djeci da koriste ili održavaju stroj.
34. Koristite samo gornju glodalicu s maksimalnim promjerom košare za glodanje od 155 mm. Upotreba drugih električnih alata može rezultirati ozbiljnim ozljedama ili oštećenjima stola za glodanje.

Opće radne i sigurnosne upute

Pročitajte sve sigurnosne upute i upute isporučene sa stolom za glodanje i gornjom glodalicom, koju treba montirati. Nepoštivanje upozorenja i uputa može dovesti do strujnog udara, požara i / ili ozbiljnih ozljeda.

Sačuvajte sve sigurnosne napomene, upozorenja i upute za buduću uporabu.

1. Izvucite utikač iz utičnice prije poduzimanja podešavanja ili zamjene pribora. Slučajno pokretanje usmjerivača može dovesti do nezgoda.
2. Ispravno montirajte stol za glodanje, prije nego montirate gornju glodalicu. Pravilna montaža je važna, kako biste izbjegli rizik od nezgode ili ozljeda.
3. Sigurno pričvrstite gornju glodalicu na stol za glodanje prije upotrebe. Pomicanje gornje glodalice na stol za glodanje može dovesti do gubitka kontrole.
4. Pričvrstite stol za glodanje na čvrstu, ravnu i vodoravnu površinu, kako je opisano u ovom priručniku. Ako se stol za glodanje može pomicati ili njihati, gornja glodalica ili izradak se ne mogu stabilno i sigurno upravljati.

Opće sigurnosne upute za stol za glodanje

Sigurnosne mjere

- Imajte na umu da na gornju glodalicu montiranu glodalicu prilikom svakog korištenja gornje glodalice treba provjeriti radi oštećenja (strugotina, pukotina i habanja). Oštećena ili jako istrošena glodala ne smiju se koristiti i treba ih zamijeniti. Provjerite glodala na oštećenja od habanja i zamijenite ih neoštećenim glodalima.
- Uvijek koristite reducirne prstenove s dimenzijama, koje odgovaraju veličini glodala.
- Uvijek nosite odgovarajuću osobnu zaštitnu opremu. Nosite zaštitu za sluh, kako biste smanjili opasnost od oštećenja sluha. Nosite masku za prašinu, kako biste smanjili udisanje prašine. Nosite zaštitne rukavice, kako biste izbjegli ozljede oštrim glodalom i / ili grubim izratkom s oštrim rubovima. Nosite zaštitni vizir ili naočale, da biste smanjili rizik od ozljeda očiju od letećih dijelova.
- Uvijek priključite stol za glodanje na uređaj za usisavanje prašine u skladu s ovim Uputama za uporabu. Imajte na umu da prilikom glodanja drva može doći do nastanka otrovne prašine.
- Nikada ne koristite rezače ili druge alate, koji nisu predviđeni za upotrebu sa stolom za glodanje ili gornjom glodalicom i/ili koje proizvođač preporučuje za upotrebu sa stolom za glodanje. Gubitak kontrole može dovesti do ozljeda. Koristite samo glodala, koja su označena za ručno dovođenje (MAN) prema EN 847-1.

Održavanje

- Slijedite sve upute za održavanje i njegu u ovim Uputama za uporabu.

Radna sigurnost

- Pročitajte s razumijevanjem i slijedite sve sigurnosne upute otisnute na stroju.
- Dodir ruke/prsta s rotirajućim glodalom može dovesti do teških ozljeda. Uvjerite se da je štitnik vretena ugrađen i funkcionalan, kako je opisano u ovim Uputama za uporabu, jer to smanjuje opasnost kontakta s rotirajućim glodalom. Provjerite je li glodalo potpuno zaustavljeno i isključite stroj iz napajanja, prije izvođenja bilo kakvih radova održavanja ili podešavanja.
- Uvijek koristite isporučene opružne stezaljke, posebno kada radite s tanjim izradcima. To smanjuje rizik od povratnog udarca, iznenadnu reakciju, uzrokovanu gubitkom kontrole nad manjim izratkom.
- Koristite kod radova s duljim izradcima uvijek isporučene pomoćne stolove i po potrebi dodatne potpornje, kako biste izbjegli prevrtanje izradaka, jer to može voditi do opasnih situacija.

- Nepravilna uporaba glodala, izradaka i potisnih uređaja za izratke može voditi do opasnih situacija. Pročitajte odgovarajuće upute u ovim Uputama za uporabu i uvjerite se, da ove upute stoje na raspolaganju svakoj osobi, koja koristi uređaj.
- Nepravilno održavanje stola za glodanje ili korištene glodalice može dovesti do nekontroliranih situacija. Koristite samo oštre, dobro održavane glodalice i pričvrstite ih prema uputama proizvođača. Glodalice se smiju koristiti samo u svrhu za koju su bile određene. Uvijek koristite odgovarajući alat za glodanje za svoju primjenu i provjerite je li u besprijekornom stanju, jer će se tako smanjiti rizik od nezgode.
- Nenamjerni kontakt s pokretnim dijelovima stola za glodanje može dovesti do opasnih situacija i / ili nesreća. Isključite uređaj i izvucite kabel napajanja, kad ga ne koristite, prije nego što izvodite radove i prije zamjene ili podešavanja alata za glodanje. Ova mjera opreza sprječava nenamjerno pokretanje alata.
- Nepravilna upotreba graničnika i drugih potisnih dodavača radnog materijala može dovesti do opasnih situacija. Pročitajte upute u odgovarajućem dijelu ovih Uputa za uporabu.
- Nepravilno pozicioniranje, podešavanje ili pričvršćivanje alata za glodanje može dovesti do opasnih situacija. Uvjerite se da se alat za glodanje okreće u pravom smjeru i da je izradak pritegnut u suprotnom smjeru od okretanja alata za glodanje u glavi osovine.
- Uvjerite se da ste odabrali pravu brzinu glodanja za vašu primjenu. Molimo pročitajte upute za uporabu svake korištene gornje glodalice.
- Držite svoje ruke podalje od izratka korištenjem zaustavnika, potisnog štapa ili drugog potisnog uređaja, kako biste vodili izradak do glodala. Koristite umjesto toga isporučene opružne stezaljke za pridržavanje izratka. To smanjuje rizik od ozljeda.
- Provjerite stoji li stol za glodanje na stabilnoj i vodoravnoj površini.
- Držite svoje radno mjesto pospremljenim i redovito uklanjajte strugotine i prašinu. Redovito čistite ventilacijske otvore Vašeg električnog alata.

Ponašanje u slučaju nesreće

1. Odmah isključite uređaj.
2. U slučaju nužde, isključite uređaj iz napajanja: izvucite kabel za napajanje iz utičnice, ali ne za sam kabel.

Ne priključujte neispravan uređaj na električnu mrežu.

Otpakirajte uređaj

- Otvorite pakiranje i pažljivo izvadite uređaj.
- Uklonite ambalažni materijal i čitavo pakiranje i/ili transportne sigurnosne uređaje (ako postoje).
- Provjerite potpunost opsega isporuke.
- Provjerite uređaj i pribor radi prijevoznih šteta.

→ Ako imate bilo kakvih prigovora, obratite se podružnici Kauflanda ili našem servisnom centru.

- Ako je moguće, čuvajte ambalažu do isteka jamstvenog roka.
- Pročitajte Upute za uporabu, kako biste se prije upotrebe upoznali s uređajem prije korištenja.
- Koristite samo originalne dijelove za pribor i zamjenske dijelove.

UPOZORENJE! Uređaj i ambalažni materijal nisu dječja igračka! Djeci nije dopušteno igrati se s plastičnim vrećicama, folijama i malim dijelovima! Postoji opasnost od gutanja i gušenja.

Upute za uporabu

Opis dijelova

1. Nastavak za glodanje
2. Sigurnosni prekidač
3. Redukcijski prstenovi 5x
4. Kutni nastavak
5. Produžetak stola 2x
6. Noge postolja 4x
7. Stolna ploča
8. Adapter usisavača

Vrećica br. 1:

9. Opružna stezaljka 3x
10. Noseći vijak 4x
11. Podloška 6x
12. Krilna matica 4x
13. Pričvrsni vijak 2x

Vrećica br. 2:

14. Vijak 18x
15. Podloška 18x
16. Matica 18x

Vrećica br. 3:

17. Pričvrsni vijak 2x
18. Podloška 2x
19. Matica 2x

Vrećica br. 4:

20. Stezaljka za gornju glodalicu 4x
21. Noseći vijak 4x
22. Podloška 4x
23. Matica 4x

Montaža

Sastavljanje nogu postolja i produžeci stola

Potreban materijal:
Stolna ploča (7), 4x noge postolja (6), 2x produžetak stola (5).
Iz vrećice br. 2: 16x vijak (14), 16x podloška (15), 16x matica (16)
Potreban alat: 8 mm francuski ključ, križni odvijač PH2
Za montažu nogu postolja i produžetaka stola postupite na sljedeći način:

- Položite stolnu ploču (7) naopako na čvrstu radnu površinu i rasporedite produžetke stola (5) i noge postolja (6) kao što je prikazano na sljedećoj slici.

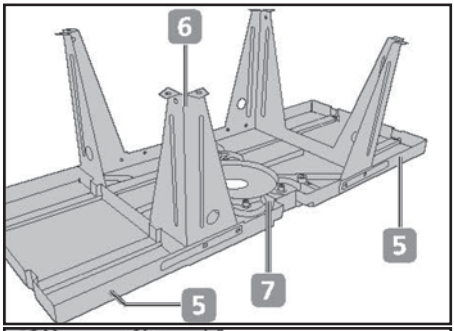

- Upotrijebite 8 mm-odvijač i Ph2 križni odvijač, kako biste pričvrstili noge postolja (6) i produžetak stola (5) na stol s isporučenim vijcima (14), podloškama (15) i maticama (16).

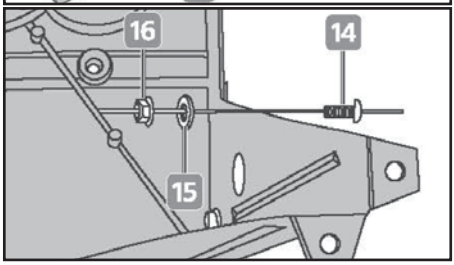

Montaža opružnih stezaljki

Potreban materijal:

Iz vrećice br. 1: 3x opružne stezaljke (9), 4x noseći vijak (10), 4x podloška (11), 4x krilata matica (12), 2x pričvrsni vijak (13).

UPOZORENJE! Nestručna ili nepravilna ugradnja opružnih stezaljki može dovesti do povratnog udarca izratka i teških ozljeda.

- Postavite središnju opružnu stezaljku (9) tako da krila budu usmjerena prema vodilici (1).

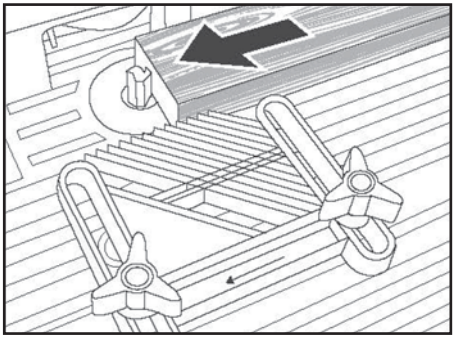

- Postavite lijevu i desnu opružnu stezaljku (9) tako da krila budu okrenuta prema stolnoj ploči (7).

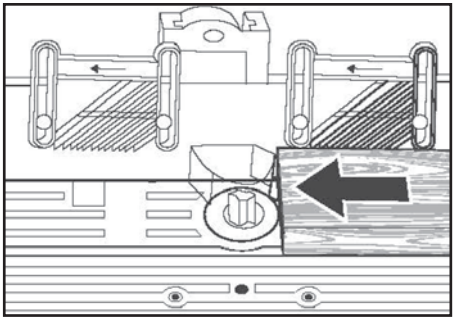

NAPOMENA: Pazite da središnja opruga bude namještena na stolnu ploču, prije nego što nastavite s ostatkom montaže.

Montaža srednje oprežune stezaljke

Postupite kako slijedi:

- Postavite srednju opružnu stezaljku (9) na stolnu ploču.
- Poravnajte rupe u stolnoj ploči s prorezima u opružnoj stezaljki.
- Gurnite pričvrsne vijke (13) kroz proreze opružne stezaljke i navojnim rupama u stolnoj ploči.

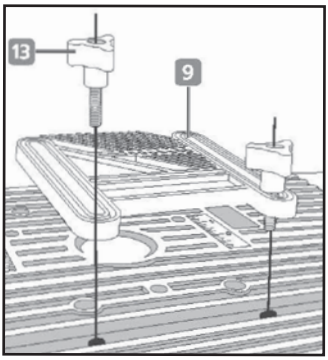

Montaža lijeve i desne opružne stezaljke

Postupite kako slijedi:

- Postavite lijevu i desnu opružnu stezaljku (9) uz rupe u nastavku za glodanje (1).
- Gurnite noseće vijke (10) kroz proreze u opružnim stezaljkama i kroz rupe u nastavku za glodanje.
- Pričvrstite opružne stezaljke s podloškama (11) i krilnim maticama (12).

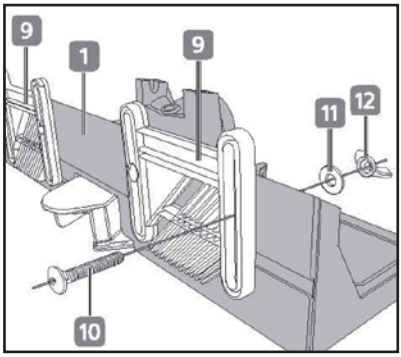

Montaža stezaljki za gornju glodalicu

Potreban materijal:

Iz vrećice br. 4: 4x stezaljka za gornju glodalicu (20), 4x noseća vijka (21), 4x podloške (22), 4x matice (23).

Potreban alat: 8 mm ključ

Gornja glodalica dolazi s četiri stezaljke, s kojima Vašu električnu gornju glodalicu možete sigurno pričvrstiti na stol za glodanju.

Da biste pričvrstili stezaljke na stol, postupite na sljedeći način:

- Gurnite vijke za kolica (21) kroz rupe u stolnoj ploči.

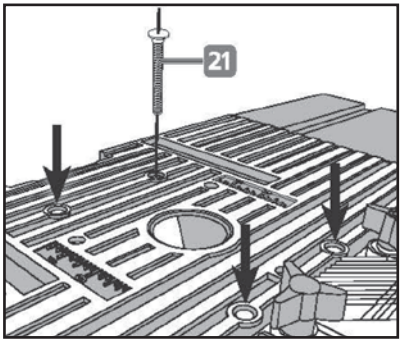

- Postavite stezaljke za gornju glodalicu (20) preko vijaka s glavom za ključeve na donjoj strani stolne ploče i pazite na to da kuke na svakoj strani stezaljke za gornju glodalicu budu okrenute prema donjoj strani stola.
- Pričvrstite stezaljke s isporučenim podloškama (22) i maticama (23).

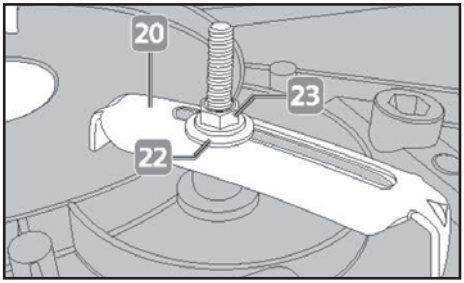

NAPOMENA: Sada možete namjestiti gornju glodalicu na stolnu ploču, prije nego nastavite s montažom

Montaža sigurnosne sklopke

OPREZ! Gornja glodalica isporučuje se s magnetskom sigurnosnom sklopkom, koja se mora koristiti za upravljanje napajanja Vaše gornje glodalice.

Gornja glodalica isporučuje se s magnetskom sigurnosnom sklopkom, koja se mora koristiti za upravljanje napajanja Vaše gornje glodalice. Nekorištenje sigurnosnog prekidača može povećati opasnost od ozljeda. Koristite sigurnosnu sklopku, da biste upravljali napajanjem vaše gornje glodalice.

Sigurnosna sklopka ima tri važne sigurnosne funkcije:

- Sprječava nenamjerno pokretanje, jer se crveni prekidač za isključivanje u nuždi mora podići, kako bi se pristupilo zelenom prekidaču za UKLJUČIVANJE.
- U slučaju nezgode, gornja glodalica se može brzo isključiti pritiskom na gumb za slučaj nužde.
- U slučaju nestanka struje, magnetski mehanizam sigurnosne sklopke spriječit će pokretanje gornje glodalice u neprilagođeno ili opasno vrijeme, kad se ponovno uspostavlja napajanje.

Potreban materijal:
sigurnosna uklopna jedinica (2)
Iz vrećice 2: 2x vijka (14), 2x podloške (15), 2x matice (16)
Za pričvršćivanje sigurnosne uklopne jedinice na stolnu ploču, postupite na sljedeći način:

- Pričvrstite sigurnosni prekidač (2) na prednji dio stolne ploče (7).

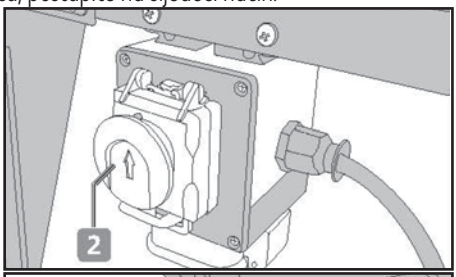

- Pričvrstite sigurnosnu sklopku s isporučenim vijcima (14), podloškama (15) i maticama (16).

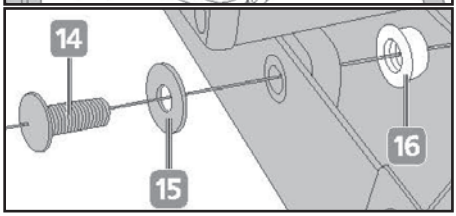

Montaža zaustavnika glodanja

Potreban materijal:
Zaustavnik glodanja (1)
Iz vrećice broj 3: 2x pričvrsni vijka (17), 2x podloške (18), 2x matice (19).
Za pričvršćivanje sigurnosne uklopne jedinice na stolnu ploču, postupite na sljedeći način:

- Postavite zaustavnik glodanja (1) na stolnu ploču (7) i gurnite pričvrsne vijke (17) kroz proreze u zaustavniku glodanja i donje rupe u stolnoj ploči, kako je prikazano na slici.
- Pričvrstite zaustavnik glodanja s priloženim podloškama (18) i maticama (19).
- Nakon što pričvrstite zaustavnik glodanja na stolnu ploču, uvijek se uvjerite da zaštitni uređaj ispravno djeluje.

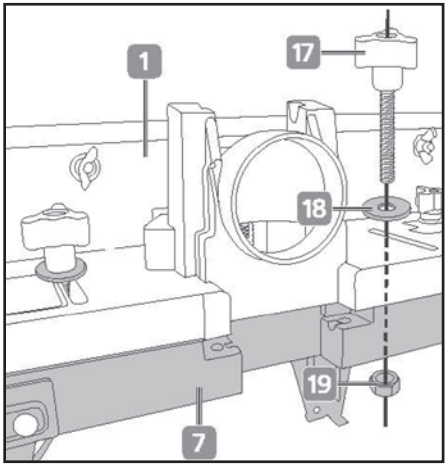

Montiranje gornje glodalice na gornji stol za glodanje

UPOZORENJE! Opasnost od strujnog udara! Izvucite prije radova montaže, održavanja i popravaka mrežni utikač iz utičnice.

Prije namještanja vaše gornje glodalice na stol za glodanje obavezno pročitajte upute za uporabu i sigurnosne upute gornje glodalice odnosno njenog proizvođača. Upoznajte se sa svim funkcijama gornje glodalice, uključujući sljedeće:

- Montaža i podešavanje glodala
- Podešavanje dubine glodanja / potopna dubina
- Uključivanje / isključivanje gornje glodalice i korištenje kontinuiranog zaključavanja hoda

Uklonite adapter usisavača, vodilicu šablona ili drugi pribor s Vaše gornje glodalice, prije nego je montirate na stol za glodanje.

NAPOMENA: Prije montaže gornje glodalice na stol za glodanje može biti preporučljivo ugraditi glodalu, koji će se koristiti, prilagoditi dubinu glodanja na stolu za glodanje i uključiti kontinuirano blokiranje prekidača za Uključivanje/Isključivanje.

OPREZ! Važno je da vodite u suprotnom smjeru od smjera vrtnje glodala. Uvjerite se da oznaka smjera vrtnje na vašoj gornjoj glodalici gleda u istom smjeru kao oznaka smjera vrtnje na vašem stolu za glodanje (vidi donje slike).

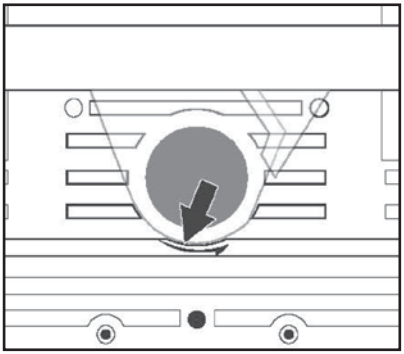

Oznaka smjera vrtnje - stol za glodanje

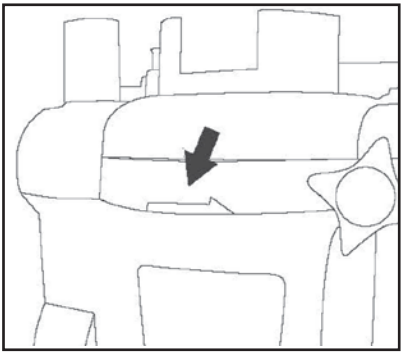

Oznaka smjera vrtnje - gornja glodalica

NAPOMENA: Gornja glodalica se preporučuje za korištenje s MyProject® Gornjom glodalicom 1200W (Art.br.: 1248884). Ako je potrebno, stol za glodanje može se koristiti i s gornjim glodalicama drugih proizvođača, čiji je promjer košare glodanja 155 mm. Ako želite koristiti gornju glodalicu drugog proizvođača, prvo pročitajte upute za upotrebu odgovarajuće gornje glodalice. Korištenje gornje glodalice, koja se ne uklapa u ovaj stol za glodanje, može dovesti do oštećenja stola za glodanje ili gornje glodalice.

NAPOMENA: Stol za glodanje je u načelu predviđen za korištenje s gornjom glodalicom, koja je opremljena s kontinuiranim zaključavanjem.

Da biste gornju glodalicu pričvrstili na stol za glodanje, postupite na sljedeći način:

- Okrenite stolnu ploču (7).
- Postavite gornju glodalicu u prihvatni držač na donjoj strani stolne ploče.
- Gurnite stezaljke za gornju glodalicu (20) na gornju glodalicu (vidi sliku).
- Pričvrstite stezaljke s vijcima za kolica (21) i maticama (23).
- Uvjerite se da je gornja glodalica sigurno i čvrsto pričvršćena na stol za glodanje, prije nego nastavite s radom.

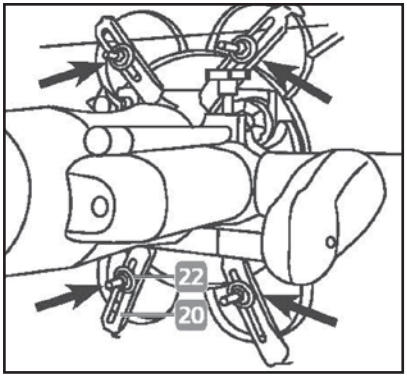

Montaža i zamjena glodala

- Položite stol za glodanje na stranu.
- Sada možete zamijeniti glodala donje strane na Vašoj gornjoj glodalici. Pročitajte odgovarajuće poglavlje u Uputama za uporabu Vaše gornje glodalice.
- Ako se glodala ne mogu zamijeniti, kad je gornja glodalica montirana na stol za glodanje, gornju glodalicu morate ukloniti sa stola za glodanje. Otpustite stezaljke gornje glodalice (20) i skinite gornju glodalicu sa stola za glodanje.
- Postavite stol za glodanje za montažu ili zamjenu glodala ponovno u uspravan položaj.

Montaža adaptera usisavača

OPREZ! Pri glodanju drva mogu nastati štetne prašine, koje dovode do trovanja. Uvijek nosite masku za prašinu i priključite gornju glodalicu s prikladnim sustavom za uklanjanje prašine.

NAPOMENA: Uklonite sve adaptere za uklanjanje usisavača, koji su namješteni na Vašu gornju glodalicu, prije nego što montirate stol za glodanje.

- Umetnite adapter usisavača (8) u uređaj za usisavanje prašine (A) na stražnjoj strani zaustavnika glodala (1).
- Spojite stol za glodanje sa uređajem za napravom za usisavanje prašine, tako da na adapter usisavača priključite crijevo

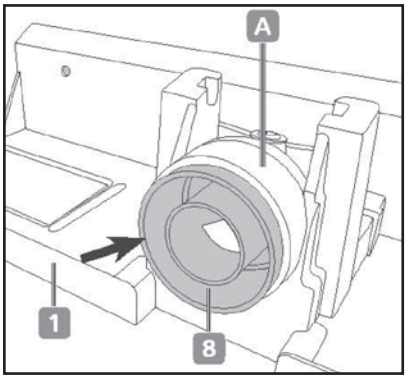

NAPOMENA: u tu svrhu preporučujemo MyProject® Mokri i suhi usisavač (Art.br.: 1184637)

Montaža stola za glodanje na radioničku ploču

- Prije početka rada stol za glodanje mora biti pričvršćen na odgovarajući radionički stol.
- U postolju stola za glodanje je 8 rupa za pričvršćivanje uređaja na ravnu površinu.
- Da bi se postigla optimalna radna visina, stolna ploča uređaja u idealnom bi se slučaju trebala nalaziti u razini laktova.

- Koristite za montažu pogodan pričvrsni materijal, koji je pogodan za svaku površinu vašeg radioničkog stola. (Montažni materijal nije uključen.) Ako imate dvojbe, raspitajte se u specijaliziranoj trgovini za prikladan montažni materijal (vijci, svornjaci, podloške itd.).

Priključak na napajanje

- Sigurnosna sklopka stola za glodanje mora biti spojena na jednofazno uzemljenu 230-240V ~ / 50Hz izmjeničnu utičnicu.
- Provjerite odgovara li mrežni napon podacima na tipskoj pločici Vaše gornje glodalice i je li premašena maksimalna opteretivost (vidi o tome podatke u Tehničkim podacima).
- Ako koristite produžni kabel, on mora imati najmanje presjek kabela od 1,5 mm. Koristite produžni kabel maksimalne duljine od 3 m.

Sastavljanje reducirnih prstenova

⚠ **UPOZORENJE! Oštećeni reducirni prstenovi mogu iskliznuti iz zareza i uzrokovati ozbiljne ozljede.** Nikada ne radite s oštećenim reduciranim prstenom. Stol za glodanje sadrži 5 reduciranih prstenova (5) s različitim unutarnjim promjerom: ½", ¾", 1", 1 ¼", 1 ½".

- Izaberite prikladan reducirni prsten (5) za svoju glodalicu.
- Umetnite reducirani prsten u utor za umetanje na gornjem dijelu stola za glodanje (7).

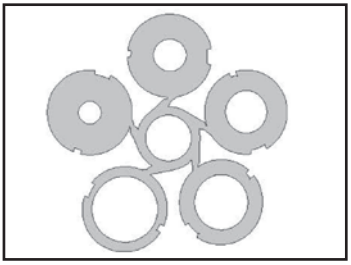

Rad sa stolom za glodanje

⚠ **OPREZ!** Prije nego što poduzimate bilo kakve radove održavanja ili podešavanja, isključite stroj i izvucite kabel napajanja.

Podeševanje dubine rezanja

Podesite reznu dubinu i širinu prije početka rada, kako slijedi:

- Podesite dubinu rezanja po potrebi, tako da podesite dubinu glodanja Vaše gornje glodalice. Pročitajte o tome u Uputama za uporabu Vaše gornje glodalice.

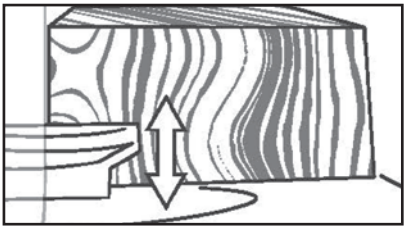

Podesite širinu rezanja kod glodanja s profilnim glodalima

ℹ **NAPOMENA:** Ako koristite glodalicu velikog promjera, koja uklanja veliku količinu materijala iz izratka, možda ćete trebati napraviti nekoliko prolaza, pri čemu ćete svaki put povećati količinu materijala, koji uklanjate, kako biste izbjegli preopterećenje glodala. U tom slučaju podesite skupinu zaustavnika, tako da na izratku ima manji polumjer glodanja izložen izratku, i izvedite potrebne rezove, prije nego podesite širinu rezanja kao što je opisano dolje za zadnji prolaz.

Da biste postavili širinu rezanja prilikom korištenja profilnih glodala, postupite kako slijedi:

- Montirajte željeno profilno glodalo u Vašu gornju glodalicu i podesite željenu reznu dubinu, kako je opisano u Uputama za uporabu Vaše gornje glodalice.
- Uvjerite se da se najudaljeniji rub kugličnog ležaja podudara s rubom zaustavnika glodanja (1).

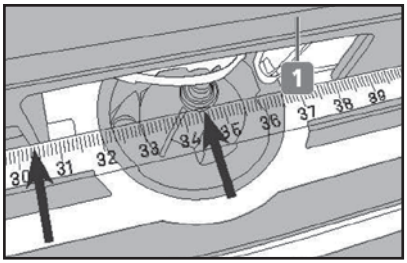

- Otpustite dva pričvrsna gumba (17) na stražnjoj strani nastavka za glodanje i postavite ravnalo na vanjski rub kugličnog ležaja.
- Gurnite nastavak za glodanje toliko prema naprijed, da dodiruje rub ravnala, i ponovo zategnite pričvrsne gumbe, kako biste učvrstili nastavak za glodanje.

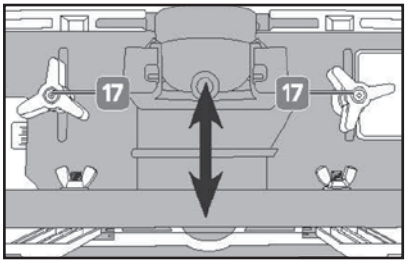

Podešavanje dubine rezanja prilikom glodanja s ravnim glodalima (obrezivanje)

Nastavak za glodanje opremljen je kliznom ogradom, koja se mora koristiti prilikom glodanja trupaca s ravnim glodalom, kako inače nakon prolaska rotirajućeg glodala ne bi došlo do doticaja s nastavkom za glodanje.

Da biste obavili podešavanje, postupite na sljedeći način:

- Montirajte željeno profilno glodalo u Vašu gornju glodalicu i podesite željenu reznu dubinu, kako je opisano u Uputama za uporabu Vaše gornje glodalice.
- Otpustite pričvrsne vijke nastavka za glodanje (1). Pomičite nastavak za glodanje prema naprijed i nazad prema potrebi, kako biste podesili željenu širinu rezanja (vidi sliku).

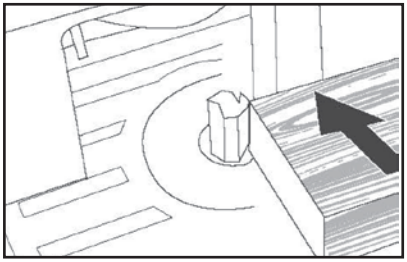

- Ponovno zategnite pričvrsne vijke (B) klizne ograde, da biste fiksirali nastavak za glodanje.

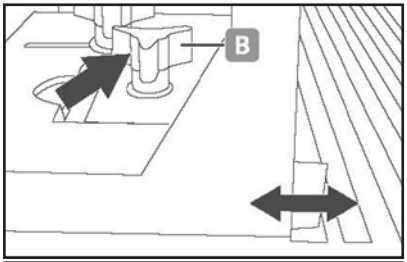

- Ručno zakrenite glodalo, tako da se rezni nož nalazi pod kutom od 90° u odnosu na nastavak, kao što je prikazano.
- Postavite ravnalo na radni stol i poravnajte obrađivač rezne površine s najudaljenijim rubom noža glodala.
- Zategnite gumb za zaključavanje ograde za rezanje.

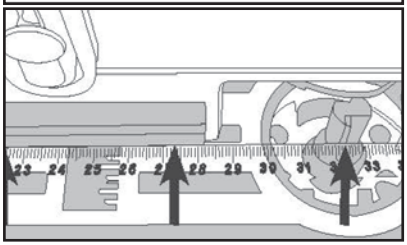

NAPOMENA: Ako koristite glodalicu velikog promjera, koja uklanja veliku količinu materijala iz izratka, možda ćete trebati napraviti nekoliko prolaza, pri čemu ćete svaki put povećati količinu materijala, koji uklanjate, kako biste izbjegli preopterećenje glodala. U tom slučaju podesite skupinu zaustavnika, tako da na izratku ima manji polumjer glodanja izložen izratku, i izvedite potrebne rezove, prije nego podesite širinu rezanja kao što je opisano dolje za zadnji prolaz.

Podešavanje opružnih stezaljki

Stol za glodanje opremljen je opružnim stezaljkama. Opružne stezaljke čvrsto drže radni komad na mjestu tijekom rezanja, tako da svoje ruke možete držati podalje od rotirajućih glodala.

Srednja opružna stezaljka:

Središnja opružna stezaljka gura izradak prema rotirajućem glodalu i nastavku za glodanje, dok se izradak kreće kroz rez. Da biste podesili srednju opružnu stezaljku, postupite na sljedeći način:

- Nakon što ste podesili širinu rezanja prema uputama na prethodnim stranicama, izradak položite u blizinu glodalice na stol.
- Podesite srednju opružnu stezaljku (9) s otpuštanjem dva pričvrsna gumba (13) i pomicanjem srednje opružne stezaljke prema izratku.

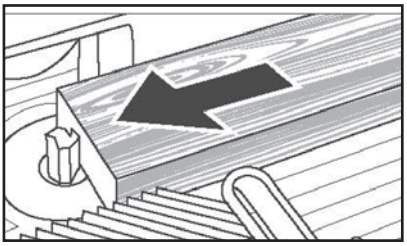

- Uvjerite se da krila opružne stezaljke dodiruju izradak, dok se izradak kreće kroz glodalicu.
- Da biste pričvrstili srednju opružnu stezaljku, ponovno pričvrstite oba gumba za fiksiranje.

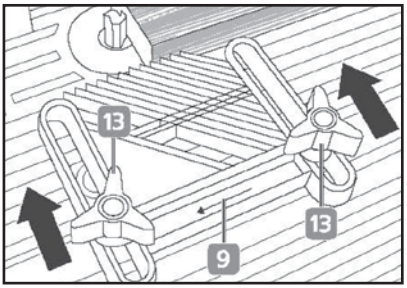

Desna i lijeva opružna stezaljka:

Lijeva i desna opružna stezaljka izratka sigurno pritišću prema dolje u smjeru stolne ploče, dok se izradak kreće kroz rez. Za podešavanje lijeve i desne opružne stezaljke postupite kako slijedi:

- Položite izradak s desne glodalice na stolnu ploču (7).

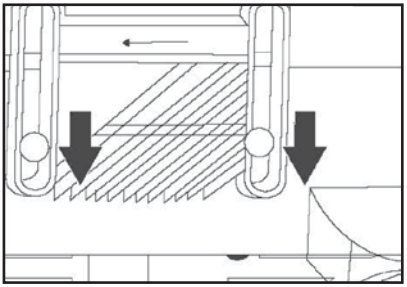

- Sada podesite desnu opružnu stezaljku (9) tako da otpustite dvije krilate matice (12) na stražnjoj strani nastavka za glodanje i pomaknite opružnu stezaljku prema dolje.
- Krila opružne stezaljke moraju dodirivati izradak, kad se izradak kreće kroz glodalicu.
- Da biste opružnu stezaljku sigurno pričvrstili, ponovno pričvrstite dvije krilate matice.
- Nastavite kako je opisano gore s podešavanjem lijeve stezaljke.

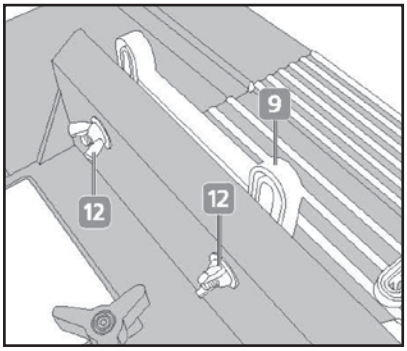

Podešavanje kutnog nastavka

Da biste podesili kutni nastavak, postupite na sljedeći način:

- Najprije montirajte željenu glodalu u vašu gornju glodalicu.
- Podesite željenu širinu rezanja s podešavanjem položaja nastavka, kao što je opisano na prethodnim stranicama. Podesite željenu dubinu reza sukladno uputama vaše gornje glodalice.
- Otpustite vijak za podešavanje (4) na kutnom nastavku.
- Podesite željeni radni kut pomoću kutne skale.
- Zategnite vijak za podešavanje, da biste fiksirali kutni položaj.
- Gurnite kutni nastavak u prorez stolne ploče.

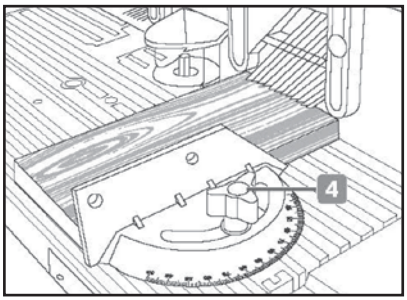

- Priključite stol za glodanje na napajanje. Uključite glodalicu. Vodite izradak pomoću mjerača, polako i ravnomjerno kroz rotirajuću glodalicu.

Priključak gornje glodalice sa stolom za glodanje

NAPOMENA: Vaša gornja glodalica mora biti zaključana u položaj UKLJUČENO, prije nego što je preko sigurnosnog prekidača (2) stola gornje glodalice Uključite/Isključite odnosno upravljate.

Za priključak gornje glodalice postupite na sljedeći način:

- Umetnite priključni kabel vaše gornje glodalice u utičnicu sigurnosnog prekidača (2).
- Spojite priključni kabel stola gornje glodalice na napajanje.

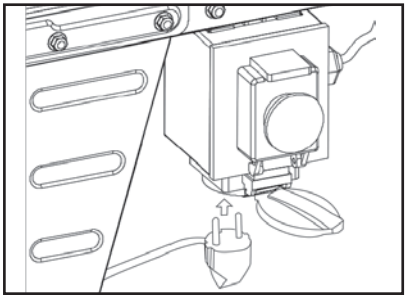

Uključivanje / isključivanje stola za glodanje

UPOZORENJE!

- **Tijekom rada nastaje fina prašina, koja je lako zapaljiva i eksplozivna.**
- **Ne pušite tijekom rada.**
- **Držite izvore topline i otvorenu vatru izvan radnih područja.**
- **Uvijek nosite masku za prašinu, kako biste zaštitili od opasnosti radi fine prašine.**

Uključivanje:

- Gurnite tipku za ISKLJUČIVANJE U NUŽDI (C) prema gore i podignite je.
- Pritisnite zelenu tipku za UKLJUČIVANJE (D)

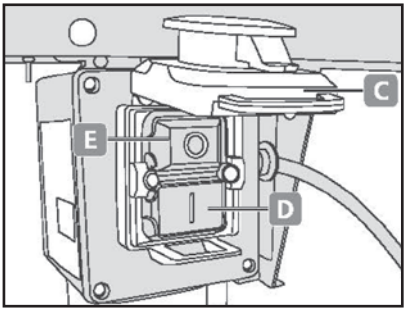

Isključivanje:

- Pritisnite ili TIPKU ZA ZAUSTAVLJANJE U HITNIM SLUČAJEVIMA (C) ili crvenu tipku za ISKLJUČIVANJE (E)

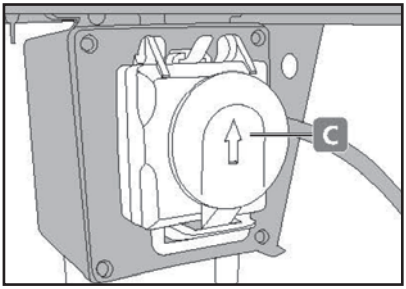

Glodalica

UPOZORENJE!

- Dodirivanje okretnog glodala može uzrokovati ozbiljne ozljede.
- Držite se podalje od rotirajućeg glodala.
- Provjerite je li vaša električna gornja glodalica spojena na mrežu preko sigurnosne uklopne jedinice.
- Uvjerite se da uvodite izradak u suprotnom smjeru od smjera vrtnje glodala u glodalicu.

Za glodanje postupite na sljedeći način:

- U gornju glodalicu umetnite prikladno glodalo.
- Podesite dubinu rezanja, širinu rezanja, opružne stezaljke (9) i nastavak za glodanje (1) kako je opisano na prethodnim stranicama.
- Uključite gornju glodalicu sa sigurnosnim prekidačem (2) i pustite da postigne svoju punu brzinu u praznom hodu (vidi poglavlje "Uključivanje / isključivanje stola gornje glodalice").
- Vodite izradak s potisnim štapom polako i ravnomjerno kroz rotirajuću glodalicu.
- Isključite stol za glodanje i pričekajte da se glodalica zaustavi, prije nego što izradak uklanjate sa stolne ploče.

Smjer dovođenja

- Vodite gornju glodalicu u suprotnom smjeru od smjera vrtnje glodala, kako je prikazano na slici.
- Nikada ne vodite gornju glodalicu u smjeru vrtnje glodala, kako biste izbjegli opasnost od gubitka nadzora nad gornjom glodalicom.

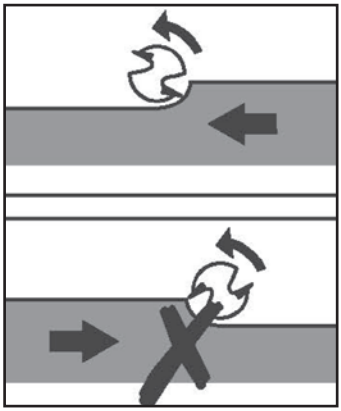

Čišćenje i njega

OPREZ! Isključite stroj i izvucite utikač, prije nego čistite uređaj.

OPREZ! Nemojte koristiti sredstva za čišćenje odnosno otapala. Time možete nepopravljivo oštetiti uređaj.
Kemijske tvari mogu nagrizati plastične dijelove uređaja.

- Očistite uređaj nakon svake uporabe.
- U idealnom slučaju uklonite prašinu ili ostatke drva pištoljem na komprimirani zrak. Uvijek nosite odgovarajuću zaštitnu opremu, npr. zaštitu usta i očiju.
- Zatim obrišite uređaj suhom krpom.

Održavanje i skladištenje

OPREZ! Isključite stroj i izvucite utikač prije radova održavanja i podešvanja.

Mrežni kabel redovito provjeravajte radi oštećenja. Oštećene mrežne kablove smijete zamijeniti samo originalnim zamjenskim dijelovima proizvođača. Električne kablove smije zamijeniti samo proizvođač ili kvalificirani električar. Za radove na održavanju uvijek se obratite specijaliziranoj radionici.

Prije skladištenja uređaja obratite pozornost na sljedeće točke:

- Isključite uređaj.
- Izvucite kabel napajanja iz utičnice, ali ne za sam kabel.
- Pustite uređaj da se ohladi.
- Izvadite alat za umetanje iz gornje glodalice.
- Uklonite gornju glodalicu sa stola za glodanje.
- Očistite uređaj kako je opisano u poglavlju Čišćenje i njega.

Ako se uređaj ne koristi, molimo da se pridržavate sljedećih uvjeta skladištenja:

- Osušite i zaštitite od mraza i topline.
- Temperatura okoline: između 10°C i 30°C.
- Zaštićeno od prašine i sunčeve svjetlosti u originalnom pakiranju ili pod odgovarajućim pokrovom.
- Čuvati izvan dohvata djece

Odlaganje

Odlaganje ambalaže

Ambalaža proizvoda se sastoji od materijala sa svojstvima prikladnim za recikliranje. Odlažite materijale pakiranja u skladu s njihovim oznakama na javnim odlagalištima odnosno u skladu s odredbama specifičnim za državu.

Upute za odlaganje električnih proizvoda

Nemojte odlagati električne uređaje u kućansko smeće. Prema europskoj smjernici 2012/19/EZ o staroj električnoj i elektroničkoj opremi i nacionalnom pravu električne se naprave moraju odvojeno skupljati i reciklirati na ekološki prihvatljiv način.

Recikliranje alternativa zahtjevu za povratnom pošiljkom:

Kao alternativu zahtjevu za povratnu pošiljku vlasnik električnog aparata dužan je sudjelovati kod stručnog recikliranja u slučaju povrata vlasništva. Stari uređaj može se prepustiti i sakupljalištu, koje izvodi odlaganje u smislu nacionalne kružne ekonomije i zakona o otpadu. To se ne odnosi na starim uređajima priložene dijelove pribora i pomoćna sredstva bez električnih komponenata.

Daljnje upute za odlaganje

Vratite električni uređaj tako, da to nema negativne utjecaje na njegov kasniju ponovnu uporabu ili reciklažu. Stari električni uređaji mogu sadržavati štetne tvari. Ako se uređajem rukuje na pogrešan način ili se ošteti, ovi zagađivači mogu dovesti do oštećenja zdravlja ili onečišćenja vode i tla tijekom kasnije reciklaže uređaja.

Tehnički podaci

Broj modela:	1248910
Tip:	Stol za glodanje
Ulazni napon:	230-240 V~/ 50 Hz
Opteretivost:	do najviše 1800W
maks. Dubina glodanja:	55 mm
maks. Promjer glodala:	22 mm
maks. Radna širina s paralelnim graničnikom:	115 mm
maks. Radna širina bez paralelnog graničnika:	200 mm
Premještanje kutnog nastavka:	± 30°
maks. Opterećenje radne površine:	8 kg
Dimenzije:	460 x 330 x 280 mm
Dimenzije s dodatnim stolom:	860 x 330 x 280 mm
Duljina kabela:	oko 0,5 m

Odgovarajući pribor

- Gornja glodalica: MyProject® Gornja glodalica 1200W, Art.br: 1248884
- Usisavanje prašine: MyProject® Usisavač Mokri i suhi usisavač, Art.br.: 1184637

EZ Izjava o sukladnosti

Informacije i standardi mogu se naći na priloženoj EZ izjavi o sukladnosti.

Spis treści

Przed pierwszym użyciem 63
Zakres dostawy 63
Objaśnienie symboli 63
Stosowanie zgodne z przeznaczeniem 64
Bezpieczeństwo 64
Instrukcja obsługi 69
Czyszczenie i pielęgnacja 80
Konserwacja/przechowywanie 80
Utylizacja 81
Dane techniczne 82
Pasujące akcesoria 82
Deklaracja zgodności WE 82

Przed pierwszym użyciem

Przed rozpoczęciem użytkowania produktu należy zapoznać się ze wszystkimi informacjami dotyczącymi jego obsługi oraz zasadami bezpieczeństwa. Produkt należy użytkować wyłącznie zgodnie z przeznaczeniem i w sposób opisany w niniejszej instrukcji. Instrukcję obsługi należy zachować w celu ewentualnego, późniejszego użycia. Przekazując produkt osobom trzecim, należy dołączyć do niego wszystkie niezbędne dokumenty.

WAŻNE, ZACHOWAĆ NA PÓŹNIEJ: DOKŁADNIE PRZECZYTAĆ!

Zakres dostawy

- 1 x stół do frezarki pionowej z akcesoriami (zob. części w rozdz. Opis części)
- 1 x instrukcja obsługi

Sprawdź, czy niczego nie brakuje i czy produkt nie wykazuje żadnych uszkodzeń. Uszkodzonego produktu nie wolno stosować! W razie stwierdzenia uszkodzenia, proszę zwrócić się do oddziału firmy Kaufland.

Objaśnienie symboli

W instrukcji obsługi, na produkcie lub na opakowaniu użyto następujących słów-sygnałów i symboli.

Ważne! Przed uruchomieniem urządzenia przeczytaj instrukcję obsługi!

Ostrzeżenie!
Słowo-sygnał oznaczające niebezpieczeństwo o średnim stopniu ryzyka, które, jeśli się go nie uniknie, może skutkować ciężkimi obrażeniami, a nawet śmiercią.

Uwaga!
To słowo-sygnał ostrzega przed ewentualnymi szkodami materialnymi.

Ten symbol oznacza dodatkowe informacje dotyczące stosowania produktu.

Produkty oznaczone tym symbolem spełniają wszystkie wspólnotowe przepisy Europejskiego Obszaru Gospodarczego.

Załóż ochronniki słuchu.
Informacje oznaczone tym symbolem mówią, że należy chronić słuch, zakładając ochronniki słuchu.

	Załóż okulary ochronne. Informacje oznaczone tym symbolem mówią, że należy założyć okulary ochronne.
	Załóż maskę przeciwpyłową. Informacje oznaczone tym symbolem mówią, że należy założyć maskę przeciwpyłową.
	Załóż rękawice ochronne. Informacje oznaczone tym symbolem mówią, że należy założyć odpowiednie rękawice ochronne.
	Ryzyko porażenia prądem elektrycznym! Zawsze przed rozpoczęciem montażu, konserwacji i naprawy wyjmij wtyk z gniazda sieciowego.
	Produkty oznaczone tym symbolem mogą być stosowane tylko wewnątrz pomieszczeń.
	Tym symbolem oznacza się urządzenia elektryczne, odpowiadające klasie ochronności I.
	Nie wyrzucaj urządzeń elektrycznych i elektronicznych wraz z innymi odpadami domowymi!

Stosowanie zgodne z przeznaczeniem

Stół do frezarki pionowej jest przeznaczony wyłącznie do prywatnego użytku oraz projektów realizowanych w ramach uprawianego hobby bądź majsterkowania i jako taki służy do następujących celów:

- frezowanie w drewnie i materiałach drewnopodobnych przy pomocy elektrycznej frezarki pionowej.

Każde użycie wykraczające poza ten zakres uważa się za niezgodne z przeznaczeniem. Za szkody powstałe wskutek użycia niezgodnie z przeznaczeniem odpowiada użytkownik. To urządzenie nie jest przeznaczone do komercyjnego użycia. Użycie go w celach komercyjnych powoduje wygaśnięcie gwarancji. Operator lub użytkownik odpowiadają za nieszczęśliwe wypadki bądź obrażenia innych osób wzgl. za szkody na ich mieniu. Producent nie odpowiada za szkody powstałe wskutek stosowania urządzenia niezgodnie z przeznaczeniem lub jego niewłaściwej obsługi.

Bezpieczeństwo

Przed pierwszym użyciem produktu należy dokładnie przeczytać poniższe zasady bezpieczeństwa. Aby użytkowanie produktu było bezpieczne, należy przestrzegać poniższych zasad bezpieczeństwa.

Bezpieczeństwo dzieci i innych osób

- To urządzenie nie może być obsługiwane przez dzieci. Należy dopilnować, aby dzieci nie bawiły się tym urządzeniem. Dzieci nie mogą go także czyścić ani konserwować. Urządzenie nie może być używane przez osoby o ograniczonych zdolnościach fizycznych, sensorycznych lub umysłowych ani osoby nieposiadające wystarczającej wiedzy lub doświadczenia, chyba że znajdują się pod opieką odpowiedzialnej za nie osoby lub zostały przez nią odpowiednio poinstruowane.
- Urządzenie i materiały opakowaniowe nie są zabawką dla dzieci! Dzieciom nie wolno bawić się torbami plastikowymi, foliami ani małymi częściami! Zachodzi ryzyko zadławienia i uduszenia!

Pozostałe ryzyka

Ryzyko zranienia zachodzi nawet wtedy, gdy produkt jest stosowany zgodnie z zasadami bezpieczeństwa oraz instrukcją montażu i obsługi. Z uwagi na specyfikę produktu mogą wystąpić następujące niebezpieczeństwa:

- Ryzyko zranienia wskutek kontaktu z obracającym się frezem w przypadku niewłaściwego prowadzenia obrabianego przedmiotu.
- Ryzyko zranienia przez odrzucony przedmiot i/lub niekontrolowane podbicie obrabianego przedmiotu wskutek jego niewłaściwego prowadzenia lub trzymania, np. pracę bez ogranicznika bądź zacisków sprężynowych.
- Ryzyka dla zdrowia, związane z pyłem drzewnym i trocinami. Zawsze stosuj odpowiednie środki ochrony indywidualnej takie jak okulary ochronne i maskę przeciwpyłową. Używaj urządzeń odpylających.
- Ryzyko zranienia wskutek noszenia długich włosów lub luźnego ubrania. Zawsze noś ciasno przylegające ubranie robocze, a długie włosy ukryj pod siatką.
- Ryzyko zranienia rąk i palców dłoni podczas wymiany frezu. Załóż rękawice ochronne.
- Ryzyko zranienia w razie kontaktu z obracającym się frezem po załączeniu maszyny.
- Ryzyko porażenia prądem elektrycznym w razie podłączenia maszyny do niesprawnej sieci elektrycznej.

Zasady bezpieczeństwa

1. Wymiary obrabianego przedmiotu:
   - Przedmioty o długości mniejszej niż 200 mm wolno przystawiać do frezu tylko przy pomocy przyrządu umożliwiającego posuw, np. popychacza.
   - Przedmioty dłuższe niż 1000 mm należy oprzeć na stojaku rolkowym, zabezpieczając je w ten sposób przed przeważeniem.
   - Nie wolno przekraczać maksymalnej szerokości obrabianego przedmiotu, wynoszącej 100 mm.
2. Stół do frezarki pionowej nadaje się tylko do obróbki przedmiotów kwadratowych lub prostokątnych. Nie wolno obrabiać na nim przedmiotów okrągłych (takich jak styliska czy kije).
3. Stół do frezarki pionowej nadaje się do kształtowania krawędzi (wykonywania profilów), fazowania, felcowania i wycinania zamków w drewnie. Stół do frezarki pionowej nie nadaje się do obróbki płaszczyzny przekroju poprzecznego drewna ani do wycinania czopów. Frezowanie wgłębne, frezowanie łuków oraz frezowanie synchroniczne nie są dozwolone.
4. Przed użyciem maszyny upewnij się, czy wszystkie zabezpieczenia są założone i sprawne.
5. Stół do frezarki pionowej może być obsługiwany przez jedną osobę. Użytkownik stołu odpowiada za bezpieczeństwo osób znajdujących się w jego pobliżu.
6. Przeczytaj i stosuj się do wszystkich zasad bezpieczeństwa nadrukowanych na maszynie. Kopia zasad bezpieczeństwa nadrukowanych na urządzeniu znajduje się w niniejszej instrukcji obsługi.
7. Jeśli wymiary obrabianego przedmiotu przekraczają wymiary stołu roboczego, należy użyć stolików pomocniczych.
8. Stół do frezarki pionowej musi być zawsze podłączony do urządzenia odpylającego (np. odkurzacza na mokro i sucho MyProject®, nr kat.: 1184637).
9. Urządzenie wolno stosować tylko zgodnie z przeznaczeniem pod warunkiem, że znajduje się ono w nienagannym stanie technicznym i odpowiada wymogom określonym w niniejszej instrukcji obsługi oraz instrukcji obsługi frezarki pionowej, którą na nim zamontowano. Uwzględnij możliwe ryzyka związane ze stosowaniem maszyny. Braki mające niekorzystny wpływ na bezpieczeństwo maszyny należy niezwłocznie usunąć.

10. Należy bezwzględnie przestrzegać zasad bezpieczeństwa, pracy i konserwacji przekazanych przez producenta oraz stosować się do wymiarów podanych w danych technicznych.
11. Ponadto należy przestrzegać obowiązujących przepisów BHP i powszechnie uznanych zasad bezpieczeństwa.
12. Stół do frezarki może być obsługiwany, konserwowany i naprawiany tylko przez osoby znające się na rzeczy, tj. obeznane z tym typem maszyny i świadome związanych z nią ryzyk. Producent nie odpowiada za szkody będące skutkiem zmian wprowadzonych w maszynie.
13. Maszyny wolno używać tylko w połączeniu z dostarczonymi przez producenta, oryginalnymi akcesoriami i narzędziami. Pamiętaj, że stosowanie akcesoriów i narzędzi niewymienionych w niniejszej instrukcji obsługi, może być przyczyną obrażeń.
14. Do przesuwania obrabianego przedmiotu warto użyć popychacza. Jest to o wiele bezpieczniejsze niż używanie do tego rąk i sprawia, że masz dwie wolne ręce, którymi możesz obsługiwać maszynę.
15. Pamiętaj o zachowaniu stabilnej postawy i równowagi oraz niewychylaniu się za bardzo do przodu. Unikaj nietypowych pozycji ciała.
16. Obsługując maszynę, nigdy nie trać koncentracji. Nie używaj maszyny, jeśli odczuwasz zmęczenie lub znajdujesz się pod wpływem alkoholu, leków lub środków odurzających.
17. Sprawdź maszynę pod kątem ew. uszkodzeń. Jeśli jakieś zabezpieczenie lub inna część wydaje się uszkodzona, przed kontynuowaniem pracy sprawdź dokładnie, czy dana część wciąż działa. Upewnij się, czy wszystkie części ruchome dają się swobodnie poruszać, a jeśli tak nie jest, usuń przyczynę blokady. Upewnij się, czy nic, np. pęknięcia, rysy, pył, nie zakłóca działania maszyny. Uszkodzone zabezpieczenia lub inne niesprawne części muszą zostać wymienione przez osobę o odpowiednich kwalifikacjach lub specjalistyczny warsztat, chyba że instrukcja obsługi stanowi inaczej.
18. Niesprawne przełączniki muszą zostać wymienione przez osobę o odpowiednich kwalifikacjach lub autoryzowany przez producenta punkt obsługi klienta. Nigdy nie używaj maszyny, jeśli ma ona niesprawny w(y)łącznik.
19. Upewnij się, czy napięcie sieciowe jest zgodne z wartością podaną na tabliczce znamionowej maszyny.
20. Do przytrzymania obrabianego przedmiotu użyj popychacza; pozwoli to uniknąć odbicia.
21. Dotykając frezów, zachowaj szczególną ostrożność, ponieważ są one wyjątkowo ostre.
22. Przed użyciem sprawdź, czy frez nie jest brudny lub pęknięty. Pęknięty lub uszkodzony frez należy natychmiast wymienić.
23. Przed rozpoczęciem pracy usuń wszelkie ciała obce takie jak gwoździe lub wkręty z obrabianego przedmiotu.
24. Trzymaj ręce z dala od obracającego się obrabianego przedmiotu.
25. Włącz maszynę i poczekaj aż osiągnie ona swoje najwyższe obroty bez obciążenia, zanim przystawisz obrabiany przedmiot do frezu.
26. Zanim rozpoczniesz frezowanie, pozwól maszynie pracować kilka minut bez obciążenia. Sprawdź, czy nie emituje ona nietypowych odgłosów lub drgań, które mogłyby świadczyć o niewłaściwym zamocowaniu frezarki lub frezu.
27. Zwróć uwagę na kierunek obrotu frezu i prowadź obrabiany przedmiot we właściwym kierunku.
28. Prowadź obrabiany przedmiot przeciwnie do kierunku obrotu frezu.
29. Nigdy nie zostawiaj pracującej maszyny bez nadzoru.

30. Nie dotykaj frezu bezpośrednio po zakończeniu frezowania. Może być bardzo gorący i spowodować oparzenie. Poczekaj, aż frez ostygnie.
31. Kable, ścierki i inne ciała obce należy usunąć z blatu na czas frezowania.
32. Wyłącz maszynę i poczekaj, aż frez całkowicie się zatrzyma, zanim weźmiesz obrabiany przedmiot.
33. Trzymaj dzieci i osoby postronne z dala od pracującej maszyny. Nie pozwól dzieciom obsługiwać ani konserwować maszyny.
34. Stosuj tylko frezarki pionowe z koszykiem o średnicy maks. 155 mm. Stosowanie innych elektronarzędzi może być przyczyną poważnych obrażeń lub uszkodzenia stołu frezarskiego.

Ogólne zasady bezpieczeństwa i higieny pracy

Przeczytaj wszystkie zasady bezpieczeństwa i polecenia dołączone do stołu frezarskiego i frezarki, która ma być na nim zamontowana. Nieprzestrzeganie ostrzeżeń i poleceń może doprowadzić do porażenia prądem elektrycznym, pożaru i/lub ciężkich obrażeń.

Proszę zachować wszystkie zasady bezpieczeństwa, ostrzeżenia i polecenia na przyszłość.

1. Przed regulacją lub wymianą akcesoriów wyjmij wtyk z gniazda sieciowego. Przypadkowe uruchomienie frezu może być przyczyną nieszczęśliwych wypadków.
2. Przed zamontowaniem frezarki prawidłowo zmontuj stół frezarski. Prawidłowy montaż jest niezbędny, żeby uniknąć ryzyka nieszczęśliwego wypadku i obrażeń.
3. Przed użyciem dobrze przymocuj frezarkę pionową do stołu frezarskiego. Przesunięcie frezarki względem stołu w czasie pracy może doprowadzić do utraty kontroli.
4. Przymocuj stół frezarski do stabilnej, równej, poziomej powierzchni, jak opisano w niniejszej instrukcji obsługi. Jeśli stół będzie się przemieszczał lub kiwał, stabilna nie będzie także przymocowana do niego frezarka, co uniemożliwi bezpiecznie frezowanie obrabianego przedmiotu.

Ogólne zasady bezpieczeństwa dot. stołu do frezarki pionowej

Środki bezpieczeństwa

- Pamiętaj, aby przed każdym użyciem stołu sprawdzić, czy frez zamocowany w zamontowanej na nim frezarce pionowej nie nosi śladów uszkodzenia (wióry, rysy, zużycie). Uszkodzonych lub bardzo zużytych frezów nie wolno stosować i należy je wymienić. Sprawdź, czy frezy, których zamierzasz użyć nie są są uszkodzone lub nadmiernie zużyte i w razie potrzeby wymień je na frezy pozbawione wad.
- Zawsze stosuj pierścienie redukcyjne o wymiarach dostosowanych do wielkości używanego frezu.
- Zawsze stosuj odpowiednie środki ochrony indywidualnej. Załóż ochronniki słuchu, aby zmniejszyć ryzyko uszkodzenia słuchu. Załóż maskę przeciwpyłową, aby zmniejszyć ryzyko związane z wdychaniem pyłu. Załóż rękawice ochronne, aby uniknąć zranienia o ostre frezy i/lub ostre krawędzie obrabianego przedmiotu. Załóż przyłbicę lub okulary ochronne, aby zmniejszyć ryzyko urazu oczu przez latające części.
- Zgodnie z wymogami zawartymi w niniejszej instrukcji obsługi stół należy podłączyć do odpowiedniego urządzenia odpylającego. Pamiętaj, że frezowanie drewna może generować toksyczny pył.
- Nigdy nie używaj frezów ani innych narzędzi, które nie są przeznaczone do stosowania w połączeniu ze stołem do frezarki pionowej lub z frezarką pionową i/lub które nie zostały do tego dopuszczone przez producenta. Utrata kontroli może być przyczyną obrażeń. Stosuj tylko frezy przeznaczone do ręcznego prowadzenia (MAN), tj. oznakowane zgodnie z normą EN 847-1.

Utrzymanie

- Przestrzegaj zasad konserwacji i pielęgnacji zawartych w niniejszej instrukcji obsługi.

Bezpieczeństwo pracy

- Przeczytaj, zrozum i stosuj się do wszystkich zasad bezpieczeństwa nadrukowanych na maszynie.
- Dotknięcie ręką/palcami dłoni obracającego się frezu może być przyczyną poważnych obrażeń. Upewnij się, czy osłona wrzeciona została zainstalowana tak, jak opisano w niniejszej instrukcji obsługi i czy jest ona sprawna, ponieważ ogranicza ona ryzyko kontaktu z obracającym się frezem. Przed podjęciem czynności konserwacyjnych lub regulacyjnych upewnij się, czy frez całkowicie się zatrzymał i odłącz maszynę od źródła zasilania.
- Zawsze stosuj dostarczone wraz z maszyną zaciski sprężynowe, zwłaszcza gdy obrabiasz cieńsze przedmioty. Zmniejsza to ryzyko odbicia i gwałtownej reakcji, będącej skutkiem utraty kontroli nad obrabianym przedmiotem niewielkich rozmiarów.
- Obrabiając dłuższe przedmioty, zawsze stosuj dostarczone wraz ze stołem stoliki pomocnicze i ew. dodatkowe koziołki, co pozwoli uniknąć niekontrolowanego przeważenia obrabianego przedmiotu i związanych z tym niebezpiecznych sytuacji.
- Niewłaściwe obchodzenie się z frezami, obrabianymi przedmiotami i ich popychaczami może generować niebezpieczne sytuacje. Przeczytaj odpowiednie zalecenia zawarte w niniejszej instrukcji obsługi i upewnij się, czy są one dostępne dla każdej osoby korzystającej z urządzenia.
- Niewłaściwa konserwacja stołu do frezarki pionowej lub samej frezarki pionowej może generować niekontrolowane sytuacje. Używaj tylko ostrych, odpowiednio konserwowanych frezów, mocując je zgodnie z zaleceniami producenta. Frezów wolno ich używać tylko w celu, do którego są przeznaczone. Zawsze używaj tylko frezów odpowiednich do danego zastosowania, upewniając się wcześniej, czy znajdują się one w nienagannym stanie, gdyż ogranicza to ryzyko nieszczęśliwego wypadku.
- Przypadkowy kontakt z ruchomymi częściami stołu może spowodować niebezpieczną sytuację i/lub nieszczęśliwy wypadek. Wyłącz urządzenie i wyjmij wtyk z gniazda sieciowego, jeśli go nie używasz, zanim rozpoczniesz konserwację i zanim wymienisz lub wyregulujesz frez. Ten środek bezpieczeństwa ma zapobiec przypadkowemu uruchomieniu narzędzia.
- Niewłaściwe obchodzenie się z ogranicznikami i innymi popychaczami obrabianego przedmiotu może generować niebezpieczne sytuacje. Przeczytaj zalecenia zawarte w odpowiednim dziale niniejszej instrukcji obsługi.
- Nieprawidłowe ustawienie, dopasowanie lub zamocowanie frezu może generować niebezpieczne sytuacje. Upewnij się, czy frez obraca się we właściwą stronę i czy obrabiany przedmiot jest wciągany do głowicy wrzeciona przeciwnie do kierunku obrotu frezu.
- Upewnij się, czy wybrana prędkość obrotowa frezu jest właściwa do danego zastosowania. Informacje na ten temat znajdziesz w instrukcji obsługi zastosowanej frezarki pionowej.
- Trzymaj ręce z dala od obrabianego przedmiotu, używając ogranicznika, popychacza lub innego przyrządu popychającego, przystawiającego obrabiany przedmiot do pracującego frezu. Do trzymania obrabianego przedmiotu, użyj dostarczonych zacisków sprężynowych. Ogranicza to ryzyko obrażeń.
- Upewnij się, czy stół do frezarki pionowej stoi na stabilnym, poziomym podłożu.
- Utrzymuj czystość i porządek na swoim stanowisku pracy, regularnie usuwając wióry i pył. Regularnie czyść otwory wentylacyjne używanego elektronarzędzia.

Zachowanie w razie nieszczęśliwego wypadku

1. Wyłącz urządzenie.
2. W sytuacji awaryjnej odłącz urządzenie od źródła zasilania: Odłączając przewód zasilający od źródła zasilania, ciągnij za wtyk, a nie za kabel.

Nie podłączaj niesprawnego urządzenia ponownie do sieci.

Wyjmowanie urządzenia z opakowania

- Otwórz opakowanie i ostrożnie wyjmij z niego urządzenie.
- Usuń opakowanie oraz wszystkie materiały opakowaniowe i/lub zabezpieczenia transportowe (jeśli są).
- Sprawdź, czy dostawa jest kompletna.
- Sprawdź, czy urządzenie i akcesoria nie zostały uszkodzone podczas transportu.

→ W razie wątpliwości, zwróć się do dowolnej placówki sieci Kaufland lub naszego centrum serwisowego.

- W miarę możliwości zachowaj opakowanie do końca okresu gwarancji.
- Przez użyciem urządzenia przeczytaj instrukcję obsługi, aby się z nim zapoznać.
- Używaj tylko oryginalnych akcesoriów i części zamiennych.

⚠ **OSTRZEŻENIE! Urządzenie i materiały opakowaniowe nie są zabawką dla dzieci**! Dzieciom nie wolno bawić się torbami plastikowymi, foliami ani małymi częściami! Zachodzi ryzyko zadławienia i uduszenia.

Instrukcja obsługi

Opis części

1. Ogranicznik
2. Wyłącznik bezpieczeństwa
3. Pierścień redukcyjny 5x
4. Ogranicznik kątowy
5. Przedłużenie stołu 2x
6. Nogi 4x
7. Blat stołu
8. Adapter odkurzacza

Torba nr 1:

9. Zacisk sprężynowy 3x
10. Śruba zamkowa 4x
11. Podkładka 6x
12. Nakrętka motylkowa 4x
13. Śruba ustalająca 2x

Torba nr 2:

14. Śruba 18x
15. Podkładka 18x
16. Nakrętka 18x

Torba nr 3:

17. Śruba mocująca 2x
18. Podkładka 2x
19. Nakrętka 2x

Torba nr 4:

20. Zacisk frezarki pionowej 4x
21. Śruba zamkowa 4x
22. Podkładka 4x
23. Nakrętka 4x

Montaż

Montaż nóg i przedłużeń stołu

Niezbędny materiał: blat stołu (7), 4x nogi (6), 2x przedłużenia stołu (5).
Z torby nr 2: 16x śrub (14), 16x podkładek (15), 16x nakrętek (16)
Niezbędne narzędzia: klucz do śrub 8 mm, śrubokręt krzyżakowy PH2
Aby zamontować nogi i przedłużenia stołu, należy wykonać następujące czynności:

- Połóż blat stołu (7) do góry nogami na stabilnym stole warsztatowym i rozmieść przedłużenia stołu (5) oraz nogi (6) zgodnie z poniższym rysunkiem.

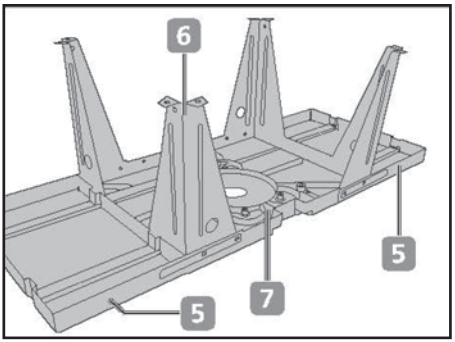

- Kluczem do śrub 8 mm i śrubokrętem krzyżakowym PH2 przymocuj do blatu jedną nogę (6) i jedno przedłużenie stołu (5), wykorzystując do tego dostarczone śruby (14), podkładki (15) i nakrętki (16).

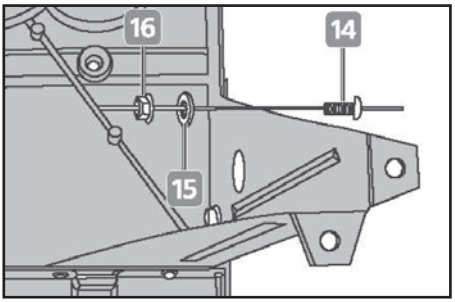

Montaż zacisków sprężynowych

Niezbędny materiał:
Z torby nr 1: 3x zaciski sprężynowe (9), 4x śruby zamkowe (10), 4x podkładki (11), 4x nakrętki motylkowe (12), 2x śruby ustalające (13).

OSTRZEŻENIE! Niewłaściwy lub nieprawidłowy montaż zacisków sprężynowych może doprowadzić do odbicia obrabianego przedmiotu i ciężkich obrażeń.

- Ustaw środkowy zacisk sprężynowy (9) tak, aby skrzydełka były skierowane w stronę prowadnicy (1).

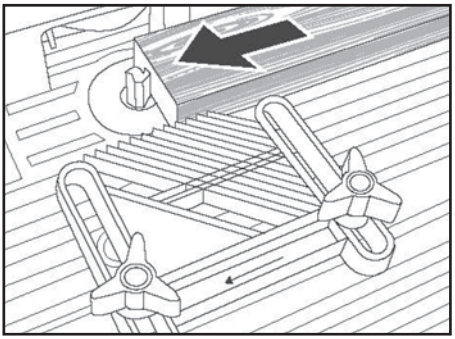

- Ustaw lewy i prawy zacisk sprężynowy (9) tak, aby skrzydełka były skierowane w stronę blatu stołu (7).

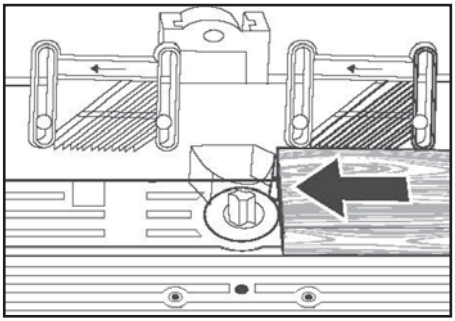

WSKAZÓWKA: Przed kontynuowaniem montażu upewnij się, czy środkowy zacisk sprężynowy jest przymocowany do blatu stołu.

Montaż środkowego zacisku sprężynowego

W tym celu wykonaj następujące czynności:

- Połóż środkowy zacisk sprężynowy (9) na blacie stołu.
- Ustaw otwory w blacie stołu do szczelin w zacisku sprężynowym jak na rysunku.
- Przełóż śruby ustalające (13) przez szczeliny w zacisku sprężynowym i otwory gwintowane w blacie stołu.

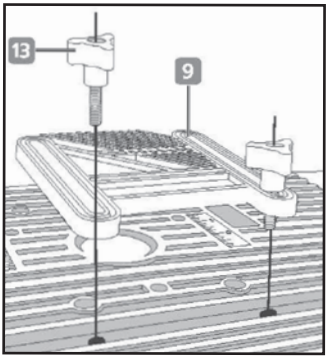

Montaż lewego i prawego zacisku sprężynowego

W tym celu wykonaj następujące czynności:

- Połóż lewy i prawy zacisk sprężynowy (9) obok otworów w ograniczniku (1).
- Przełóż śruby zamkowe (10) przez szczeliny w zacisku sprężynowym i otwory w ograniczniku.
- Przymocuj zaciski sprężynowe, wykorzystując do tego podkładki (11) i nakrętki motylkowe (12).

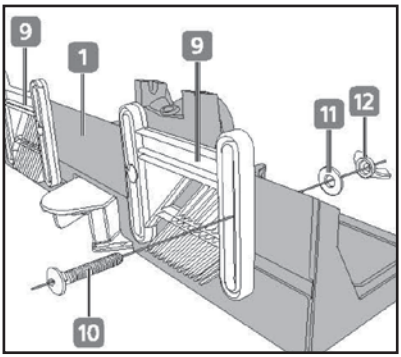

Montaż zacisków frezarki pionowej

Niezbędny materiał:

Z torby nr 4: 4x zaciski frezarki pionowej (20), 4x śruby zamkowe (21), 4x podkładki (22), 4x nakrętki (23).

Niezbędne narzędzia: klucz do śrub 8 mm

Stół do frezarki pionowej jest dostarczany z czterema zaciskami umożliwiającymi bezpieczne przymocowanie elektrycznej frezarki pionowej do spodu stołu.

Aby przymocować zaciski do stołu, wykonaj następujące czynności:

- Przełóż śruby zamkowe (21) przez otwory w blacie stołu.

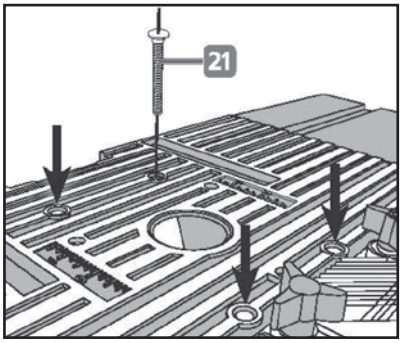

- Nałóż zaciski frezarki pionowej (20) na śruby umieszczone w blacie stołu, uważając przy tym, aby haki z każdej strony zacisków były skierowane na spód stołu.
- Przymocuj zaciski, wykorzystując do tego dostarczone podkładki (22) i nakrętki (23).

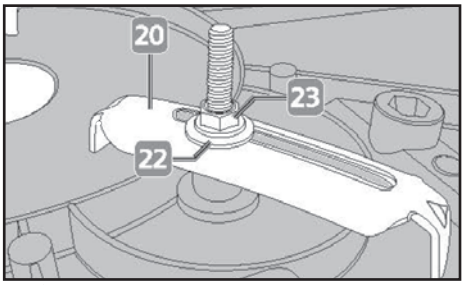

WSKAZÓWKA: Przed kontynuowaniem montażu można przymocować do blatu frezarkę pionową.

Montaż wyłącznika bezpieczeństwa

UWAGA! Stół do frezarki pionowej jest dostarczany z magnetycznym wyłącznikiem bezpieczeństwa, który jest niezbędny do sterowania zasilaniem frezarki.

Stół do frezarki pionowej jest dostarczany z magnetycznym wyłącznikiem bezpieczeństwa, który musi być użyty do sterowania zasilaniem frezarki. Brak wyłącznika bezpieczeństwa podnosi ryzyko obrażeń. Użyj wyłącznika bezpieczeństwa do sterowania zasilaniem frezarki.

Wyłącznik bezpieczeństwa ma trzy zasadnicze funkcje:

- Zapobiega przypadkowemu uruchomieniu frezarki, bo aby uzyskać dostęp do włącznika, trzeba unieść czerwony czerwony wyłącznik awaryjny.
- W razie nieszczęśliwego wypadku, można szybko zatrzymać frezarkę, naciskając wyłącznik awaryjny.
- W razie zaniku napięcia, mechanizm magnetyczny wyłącznika bezpieczeństwa chroni frezarkę przed uruchomieniem w nieodpowiednim lub niebezpiecznym momencie, gdy napięcie zostanie przywrócone.

Niezbędny materiał:

wyłącznik bezpieczeństwa (2)

Z torby nr 2: 2x śruby (14), 2x podkładki (15), 2x nakrętki (16)

Aby przymocować wyłącznik bezpieczeństwa do stołu, wykonaj następujące czynności:

- Umieść wyłącznik bezpieczeństwa (2) z przodu blatu stołu (7).

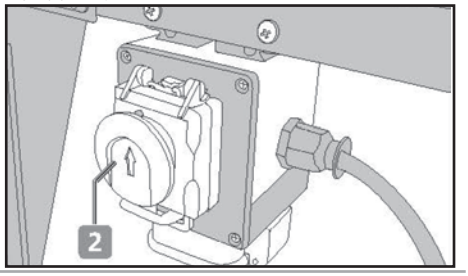

- Przymocuj wyłącznik bezpieczeństwa, wykorzystując do tego dołączone śruby (14), podkładki (15) i nakrętki (16).

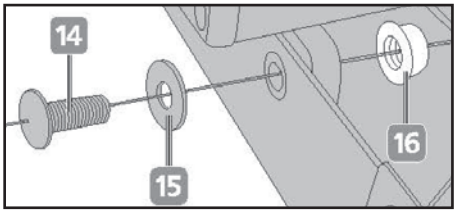

Montaż ogranicznika

Niezbędny materiał:
ogranicznik (1)
Z torby nr 3: 2x śruby mocujące (17), 2x podkładki (18), 2x nakrętki (19)
Aby przymocować ogranicznik do stołu, wykonaj następujące czynności:

- Umieść ogranicznik (1) na blacie stołu (7) i przełóż śruby mocujące (17) przez szczeliny w ograniczniku i dolne otwory w blacie stołu, jak pokazano na rysunku.
- Przymocuj ogranicznik, wykorzystując do tego dołączone podkładki (18) i nakrętki (19).
- Zawsze po przymocowaniu do blatu ogranicznika upewnij się, czy zabezpieczenie wciąż działa prawidłowo.

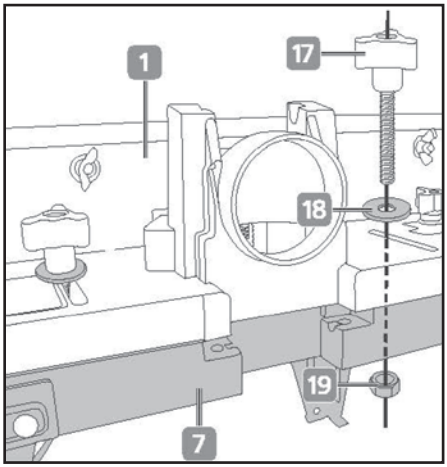

Montaż frezarki pionowej na stole

OSTRZEŻENIE! Ryzyko porażenia prądem elektrycznym! Zawsze przed rozpoczęciem montażu, konserwacji i naprawy wyjmij wtyk z gniazda sieciowego.

Przed zamontowaniem frezarki pionowej do stołu należy bezwzględnie przeczytać instrukcję obsługi frezarki, w tym zasady bezpieczeństwa przekazane przez jej producenta. Zapoznaj się ze wszystkimi funkcjami frezarki, którą zamierzasz przymocować do stołu, w tym z następującymi kwestiami:

- montaż i regulacja frezów
- ustawianie głębokości frezowania/wgłębiania
- włączanie/wyłączanie frezarki i stosowanie blokady pracy ciągłej

Przed przymocowaniem frezarki do stołu usuń z niej adapter urządzenia odpylającego, prowadnicę szablonową i inne akcesoria.

WSKAZÓWKA: Przed zamontowaniem frezarki na stole warto zamocować w niej frez, ustawić głębokość frezowania i włączyć blokadę w(y)łącznika pracy ciągłej.

UWAGA! Pamiętaj, że obrabiany przedmiot ma być prowadzony przeciwnie do kierunku obrotu frezu. Upewnij się, czy oznaczenie wskazujące kierunek obrotu Twojej frezarki pokazuje tę samą stronę co oznaczenie kierunku obrotu umieszczone na stole do frezarki pionowej (zob. rysunki na dole).

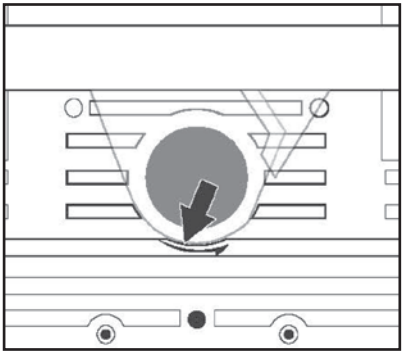

Oznaczenie kierunku obrotu - stół do frezarki pionowej

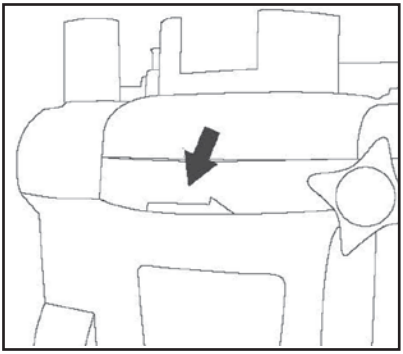

Oznaczenie kierunku obrotu - frezarka pionowa

WSKAZÓWKA: Zaleca się stosowanie stołu do frezarki pionowej w połączeniu z frezarką pionową MyProject® 1200 W (nr kat.: 1248884). Stół pasuje również do frezarek pionowych innych producentów, o ile średnica ich kosza wynosi 155 mm. Chcąc zastosować frezarkę pionową innego producenta, zacznij od przeczytania jej instrukcji obsługi. Frezarka pionowa niepasująca do tego stołu może go uszkodzić lub sama ulec uszkodzeniu.

WSKAZÓWKA: Stół do frezarki pionowej jest przeznaczony głównie do współpracy z frezarkami pionowymi wyposażonymi w blokadę pracy ciągłej.

Aby przymocować frezarkę pionową do stołu, wykonaj następujące czynności:

- Obróć blat stołu (7).
- Umieść frezarkę w uchwycie przymocowanym do spodu blatu.
- Przesuń zaciski (20) do frezarki (zob. rysunek).
- Przykręć zaciski śrubami zamkowymi (21) i nakrętkami (23).
- Upewnij się, czy frezarka jest dobrze przymocowane do stołu, zanim wykonasz kolejne czynności.

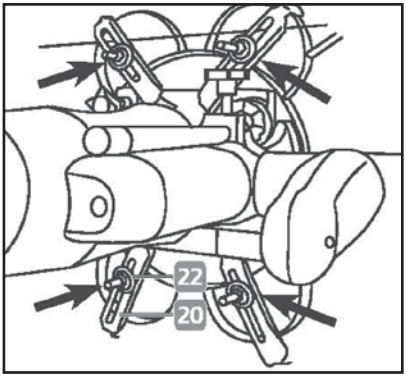

Montaż i wymiana frezów

- Połóż stół na boku.
- Umożliwia to wymianę frezów od spodu. Przeczytaj w tym celu odpowiedni rozdział w instrukcji obsługi swojej frezarki pionowej.
- Jeśli frezy nie dają się wymienić, podczas gdy frezarka jest przymocowana do stołu, musisz zdjąć ją ze stołu. Aby to zrobić, odkręć zaciski (20) i zdejmij frezarkę ze stołu.
- Po zamocowaniu wzgl. wymianie frezów ponownie ustaw stół w pozycji roboczej.

Montaż adaptera odkurzacza

UWAGA! Podczas frezowania drewna mogą powstawać szkodliwe dla zdrowia, toksyczne pyły. Dlatego zawsze zanim rozpoczniesz frezowanie, załóż maskę przeciwpyłową i podłącz stół do odpowiedniego urządzenia odpylającego.

WSKAZÓWKA: Odłącz wszystkie adaptery urządzeń odpylających założone na frezarkę pionową, zanim przymocujesz ją do stołu.

- Wetknij adapter odkurzacza (8) do otworu odpylającego (A) umieszczonego z tyłu ogranicznika (1).
- Podłącz stół do urządzenia odpylającego, podłączając wąż do adaptera odkurzacza.

WSKAZÓWKA: zalecamy używanie do tego odkurzacza na mokro i sucho MyProject® (nr kat.: 1184637)

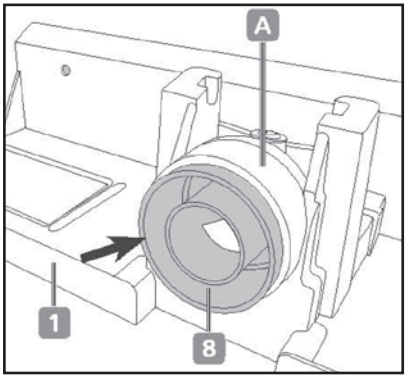

Montaż stołu do frezarki pionowej na stole warsztatowym

- Przed rozpoczęciem pracy stół do frezarki pionowej należy zamontować na odpowiednim stole warsztatowym.
- W nogach stołu do frezarki pionowej znajduje się 8 otworów umożliwiających przymocowanie urządzenia do równej powierzchni.
- Optymalna wysokość robocza jest wtedy, gdy blat stołu znajduje się na wysokości łokci.
- Do montażu użyj akcesoriów montażowych odpowiednich do powierzchni Twojego stołu warsztatowego. (Dostawa nie obejmuje akcesoriów montażowych.) W razie wątpliwości, spytaj w specjalistycznym sklepie o odpowiednie materiały montażowe (śruby, kołki, podkładki itp.).

Podłączanie do prądu

- Wyłącznik bezpieczeństwa stołu do frezarki pionowej wymaga podłączenia do jednofazowego, uziemionego gniazda prądu zmiennego 230-240V~/50Hz.
- Sprawdź, czy wartość napięcia sieciowego odpowiada specyfikacji podanej na tabliczce znamionowej Twojej frezarki i czy maksymalne obciążenie nie zostanie przekroczone (zob. Dane techniczne).
- W razie konieczności użycia przedłużacza, przekrój zastosowanych w nim kabli musi wynosić co najmniej 1,5 mm^2. Przedłużacz powinien być jeden, a jego długość nie może przekraczać 3 m.

Montaż pierścieni redukcyjnych

OSTRZEŻENIE! Uszkodzone pierścienie redukcyjne mogą się zsunąć z nacięcia montażowego i spowodować ciężkie obrażenia. Nigdy nie używaj uszkodzonych pierścieni redukcyjnych.

Stół do frezarki pionowej wyposażono w 5 pierścieni redukcyjnych (5) o różnej średnicy wewnętrznej: ½", ¾", 1", 1 ¼", 1 ½"

- Dobierz pierścień redukcyjny (5), pasujący do Twojego frezu.
- Umieść pierścień redukcyjny w nacięciu montażowym stołu do frezarki pionowej (7).

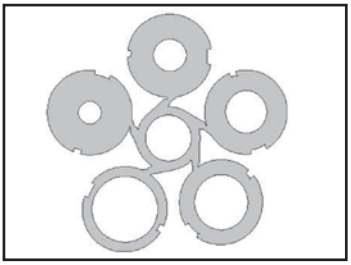

Obsługa stołu do frezarki pionowej

UWAGA! Wyłącz maszynę i wyciągnij wtyk z gniazda sieciowego, zanim rozpoczniesz konserwację lub regulację.

Ustawianie głębokości frezowania

Przed rozpoczęciem pracy ustaw głębokość i szerokość frezowania, wykonując następujące czynności:

- Ustaw potrzebną głębokość frezowania, dokonując odpowiedniej regulacji frezarki pionowej. Informacje na ten temat znajdziesz w instrukcji obsługi swojej frezarki pionowej.

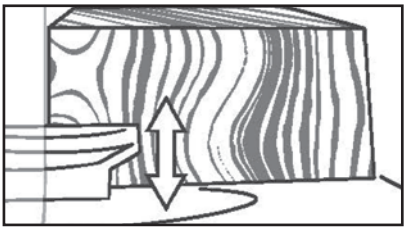

Ustawianie szerokości frezowania frezami profilowymi

WSKAZÓWKA: Jeśli stosuje się frez o dużej średnicy, ściągający dużą ilość materiału, zwykle trzeba wykonać kilka przejść, generując przy tym znaczną ilość usuwanego materiału, aby uniknąć przeciążenia frezu. Zespół ograniczający należy ustawić wówczas tak, aby frez dotykał obrabianego przedmiotu niewielkim promieniem, a konieczne cięcia należy wykonać przed ustawieniem szerokości frezowania dla ostatniego przejścia opisanym niżej.

Aby ustawić szerokość frezowania frezami profilowymi, wykonaj następujące czynności:

- Zamocuj wybrany frez profilowy we frezarce i ustaw głębokość frezowania zgodnie z odpowiednim opisem w instrukcji obsługi Twojej frezarki.
- Upewnij się, czy najbardziej zewnętrzna krawędź łożyska kulkowego pokrywa się z krawędzią ogranicznika (1).

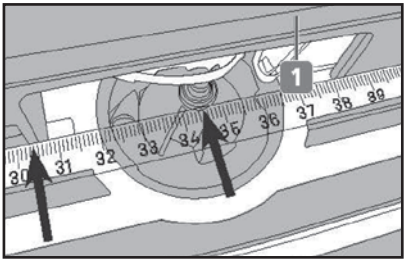

- Poluzuj śruby mocujące (17) znajdujące się z tyłu ogranicznika i przyłóż linijkę do zewnętrznej krawędzi łożyska kulkowego.
- Przesuń ogranicznik do przodu tak, aby dotknął krawędzi linijki, a następnie ponownie dokręć śruby mocujące, unieruchamiając ogranicznik.

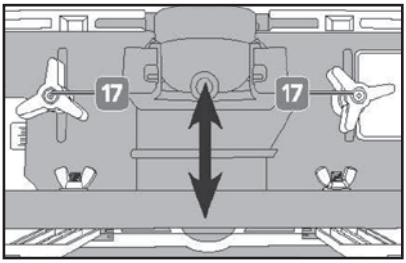

Ustawianie głębokości frezowania frezami prostymi

Ogranicznik jest wyposażony w tzw. płotek, którego należy użyć, jeśli kawałek drewna obrabiany frezem prostym po przejściu frezu nie miałby kontaktu z ogranicznikiem.

Aby ustawić, wykonaj następujące czynności:

- Zamocuj wybrany frez we frezarce i ustaw głębokość frezowania zgodnie z odpowiednim opisem w instrukcji obsługi Twojej frezarki.
- Poluzuj śrub mocujące ogranicznika (1). W zależności od potrzeby przesuń ogranicznik do przodu lub do tyłu, ustawiając żądaną szerokość frezowania (zob. rysunek).

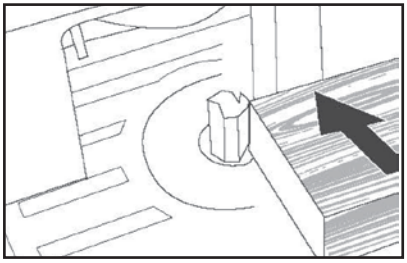

- Dokręć śruby mocujące (B) płotka, aby unieruchomić ogranicznik.

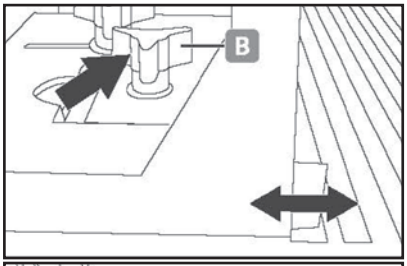

- Obróć frez ręcznie tak, aby ostrze było ustawione pod kątem 90 ° do ogranicznika.
- Połóż na blacie linijkę i ustaw ogranicznik do najbardziej zewnętrznej krawędzi ostrza frezu.
- Dokręć śrubę ustalającą płotka.

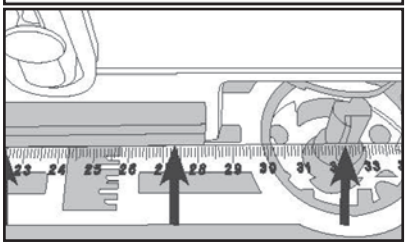

WSKAZÓWKA: Jeśli stosuje się frez o dużej średnicy, ściągający dużą ilość materiału, zwykle trzeba wykonać kilka przejść, generując przy tym znaczną ilość usuwanego materiału, aby uniknąć przeciążenia frezu. Zespół ograniczający należy ustawić wówczas tak, aby frez dotykał obrabianego przedmiotu niewielkim promieniem, a konieczne cięcia należy wykonać przed ustawieniem szerokości frezowania dla ostatniego przejścia opisanym niżej.

Ustawianie zacisków sprężynowych

Stół do frezarki pionowej jest wyposażony w zaciski sprężynowe. Zaciski sprężynowe pewnie przytrzymują obrabiany przedmiot podczas frezowania, dzięki czemu ręce można trzymać z dala od obracającego się frezu.

Środkowy zacisk sprężynowy:

Środkowy zacisk sprężynowy dociska obrabiany przedmiot do frezu i ogranicznika, podczas gdy ów przedmiot porusza się wskutek frezowania. Aby ustawić środkowy zacisk sprężynowy, wykonaj następujące czynności:

- Po ustawieniu szerokości frezowania jak opisano powyżej, umieść obrabiany przedmiot na stole w pobliżu frezu.
- Ustaw środkowy zacisk sprężynowy (9), luzując obie śruby mocujące (13) i przemieszczając wspomniany zacisk do obrabianego przedmiotu.

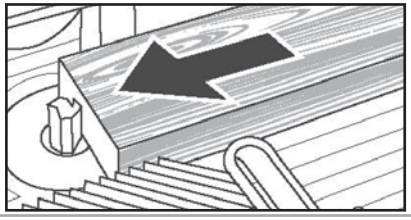

- Upewnij się, czy skrzydełka zacisku dotykają obrabianego przedmiotu, podczas gdy ten porusza się pod wpływem obrotu frezu.
- Aby unieruchomić zacisk, ponownie dokręć obie śruby mocujące.

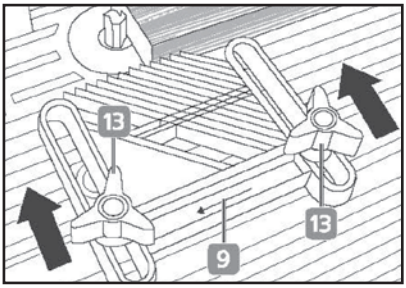

Prawy i lewy zacisk sprężynowy:

Prawy i lewy zacisk sprężynowy pewnie dociskają obrabiany przedmiot do blatu, podczas gdy ów przedmiot porusza się wskutek frezowania. Aby ustawić prawy i lewy zacisk sprężynowy, wykonaj następujące czynności:

- Umieść obrabiany przedmiot na blacie stołu (7), z prawej strony frezu.

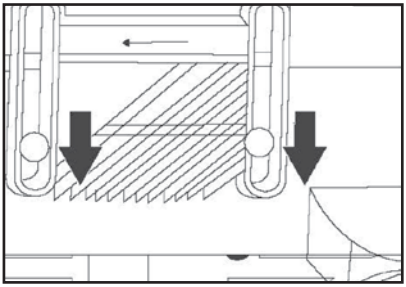

- Ustaw prawy zacisk sprężynowy (9), luzując obie nakrętki motylkowe (12) znajdujące się z tyłu ogranicznika i przemieszczając zacisk w dół do obrabianego przedmiotu.
- Skrzydełka zacisku muszą dotykać obrabianego przedmiotu, podczas gdy ten porusza się pod wpływem obrotu frezu.
- Aby unieruchomić zacisk, ponownie dokręć obie nakrętki motylkowe.
- Aby ustawić lewy zacisk sprężynowy, wykonaj analogiczne czynności.

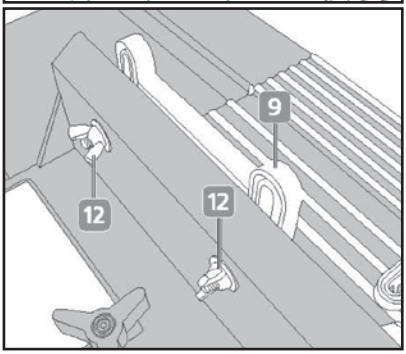

Ustawianie ogranicznika kątowego

Aby ustawić ogranicznik kątowy, wykonaj następujące czynności:

- Zacznij od zamocowania wybranego frezu we frezarce.
- Ustaw żądaną szerokość frezowania, ustawiając ogranicznik w odpowiednim położeniu, jak opisano powyżej. Korzystając z instrukcji frezarki, ustaw żądaną głębokość frezowania.
- Poluzuj śrubę ustalającą (4) ogranicznika kątowego.
- Za pomocą skali kątowej ustaw żądany kąt roboczy.
- Aby unieruchomić kątownik w ustawionym położeniu, ponownie dokręć śrubę ustalającą.
- Wsuń ogranicznik kątowy do szczeliny w blacie stołu.

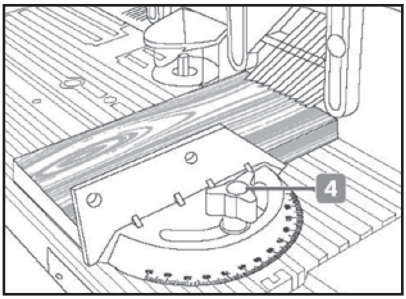

- Podłącz stół frezarski do prądu. Włącz frezarkę. Przy pomocy prowadnicy kątowej prowadź obrabiany przedmiot powoli i równomiernie przez obracający się frez.

Podłączanie frezarki pionowej przymocowanej do stołu

WSKAZÓWKA: Frezarka pionowa musi być włączona i zablokowana w położeniu WŁ., zanim będzie mogła być włączana/wyłączana wzgl. obsługiwana za pomocą wyłącznika bezpieczeństwa (2) stołu frezarskiego.

Aby podłączyć frezarkę pionową, wykonaj następujące czynności:

- Podłącz kabel zasilający frezarki pionowej do gniazda wyłącznika bezpieczeństwa (2).
- Podłącz kabel zasilający stołu frezarskiego do prądu.

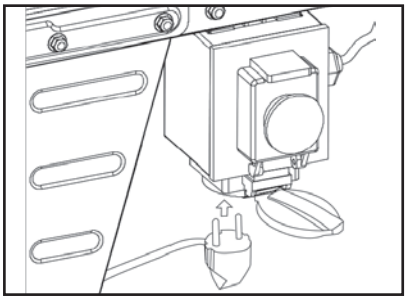

Włączanie/wyłączanie stołu frezarskiego

OSTRZEŻENIE!

- **Podczas frezowania powstaje drobny pył, który jest łatwopalny i wybuchowy.**
- **Podczas frezowania nie wolno palić.**
- **Trzymaj źródła ciepła i otwarty ogień z dala od obszaru roboczego.**
- **Zawsze stosuj maskę przeciwpyłową, chroniącą przed ryzykiem związanym z wdychaniem drobnego pyłu.**

Włączanie:

- Przesuń WYŁĄCZNIK AWARYJNY (C) do góry i unieś go.
- Naciśnij zielony przycisk WŁ. (D).

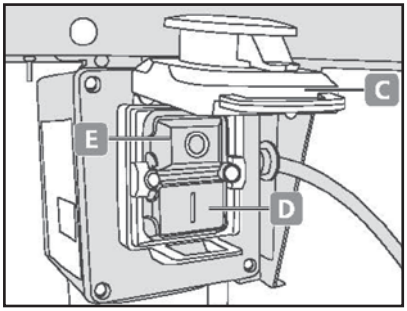

Wyłączanie:

- Naciśnij albo WYŁĄCZNIK AWARYJNY (C) albo czerwony przycisk WYŁ. (E).

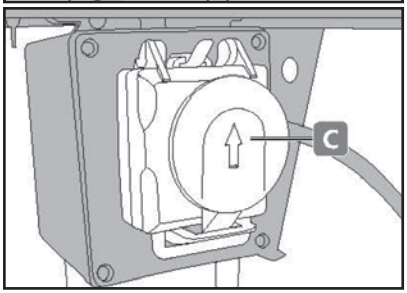

Frezowanie

OSTRZEŻENIE!

- Dotknięcie obracającego się frezu może być przyczyną poważnych obrażeń.
- Trzymaj się z dala od obracającego się frezu.
- Upewnij się, czy elektryczna frezarka pionowa jest podłączona do prądu za pośrednictwem wyłącznika bezpieczeństwa.
- Upewnij się, czy obrabiany przedmiot jest prowadzony przeciwnie do kierunku obrotu frezu.

Aby frezować, wykonaj następujące czynności:

- Zamocuj odpowiedni frez we frezarce.
- Ustaw żądaną głębokość i szerokość frezowania oraz zaciski sprężynowe (9) i ogranicznik (1), jak opisano powyżej.
- Włącz frezarkę wyłącznikiem bezpieczeństwa (2) i poczekaj, aż osiągnie ona pełna prędkość obrotowa bez obciążenia (zob. rozdział "Włączanie/wyłączanie stołu frezarskiego").
- Przy pomocy popychacza prowadź obrabiany przedmiot powoli i równomiernie przez obracający się frez.
- Wyłącz stół frezarski i poczekaj, aż frez całkowicie się zatrzyma, zanim zdejmiesz obrabiany przedmiot ze stołu.

Kierunek posuwu

- Prowadź frezarkę pionową przeciwnie do kierunku obrotu frezu, jak pokazano na rysunku.
- Nigdy nie prowadź frezarki pionowej w kierunku obrotu frezu, aby uniknąć ryzyka utraty nad nią kontroli.

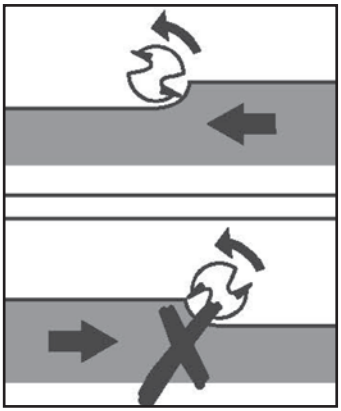

Czyszczenie i pielęgnacja

UWAGA! Wyłącz maszynę i wyciągnij wtyk z gniazda sieciowego, zanim wyczyścisz urządzenie.

UWAGA! Do mycia nie stosuj żadnych środków myjących ani rozpuszczalników. Mogą one nieodwracalnie uszkodzić urządzenie.

Substancje chemiczne mogą uszkodzić plastikowe powierzchnie urządzenia.

- Po każdym użyciu należy wyczyścić urządzenie.
- Pył i resztki drewna najlepiej usuwać sprężonym powietrzem. Podczas czyszczenia zawsze stosuj odpowiednie środki ochrony indywidualnej, np. maskę przeciwpyłową i okulary ochronne.
- Po wyczyszczeniu urządzenia przetrzyj je suchą szmatką.

Konserwacja i przechowywanie

UWAGA! Wyłącz maszynę i wyciągnij wtyk z gniazda sieciowego, zanim rozpoczniesz konserwację lub regulację.

Regularnie sprawdzaj, czy kabel zasilający nie jest uszkodzony. Uszkodzony kabel zasilający należy wymienić na oryginalny, zalecany przez producenta. Wymianę kabla zasilającego należy powierzyć producentowi lub specjalistycznemu warsztatowi elektrycznemu. W sprawie konserwacji zwróć się do specjalistycznego warsztatu.

Przed schowaniem urządzenia należy sprawdzić wzgl. wykonać następujące punkty:

- Wyłącz urządzenie.
- Odłączając przewód zasilający od źródła zasilania, ciągnij za wtyk, a nie za kabel.
- Poczekaj, aż urządzenie ostygnie.
- Wyjmij element roboczy z frezarki pionowej.
- Usuń frezarkę ze stołu frezarskiego.
- Wyczyść urządzenie, jak opisano w rozdz. Czyszczenie i pielęgnacja.

Gdy urządzenie nie jest używane, pamiętaj o następujących zasadach przechowywania:

- Miejsce przechowywania powinno być suche i zabezpieczone zarówno przed upałem, jak i mrozem.
- Temperatura otoczenia powinna wynosić od 10°C do 30°C.
- Urządzenie najlepiej przechowywać w oryginalnym opakowaniu lub pod przykryciem, zasłonięte przed kurzem i bezpośrednim nasłonecznieniem.
- Przechowywać w miejscu niedostępnym dla dzieci.

Usuwanie odpadów

Utylizacja opakowania

Opakowanie produktu wykonano z materiałów podlegających recyklingowi. W związku z tym materiały opakowaniowe należy oddać do lokalnego punktu gromadzenia odpadów zgodnie z ich oznaczeniem względnie usunąć odpowiednio do obowiązujących przepisów krajowych.

Wskazówki dotyczące utylizacji artykułów elektrycznych

Zgodnie z europejską dyrektywą 2012/19/WE w sprawie użytego sprzętu elektrycznego i elektronicznego oraz odpowiednimi przepisami krajowymi zużyte urządzenia elektryczne podlegają segregacji i recyklingowi w sposób przyjazny dla środowiska.

Recykling jako alternatywa w przypadku konieczności zwrotu:

Właściciel urządzenia elektrycznego zamiast je zwracać może przekazać je do obowiązkowego recyklingu, tym samym zrzekając się prawa własności do niego. W tym celu zużyte urządzenie należy dostarczyć do punktu gromadzenia takich urządzeń, dokonujących ich utylizacji zgodnie z ustawą o recyklingu i zagospodarowaniu odpadów. Nie dotyczy to niezawierających elementów elektrycznych akcesoriów i urządzeń pomocniczych dołączanych do zużytych urządzeń.

Dodatkowe wskazówki dotyczące usuwania odpadów

Elektronarzędzie należy zwrócić w taki sposób, aby nie wpływało to ujemnie na jego dalsze wykorzystanie lub utylizację. Zużyte urządzenia elektryczne mogą zawierać szkodliwe substancje. W razie niewłaściwego obchodzenia się lub uszkodzenia urządzenia substancje te mogą w późniejszym okresie, np. podczas utylizacji urządzenia, prowadzić do zagrożenia zdrowia i/lub zanieczyszczenia wody i gleby.

Dane techniczne

Numer modelu:	1248910
Typ:	Stół do frezarki pionowej
Napięcie wejściowe:	230-240 V-/ 50 Hz
Obciążenie:	do maksymalnie 1800 W
Maks. głębokość frezowania:	55 mm
Maks. średnica frezu:	22 mm
Maks. szerokość robocza z ogranicznikiem równoległym:	115 mm
Maks. szerokość robocza bez ogranicznika równoległego:	200 mm
Regulacja ogranicznika kątowego:	± 30°
Maks. obciążenie powierzchni roboczej:	8 kg
Wymiary:	460 x 330 x 280 mm
Wymiary ze stolikiem pomocniczym:	860 x 330 x 280 mm
Długość kabla zasilającego:	ok. 0,5 m

Pasujące akcesoria

- Frezarka pionowa: frezarka pionowa MyProject® 1200 W, nr kat.: 1248884
- Urządzenie odpylające: odkurzacz na mokro i sucho MyProject®, nr kat.: 1184637

Deklaracja zgodności WE

CE Dane i normy znajdują się w dołączonej deklaracji zgodności WE.

Conținut

Înainte de prima utilizare 83
Volumul livrării 83
Legenda 83
Utilizare destinată 84
Siguranță 84
Manual de utilizare 89
Curățare și îngrijire 100
Întreținere / Depozitare 100
Eliminare 101
Date tehnice. 101
Accesorii potrivite 101
Declarația CE de conformitate 101

Înainte de prima utilizare

Familiarizați-vă cu toate instrucțiunile de utilizare și siguranță înainte de a utiliza produsul. Utilizați produsul numai așa cum este descris și pentru zonele de aplicare specificate. Păstrați manualul pentru referințe viitoare. Predați toate documentele pentru a le oferi terților atunci când le dați produsul pentru utilizare

IMPORTANT, PENTRU ULTIMA REFERINȚĂ DEPOZITARE: CITIȚI CU ATENȚIE!

Volumul livrării

- 1 x Cadru superior cu accesorii (a se vedea piesele din capitolul descrierea pieselor)
- 1 x Instrucțiuni de utilizare

Verificați dacă toate piesele sunt prezente și verificați produsul referitor la daune de transport. Nu puneți un produs deteriorat în funcțiune! În caz de daună, vă rugăm să vă adresați filialei Kaufland.

Legenda

Următoarele cuvinte și simboluri de semnalizare sunt utilizate în acest manual, pe produs sau pe ambalaj.

Important! Citiți instrucțiunile de utilizare înainte de punerea în funcțiune!

Avertizare!
Acest cuvânt de semnalizare indică un pericol cu un grad mediu de risc care, dacă nu este evitat, poate duce la deces sau vătămare gravă.

Atenție!
Acest cuvânt de semnalizare avertizează despre posibile daune materiale

Acest simbol vă oferă informații utile suplimentare despre utilizare.

Produsele marcate cu acest simbol respectă toate legislațiile comunitare aplicabile din Spațiul Economic European.

Purtați protecție pentru urechi.
Informațiile marcate cu acest simbol indică faptul că trebuie să purtați protecție pentru urechi.

Purtați ochelari de protecție.
Informațiile marcate cu acest simbol indică faptul că trebuie să purtați protecție pentru ochi.

Purtați mască de praf
Informațiile marcate cu acest simbol indică faptul că trebuie să purtați mască de praf.

Purtați mănuși de protecție
Informațiile marcate cu acest simbol indică faptul că trebuie să purtați mănuși de protecție.

Pericol din cauza șocului electric! Deconectați ștecherul de alimentare de la priză înainte de a efectua orice lucrări de instalare, întreținere sau reparații.

Produsele marcate cu acest simbol pot fi utilizate doar în interior.

Acest simbol identifică echipamente electrice care respectă clasa I de protecție.

Nu aruncați dispozitive electrice și electronice în deșeurile menajere!

Utilizare destinată

Masă pentru frezat este destinată exclusiv pentru uz privat, precum și pentru proiecte de hobby și de îmbunătățire a locuinței în următoarele scopuri:

- Frezarea lemnului și a materialelor similare precum lemnul cu un frezor electric.

Orice altă utilizare este considerată improprie. Utilizatorul răspunde pentru pagubele cauzate de o utilizare necorespunzătoare. Acest dispozitiv nu este potrivit pentru utilizare comercială. Utilizarea comercială va anula garanția. Operatorul sau utilizatorul este responsabil pentru accidente sau vătămări cauzate altor persoane sau deteriorarea bunurilor lor. Producătorul nu este responsabil pentru daunele cauzate de o utilizare necorespunzătoare sau o funcționare incorectă

Siguranță

Citiți cu atenție următoarele instrucțiuni de siguranță înainte de a utiliza produsul pentru prima dată. Pentru o utilizare sigură, urmați toate instrucțiunile de siguranță de mai jos.

Siguranța copiilor și a persoanelor

- Acest dispozitiv nu trebuie folosit de copii. Copiii trebuie supravegheați pentru a nu se juca cu dispozitivul. Curățarea și întreținerea nu trebuie efectuate de către copii. Aparatul nu trebuie utilizat de persoane cu capacități fizice, senzoriale sau mentale reduse sau de persoane cu cunoștințe sau experiență insuficiente, cu excepția cazului în care sunt supravegheate sau instruite de o persoană responsabilă.
- Dispozitivul și materialele de ambalare nu sunt jucării pentru copii! Copiii nu au voie să se joace cu pungile de plastic, folii și piesele mici! Există pericol de înghițire și sufocare!

Riscuri reziduale:

Un risc rănit de rănire rămâne chiar dacă produsul este utilizat, conform instrucțiunilor de utilizare și de siguranță, instalare și funcționare. Datorită scopului folosirii produsului, pot apărea următoarele pericole:

- Pericol de rănire cauzat de contactul cu freza rotativă ca urmare a manipulării necorespunzătoare a piesei.
- Pericol de rănire din cauza pieselor ricoșate și / sau ridicării necontrolate a piesei din cauza îndrumării necorespunzătoare sau a menținerii piesei, de ex. B. Lucrați fără opritor sau cleme de prindere.

- Riscuri pentru sănătate din cauza prafului de lemn și a așchiilor de lemn. Purtați întotdeauna echipament individual de protecție, cum ar fi ochelari de protecție și o mască de praf. Folosiți un extractor de praf.
- Pericol de rănire din cauza părului lung sau a hainelor largi. Purtați întotdeauna haine de lucru care se potrivesc și păstrați părul lung într-o cască de păr.
- Pericol de rănire la mâini și degete la schimbarea frezei. Purtați mănuși de protecție.
- Pericol de rănire cauzat de freza rotativă la pornirea mașinii
- Pericol de electrocutare dacă mașina este conectată la o sursă de alimentare defectă.

Instrucțiuni de siguranță

1. Dimensiunile piesei de prelucrat:
   - Piesele de prelucrare cu o lungime mai mică de 200 mm pot fi prelucrate numai cu ajutorul unei unelte de împingere a pieselor, de exemplu o tijă de împingere sunt avansate către freză.
   - Piesele de prelucrat mai mari de 1 000 mm trebuie să fie asigurate împotriva înclinării cu un suport cu role.
   - Lățimea maximă a piesei de 100 mm nu trebuie depășită.
2. Suprafața superioară a mesei router poate fi utilizată numai pentru tăierea pieselor de lucru pătrate sau dreptunghiulare. Nu tăiați piese circulare (cum ar fi mături sau ramuri) pe masă pentru frezat.
3. Masă pentru frezat este potrivită pentru producția de margini (profiluri), îmbinări, pliuri și îmbinări din lemn. Masă pentru frezat nu trebuie utilizată pentru a lucra cu granule de capăt sau conuri de tăiere. Frezarea cu scufundare, frezarea curburilor și frezarea sincronă nu sunt permise.
4. Asigurați-vă că toate protecțiile sunt la locul lor și funcționează, înainte de a utiliza mașina.
5. Masă pentru frezat este proiectată pentru operarea de către o singură persoană. Operatorul este responsabil pentru siguranța altor persoane aflate în zonă.
6. Citiți și urmați toate instrucțiunile de siguranță tipărite pe mașină. O copie a instrucțiunilor de siguranță tipărite pe unitate este inclusă în acest manual.
7. Dacă dimensiunile piesei dvs. de prelucrare depășesc dimensiunile mesei de lucru, trebuie utilizate tabelele laterale.
8. Masă pentru frezat trebuie să fie întotdeauna conectată la un extractor de praf (de exemplu, aspiratorul umed și uscat MyProject® Nr. produs: 1184637)
9. Utilizați unitatea dacă este în stare perfectă pentru scopul propus și respectă instrucțiunile din acest manual și manualul de instrucțiuni al mesei router utilizată. Luați în considerare potențialele pericole asociate cu utilizarea mașinii. Defectele care pot afecta siguranța mașinii trebuie remediate imediat.
10. Instrucțiunile de siguranță, de lucru și de întreținere ale producătorului și dimensiunile din datele tehnice trebuie respectate cu atenție.
11. Trebuie respectate reglementările aplicabile în materie de sănătate și siguranță și regulile de siguranță acceptate în general.
12. Masa de frezare trebuie să fie exploatată, întreținută și reparată numai de persoane calificate care sunt familiarizate cu acest tip de mașină și cu posibile pericole. Producătorul nu își asumă nicio responsabilitate pentru daunele cauzate de modificările aduse mașinii.

13. Mașina poate fi folosită numai cu accesoriile și instrumentele originale furnizate de producător. Vă rugăm să rețineți că utilizarea accesoriilor sau a sculelor care nu sunt specificate în instrucțiunile de utilizare poate cauza vătămări.
14. Țineți piesa cu o tijă de împingere. Acest lucru este mult mai sigur decât folosirea mâinilor și înseamnă că aveți ambele mâini libere pentru a opera mașina.
15. Mențineți întotdeauna o postură stabilă, păstrați-vă echilibrul și nu vă înclinați prea departe. Evitați posturile neobișnuite.
16. Concentrați-vă întotdeauna atunci când lucrați cu mașina. Nu lucrați cu aparatul atunci când sunteți obosit sau sub influența alcoolului, a medicamentelor sau a drogurilor.
17. Verificați dacă mașina este deteriorată. Dacă o protecție sau o altă parte pare deteriorată, verificați cu atenție dacă piesa încă funcționează înainte de a relua activitatea. Asigurați-vă că toate piesele în mișcare sunt libere să se deplaseze înainte și înapoi și curățați zona dacă este necesar. Asigurați-vă că niciun fel de rupere, fisuri sau tipuri de praf nu afectează funcția. O protecție de siguranță deteriorată sau o altă parte trebuie înlocuită de o persoană calificată sau de un atelier de specialitate, cu excepția cazului în care se specifică altfel în instrucțiunile de utilizare.
18. Întrerupătoarele defecte trebuie înlocuite de o persoană calificată sau de serviciul post-vânzare al producătorului. Nu încercați niciodată să puneți în funcțiune mașina dacă întrerupătorul PORNIT / OPRIT nu funcționează corect.
19. Asigurați-vă că rețeaua de alimentare locală respectă informațiile furnizate pe placa de identificare a mașinii.
20. Utilizați întotdeauna o tijă de împingere pentru a ține piesa și pentru a preveni lovitura.
21. Manevrați frezele cu grijă, deoarece sunt extrem de ascuțite.
22. Înainte de utilizare, inspectați freza dacă există semne de murdărie sau fisuri. Înlocuiți imediat frezele crăpate sau deteriorate.
23. Îndepărtați toate obiectele străine, cum ar fi cuiele sau șuruburile din piesa de prelucrat înainte de începerea lucrului.
24. Țineți-vă mâinile departe de piesa de lucru rotativă.
25. Porniți mașina și lăsați-o să atingă viteza maximă în gol înainte de a pune piesa de prelucrat în contact cu freza.
26. Lăsați mașina să funcționeze câteva minute fără încărcare înainte de a face prima tăiere. Verificați dacă sunetele sau vibrațiile neobișnuite pot indica faptul că freza sau freza electrică nu sunt instalate corect.
27. Respectați direcția de rotație a frezei și introduceți piesa în freză în direcția corectă.
28. Introduceți piesa în direcția de rotație a frezei.
29. Nu lăsați niciodată mașina nesupravegheată când funcționează.
30. Nu atingeți freza imediat după terminarea unei tăieri. Poate fi foarte caldă și poate provoca arsuri. Lasă circularul să se răcească mai întâi.
31. Cablurile, pânzele și alte obiecte străine trebuie luate de pe masă în timpul funcționării.
32. Opriți mașina și așteptați oprirea frezei înainte de a scoate piesa de prelucrat.
33. Țineți copiii și alte persoane la distanță atunci când folosiți mașina. Nu lăsați copiii să folosească aparatul și să nu stea în preajma lui.

34. Utilizați numai masă pentru frezat cu un diametru maxim al coșului de tăiat 155 mm. Utilizarea altor scule electrice poate duce la vătămări grave sau deteriorarea mesei router.

Instrucțiuni generale de muncă și siguranță

Citiți toate instrucțiunile de siguranță și instrucțiunile furnizate împreună masă pentru frezat și montarea acesteia. Nerespectarea avertismentelor și a instrucțiunilor poate duce la șoc electric, incendiu și / sau vătămări grave.

Păstrați toate avertizările de siguranță, avertismente și instrucțiuni pentru referințe viitoare.

1. Deconectați ștecherul de alimentare înainte de a schimba setările sau de a schimba accesoriile. O pornire accidentală a frezorului poate duce la accidente.
2. Montați bine masă pentru frezat înainte de a instala frezorul. Instalarea corectă este importantă pentru a evita riscul de accident sau vătămare.
3. Atașați ferm frezorul la masă pentru frezat înainte de utilizare. Mișcarea frezorului pe masă pentru frezat poate duce la pierderea controlului.
4. Atașați masă pentru frezat la o suprafață fermă, nivelată și dreaptă, așa cum este descris în acest manual. Dacă masă pentru frezat se poate mișca sau se rotește, frezorul sau piesa de lucru nu pot fi controlate stabil și în siguranță.

Instrucțiuni generale de siguranță pentru Masă pentru frezat

Măsuri de siguranță

- Vă rugăm să rețineți că tăietorul montat pe masă pentru frezat trebuie să fie verificat pentru a detecta semne de deteriorare (așchii, fisuri și uzură) de fiecare dată când se folosește masă pentru frezat. Frezele deteriorate sau foarte uzate nu trebuie utilizate și trebuie înlocuite. Verificați dacă frezele nu sunt deteriorate și înlocuiți-le cu freze nedeteriorate.
- Utilizați întotdeauna reductoare cu dimensiuni care se potrivesc cu dimensiunea frezei utilizate.
- Purtați întotdeauna echipament individual de protecție adecvat. Purtați protecție pentru urechi pentru a reduce riscul de deteriorare a auzului. Purtați o mască de praf pentru a reduce riscul de inhalare a prafului. Purtați mănuși de protecție pentru a evita rănirea datorită tăieturilor ascuțite și / sau a pieselor grele cu margini ascuțite. Purtați protecție pentru față sau ochelari pentru a reduce riscul de rănire a ochilor datorită pieselor ricoșate.
- Conectați întotdeauna masă pentru frezat la un extractor de praf, în conformitate cu instrucțiunile din acest manual. Rețineți că atunci când tăiați lemn, este posibil să se degaje praf toxic.
- Nu folosiți niciodată freze sau alte instrumente care nu sunt destinate utilizării cu masă pentru frezat și / sau nu sunt recomandate de producător pentru utilizarea cu masă pentru frezat. Pierderea controlului poate duce la vătămare. Folosiți numai freze marcate pentru alimentare manuală (MAN) conform EN 847-1.

Întreținere

- Urmați toate instrucțiunile de întreținere și îngrijire din acest manual.

Securitatea muncii

- Citiți, înțelegeți și respectați toate instrucțiunile de siguranță tipărite pe mașină.

- Contactul mâinilor / degetelor cu freza rotativă poate provoca vătămări grave. Asigurați-vă că dispozitivul de protecție a axului este instalat și funcțional așa cum este descris în acest manual, deoarece acest lucru reduce riscul de contact cu freza rotativă. Asigurați-vă că freza s-a oprit complet și deconectați mașina înainte de a efectua întreținere sau reglaje.
- Utilizați întotdeauna clemele de prindere furnizate, mai ales dacă lucrați cu piese mai fine. Aceasta reduce riscul de lovire, o reacție bruscă cauzată de pierderea controlului asupra unei piese de lucru mai mici.
- Când lucrați cu piese de prelucrare mai lungi, folosiți întotdeauna tablele laterale furnizate și eventual suporturi suplimentare pentru a evita răsturnarea necontrolată a pieselor, deoarece acest lucru poate duce la o situație periculoasă.
- Utilizarea incorectă a frezelor, a pieselor și a unităților de alimentare ale pieselor poate duce la situații periculoase. Citiți instrucțiunile din acest manual și asigurați-vă că aceste instrucțiuni sunt disponibile pentru orice persoană care folosește dispozitivul.
- Întreținerea necorespunzătoare a mesei router utilizate poate duce la situații incontrolabile Folosiți numai freze ascuțite, bine întreținute și sigure conform instrucțiunilor producătorului Frezele pot fi utilizate numai în scopul pentru care au fost destinate. Utilizați întotdeauna freza corespunzătoare pentru aplicația dvs. și asigurați-vă că este în stare perfectă, deoarece acest lucru va reduce riscul de accident.
- Contactul inadvertent cu părțile mobile ale suprafeței poate duce la situații și / sau accidente periculoase. Opriți alimentarea și deconectați cablul de alimentare atunci când nu folosiți, înainte de întreținere și înainte de a schimba sau regla o freză. Această precauție împiedică pornirea instrumentului din greșeală.
- Utilizarea incorectă a opritorilor și a unităților de alimentare ale pieselor poate duce la situații periculoase. Citiți instrucțiunile din secțiunea relevantă a acestui manual.
- Poziționarea, montarea sau fixarea incorectă a frezei poate duce la situații periculoase. Asigurați-vă că freza se rotește în direcția corectă și că piesa de prelucrat este trasă în capul axului în direcția de rotație a frezei.
- Asigurați-vă că selectați viteza de tăiere corectă pentru aplicația dvs. Vă rugăm să citiți instrucțiunile de operare ale mesei router utilizată.
- Țineți-vă mâinile departe de piesa de lucru folosind un dop, o tijă de alimentare sau un alt dispozitiv de alimentare pentru a ghida piesa de prelucrat către tăietor. În schimb, folosiți clemele de prindere furnizate pentru a ține piesa de prelucrat. Acest lucru reduce riscul de rănire.
- Asigurați-vă că masă pentru frezat stă pe o suprafață stabilă și orizontală.
- Păstrați locul de muncă ordonat și îndepărtați aschiile și praful în mod regulat. Curățați periodic găurile de ventilație ale unității electrice.

Comportament în caz de accident

1. Opriți dispozitivul.
2. În caz de urgență, deconectați dispozitivul de la sursa de alimentare: Deconectați ștecherul cablului de alimentare de la priză, nu trageți de cablul în sine.

Nu reconectați un dispozitiv defect la rețea.

Despachetați dispozitivul

- Deschideți ambalajul și îndepărtați cu atenție dispozitivul.
- Îndepărtați materialul de ambalare și toate blocajele de ambalare și / sau de transport (dacă există).
- Verificați dacă pachetul livrat este complet.
- Verificați dispozitivul și accesoriile dacă există deteriorări în urma transportului.

→ Dacă aveți orice reclamații, contactați o sucursală Kaufland sau centrul nostru de servicii.

- Dacă este posibil, păstrați ambalajul până la sfârșitul perioadei de garanție.
- Citiți ghidul utilizatorului pentru a vă familiariza cu dispozitivul înainte de al utiliza.
- Folosiți numai piese originale pentru accesorii și piese de schimb.

AVERTIZARE! Dispozitivul și materialul de ambalare nu sunt jucării pentru copii! Copiii nu au voie să se joace cu pungile de plastic, folii și piesele mici! Există riscul de înghițire și sufocare

Manual de utilizare

Descrierea pieselor

1. Opritor de frezare
2. Comutator de siguranță
3. Reducții inele 5 x bucăți
4. Opritor unghi
5. Table de extensie 2 x bucăți
6. Picioare 4 x bucăți
7. Blat de masă
8. Adaptor aspirator

Geanta nr 1:

9. Clemă de prindere 3 x bucăți
10. Șurub de transport 4 x bucăți
11. Șaibă 6 x bucăți
12. Piuliță cu aripi 4 x bucăți
13. Șurub de fixare 2 x bucăți

Geanta nr 2:

14. Șurub 18 x bucăți
15. Șaibă 18 x bucăți
16. Piuliță 18 x bucăți

Geanta nr 3:

17. Șurub de fixare 2 x bucăți
18. Șaibă 2 x bucăți
19. Piuliță 2 x bucăți

Geanta nr 4:

20. Clemă pentru masă pentru frezat 4 x bucăți
21. Șurub de transport 4 x bucăți
22. Șaibă 4 x bucăți
23. Piuliță 4 x bucăți

Montare

Montarea picioarelor și a tablelor de extensie a mesei

Material necesar:

Blat de masă (7), 4x picioare (6), 2x table de extensie (5).

Din geanta nr 2: 16x șurub (14), șaibă 16x (15), piuliță 16x (16)

Instrument necesar: Cheie de 8 mm, șurubelniță Phillips PH2

Pentru a monta tablele de extensie, de picioare și de masă, procedați după cum urmează:

- Așezați blatul mesei (7) în sus pe un banc de lucru robust și aranjați tablele de extensie (5) și picioarele (6), așa cum se arată în ilustrația următoare.

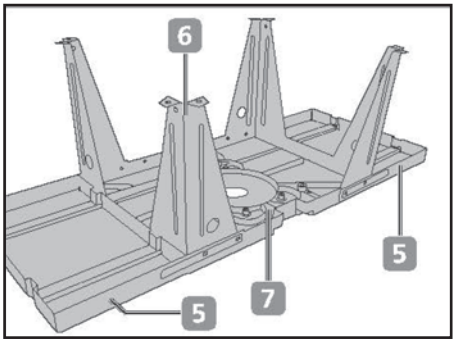

- Utilizați o cheie de 8 mm și o șurubelniță Ph2 Phillips pentru a atașa în siguranță picioarele (6) și tablele de extensie (5) pe masă cu șuruburile furnizate (14), șaibele (15) și piulițele (16).

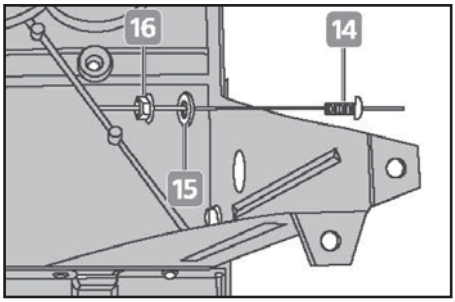

Montarea clemelor de prindere

Material necesar:

Din geanta nr 1: 3x cleme de prindere (9), șurub de transport 4x (10), șaibă 4x (11), piuliță cu aripi 4x (12), 2x șurub de fixare (13).

AVERTIZARE! Instalarea nepotrivită sau incorectă a clemelor de prindere poate provoca respingerea piesei de lucru și poate provoca vătămări grave.

- Poziționați clema de prindere central (9) astfel încât aripile să fie orientate spre blocajul frezei (1).

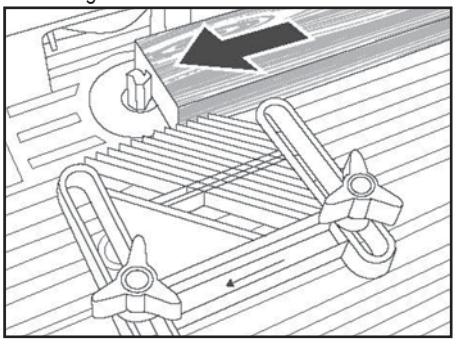

- Poziționați clemele de prindere stânga și dreapta (9), astfel încât aripile să fie orientate spre partea superioară a mesei (7).

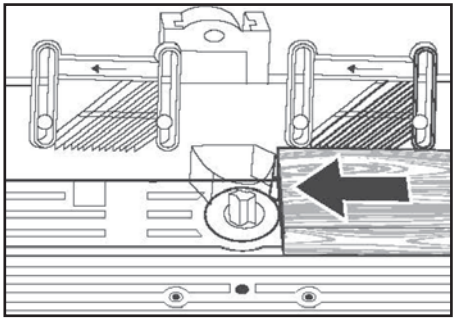

NOTĂ: Asigurați-vă că clema de prindere central este fixată pe blatul mesei înainte de a continua cu restul ansamblului.

Montarea clemei de prindere pe mijloc

Procedați după cum urmează:

- Așezați clema de prindere (9) pe blatul mesei.
- Aliniați găurile din blatul mesei cu fantele din clema de prindere, așa cum se arată.
- Glisați șuruburile de fixare (13) prin fantele din clema de prindere și în orificiile filetate din blatul mesei.

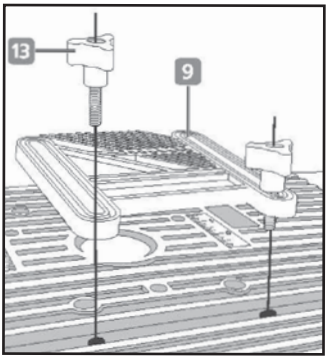

Montarea clemei de prindere stânga și dreapta

Procedați după cum urmează:

- Așezați clemele de prindere stânga și dreapta (9) lângă găurile din dopul blocajului frezei (1).
- Glisați șuruburile de transport (10) prin fante în clemele de prindere și prin găurile din dopul blocajului frezei.
- Fixați bine clemele de prindere cu șaibele (11) și piulițele cu aripi (12).

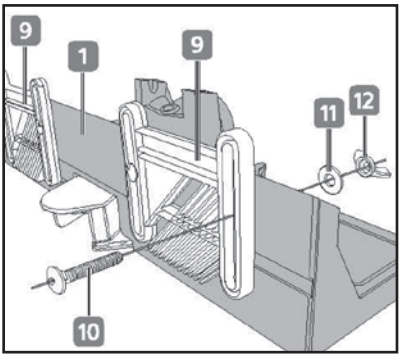

Asamblarea clemelor pentru masă pentru frezat

Material necesar:

Din geanta nr 4: Clemă 4x pentru frezor (20), șuruburi de transport 4x (21), șaibe 4x (22), piulițe 4x (23).

Instrument necesar: Cheie de 8 mm

Masă pentru frezat este livrată cu patru cleme care vă permit să atașați în mod sigur frezorul electric la partea inferioară a mesei router.

Pentru a atașa clemele la masă, procedați după cum urmează:

- Glisați șuruburile de transport (21) prin orificiile din blatul mesei.

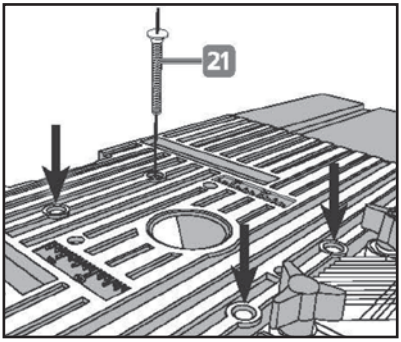

- Așezați clemele frezorului (20) peste șuruburile cheie din partea inferioară a mesei, asigurându-vă că cârligele de pe fiecare parte a clemelor frezorului sunt orientate spre partea inferioară a mesei.
- Fixați clemele cu șaibele furnizate (22) și piulițele (23).

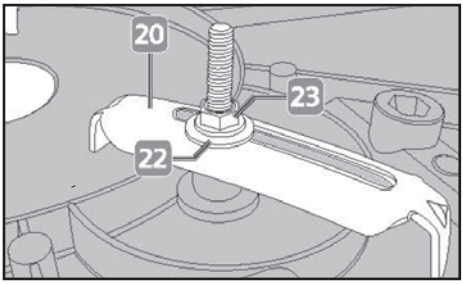

NOTĂ: Acum puteți atașa frezorul pe blatul mesei înainte de a continua cu asamblarea

Montarea întrerupătorului de siguranță

ATENȚIE! Masă pentru frezat este livrată cu un întrerupător de siguranță magnetic care trebuie utilizat pentru a controla alimentarea frezorului.

Masă pentru frezat este furnizată cu un întrerupător de siguranță magnetic care trebuie utilizat pentru a controla sursa de alimentare a frezorului. Nefolosirea întrerupătorului de siguranță poate crește riscul de rănire. Folosiți întrerupătorul de siguranță pentru a controla sursa de alimentare a frezorului.

Întrerupătorul de siguranță are trei funcții importante de siguranță:

- Împiedică pornirea neintenționată, deoarece comutatorul de urgență roșu trebuie ridicat pentru a accesa comutatorul verde ON.
- În caz de accident, frezorul poate fi oprit rapid apăsând butonul de urgență.
- În cazul unei întreruperi a curentului, mecanismul magnetic de pe întrerupătorul de siguranță va împiedica pornirea frezorului la un moment necorespunzător sau periculos la refacerea alimentării.

Material necesar:

Unitate întrerupător de siguranță (2)

Din geanta nr 2: 2x șuruburi (14), șaibe 2x (15), piulițe 2x (16)

Pentru a atașa întrerupătorul de siguranță la blatul mesei, procedați după cum urmează:

- Atașați întrerupătorul de siguranță (2) la partea din față a mesei (7).

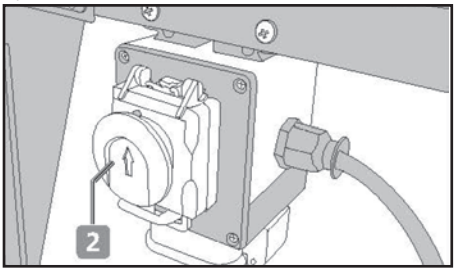

- Fixați întrerupătorul de siguranță cu șuruburile furnizate (14), șaibele (15) și piulițele (16).

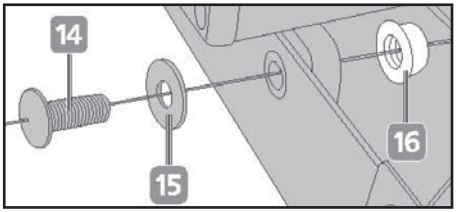

Montarea opritorului de frezare

Material necesar:
Opritor de frezare (1)
Din geanta nr 3: 2x șuruburi de fixare (17), 2x șaibe (18), 2x piulițe (19).
Pentru a atașa întrerupătorul de siguranță la blatul mesei, procedați după cum urmează:

- Așezați opritorul de frezare (1) pe blatul mesei (7) și glisați șuruburile de fixare (17) prin fantele din opritorul de frezare și orificiile inferioare din partea superioară a mesei, așa cum se arată în ilustrație.
- Atașați opritorul de frezare cu șaibele (18) și piulițele (19) furnizate.
- După fixarea opritorului de frezare pe blatul mesei, asigurați-vă întotdeauna că protecția funcționează corect.

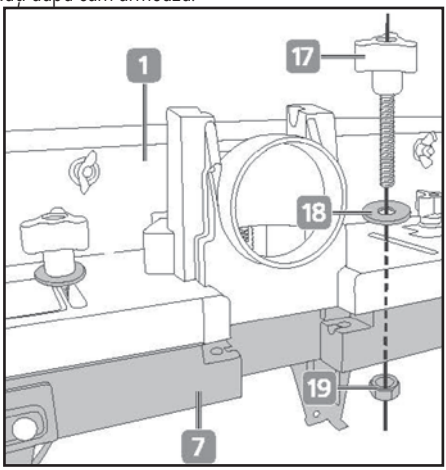

Montarea frezorului pe masă pentru frezat

AVERTIZARE! Pericol din cauza șocului electric! Înainte de lucrările de montare, de mentenanță și de reparații, trebuie să scoateți ștecherul de rețea din priză.

Înainte de a atașa frezorul la masă pentru frezat, asigurați-vă că citiți instrucțiunile de funcționare și siguranță ale frezorului sau ale producătorului acestuia. Familiarizați-vă cu toate funcțiile frezorului dumneavoastră, inclusiv următoarele:

- Montarea și reglarea frezelor
- Setarea adâncimii de frezare / adâncimea de imersie
- Pornirea / oprirea frezorului și utilizarea blocării cu funcționare continuă

Îndepărtați adaptorul de extracție a prafului, ghidul șabloanelor sau alte accesorii din frezorul dumneavoastră. înainte de a-l monta pe masă pentru frezat.

NOTĂ: Înainte de a monta frezorul pe masă pentru frezat, poate fi indicat să instalați freza care va fi utilizată, să reglați adâncimea de frezare pe frezor și să porniți blocarea de funcționare continuă a comutatorului de pornire / oprire.

ATENȚIE! Este important să ghidați contorul piesei spre direcția de rotație a frezei. Asigurați-vă că marcajul de direcție de rotație al frezorului dumneavoastră este orientat în aceeași direcție cu marcajul de direcție de rotație de pe masă pentru frezat (consultați ilustrațiile de mai jos).

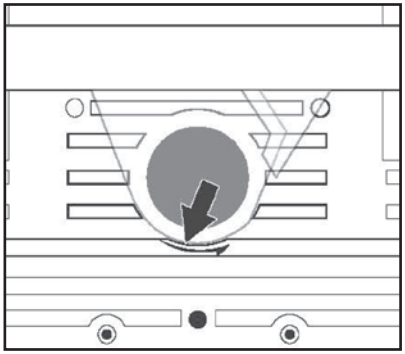

Direcția marcajului de rotație - Masă pentru frezat

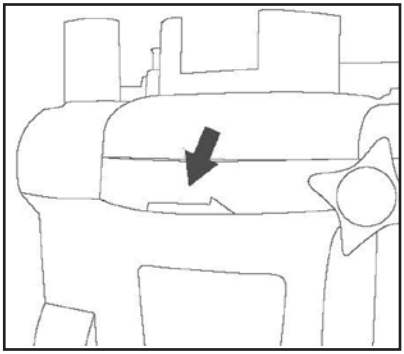

Direcția marcajului de rotație - Frezor

NOTĂ: Masă pentru frezat este recomandată pentru utilizare cu Frezorul MyProject® 1200W (Nr. produs: 1248884). Dacă este necesar, masă pentru frezat poate fi folosită și cu frezoare de la alți producători, al căror diametru al coșului de frezare este de 155 mm. Dacă doriți să folosiți frezorul unui alt producător, citiți mai întâi manualul de instrucțiuni al frezorului corespunzător. Utilizarea unui frezor, care nu se potrivește cu această masă pentru frezat, poate duce la deteriorarea mesei router sau a frezorului.

NOTĂ: Masă pentru frezat este destinată în principal utilizării cu un frezor echipat cu o blocare de funcționare continuă.

Pentru a atașa frezorul la masă pentru frezat, procedați după cum urmează:

- Rotiți blatul mesei (7).
- Așezați frezorul în suport pe partea inferioară a blatului mesei.
- Glisați clemele pentru frezor (20) pe frezor (a se vedea ilustrația)
- Fixați clemele cu șuruburile de transport (21) și piulițele (23)
- Asigurați-vă că frezorul este fixat în siguranță și bine pe masă pentru frezat înainte de a continua.

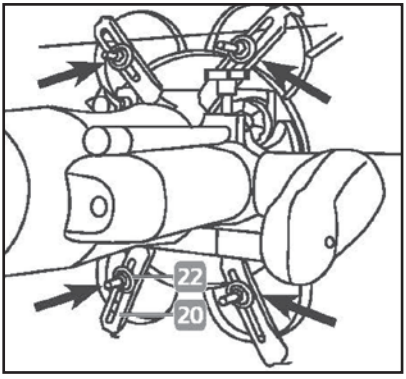

Montarea și schimbarea frezelor

- Așezați masă pentru frezat pe o parte.
- Acum puteți schimba frezele din partea de jos a frezorului. Vă rugăm să citiți capitolul respectiv din manualul de operare al frezorului.
- Dacă frezele nu pot fi schimbate când frezorul este montat pe masă pentru frezat, trebuie să scoateți frezorul de pe masă pentru frezat. Slăbiți clemele pentru frezor (20) și scoateți frezorul de pe masă pentru frezat.
- Puneți înapoi pe poziția normală masă pentru frezat și schimbați frezele în poziție verticală.

Montarea adaptorului aspiratorului

ATENȚIE! La frezarea lemnului se poate produce praf nociv care poate duce la otrăvire. Purtați întotdeauna o mască de praf și conectați masă pentru frezat la un sistem de extracție praf adecvat.

NOTĂ: Îndepărtați toate adaptoarele de extracție a prafului atașate la frezorul dumneavoastră înainte de a le monta pe masă pentru frezat.

- Introduceți adaptorul (8) aspiratorului în dispozitivul de extracție a prafului (A) din spatele opritorului de frezare (1).
- Conectați masă pentru frezat la un extractor de praf prin atașarea unui furtun la adaptorul de extracție a prafului

NOTĂ: recomandăm aspiratorul umed și uscat MyProject® (Nr. Produs: 1184637)

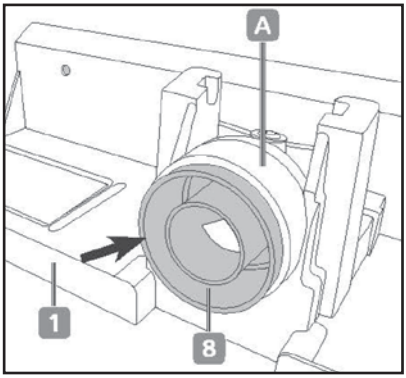

Montarea mesei router pe un banc de lucru

- Înainte de începerea lucrării, masă pentru frezat trebuie să fie atașată la un banc de lucru adecvat.
- Există 8 găuri în picioarele mesei router pentru a fixa unitatea pe o suprafață plană.
- Pentru o înălțime optimă de lucru, blatul de masă al dispozitivului ar trebui să fie în mod ideal la nivelul coatelor.
- Folosiți materiale de montare potrivite pentru suprafața specifică a bancului de lucru. (Materialele de montare nu sunt incluse.) Dacă aveți dubii, cereți magazinului materiale de montare adecvate (șuruburi, bolțuri, șaibe etc.)

Conexiunea la rețea

- Întrerupătorul de siguranță al mesei router trebuie conectat la o priză monofazată de 230-240V ~ / 50Hz.
- Verificați dacă tensiunea de rețea se potrivește cu datele de pe placa de identificare a frezorului dumneavoastră și dacă capacitatea maximă de încărcare nu este depășită (consultați specificațiile din datele tehnice).
- Dacă utilizați un cablu de extensie, acesta trebuie să aibă cel puțin o secțiune transversală a cablului de 1,5 mm¡. Folosiți un cablu de extensie de maxim 3 m.

Montarea inelelor reductoare

AVERTIZARE! Inelele reductoare deteriorate pot aluneca din crestătură și pot provoca răni grave. Nu lucrați niciodată cu un inel reductor deteriorat.
Masă pentru frezat conține 5 inele reductoare (5) cu diametre interioare diferite: ½", ¾", 1", 1 ¼", 1 ½"

- Alegeți un inel reductor adecvat (5) pentru freza dumneavoastră.
- Introduceți inelul reductor în capacul de inserție al mesei router (7).

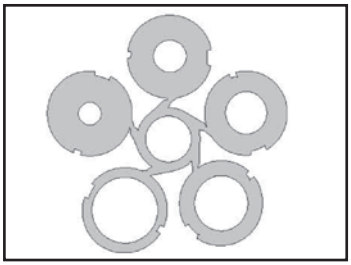

Lucrul cu masă pentru frezat

ATENȚIE! Opriți mașina și deconectați cablul de alimentare înainte de a efectua întreținere sau reglaje.

Setați adâncimea de tăiere

Setați adâncimea și lățimea de tăiere înainte de a începe lucrul. astfel:

- Reglați adâncimea de tăiere, după cum este necesar, ajustând setarea adâncimii de reglare a frezorului. Vă rugăm să citiți instrucțiunile de operare ale frezorului.

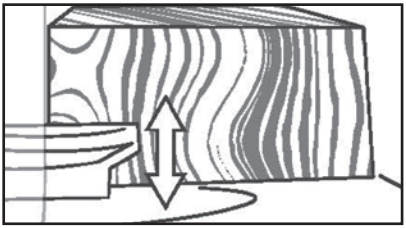

Setarea lățimii de tăiere la frezare cu freze de profil

NOTĂ: Dacă utilizați o freză cu diametru mare care îndepărtează o cantitate mare de material din piesa de lucru, poate fi necesar să faceți mai multe treceri, crescând cantitatea de material eliminată pentru a evita supraîncărcarea frezei. În acest caz, reglați ansamblul opritor astfel încât să existe o rază mai mică de tăietură pe piesa de lucru și efectuați tăieturile necesare înainte de a regla lățimea de tăiere, așa cum este descris mai jos pentru ultima trecere.

Pentru a seta lățimea de tăiere atunci când utilizați freze de profil, procedați după cum urmează:

- Montați tăietorul de profil dorit în frezor și setați adâncimea de tăiere dorită, așa cum este descris în manualul de instrucțiuni al frezorului.
- Asigurați-vă că marginea exterioară a rulmentului cu bilă se potrivește cu marginea blocajului de frezare (1).

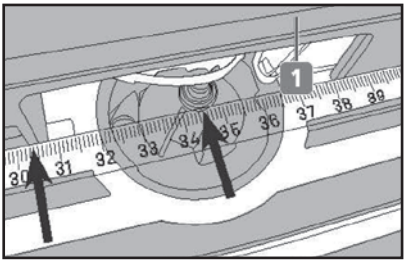

- Slăbiți cele două butoane de fixare (17) de pe spatele blocajului de frezare și așezați o riglă pe marginea exterioară a rulmentului cu bilă.
- Împingeți blocajul de frezare în față, astfel încât să atingă marginea riglei și strângeți butoanele de fixare pentru a fixa blocajul de frezare.

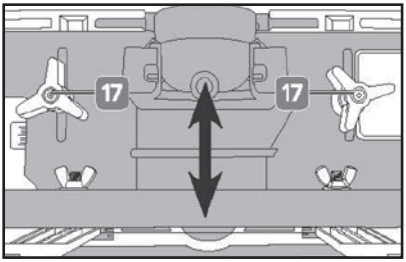

Reglarea adâncimii de tăiere la frezare cu freze drepte (tundere)

Blocajul pentru frezare este echipat cu un gard glisant care trebuie utilizat la frezarea buștenilor cu o freză dreaptă, care altfel nu ar intra în contact cu freza după trecerea de blocajul de frezare.

Pentru aceasta, urmați acești pași:

- Montați tăietorul de profil dorit în frezor și setați adâncimea de tăiere dorită, așa cum este descris în manualul de instrucțiuni al frezorului.
- Slăbiți șuruburile de fixare ale blocajului de frezare (1). Deplasați blocajul de frezare înainte și înapoi, după cum este necesar, pentru a seta lățimea dorită de tăiere (vezi imaginea)

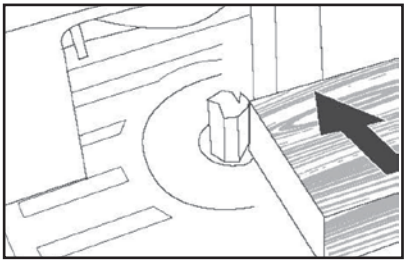

- Strângeți din nou șuruburile de fixare (B) ale gardului glisant pentru a fixa blocajul de frezare.

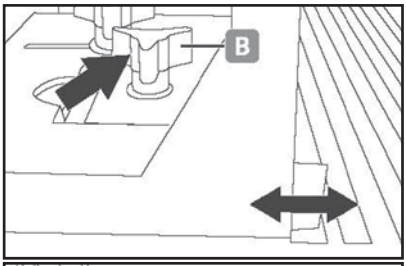

- Rotiți manual freza astfel încât lama de tăiere să fie într-un unghi de 90 ° față de oprire, așa cum este arătat.
- Așezați o riglă pe masa de lucru și aliniați gardul glisant cu marginea exterioară a frezei lamei tăietoare.
- Strângeți butonul de blocare al gardului glisant.

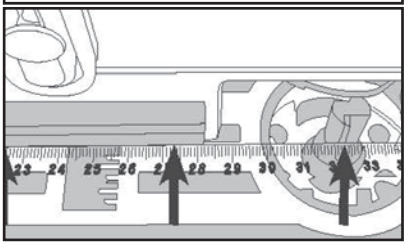

NOTĂ: Dacă utilizați o freză cu diametru mare care îndepărtează o cantitate mare de material din piesa de lucru, poate fi necesar să faceți mai multe treceri, crescând cantitatea de material eliminată pentru a evita supraîncărcarea frezei. În acest caz, reglați ansamblul opritor astfel încât să existe o rază mai mică de tăietură pe piesa de lucru și efectuați tăieturile necesare înainte de a regla lățimea de tăiere, așa cum este descris mai jos pentru ultima trecere.

Reglarea clemelor de prindere

Masa superioară router este prevăzută cu cleme de prindere. Clemele de prindere vă ajută să țineți sigur piesa de prelucrat în timpul tăierii, astfel încât să vă puteți ține mâinile departe de freza rotativă.

Clemă de prindere mijlocie:

Clema de prindere mijlocie împinge piesa de prelucrat către freza rotativă și gardul glisant, în acest timp piesa de prelucrat se mișcă prin tăietură. Pentru a seta clema de prindere mijlocie, procedați astfel:

- După setarea lățimii de tăiere conform instrucțiunilor din paginile anterioare, așezați piesa de prelucrat pe masă lângă freză.
- Reglați acum clema de prindere de mijlocie (9), slăbind cele două butoane de fixare (13) și deplasând clema de prindere mijlocie spre piesa de prelucrat.

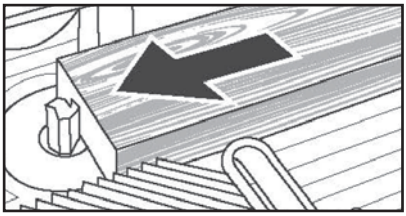

- Asigurați-vă că aripile clemei de prindere atinge piesa de prelucrat în timp ce piesa se deplasează prin freză.
- Pentru a fixa bine clema de prindere mijlocie, strângeți cele două butoane de fixare.

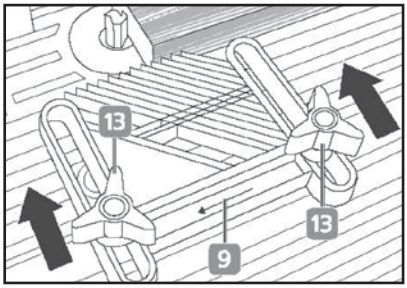

Clemă de prindere dreapta și stânga:

Clemele de prindere stânga și dreapta împing în siguranță piesa de prelucrat în jos spre partea de sus a mesei, în timp ce piesa de lucru se mișcă prin tăietură. Procedați după cum urmează pentru a seta clemele de prindere stânga și dreapta:

- Așezați piesa de prelucrat în partea dreaptă a frezei pe blatul mesei (7).

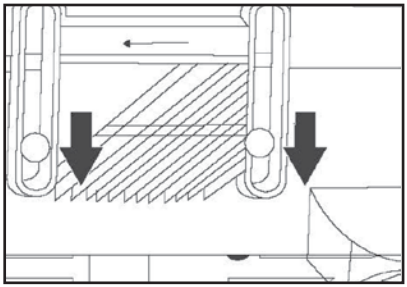

- Acum reglați clema de prindere dreapta (9), slăbind cele două piulițe cu aripi (12) de pe spatele blocajului de frezare și deplasând clema de prindere în jos spre piesa de prelucrat.
- Aripile clemei de prindere trebuie să atingă piesa de prelucrat pe măsură ce piesa de prelucrat se mișcă prin freză
- Pentru a fixa în siguranță clema de prindere, strângeți cele două piulițe cu aripi.
- Procedați așa cum s-a descris mai sus, și cu reglarea clemei de prindere stânga.

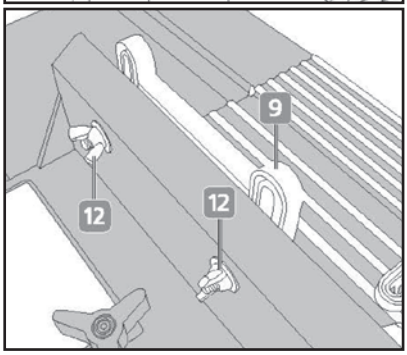

Reglarea opririi unghiului

Pentru a seta oprirea unghiului, procedați după cum urmează:

- Mai întâi montați freza dorită în frezor.
- Setați lățimea de tăiere dorită prin reglarea poziției de oprire, așa cum este descris în paginile anterioare. Setați adâncimea de tăiere dorită în conformitate cu instrucțiunile frezorului.
- Slăbiți șurubul de blocare (4) de pe unghi.
- Setați unghiul de lucru dorit folosind scala unghiului.
- Strângeți șurubul de blocare pentru a fixa poziția unghiulară.
- Introduceți opritorul unghiului în fanta blatului mesei.

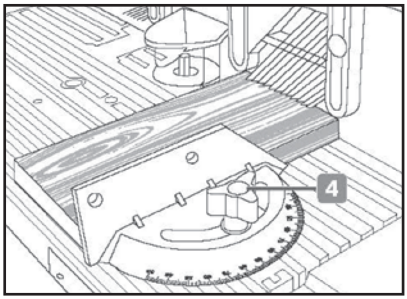

- Conectați masa de frezare la sursa de alimentare Porniți freza Îndreptați și calibrați lent și uniform piesa de prelucrat prin freza rotativă

Conexiunea frezorului cu masă pentru frezat

NOTĂ: Frezorul trebuie să fie blocat în poziția de pornire înainte de a-l putea porni / opri folosind întrerupătorul de siguranță (2) de pe masă pentru frezat.

Pentru a conecta frezorul, procedați după cum urmează:

- Introduceți cablul de conectare al frezorului în priza întrerupătorului de siguranță (2).
- Conectați cablul de conexiune al mesei rotative la rețeaua de alimentare

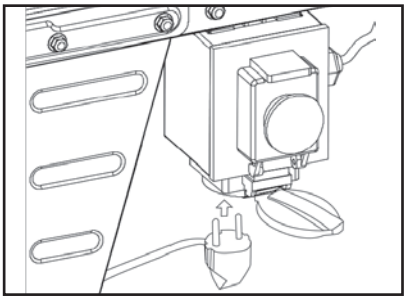

Activarea / oprirea mesei router

AVERTIZARE!

- **În timpul funcționării, se generează praf fin, care este foarte inflamabil și exploziv.**
- **Nu fumați în timpul funcționării.**
- **Țineți departe de zona de lucru, sursele de căldură și focul deschis.**
- **Purtați întotdeauna o mască de praf pentru a vă proteja împotriva pericolelor datorate prafului fin.**

Activați:

- Glisați butonul STOP DE URGENȚĂ (C) și ridicați-l.
- Apăsați butonul verde pornit (ON) (D)

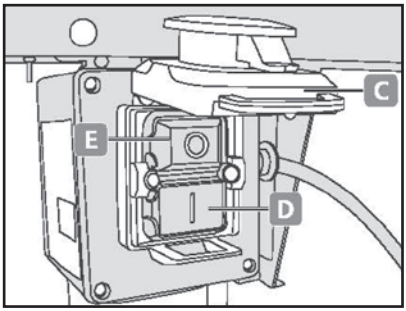

Opriți:

- Apăsați fie butonul STOP DE URGENȚĂ (C), fie butonul roșu oprit (OFF) (E)

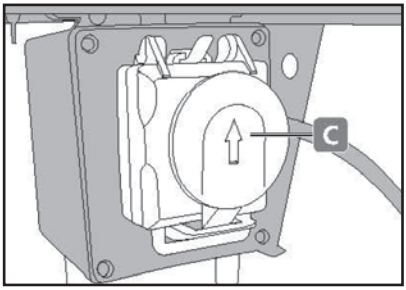

Freza

AVERTIZARE!

- Atingerea frezei rotative poate provoca vătămări grave.
- Stați departe de freza rotativă
- Asigurați-vă că frezorul dumneavoastră electric este conectat la rețeaua electrică prin intermediul întrerupătorului de siguranță.
- Asigurați-vă că introduceți piesa în contorul frezei în direcția de rotație a frezei.

Pentru frezare, procedați după cum urmează:

- Introduceți o frază adecvată în frezor.
- Setați adâncimea de tăiere, lățimea de tăiere, clemele de prindere (9) și blocajul de frezare (1), așa cum este descris în paginile anterioare.
- Porniți frezorul cu întrerupătorul de siguranță (2) și lăsați-l să atingă viteza maximă de rotație în gol (consultați capitolul "Pornirea / oprirea tabelului din etapa superioară").
- Utilizați un împingător pentru a ghida piesa de lucru încet și uniform prin freza rotativă.
- Opriți masa de frezare și așteptați până când freza se oprește înainte de a scoate piesa de lucru de pe blatul mesei.

Direcția de punere a piesei de prelucrat

- Ghidați contorul frezorului către direcția de rotație a frezei, așa cum se arată în ilustrație.
- Nu ghidați niciodată frezorul în direcția de rotație a frezei, pentru a evita riscul de pierdere a controlului frezorului.

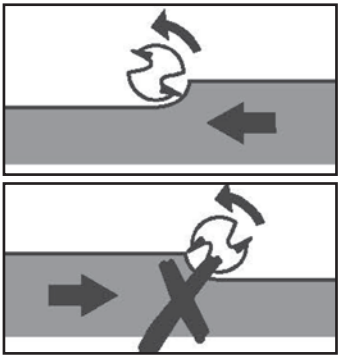

Curățare și îngrijire

ATENȚIE! Opriți mașina și deconectați cablul de alimentare înainte de a curăța dispozitivul.

ATENȚIE! Nu folosiți agenți de curățare sau solvenți. Puteți deteriora dispozitivul în mod iremediabil.

Substanțele chimice pot ataca părțile din plastic ale dispozitivului.

- Curățați dispozitivul după fiecare utilizare.
- În mod ideal, îndepărtați praful sau reziduurile de lemn cu un pistol cu aer comprimat. Purtați întotdeauna echipament de protecție adecvat, de exemplu mască de protecție a gurii și ochelari de protecție a ochilor.
- Ștergeți apoi dispozitivul cu o cârpă uscată.

Întreținere și depozitare

ATENȚIE! Opriți mașina și deconectați cablul de alimentare înainte de a efectua întreținere sau reglaje.

Verificați în mod regulat deteriorarea cablului de alimentare. Cablurile de alimentare deteriorate pot fi înlocuite doar cu piese de schimb originale de la producător. Cablurile de alimentare pot fi înlocuite numai de către producător sau de un electrician calificat. Consultați întotdeauna un atelier de specialitate pentru lucrări de întreținere.

Înainte de depozitarea dispozitivului, trebuie să acordați atenție următoarelor puncte:

- Opriți dispozitivul.
- Deconectați ștecherul cablului de alimentare de la priză, nu trageți de cablul în sine.

- Lăsați dispozitivul să se răcească.
- Scoateți instrumentul de inserare din frezor.
- Scoateți frezorul de pe masă pentru frezat.
- Curățați aparatul așa cum este descris în capitolul despre curățare și îngrijire.

Dacă dispozitivul nu este utilizat, rețineți următoarele condiții de depozitare:
- La loc uscat și protejat de ger și căldură.
- Temperatura ambiantă: între 10 ° C și 30 ° C.
- Protejat de praf și lumina directă a Soarelui în ambalajul original sau sub o copertină potrivită.
- A nu se lăsa la îndemâna copiilor

Eliminare

Eliminați ambalajul
Ambalajul produsului este format din materiale reciclabile. Eliminați materialele de ambalare în conformitate cu etichetarea lor în punctele de colectare publică sau în conformitate cu specificațiile specifice țării.

Instrucțiuni de eliminare a produselor electrice

Nu aruncați aparate electrice împreună cu deșeurile menajere. În conformitate cu Directiva Europeană 2012/19 / UE privind deșeurile de echipamente electrice și electronice și transpunerea în legislația națională, aparatele electrice folosite trebuie colectate separat și reciclate într-un mod ecologic.

Solicitarea alternativă de retur:
Ca alternativă, proprietarul aparatului electric este obligat să coopereze cu utilizarea corespunzătoare în cazul cesionării bunurilor în locul returnării. În acest scop, vechiul dispozitiv poate fi, de asemenea, lăsat într-un punct de preluare, care efectuează o eliminare în sensul Legii naționale privind substanțele închise și a gestionării deșeurilor. Nu sunt incluse accesorii, nu atașați componente electrice la aparate vechi.

Instrucțiuni suplimentare de eliminare
Returnați, astfel încât reutilizarea sau recuperarea sa ulterioară să nu fie afectată. Aparatele electrice vechi pot conține substanțe nocive. Dacă dispozitivul este manipulat incorect sau deteriorat, acesta poate provoca deteriorarea sănătății sau a contaminării apei și solului în timpul utilizării ulterioare a dispozitivului.

Date tehnice

Număr model:	1248910
Tip:	Masă pentru frezat
Tensiune de intrare:	230-240 V-/ 50 Hz
Capacitate de încărcare:	până la maxim 1800W
adâncimea maximă de frezare:	55 mm
Diametru maxim de frezare	22 mm
Lățimea maximă de lucru cu gard glisant:	115 mm
Lățimea maximă de lucru fără gard glisant:	200 mm
Reglarea unghiului de oprire:	± 30°
Sarcina maximă pe suprafața de lucru:	8 kg
Dimensiuni:	460 x 330 x 280 mm
Dimensiuni cu tablele suplimentare	860 x 330 x 280 mm
Lungime cablu:	aproximativ 0,5 m

Accesorii potrivite

- Frezor: Frezor MyProject® 1200W, Nr. Produs: 1248884
- Extragerea prafului: Aspirator umed și uscat MyProject®, Nr. Produs: 1184637

Declarația CE de conformitate

Informații și standarde pot fi găsite în declarația de conformitate CE anexată.

Obsah

Pred prvým použitím 102
Rozsah dodávky 102
Vysvetlenie symbolov 102
Účel použitia 103
Bezpečnosť 103
Návod na obsluhu 108
Čistenie a starostlivosť 119
Údržba/uskladnenie 119
Odstránenie 119
Technické údaje. 120
Vhodné príslušenstvo 120
ES vyhlásenie o zhode 120

Pred prvým použitím

Pred používaním výrobku sa oboznámte so všetkými pokynmi na obsluhu a bezpečnostnými pokynmi. Používajte výrobok iba podľa opisu a uvedeného účelu použitia. Tento návod na obsluhu uschovajte pre neskoršie použitie. Ak odovzdáte výrobok tretej osobe, odovzdajte jej aj všetky podklady k výrobku.

DÔLEŽITÉ, NÁVOD USCHOVAJTE PRE NESKORŠIE POUŽITIE A DÔKLADNE SI HO PREČÍTAJTE!

Rozsah dodávky

- 1x stolík pre hornú frézku s príslušenstvom (pozri jednotlivé diely v kapitole Zoznam dielov)
- 1x návod na obsluhu

Skontrolujte výrobok na úplnosť dielov, ako aj na prepravné poškodenie. Poškodený výrobok nepoužívajte! V prípade poškodenia sa obráťte na svoju predajňu Kaufland.

Vysvetlenie symbolov

V tomto návode na obsluhu, na výrobku a na obale sú použité nasledujúce označenia a symboly.

Dôležité! Pred prvým použitím si prečítajte návod na obsluhu!

Výstraha!
Toto označenie označuje nebezpečenstvo so stredným stupňom, ktoré môže v prípade, že sa mu nepredíde, viest k smrti alebo ťažkým zraneniam.

Pozor!
Toto označenie varuje pred možnými vecnými škodami.

Tento symbol označuje užitočné dodatočné informácie o používaní.

Týmto symbolom označené výrobky spĺňajú všetky príslušné európske predpisy.

Noste ochranu sluchu.
Informácie, ktoré sú označené týmto symbolom, uvádzajú, že máte nosiť ochranu sluchu.

Noste ochranné okuliare.
Informácie, ktoré sú označené týmto symbolom, uvádzajú, že máte nosiť ochranné okuliare.

Noste respirátor
Informácie, ktoré sú označené týmto symbolom, uvádzajú, že máte nosiť respirátor.

Noste ochranné rukavice
Informácie, ktoré sú označené týmto symbolom, uvádzajú, že máte nosiť ochranné rukavice.

Nebezpečenstvo úrazu elektrickým prúdom! Pred vykonávaním montáže, údržby alebo opráv vytiahnite zástrčku zo zásuvky.

Týmto symbolom označené výrobky smú byť používané iba v interiéri.

Týmto symbolom označené elektrické výrobky zodpovedajú ochrannej triede I.

Elektrické a elektronické zariadenia nevyhadzujte do domového odpadu!

Účel použitia

Stolík pre hornú frézku je určený výhradne na súkromné používanie, ako aj na hobby účely a domáce majstrovanie na nasledujúce účely:

- frézovanie s elektrickou hornou frézkou do dreva a podobných materiálov ako drevo.

Akékoľvek iné použitie bude považované za použitie v rozpore s účelom použitia. Za škody vzniknuté použitím v rozpore s účelom použitia nesie zodpovednosť používateľ. Tento výrobok nie je určený na komerčné použitie. Komerčné použitie vedie k strate záruky. Za nehody alebo zranenia iných osôb alebo škody na ich majetku je zodpovedná obsluha alebo používateľ. Výrobca neručí za škody, ktoré vznikli nesprávnym používaním alebo nesprávnou obsluhou.

Bezpečnosť

Pred prvým použitím výrobku si dôkladne prečítajte nasledujúce bezpečnostné pokyny. Pre bezpečné používanie dbajte na všetky nasledujúce bezpečnostné pokyny.

Bezpečnosť detí a osôb

- Tento výrobok nesmú používať deti. Dávajte pozor na deti, aby sa s výrobkom nehrali. Čistenie a údržbu nesmú vykonávať deti. Výrobok nesmú používať osoby s obmedzenými fyzickými, zmyslovými alebo duševnými schopnosťami alebo s nedostatkom vedomostí alebo skúseností s používaním výrobku, iba že by boli pod dohľadom osoby zodpovednej za bezpečnosť alebo od nej dostali pokyny, ako výrobok používať.
- Výrobok a obalový materiál nie sú detská hračka! Deti sa nesmú hrať s plastovými vreckami, fóliami a malými časťami! Hrozí nebezpečenstvo prehltnutia a udusenia!

Zvyškové nebezpečenstvo

Zvyškové nebezpečenstvo zostáva aj vtedy, ak sa výrobok používa podľa účelu používania, bezpečnostných pokynov, návodu na montáž a obsluhu. Vzhľadom na typ výrobku môžu nastať nasledujúce nebezpečenstvá:

- Nebezpečenstvo zranenia pri dotyku s otáčajúcimi sa frézami pri nesprávnom vedení obrobku.
- Nebezpečenstvo zranenia odletujúcimi obrobkami a/alebo nekontrolované zdvíhanie obrobku nesprávnym vedením alebo držaním obrobku, napr. práca bez dorazu alebo pružinových zvierok.

- ohrozenie zdravia drevným prachom a drevenými pilinami. Noste stále osobné ochranné prostriedky ako ochranné okuliare a respirátor. Používajte vysávač.
- Pri dlhých vlasoch alebo voľnom odeve nebezpečenstvo zranenia. Noste stále priliehavý odev a pri dlhých vlasoch noste sieťku na vlasy.
- Pri výmene frézy nebezpečenstvo zranenia rúk a prstov. Noste ochranné rukavice.
- Pri zapnutí výrobku nebezpečenstvo zranenia vplyvom otáčajúcich sa fréz.
- Pri pripojení výrobku do chybnej elektrickej siete nebezpečenstvo zranenia.

Bezpečnostné pokyny

1. Rozmery obrobku:
   - obrobky s dĺžkou menej ako 200 mm smú byť posúvané k fréze iba s pomocou posuvu obrobku, napr. posunovacej tyče.
   - Obrobky, ktoré sú dlhšie ako 1 000 mm, je potrebné zaistiť valčekovým stojanom proti prevráteniu.
   - Maximálna šírka obrobku nesmie prekročiť 100 mm.
2. Stolík pre hornú frézku sa smie používať len na opracovanie štvorcových alebo obdĺžnikových obrobkov. Stolíkom pre hornú frézku neopracúvajte okrúhle obrobky (ako násady na metly alebo vetvy).
3. Stolík pre hornú frézku sa hodí na výrobu tvarovaných hrán (profilov), skosených hrán, žliabkov, drážok a drevených škár. Stolík pre hornú frézku sa nesmie používať na opracovávanie čelného dreva alebo rezanie šišiek. Ponorné frézovanie, frézovanie kriviek a synchrónne frézovanie nie je povolené.
4. Pred používaním výrobku dbajte na to, aby boli všetky ochranné zariadenia nasadené a funkčné.
5. Stolík pre hornú frézku je určený na používanie jednou osobou. Prevádzkovateľ je zodpovedný za bezpečnosť ostatných osôb v blízkosti.
6. Prečítajte si a dodržiavajte všetky bezpečnostné pokyny vytlačené na výrobku. Kópia bezpečnostných pokynov vytlačených na výrobku sa nachádza v tomto návode na obsluhu.
7. Ak prekračujú rozmery obrobku rozmery pracovného stola, je potrebné používať prídavné stolíky.
8. Stolík pre hornú frézku musí byť stále pripojený k vysávaču (napr. vysávač na mokré a suché vysávanie MyProject®, č. výr.: 1184637).
9. Výrobok používajte, ak sa nachádza v bezchybnom stave pre určený účel a zodpovedá pokynom v tomto návode na obsluhu a návode na obsluhu hornej frézky použitej so stolíkom. Zohľadnite možné nebezpečenstvo, ktoré je spojené s používaním náradia. Nedostatky, ktoré môžu ovplyvniť bezpečnosť náradia, je potrebné bezodkladne odstrániť.
10. Je potrebné dôsledne dbať na bezpečnostné pokyny, pokyny na používanie a údržbu výrobcu a rozmery v technických údajoch.
11. Je potrebné dôsledne dbať na platné pracovné predpisy a všeobecné bezpečnostno-technické pravidlá.
12. Frézovací stolík smú používať, udržiavať a opravovať iba odborne zdatné osoby, ktoré sú oboznámené s týmto typom náradia a možnými nebezpečenstvami. Výrobca nepreberá zodpovednosť za škody, ktoré vznikli úpravami na výrobku.
13. Náradie sa smie používať len s originálnym príslušenstvom a nástrojmi dodávanými výrobcom. Dbajte na to, že používanie príslušenstva a nástrojov, ktoré nie sú uvedené v návode na obsluhu, môže viesť k zraneniam.
14. Obrobok veďte pomocou posunovacej tyče. Je to oveľa bezpečnejšie ako používať ruky a znamená to, že máte obe ruky voľné na ovládanie náradia.

15. Dodržiavajte vždy stabilný postoj, udržiavajte rovnováhu a nenakláňajte sa príliš dopredu. Zabráňte neobvyklému držaniu tela.
16. Pri práci s náradím sa vždy koncentrujte. S náradím nepracujte, ak ste unavený alebo pod vplyvom alkoholu, liekov alebo drog.
17. Skontrolujte náradie na poškodené diely. Ak vyzerajú byt ochranné zariadenie alebo iný diel poškodené, pred pokračovaním v práci dôkladne skontrolujte, či ešte diel funguje. Dbajte na to, aby sa všetky pohyblivé diely mohli voľne pohybovať tam a naspäť a v prípade potreby ich uvoľnite. Dbajte na to, aby funkčnosť neovplyvňovali žiadne praskliny alebo iné typy prachu. Poškodené ochranné zariadenie alebo iný diel musí vymeniť kvalifikovaná osoba alebo servis, pokiaľ nie je v návode na obsluhu uvedené inak.
18. Poškodené vypínače musí vymeniť kvalifikovaná osoba alebo servis výrobcu. S náradím nepracujte, ak vypínač nefunguje riadne.
19. Dbajte na to, aby miestne elektrické napájanie súhlasilo s údajmi na typovom štítku náradia.
20. Na pridržiavanie obrobku používajte vždy posunovaciu tyč, aby ste predišli spätnému rázu.
21. S frézami zaobchádzajte opatrne, pretože sú extrémne ostré.
22. Skontrolujte frézu pred používaním na známky znečistenia alebo prasklín. Prasknuté alebo poškodené frézy ihneď vymeňte.
23. Pred začiatkom práce odstráňte z obrobku všetky cudzie telesá ako klince alebo skrutky.
24. Ruky držte mimo dosahu otáčajúceho sa obrobku.
25. Pred dotykom obrobku s frézou zapnite náradie a nechajte ho dosiahnuť plné voľnobežné otáčky.
26. Pred vykonávaním prvého frézovania nechajte náradie bežať niekoľko minút bez záťaže. Skontrolujte, či nie sú počuť nezvyčajné zvuky alebo vibrácie, ktoré by mohli poukazovať na to, že fréza alebo elektrická fréza nie je správne namontovaná.
27. Dbajte na smer otáčania frézy a veďte obrobok do frézy správnym smerom.
28. Veďte obrobok proti smeru otáčania frézy.
29. Bežiace náradie nenechávajte nikdy bez dohľadu.
30. Nedotýkajte sa frézy nikdy bezprostredne po ukončení frézovania. Môže byť veľmi horúca a spôsobiť popáleniny. Nechajte frézu najprv vychladnúť.
31. Z dosky stola je pred používaním potrebné odstrániť kábel, handry a ďalšie cudzie predmety.
32. Pred odobratím obrobku vypnite náradie a počkajte, kým sa fréza nezastaví.
33. Pri prevádzke náradia držte deti a okolo stojace osoby mimo dosahu. Nedovoľte deťom používať náradie alebo vykonávať jeho údržbu.
34. Používajte iba horné frézky s maximálnym priemerom frézovacieho koša 155 mm. Používanie iného elektrického náradia môže viesť k vážnym zraneniam alebo škodám na stolíku pre hornú frézku.

Všeobecné pracovné a bezpečnostné pokyny

Prečítajte si všetky bezpečnostné pokyny a pokyny, ktoré sú dodané spolu so stolíkom pre hornú frézku a hornou frézkou. Nedodržiavanie varovaní a pokynov môže viesť k úrazu elektrickým prúdom, požiaru a/alebo ťažkých zranení.

Bezpečnostné pokyny, varovania a pokyny odložte pre neskoršie použitie.

1. Pred nastavovaním alebo výmenou príslušenstva vytiahnite zástrčku zo zásuvky. Neúmyselné spustenie hornej frézky môže viesť k nehodám.

2. Pred montážou hornej frézky riadne namontujte stolík pre hornú frézku. Riadna montáž je dôležitá na predídenie nebezpečenstvu nehôd alebo zranení.
3. Hornú frézku pred používaním bezpečne upevnite k stolíku pre hornú frézku. Posúvanie hornej frézky na stolíku pre hornú frézku môže viesť k strate kontroly.
4. Upevnite stolík pre hornú frézku ako je uvedené v tomto návode na obsluhu k pevnému, rovnému a vodorovnému povrchu. Ak by dochádzalo k posúvaniu alebo kývaniu stolíka pre hornú frézku, nebolo by možné hornú frézku alebo obrobok viesť stabilne a bezpečne.

Všeobecné bezpečnostné pokyny pre stolík pre hornú frézku

Bezpečnostné opatrenia

- Dbajte na to, že frézy nasadené na hornej frézke je pred každým použitím stolíka pre hornú frézku potrebné skontrolovať na známky poškodenia (piliny, praskliny a opotrebenie). Poškodené alebo silno opotrebené frézy sa nesmú používať a je ich potrebné vymeniť. Skontrolujte frézy na poškodenia alebo opotrebenie a vymeňte ich za nepoškodené frézy.
- Používajte stále redukčné krúžky s rozmermi, ktoré sú vhodné k veľkosti použitých fréz.
- Noste vždy vhodné osobné ochranné prostriedky. Noste ochranu sluchu, aby ste znížili nebezpečenstvo poškodenia sluchu. Noste respirátor, aby ste znížili nebezpečenstvo vdýchnutia prachu. Noste ochranné rukavice, aby ste predišli nebezpečenstvu vplyvom ostrých fréz a/alebo drsných obrobkov s ostrými hranami. Noste ochranu tváre a ochranné okuliare, aby ste znížili nebezpečenstvo zranenia očí odletujúcimi kúskami.
- Stolík pre hornú frézku vždy pripojte k odsávaniu prachu podľa pokynov uvedených v tomto návode na obsluhu. Dbajte na to, že pri frézovaní dreva môže vznikať jedovatý prach.
- Nepoužívajte nikdy frézy alebo iné nástroje, ktoré nie sú určené na používanie so stolíkom pre hornú frézku alebo hornou frézkou a/alebo nie sú výrobcom stolíka pre hornú frézku odporúčané na používanie. Strata kontroly môže viesť k zraneniam. Používajte iba frézy, ktoré sú označené pre manuálne privádzanie (MAN) podľa EN 847-1.

Údržba

- Dbajte na všetky pokyny na údržbu a starostlivosť v tomto návode na obsluhu.

Bezpečnosť práce

- Prečítajte si a dodržiavajte všetky bezpečnostné pokyny vytlačené na výrobku.
- Dotyk ruky/prstov s otáčajúcou sa frézou môže viesť k ťažkým zraneniam. Dbajte na to, aby ochrana vretena uvedená v tomto návode na obsluhu bola namontovaná a funkčná, pretože to znižuje nebezpečenstvo dotyku s otáčajúcou sa frézou. Pred vykonávaním údržby a nastavení dbajte na to, aby sa fréza úplne zastavila a odpojte náradie od elektrickej siete.
- Používajte stále dodané pružinové zvierky, predovšetkým ak opracovávate tenšie obrobky. Znižuje to nebezpečenstvo spätného rázu, náhlej reakcie, ktorá je spôsobená stratou kontroly nad malým obrobkom.
- Používajte pri práci s dlhými obrobkami vždy dodané prídavné stolíky a príp. dodatočné podpery, aby ste predišli nekontrolovanému prevráteniu obrobkov, pretože by to viedlo k nebezpečnej situácii.
- Nesprávne používanie fréz, obrobkov a posunovacích zariadení obrobkov môže viesť k nebezpečným situáciám. Prečítajte si príslušné pokyny v tomto návode na obsluhu a dbajte na to, aby boli tieto pokyny k dispozícii každej osobe, ktorá používa výrobok.

- Nesprávna údržba stolíka pre hornú frézku alebo hornej frézky môže viesť k nekontrolovaným situáciám. Používajte iba ostré, dobre udržiavané frézy a upevnite ich podľa pokynov výrobcu. Frézy sa smú používať iba na určený účel. Používajte vždy frézy vhodné pre dané použitie a dbajte na to, aby boli v bezchybnom stave, pretože to znižuje nebezpečenstvo nehody.
- Neúmyselný dotyk s pohyblivými časťami stolíka pre hornú frézku môže viesť k nebezpečným situáciám a/alebo nehodám. Výrobok vypnite a vytiahnite zástrčku, ak ho nepoužívate, pred údržbou a výmenou alebo nastavovaním frézy. Toto bezpečnostné opatrenie zabráni tomu, aby sa neúmyselne spustilo náradie.
- Nesprávne používanie dorazov a ďalších posunovacích zariadení obrobkov môže viesť k nebezpečným situáciám. Prečítajte si pokyny v príslušnej časti tohto návodu na obsluhu.
- Nesprávne umiestnenie, vyrovnanie alebo upevnenie frézy môže viesť k nebezpečným situáciám. Dbajte na to, aby sa fréza otáčala v správnom smere otáčania a aby bol obrobok vťahovaný do hlavy vretena proti smeru otáčania frézy.
- Dbajte na to, aby ste zvolili správnu rýchlosť vretena pre dané použitie. Prečítajte si k tomu návod na obsluhu používanej hornej frézky.
- Ruky držte mimo dosahu obrobku tak, že na privádzanie obrobku k frézke budete používať doraz, posunovaciu tyč alebo iné posunovacie zariadenie. Na držanie obrobku použite namiesto toho dodané pružinové zvierky. Znižuje to nebezpečenstvo zranenia.
- Dbajte na to, aby stál stolík pre hornú frézku na stabilnom a vodorovnom povrchu.
- Udržiavajte pracovný priestor uprataný a pravidelne odstraňujte piliny a prach. Pravidelne čistite vetracie štrbiny vášho elektrického náradia.

Čo robiť v prípade nehody

1. Výrobok vypnite.
2. V núdzovom prípade odpojte výrobok od napájania. Vytiahnite prívodný kábel zo zásuvky za zástrčku, nie za samotný kábel.

Chybný výrobok znova nezapájajte do elektrickej siete.

Vybalenie výrobku

- Otvorte balenie a výrobok opatrne vyberte.
- Odstráňte obalový materiál a všetky obalové a/alebo prepravné poistky (ak sú k dispozícii).
- Skontrolujte, či je rozsah dodávky úplný.
- Skontrolujte výrobok a príslušenstvo na prepravné poškodenie.

→ V prípade reklamácie sa prosím obráťte na predajňu Kaufland alebo nášho servisného partnera.

- Obal uschovajte pokiaľ možno až po uplynutie záručnej doby.
- Pred používaním výrobku si prečítajte návod na obsluhu, aby ste sa s ním oboznámili.
- Používajte iba originálne diely pre príslušenstvo a náhradné diely.

NEBEZPEČENSTVO! VÝROBOK A OBALOVÝ MATERIÁL NIE SÚ DETSKÁ HRAČKA!
Deti sa nesmú hrať s plastovými vreckami, fóliami a malými časťami! Hrozí nebezpečenstvo prehltnutia a udusenia!

Návod na obsluhu

Zoznam dielov

1. Doraz frézky
2. Bezpečnostný vypínač
3. Redukčné krúžky 5x
4. Uhlový doraz
5. Predĺženie stola 2x
6. Nohy 4x
7. Doska stola
8. Adaptér na vysávač

Vrecko č. 1:

9. Pružinová zvierka 3x
10. Bránová skrutka 4x
11. Podložka 6x
12. Krídlová matica 4x
13. Aretačná skrutka 2x

Vrecko č. 2:

14. Skrutka 18x
15. Podložka 18x
16. Matica 18x

Vrecko č. 3:

17. Upevňovacia skrutka 2x
18. Podložka 2x
19. Matica 2x

Vrecko č. 4:

20. Svorka pre hornú frézku 4x
21. Bránová skrutka 4x
22. Podložka 4x
23. Matica 4x

Montáž

Montáž nôh a predĺžení stola

Potrebný materiál:
Doska stola (7), 4x noha (6), 2x predĺženie stola (5).
Z vrecka č. 2: 16x skrutka (14), 16x podložka (15), 16x matica (16)
Potrebné náradie: 8 mm skrutkový kľúč, krížový skrutkovač PH2
Pri montáži nôh a predĺženia stola postupujte nasledovne:

- Dosku stola (7) obráťte hore nohami na stabilný pracovný stôl a zoraďte predĺženia stola (5) a nohy (6) tak, ako je zobrazené na nasledujúcom obrázku.

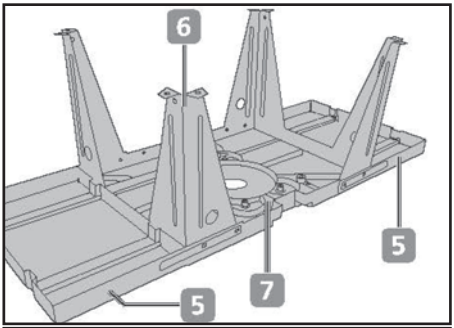

- 8 mm skrutkovým kľúčom a krížovým skrutkovačom PH2 upevnite jednu nohu (6) a jedno predĺženie stola (5) dodanými skrutkami (14), podložkami (15) a maticami (16) riadne k doske stola.

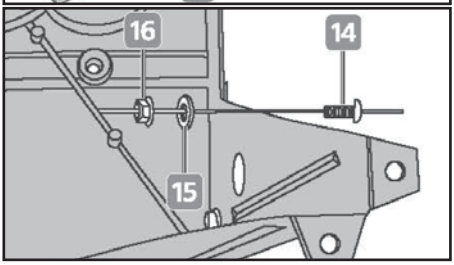

Montáž pružinových zvierok

Potrebný materiál:

Z vrecka č. 1: 3x pružinová zvierka (9), 4x bránová skrutka (10), 4x podložka (11), 4x krídlová matica (12), 2x aretačná skrutka (13).

VÝSTRAHA! Nesprávna montáž pružinových zvierok môže viest k spätnému rázu obrobku a spôsobiť ťažké zranenia.

- Umiestnite strednú pružinovú zvierku (9) tak, aby ramená ukazovali k dorazu frézky (1).

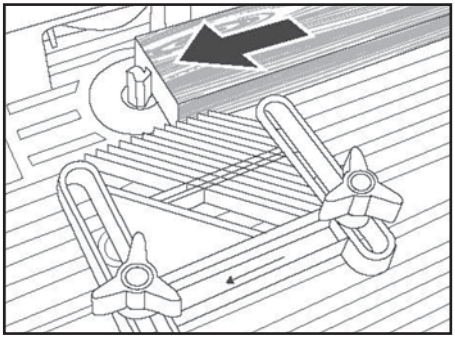

- Umiestnite ľavé a pravé pružinové zvierky (9) tak, aby ramená ukazovali k doske stola (7).

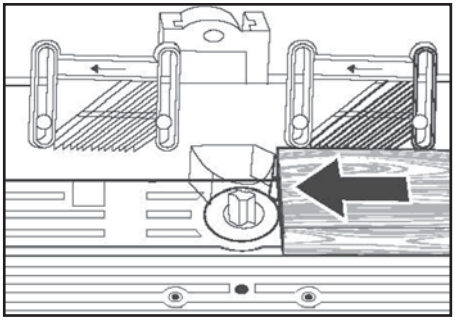

UPOZORNENIE: Skôr než budete pokračovať s montážou, dbajte na to, aby bola namontovaná stredná pružinová zvierka.

Montáž strednej pružinovej zvierky

Postupujte nasledovne:

- Strednú pružinovú zvierku (9) položte na dosku stola.
- Otvory v doske stola zarovnajte s drážkami v pružinovej zvierke tak, ako je zobrazené.
- Cez drážky v pružinovej zvierke a závitové otvory v doske stola vložte aretačné skrutky (13).

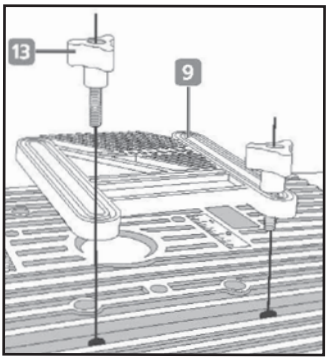

Montáž ľavej a pravej pružinovej zvierky

Postupujte nasledovne:

- Položte ľavú a pravú pružinovú zvierku (9) vedľa otvorov dorazu frézky (1).
- Vložte bránové skrutky (10) do drážok pružinových zvierok a otvorov dorazu frézky.
- Upevnite pružinové zvierky podložkami (11) a krídlovými maticami (12).

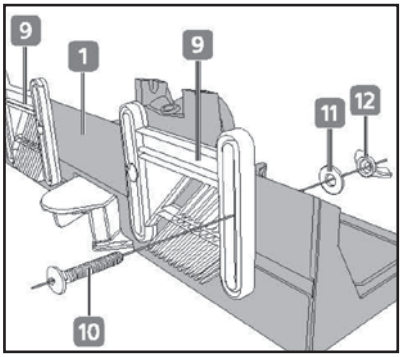

Montáž svoriek pre hornú frézku

Potrebný materiál:
Z vrecka č. 4: 4x svorka pre hornú frézku (20), 4x bránová skrutka (21), 4x podložka (22), 4x matica (23).
Potrebné náradie: 8 mm skrutkový kľúč

Stolík pre hornú frézku sa dodáva so štyrmi svorkami, ktorými je možné vašu elektrickú hornú frézku bezpečne pripevniť k spodnej strane stolíka pre hornú frézku.
Pri upevnení svoriek k stolu postupujte nasledovne:

- Vložte bránové skrutky (21) do otvorov v doske stola.

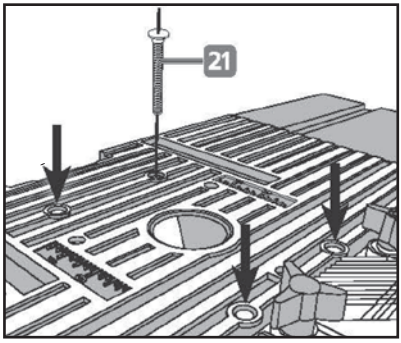

- Nasaďte svorky pre hornú frézku (20) na bránové skrutky na spodnej strane dosky stola a dbajte na to, aby háky na každej strane svoriek pre hornú frézku smerovali k spodnej strane stola.
- Upevnite svorky pre hornú frézku dodanými podložkami (22) a maticami (23).

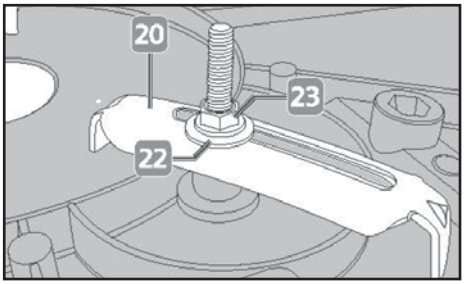

UPOZORNENIE: Pred pokračovaním montáže teraz môžete upevniť hornú frézku k doske stola.

Montáž bezpečnostného vypínača

Pozor! Stolík pre hornú frézku sa dodáva s magnetickým bezpečnostným vypínačom, ktorý je potrebné používať na ovládanie napájania hornej frézky.

Stolík pre hornú frézku sa dodáva s magnetickým bezpečnostným vypínačom, ktorý je potrebné používať na ovládanie napájania hornej frézky. Nepoužívanie bezpečnostného vypínača môže zvyšovať nebezpečenstvo zranenia. Používajte bezpečnostný vypínač na ovládanie napájania hornej frézky.

Bezpečnostný vypínač disponuje tromi dôležitými bezpečnostnými funkciami:
- Zabraňuje neúmyselnému zapnutiu, pretože je potrebné nadvihnúť červený núdzový vypínač, aby ste sa mohli dostať na zelený vypínač.
- V prípade nehody je možné hornú frézku rýchlo vypnúť stlačením núdzového vypínača.
- V prípade výpadku elektrického prúdu sa postará magnetický mechanizmus bezpečnostného vypínača o to, aby sa horná frézka nezapla v nevhodný alebo nebezpečný čas, keď dôjde k obnoveniu napájania.

Potrebný materiál:
Jednotka bezpečnostného vypínača (2)
Z vrecka 2: 2x skrutka (14), 2x podložka (15), 2x matica (16)
Pri upevnení jednotky bezpečnostného vypínača postupujte nasledovne:

- Bezpečnostný vypínač (2) priložte k prednej strane dosky stola (7).

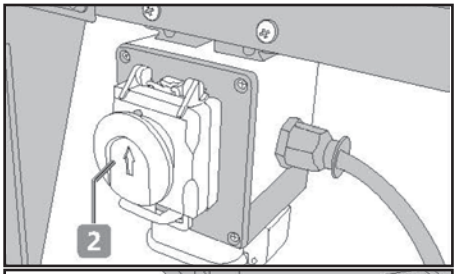

- Upevnite bezpečnostný vypínač dodanými skrutkami (14), podložkami (15) a maticami (16).

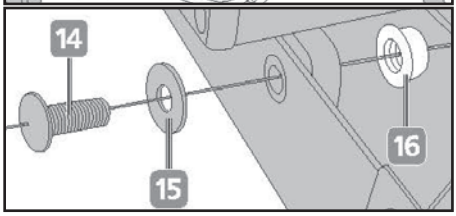

Montáž dorazu frézky

Potrebný materiál:
Doraz frézky (1)
Z vrecka č. 3: 2x upevňovacia skrutka (17), 2x podložka (18), 2x matica (19)
Pri upevnení jednotky bezpečnostného vypínača postupujte nasledovne:

- Položte doraz frézky (1) na dosku stola (7) a vložte upevňovacie skrutky (17) cez drážky v doraze frézky a spodné otvory v doske stola tak, ako je zobrazené na obrázku.
- Upevnite doraz frézky pomocou na to určených podložiek (18) a matíc (19).
- Pred montážou dorazu frézky k doske stola sa uistite, že ochranné zariadenie funguje správne.

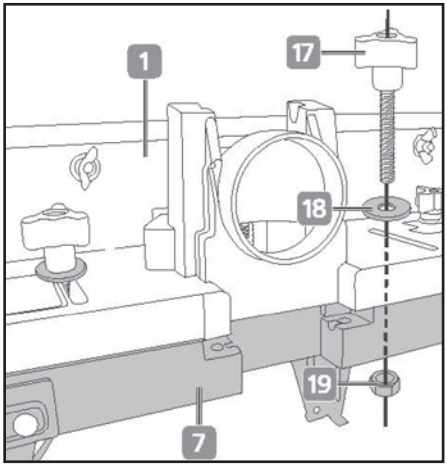

Montáž hornej frézky k stolíku pre hornú frézku

NEBEZPEČENSTVO! NEBEZPEČENSTVO ÚRAZU ELEKTRICKÝM PRÚDOM!
Pred vykonávaním montáže, údržby alebo opráv vytiahnite zástrčku zo zásuvky.

Pred montážou hornej frézky k stolíku pre hornú frézku si bezpodmienečne prečítajte návod na obsluhu a bezpečnostné pokyny hornej frézky, resp. jej výrobcu. Oboznámte sa so všetkými funkciami hornej frézky, vrátane nasledujúcich:

- montáž a nastavenie fréz
- nastavenie hĺbky frézovania / ponornej hĺbky
- zapnutie/vypnutie hornej frézky a používanie aretácie trvalého zapnutia

Pred montážou hornej frézky k stolíku odoberte adaptér na odsávanie prachu, vedenie šablóny alebo iné príslušenstvo vašej hornej frézky.

UPOZORNENIE: Pred montážou hornej frézky k stolíku môže byť vhodné namontovať používanú frézu, nastaviť hĺbku frézovania na hornej frézke a zapnúť aretáciu trvalého zapnutia vypínača.

POZOR! Je dôležité, aby ste obrobok viedli proti smeru otáčania frézy. Dbajte na to, aby značka smeru otáčania na hornej frézke ukazovala rovnakým smerom ako značka smeru otáčania na stolíku pre hornú frézku (pozri obrázky nižšie).

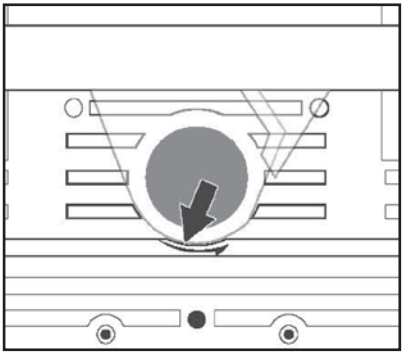

Značka smeru otáčania – stolík pre hornú frézku

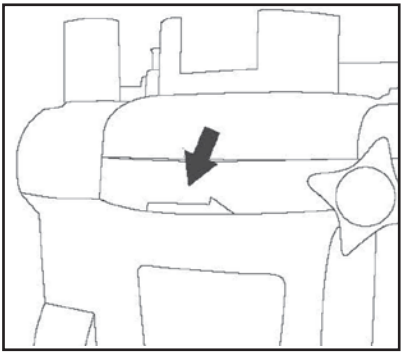

Značka smeru otáčania – horná frézka

UPOZORNENIE: Stolík pre hornú frézku sa odporúča na použitie s hornou frézkou MyProject® 1200 W (č. výr: 1248884). Prípadne je možné stolík pre hornú frézku používať aj s hornými frézkami iných výrobcov, ktorých priemer frézovacieho koša predstavuje 155 mm. Ak chcete používať hornú frézku iného výrobcu, prečítajte si najprv návod na obsluhu príslušnej hornej frézky. Používanie hornej frézky, ktorá nesedí k tomuto stolíku pre hornú frézku, môže viesť k poškodeniu stolíka alebo hornej frézky.

UPOZORNENIE: Stolík pre hornú frézku je určený predovšetkým na používanie s hornou frézkou, ktorá je vybavená aretáciou trvalého zapnutia.

Pri upevnení hornej frézky k stolíku postupujte nasledovne:

- Dosku stola (7) obráťte.
- Nasaďte hornú frézku do držiaka na spodnej strane dosky stola.
- Nasuňte svorky pre hornú frézku (20) na hornú frézku (pozri obrázok).
- Upevnite svorky s bránovými skrutkami (21) a maticami (23).
- Dbajte na to, aby bola horná frézka pred pokračovaním pevne upevnená k stolíku.

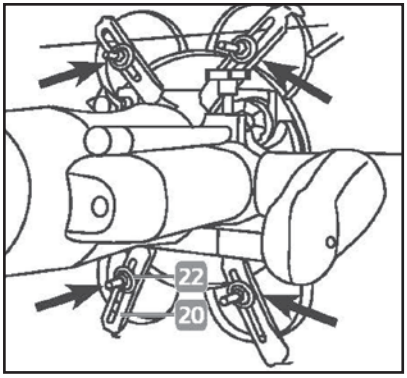

Vloženie a výmena fréz

- Stolík pre hornú frézku teraz položte na bok.
- Teraz môžete frézu vymeniť zo spodnej strany vašej hornej frézky. Prečítajte si k tomu príslušnú kapitolu k Vašej hornej frézke.
- Ak fréza nejde vymeniť, keď je horná frézka namontovaná na stolíku pre hornú frézku, budete musieť hornú frézku zo stolíka odobrať. Uvoľnite k tomu svorky pre hornú frézku (20) a odoberte hornú frézku zo stolíka.
- Po vložení alebo výmene fréz dajte stolík pre hornú frézku znova do vzpriamenej polohy.

Montáž adaptéra na vysávač

POZOR! Pri frézovaní môže vznikať zdraviu škodlivých prach, ktorý by viedol k otrave. Noste stále respirátor a pripojte stolík pre hornú frézku k vhodnému vysávaču.

UPOZORNENIE: Pred montážou stolíka pre hornú frézku odoberte všetky adaptéry na vysávač, ktoré sú pripevnené k hornej frézke.

- Nasaďte adaptér na vysávač (8) do zariadenia na odsávanie prachu (A) na zadnej strane dorazu frézky (1).
- Pripojte stolík pre hornú frézku k vysávaču tak, že pripojíte k adaptéru na vysávač saciu hadicu.

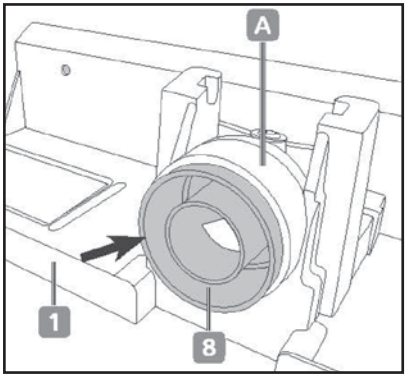

UPOZORNENIE: Odporúčame k tomu vysávač na mokré a suché vysávanie MyProject® (č. výr.: 1184637).

Montáž stolíka pre hornú frézku k pracovnému stolu

- Stolík pre hornú frézku je potrebné pred začiatkom práce upevniť k vhodnému pracovnému stolu.
- V nohách stolíka pre hornú frézku je 8 otvorov, aby bolo možné výrobok pripevniť k rovnej ploche.
- Pre optimálnu pracovnú výšku by sa mala doska stola výrobku nachádzať ideálne vo výške lakťov.
- Na montáž použite upevňovací materiál, ktorý je vhodný pre príslušný povrch vášho pracovného stola.

(Montážny materiál nie je súčasťou dodávky.) V prípade pochybností sa opýtajte v špecializovanom obchode na montážny materiál (skrutky, čapy, podložky, atď.)

Pripojenie k elektrickej sieti

- Bezpečnostný vypínač stolíka pre hornú frézku musí byť pripojený do jednofázovo uzemnenej 230-240 V~/50 Hz zásuvky so striedavým prúdom.
- Skontrolujte, či sieťové napätie súhlasí s údajmi na typovom štítku hornej frézky a neprekračuje maximálnu nosnosť (pozri údaje v Technických údajoch).
- Ak používate predlžovací kábel, musí mať minimálny prierez vodiča 1,5 mm. Používajte predlžovací kábel s maximálnou dĺžkou 3 m.

Montáž redukčných krúžkov

VÝSTRAHA! POŠKODENÉ REDUKČNÉ KRÚŽKY SA MÔŽU VYŠMYKNÚŤ Z DRÁŽKY A SPÔSOBIŤ ŤAŽKÉ ZRANENIA. Nepracujte nikdy s poškodeným redukčným krúžkom.

Stolík pre hornú frézku obsahuje 5 redukčných krúžkov (5) s rôznymi vnútornými priemermi: ½", ¾", 1", 1 ¼", 1 ½"

- Zvoľte vhodný redukčný krúžok (5) k vašej fréze.
- Vložte redukčný krúžok do drážky stolíka pre hornú frézku (7).

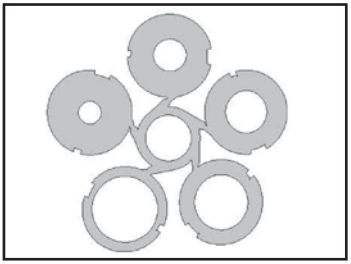

Práca so stolíkom pre hornú frézku

POZOR! Pred údržbou alebo nastavovaním vypnite výrobok a vytiahnite sieťovú zástrčku.

Nastavenie hĺbky frézovania

Pred začiatkom práce nastavte hĺbku a šírku frézovania:

- Podľa potreby nastavte hĺbku frézovania. Prečítajte si k tomu návod na obsluhu vašej hornej frézky.

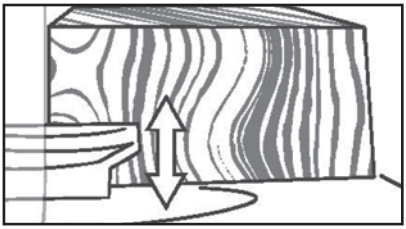

Nastavenie šírky frézovania pri frézovaní s profilovými frézami

UPOZORNENIE: Ak používate frézu s veľkým priemerom, ktorá uberá z obrobku veľké množstvo materiálu, budete potrebovať pravdepodobne vykonať viacero krokov, pričom budete zvyšovať množstvo odstraňovaného materiálu, aby ste predišli preťaženiu frézy. Nastavte v tomto prípade doraz tak, aby bol obrobku vystavený nižší polomer frézy a vykonajte potrebné frézovanie, potom nastavte podľa popisu šírku frézovania pre posledný krok.

Pri nastavení šírky frézovania profilových fréz postupujte nasledovne:

- Do vašej hornej frézky vložte požadovanú profilovú frézu a nastavte požadovanú hĺbku frézovania tak, ako je uvedené v návode na obsluhu hornej frézky.
- Dbajte na to, aby vonkajšia hrana guľôčkového ložiska sedela s dorazom frézky (1).

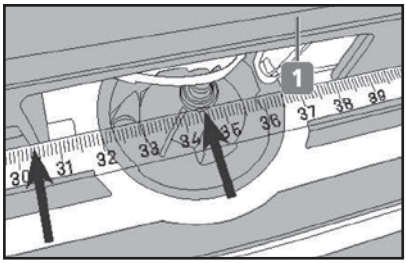

- Uvoľnite obe upevňovacie skrutky (17) na zadnej strane dorazu frézky a priložte k vonkajšej hrane guľôčkového ložiska pravítko.
- Posuňte doraz frézky tak ďaleko dopredu, aby sa dotýkal hrany pravítka a dotiahnite znova upevňovacie skrutky, aby ste zaistili doraz frézky.

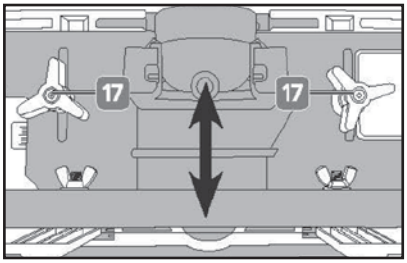

Nastavenie hĺbky frézovania pri frézovaní s rovnými frézami

Doraz frézky je vybavený posuvnou ohrádkou, ktorú je potrebné použiť vždy, keď frézujete drevo s rovnými frézami, ktoré by inak po prejdení otáčajúcej sa frézy neprišli do styku s dorazom frézky.

Pri nastavení postupujte nasledovne:

- Do vašej hornej frézky vložte požadovanú profilovú frézu a nastavte požadovanú hĺbku frézovania tak, ako je uvedené v návode na obsluhu hornej frézky.
- Uvoľnite upevňovacie skrutky dorazu frézky (1). Posúvajte doraz frézky podľa potreby dopredu, resp. dozadu, aby ste si nastavili požadovanú šírku frézovania (pozri obrázok).

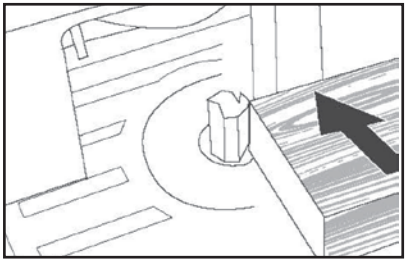

- Pre upevnenie dorazu frézky znova dotiahnite upevňovacie skrutky (B) posuvnej ohrádky.

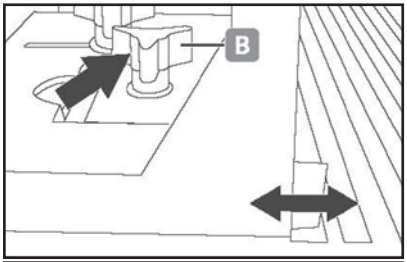

- Frézu dotiahnite ručne tak, aby sa rezací nôž nachádzal v uhle 90 ° k dorazu, ako je zobrazené.
- Umiestnite pravítko na pracovný stôl a zarovnajte doraz s vonkajšou hranou noža frézy.
- Riadne dotiahnite upevňovaciu skrutku ohrádky.

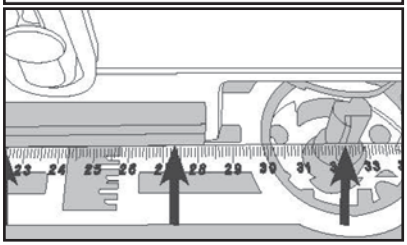

UPOZORNENIE: Ak používate frézu s veľkým priemerom, ktorá uberá z obrobku veľké množstvo materiálu, budete potrebovať pravdepodobne vykonať viacero krokov, pričom budete zvyšovať množstvo odstraňovaného materiálu, aby ste predišli preťaženiu frézy. Nastavte v tomto prípade doraz tak, aby bol obrobku vystavený nižší polomer frézy a vykonajte potrebné frézovanie, potom nastavte podľa popisu šírku frézovania pre posledný krok.

Nastavenie pružinových zvierok

Stolík pre hornú frézku je vybavený pružinovými zvierkami. Pružinové zvierky držia obrobok pri frézovaní bezpečne na mieste, takže môžete držať ruky mimo otáčajúcej sa frézy.

Stredná pružinová zvierka:

Stredná pružinová zvierka tlačí obrobok smerom k otáčajúcej sa fréze a dorazu frézky, zatiaľ čo sa obrobok pohybuje cez frézu. Pri nastavení strednej pružinovej zvierky postupujte nasledovne:

- Po nastavení šírky frézovania podľa pokynov na predchádzajúcich stranách položte obrobok do blízkosti frézy na stole.
- Nastavte teraz strednú pružinovú zvierku (9) tak, že uvoľníte obe aretačné skrutky (13) a strednú pružinovú zvierku pohnete k obrobku.

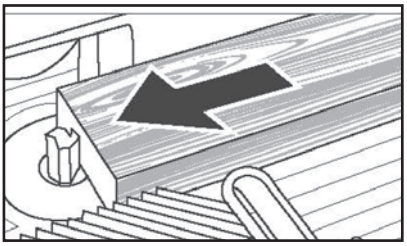

- Dbajte na to, aby sa ramená pružinovej zvierky dotýkali obrobku, zatiaľ čo sa obrobok pohybuje cez frézu.
- Pre bezpečné upevnenie strednej pružinovej zvierky znova dotiahnite obe upevňovacie skrutky.

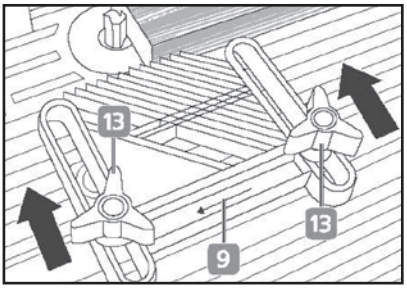

Pravá a ľavá pružinová zvierka:

Pravá a ľavá pružinová zvierka tlačia obrobok bezpečne nadol smerom k doske stola, zatiaľ čo sa obrobok pohybuje cez frézu. Pri nastavení ľavej a pravej pružinovej zvierky postupujte nasledovne:

- Položte obrobok napravo vedľa frézy na dosku stola (7).

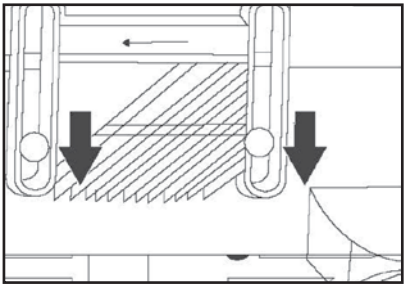

- Nastavte teraz pravú pružinovú zvierku (9) tak, že uvoľníte obe krídlové matice (12) na zadnej strane dorazu frézky a pružinovú zvierku pohnete nadol smerom k obrobku.
- Ramená pružinovej zvierky sa musia dotýkať obrobku, zatiaľ čo sa obrobok pohybuje cez frézu.
- Pre bezpečné upevnenie pružinovej zvierky znova dotiahnite obe krídlové matice.
- Pri nastavení ľavej pružinovej zvierky postupujte ako je uvedené vyššie.

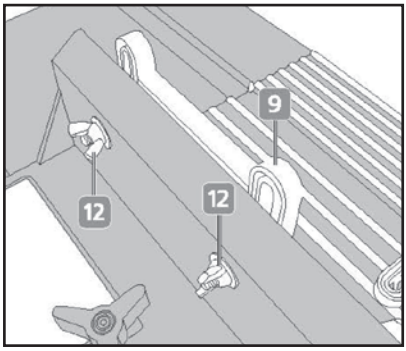

Nastavenie uhlového dorazu

Pri nastavení uhlového dorazu postupujte nasledovne:

- Namontujte najprv do hornej frézky požadovanú frézu.
- Nastavte požadovanú šírku frézovania tak, že nastavíte polohu dorazu tak, ako je uvedené na predchádzajúcich stranách. Požadovanú hĺbku frézovania nastavte podľa návodu vašej hornej frézky.
- Uvoľnite upevňovaciu skrutku (4) na uhlovom doraze.
- Pomocou uhlovej stupnice nastavte požadovaný pracovný uhol.
- Pre upevnenie polohy uhla znova dotiahnite upevňovaciu skrutku.
- Uhlový doraz nasuňte do drážky dosky stola.

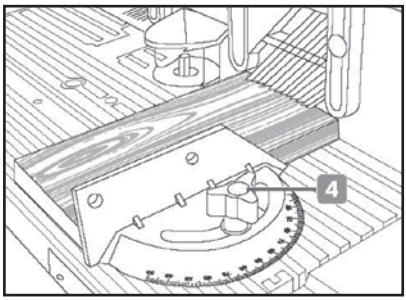

- Stolík pre hornú frézku pripojte do elektrickej siete. Hornú frézku zapnite. Veďte obrobok s pokosnicou pomaly a rovnomerne cez otáčajúcu sa frézu.

Pripojenie hornej frézky so stolíkom pre hornú frézku

UPOZORNENIE: Skôr než budete môcť zapínať/vypínať, resp. ovládať bezpečnostný vypínač (2) hornej frézky, musí byť horná frézka zaaretovaná v zapnutej polohe.

Pri pripojení hornej frézky postupujte nasledovne:

- Zapojte prívodný kábel hornej frézky do zásuvky bezpečnostného vypínača (2).
- Zapojte prívodný kábel stolíka pre hornú frézku do elektrickej siete.

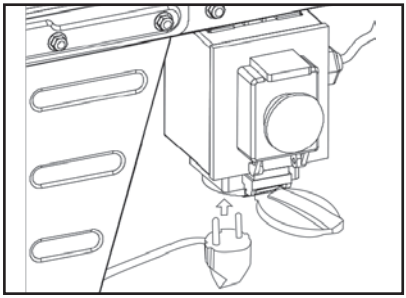

Zapnutie/vypnutie stolíka pre hornú frézku

Varovanie!

- **Pri prevádzke vzniká jemný prach, ktorý je ľahko horľavý a výbušný.**
- **Pri prevádzke nefajčite.**
- **Zdroje tepla a otvorený oheň držte mimo dosahu pracovného priestoru.**
- **Noste stále respirátor, aby ste sa ochránili pred jemným prachom.**

Zapnutie:

- Posuňte núdzový vypínač (C) nahor a nadvihnite ho.
- Stlačte zelený vypínač (D).

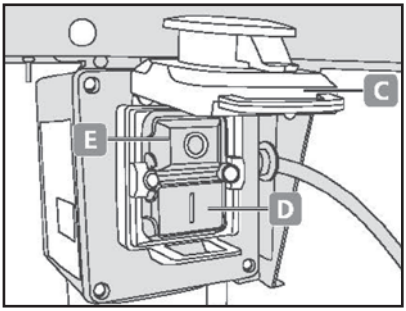

Vypnutie:

- Stlačte buď núdzový vypínač (C) alebo červený vypínač (E)

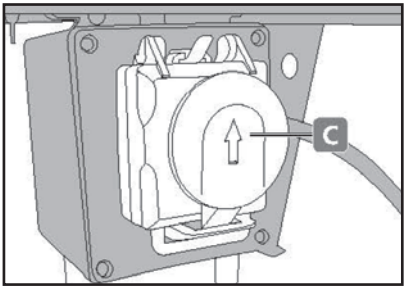

Frézovanie

VÝSTRAHA!

- Dotknutie sa otáčajúcej sa frézy môže viesť k ťažkým zraneniam.
- Dodržiavajte vzdialenosť od otáčajúcej sa frézy.
- Dbajte na to, aby bola elektrická horná frézka pripojená prostredníctvom jednotky bezpečnostného vypínača do elektrickej siete.
- Dbajte na to, aby ste viedli obrobok do frézy proti smeru jej otáčania.

Pri frézovaní postupujte nasledovne:

- Vložte do hornej frézky vhodnú frézu.
- Nastavte hĺbku frézovania, šírku frézovania, pružinové zvierky (9) a doraz frézky (1) tak, ako je uvedené na predchádzajúcich stranách.
- Zapnite hornú frézku bezpečnostným vypínačom (2) a nechajte ju dosiahnuť plné voľnobežné otáčky (pozri kapitola „Zapnutie/vypnutie stolíka pre hornú frézku").
- Veďte obrobok posunovacou tyčou pomaly a rovnomerne cez otáčajúcu sa frézu.
- Pred odobratím obrobku z dosky stola vypnite frézovací stolík a počkajte, kým sa úplne nezastaví.

Smer posuvu

- Veďte hornú frézku proti smeru otáčania frézy tak, ako je zobrazené na obrázku.
- Neveďte hornú frézku nikdy v smere otáčania frézy, aby ste zabránili strate kontroly hornej frézky.

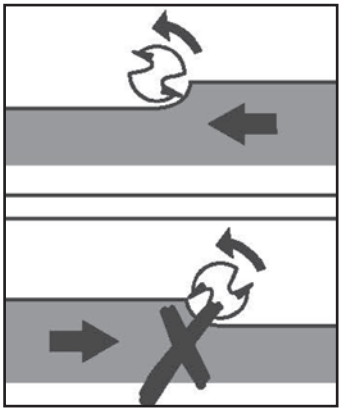

Čistenie a starostlivosť

POZOR! Pred čistením výrobku ho vypnite a vytiahnite zástrčku.

POZOR! Nepoužívajte čistiace prostriedky, resp. rozpúšťadlá. Mohlo by dôjsť k neopraviteľnému poškodeniu výrobku.
Chemické látky by mohli poškodiť plastové časti výrobku.

- Výrobok vyčistite po každom použití.
- Prach alebo zvyšky dreva odstráňte ideálne vzduchovou pištoľou. Noste pri tom vždy vhodné osobné ochranné prostriedky, napr. ochranu úst a očí.
- Utrite výrobok nakoniec suchou utierkou.

Údržba a uskladnenie

POZOR! Pred údržbou alebo nastavovaním vypnite výrobok a vytiahnite sieťovú zástrčku.

Kontrolujte pravidelne prívodný kábel na poškodenia. Poškodené prívodné káble smú byť vymieňané len za originálne náhradné diely výrobcu. Prívodné káble smú byť vymieňané len výrobcom alebo elektrikárom. Ohľadom údržby sa obráťte vždy na servis.

Pred uložením výrobku dbajte na nasledujúce body:

- Výrobok vypnite.
- Vytiahnite prívodný kábel zo zásuvky za zástrčku, nie za samotný kábel.
- Nechajte výrobok vychladnúť.
- Vyberte z hornej frézky nástroj.
- Odoberte hornú frézku zo stolíka pre hornú frézku.
- Výrobok vyčistite tak, ako je uvedené v kapitole Čistenie a starostlivosť.

Ak výrobok nepoužívate, dbajte na nasledujúce podmienky uskladnenia:

- Skladujte na suchom mieste chránenom pred mrazom a vysokými teplotami.
- Teplota okolia: od 10 °C do 30 °C.
- Uložte chránené pred prachom a slnečným žiarením v originálnom obale alebo pod vhodným krytom.
- Uložte mimo dosahu detí!

Likvidácia

Likvidácia obalu

Obalový materiál sa skladá z recyklovateľných materiálov. Obalový materiál zlikvidujte podľa jeho označenia na nato určených zberných miestach resp. podľa platných predpisov.

Pokyny na likvidáciu elektrických výrobkov

Elektrické výrobky nevyhadzujte do domového odpadu. Podľa smernice 2012/19/EÚ o odpade z elektrických a elektronických zariadení a implementácie do národného práva musí byť elektrický výrobok separovaný a ekologicky odstránený.

Alternatíva recyklovania k požiadavke na vrátenie:
Vlastník elektrického výrobku je namiesto vrátenia povinný za účelom riadneho zhodnotenia výrobok odovzdať na recykláciu. Starý výrobok je možné odovzdať tiež na zbernom mieste, ktoré vykoná odstránenie v zmysle cirkulárnej ekonomiky a zákona o odpadoch. Netýka sa to príslušenstva starých výrobkov a dielov bez elektronických častí.

Ďalšie pokyny k likvidácii
Staré elektrické zariadenie odovzdajte tak, aby ste neohrozili jeho neskoršie opätovné použitie alebo zhodnotenie. Staré elektrické výrobky môžu obsahovať škodlivé látky. Pri nesprávnom zaobchádzaní alebo poškodení výrobku by tieto mohli pri neskoršom zhodnotení výrobku viesť k poškodeniu zdravia alebo znečisteniu vody a pôdy.

Technické údaje

Číslo modelu:	1248910
Typ:	Stolík pre hornú frézku
Vstupné napätie:	230-240 V-/ 50 Hz
Zaťaženie:	do max. 1800 W
Max. hĺbka frézovania:	55 mm
Max. priemer frézy:	22 mm
Max. pracovná šírka s paralelným dorazom:	115 mm
Max. pracovná šírka bez paralelného dorazu:	200 mm
Nastavenie uhlového dorazu:	± 30°
Max. nosnosť pracovnej plochy:	8 kg
Rozmery:	460 x 330 x 280 mm
Rozmery s prídavným stolíkom:	860 x 330 x 280 mm
Dĺžka prívodného kábla:	cca 0,5 m

Vhodné príslušenstvo

- Horná frézka: horná frézka MyProject® 1200 W, č. výr: 1248884
- Odsávanie prachu: vysávač na mokré a suché vysávanie MyProject® , č. výr.: 1184637

ES vyhlásenie o zhode

CE Údaje a normy nájdete v priloženom ES vyhlásení o zhode.

Съдържание

Преди първата употреба 121
Обхват на доставката 121
Разясняване на знаците 121
Използване по предназначение 122
Безопасност 122
Инструкция за употреба 128
Почистване и грижи 140
Поддръжка / Съхранение 140
Изхвърляне 140
Технически характеристики. 141
Подходящи принадлежности 141
ЕС – Декларация за съответствие 141

Преди първата употреба

Преди да използвате продукта, запознайте се с всички указания за начина на работа и безопасност. Използвайте продукта само, както е описано и за посочените области на приложение. Съхранете Инструкцията за употреба за справки в бъдеще. При предаване на продукта на трета страна, заедно с него предайте и цялата документация.

ВАЖНО, СЪХРАНЕТЕ ЗА СПРАВКИ В БЪДЕЩЕ: ВНИМАТЕЛНО ПРОЧЕТЕТЕ!

Обхват на доставката

- 1 x Маса за оберфреза с принадлежности (вижте отделните части в Раздел „Описание на частите“)
- 1 x Инструкция за употреба

Проконтролирайте дали всички части са налични и проверете продукта за повреди от транспортирането. Не пускайте повреден продукт да работи! При наличие на повреди, моля обърнете се към филиал на Кауфланд.

Разясняване на знаците

Следните сигнални думи и символи се използват в тази Инструкция за експлоатация, върху продукта или върху опаковката.

Важно! Преди да въведете продукта в експлоатация, прочетете тази Инструкция за употреба!

Предупреждение!
Тази сигнална дума означава опасност със средно ниво на риска, която, ако не бъде избегната, може да има за последица смърт или тежко нараняване на хора.

Внимание!
Тази сигнална дума предупреждава за възможни материални щети.

Този символ Ви предлага полезна допълнителна информация за използването.

Продуктите, означени с този символ, изпълняват всички приложими предписания на Общността на Европейското икономическо пространство.

Носете средство за защита на слуха.
Информациите, означени с този символ, казват, че трябва да носите средсво за защита на слуха.

Носете защитни очила.
Информациите, означени с този символ, казват, че трябва да носите защитни очила.

Носете противопрахова маска
Информациите, означени с този символ, казват, че трябва да носите противопрахова маска.

Носете защитни ръкавици
Информациите, означени с този символ, казват, че трябва да носите подходящи защитни ръкавици.

Опасност от токов удар! Преди дейностите по монтаж, техническа поддръжка и ремонт, издърпайте мрежовия щепсел от щепселната кутия.

Продуктите, означени с този символ трябва да се използват само във вътрешни помещения.

Този символ означава електрически уреди, които отговарят на клас на защита I.

Не изхвърляйте електрическите и електронните уреди при битовите отпадъци!

Използване по предназначение

Масата за оберфреза е предназначена изключително за частно ползване, както и за хоби и занаятчийски проекти за следните цели:

- Фрезоване в дърво и материали, подобни на дърво, с електрическа оберфреза.

Всяко използване извън казаното тук се счита като използване не по предназначение. За повреди при използване не по предназначение отговорност носи потребителя. Този уред не е подходящ за търговска употреба. Комерсиалното използване води до отпадане на гаранцията. Операторът или потребителят е отговорен за нещастни случаи и нараняване на други хора или за повреди на тяхната собственост. Производителят не носи отговорност за повреди, причинени от неправилно използване или използване не по предназначение.

Безопасност

Старателно прочетете следващите Указания за безопасност, преди да използвате продукта за първи път. За безопасно използване, спазвайте всички посочени по-долу Указания за безопасност.

Безопасност на деца и възрастни хора

- Този уред не трябва да се използва от деца. Децата трябва да бъдат надзиравани, за да не си играят с уреда. Почистването и поддръжката не трябва да се извършват от деца. Уредът не трябва да се използв от лица с ограничени физически, сензорни или умствени способност или от лица с недостатъчно знание и опит, освен ако те са надзиравани или напътствани от отговарящо за тях лице.
- Уредът и опаковъчните материали не са детска играчка! Децата не трябва да си играят с пластмасови торбички, фолиа или малки части! Съществува опасност от поглъщане и задушаване!

Остатъчни рискове

Риск от нараняване остава и тогава, когато продуктът се използва правилно съгласно указанията за безопасност, монтаж и начин на работа. Поради вида на продукта могат да настъпят следните

опасности:

- Опасност от нараняване при контакт с въртящата се фреза поради неправилно направляване на детайла.
- Опасност от нараняване от летящи наоколо детайли и/или неконтролирано повдигане на детайла поради неправилно направляване или закрепване на детайла, примерно работа без ограничител или пружинни скоби.
- Опасност за здравето от дървесен прах и дървени стърготини. Винаги използвайте лични предпазни средства като защитни очила и противопрахова маска. Използвайте устройство за изсмукване на прахта.
- Опасност от нараняване поради дълга коса или свободно стоящо облекло. Винаги носете плътно стоящо работно облекло и прибирайте дългите коси в мрежичка за коса.
- Опасност от нараняване на ръцете и пръстите при смяна на фрезовия инструмент (фрезер). Да се носят защитни ръкавици.
- Опасност от наряняване от въртящия се фрезов инструмент при включване на машината.
- Опасност от токов удар, когато машината е свързана към дефектна електрическа мрежа.

Указания за безопасност

1. Размери на детайла:
   - Детайли с дължина по-малка от 200 mm трябва да бъдат премествани за фрезоване само чрез подаване на детайла, примерно с помощта на плъзгащ се прът.
   - Детайли, които са с дължина по-голяма от 1 000 mm, трябва да бъдат осигурени срещу обръщане с помощта на специална стойка.
   - Максималната ширина на детайла не трябва да превишава 100 mm.
2. Масата за оберфреза трябва да се използва само за рязане на квадратни или правоъгълни детайли. С масата за оберфреза не режете детайли с кръгла форма (като дръжки за метла или клони).
3. Масата за оберфреза е подходяща за обработване на ръбове с придадена форма (профили), фаски, фуги, фалцове и дърводелски сглобки. Масата за оберфреза не трябва да се използва за обработване на челна дървесина или за рязане на шийки. Не е разрешено фрезоване с врязване, фрезоване по криволинейна повърхност и синхронно фрезоване.
4. Преди да използвате машината, уверете се, че всички защитни устройства са инсталирани и функционират.
5. Масата за оберфреза е разработена за обслужване от едно лице. Операторът отговаря за намиращите се наблизо други хора.
6. Прочетете и спазвайте всички отпечатани върху машината указания за безопасност. Копие от отпечатаните върху уреда инструкции за безопасност се съдържа в тази Инструкция за безопасност.
7. Когато размерите на Вашия детайл превишават размерите на работната маса, трябва да се използват помощни маси.
8. Масата на оберфрезата трябва винаги да е свързана към устройство за изсмукване на прах (примерно MyProject® Прахосмукачка за мокро и сухо почистване Изделие №: 1184637).

9. Използвайте уреда, когато е в безупречно състояние за предвидената цел и отговаря на указанията в тази Инструкция за употреба и на Инструкцията за употреба за обефрезата, използвана с масата за оберфреза. Имайте предвид възможните опасности, които са свързани с използването на машината. Нередностите, които могат да попречат на безопасността на машината, трябва незабавно да бъдат отстранявани.
10. Инструкциите за безопасност, начин на работа и поддръжка на производителя и размерите в техническите данни трябва да се спазват точно.
11. Трябва да се спазват валидните правила за охрана на труда и общопризнатите правила за техниката на безопасност.
12. Масата за фрезмашина трябва да се използва, поддържа и ремонтира само от компетентни лица, които са запознати добре с този тип машина и възможните опасности. Производителят не поема отговорност за повреди, които са причинени от изменения на машината.
13. Машината трябва да се използва само с доставените от производителя оригинални принадлежности и инструменти. Имайте предвид, че използването на принадлежности или инструменти, които не са посочени в тази Инструкция за употреба, може да доведе до наранявания.
14. Детайлът трябва да се насочва с направляващ прът. Това е много по-сигурно, отколкото да използвате ръцете си и означава, че двете ръце остават свободни, за да обслужвате машината.
15. Винаги заставайте стабилно, поддържайте равновесие и не се накланяйте твърде далече напред. Избягвайте неестествено положение на тялото.
16. Винаги се концентрирайте, когато работите с машината. Не работете с машината, когато сте уморени или се намирате под влияние на алкохол, медикаменти или наркотици.
17. Проверявайте машината за повредени части. Когато някое защитно устройство или друга част изглеждат повредени, преди отново да продължите да работите, старателно проверете, дали частта още функционира. Уверете се, че всички подвижни части могат да се движат свободно насам-натам и ако се налага, освободете пътя. Уверете се, че никакви счупвания, пукнатини и други видове прах не пречат на функционирането. Едно счупено защитно устройство или счупена друга част трябва да бъде заменена от квалифицирано лице или сервиз, ако в Инструкцията за употреба не е казано нещо друго.
18. Дефектните превключватели трябва да бъдат заменени от квалифицирано лице или от сервиз на производителя. Никога не работете с машината, ако превключвателят EIN / AUS (ВКЛ./ИЗКЛ.) не работи правилно.
19. Уверете се, че локалното електрозахранване съвпада с данните от табелката за типа на машината.
20. Винаги използвайте направляващ прът, за да фиксирате детайла и за да предотвратите обратен удар.
21. Внимателно работете с фрезови инструменти, тъй като са много остри.
22. Преди да го използвате, проверете фрезера за признаци на замърсяване или пукнатини. Веднага заменете фрезера с пукнатини или повредения фрезер.
23. Преди да започнете работа, отстранете всички чужди тела като пирони или винтове от детайла.
24. Дръжте ръцете си настрани от въртящия се детайл.

25. Включете машината и я изчакайте да достигне пълните си обороти на празен ход, преди детайлът да се допре до фрезера.
26. Изчакайте машината да работи без натоварване няколко минути, преди да извършите първото рязане. Следете дали се чуват нетипични шумове или се усещат вибрации, които могат да насочат вниманието към обстоятелството, че фрезерът или електрическата фреза не са монтирани правилно.
27. Съобразете се с посоката на въртене на фрезера и насочвайте детайла в правилната посока към фрезера.
28. Насочвайте детайла през фрезера срещу посоката на въртене.
29. Никога не оставяйте машината без надзор, когато тя работи.
30. Не докосвайте фрезера веднага след като приключите рязането. Той може да е много горещ и да причини изгаряния. Най-напред изчакайте фрезера да се охлади.
31. Кабелите, кърпите за бърсане и други чужди тела трябва да се отстраняват от плота на масата по време на работа.
32. Изключете машината и изчакайте докато фрезера спре напълно, преди да свалите детайла.
33. Дръжте децата и стоящите наоколо хора на разстояние, когато използвате машината. Не позволявайте на деца да използват машината или да я поддържат.
34. Използвайте само оберфрези с максимален диаметър на фрезовата глава от 155 mm. Използването на други електроинструменти може да доведе до сериозни наранявания или до повреди на масата на оберфрезата.

Общи инструкции за начина на работа и безопасност

Прочетете всички инструкции за начина на работа и безопасност, които са доставени с масата за оберфреза и монтираната оберфреза. Ако не се съобразите с предупрежденията и указанията може да се стигне до токов удар, пожар и/или тежки наранявания.

Съхранете всички инструкции за начина на работа, предупреждения и указания за справки в бъдеще.

1. Издърпайте щепсела от щепселната кутия преди да предприемете настройки или да смените принадлежности. Случайното стартиране на фрезера може да доведе до злополуки.
2. Монтирайте правилно масата за оберфреза, преди да монтирате оберфрезата. Правилният монтаж е важен, за да намалите риска от злополуки или наранявания.
3. Преди да я използвате, стабилно закрепете оберфрезата върху масата за оберфреза. Преместването на оберфрезата върху масата може да доведе до загуба на контрол.
4. Закрепете масата за оберфреза върху стабилна, равна и хоризонтална повърхност, както е описано в тази Инструкция за употреба. Ако масата за оберфреза може да се размести или да се клати, тогава оберфрезата или детайла не могат да бъдат управлявани стабилно и сигурно.

Общи указания за безопасност за масата за оберфреза

Мерки за безопасност

- Имайте предвид, че поставените на оберфрезата фрезови инструменти, при всяко използване на масата за оберфреза трябва да бъдат проверени за признаци на повреда (стърготини, пукнатини и износване). Повредените или силно износените фрезови инструменти не трябва да се използват и трябва да бъдат заменени. Проверете фрезовите инструменти за повреди или износване и ги заменете с неповредени фрезови инструменти.

- Винаги използвайте редуциращи пръстени с размери, които са подходящи за размера на използваните фрезови инструменти.
- Винаги носете подходящи лични предпазни средства. Носете защитни средства за слуха, за да намалите риска от увреждане на слуха. Носете противопрахова маска, за да намалите опасността от вдишване на прах. Носете защитни ръкавици, за да избегнете наранявания от остри фрезови инструменти и/или груби детайли с остри ръбове. Носете визьор за лицето или защитни очила, за да избегнете риска от наранявания на очите от летящи наоколо части.
- Винаги свързвайте масата за оберфреза към устройство за изсмукване на прах съгласно указанията в тази Инструкция за употреба. Съобразявайте се, че при фрезоването на дървени материали може да се образува отровен прах.
- Никога не използвайте фрезови инструменти или други инструменти, които не са предвидени за използване с масата за оберфреза или с оберфрезата и/или не са препоръчани от производителя за използване с масата за оберфреза. Загубата на контрол може да доведе до наранявания. Използвайте само фрезови инструменти, които са означени само за ръчно подаване (MAN) съгласно EN 847-1.

Поддържане в изправно състояние

- Следвайте всички указания за поддръжка и грижи в тази Инструкция за употреба.

Безопасност при работа

- Прочетете, разберете и спазвайте всички инструкции за безопасност, отпечатани върху машината.
- Контакт на ръцете/пръстите с въртящите се фрезови инструменти може да доведе до тежки наранявания. Уверете се, че защитното средство за шпиндела е инсталирано и може да функционира, така както е описано в тази Инструкция за употреба, тъй като то намалява опасността от контакт с въртящия се фрезов инструмент. Уверете се, че фрезовият инструмент е спрял напълно и разединете машината от електрическата мрежа, преди да предприемете работи по поддръжка или настройки.
- Винаги използвайте доставените с изделието пружинни скоби, особено когато работите с по-тънки детайли. Това намалява риска от обратен удар, внезапна реакция, която се причинява от загубата на контрол над по-малък детайл.
- При работа с по-дълги детайли винаги използвайте доставените с изделието плотове за удължаване на масата и ако е необходимо допълнителни стойки, за да избегнете неконтролирано обръщане на детайлите, тъй като това може да доведе до опасна ситуация.
- Неправилното използване на фрезови инструменти, детайли и подавателни устройства за детайли може да доведе до опасни ситуации. Прочетете съответните указания в тази Инструкция за употреба и се уверете, че тези указания са предоставени на всяко лице, което използва уреда.
- Неправилната поддръжка на масата за оберфреза или на използваната оберфреза може да доведе до ситуации извън контрол. Използвайте само остри, добре поддържани фрезови инструменти и ги закрепете съгласно инструкциите на производителя. Фрезовите инструменти трябва да се използват само за целта, за която са били определени. Винаги използвайте подходящия за Вашето приложение фрезов инструмент и се уверете, че той е в безупречно състояние, тъй като това намалява риска от злополука.

- Един случаен контакт с подвижните части на масата за оберфреза може да доведе до опасни ситуации и/или нещастни случаи. Изключете уреда и издърпайте мрежовия щепсел, когато не го използвате, преди да предприемете работи по поддръжка и преди да смените или настроите фрезовия инструмент. Тази предпазна мярка предотвратява случайното стартиране на инструмента.
- Неправилното използване на ограничители и други подавателни устройства за детайли може да доведе до опасни ситуации. Прочетете указанията в съответния раздел на тази Инструкция за употреба.
- Неправилното позициониране, сглобяване или закрепване на фрезовите инструмени може да доведе до опасни ситуации. Уверете се, че фрезовият инструмент се върти в правилната посока и че детайлът се изтегля в шпинделната глава срещу посоката на въртене на фрезовия инструмент.
- Уверете се, че сте избрали правилната за Вашето приложение скорост на фрезовия инструмент. За целта прочетете Инструкцията за употреба на съответния използван фрезов инструмент.
- Дръжте ръцете си далече от детайла, като използвате ограничител, подавателен прът или друго подавателно устройство, за да подадете детайла към фрезовия инструмент. Вместо това използвайте доставените с изделието пружинни скоби, за да фиксирате детайла. Това намалява опасността от нараняване.
- Уверете се, че масата за оберфреза е поставена върху стабилна и хоризонтална повърхност.
- Поддържайте Вашето работно място подредено и редовно отстранявайте стърготини и прах. Редовно почиствайте вентилационните шлици на Вашия електроинструмент.

Поведение в случай на злополука

1. Изключете уреда.
2. В аварийна ситуация изключете уреда от електрозахранването: Издърпайте мрежовия кабел за щепсела от щепселната кутия, не дърпайте за кабела.

Не включвайте отново дефектния уред към електрическата мрежа.

Разопаковане на уреда

- Отворете опаковката и внимателно извадете уреда.
- Отстранете опаковачните материали и всички опаковки и/или осигуровки за транспортирането (ако има такива).
- Проверете дали обхватът на доставката е пълен.
- Проверете уреда и принадлежностите за повреди при транспортирането.

→ При рекламации се обърнете към филиал на Кауфланд или наш сервизен център.

- По възможност съхранявайте опаковката до изтичане на гаранцията.
- Прочетете Инструкцията за употреба, за да се запознаете с уреда, преди да го използвате.
- Използвайте само оригинални части за принадлежности и резервни части.

ПРЕДУПРЕЖДЕНИЕ! Уредът и опаковачните материали не са детска играчка! Децата не трябва да си играят с пластмасови торбички, фолиа и малки части! Съществува опасност от поглъщане и задушаване.

Инструкция за употреба

Описание на частите

1. Ограничител за фрезоването (паралелен ограничител)
2. Защитен прекъсвач
3. Редуциращ пръстен 5x
4. Ъглов ограничител
5. Плот за удължаване на масата 2x
6. Опорен крак 4x
7. Плот на масата
8. Адаптер за устройството за изсмукване на прах

Плик № 1:

9. Пружинна скоба 3x
10. Закрепващ винт 4x
11. Подложна шайба 6x
12. Крилчата гайка 4x
13. Фиксиращ винт 2x

Плик № 2:

14. Винт 18x
15. Подложна шайба 18x
16. Гайка 18x

Плик № 3:

17. Крепежен винт 2x
18. Подложна шайба 2x
19. Гайка2x

Плик № 4:

20. Скоба за оберфреза 4x
21. Закрепващ винт 4x
22. Подложна шайба 4x
23. Гайка 4x

Монтаж

Монтаж на опорните крака и плотовете за удължаване на масата

Необходими елементи:
Плот на масата (7), 4x опорни крака (6), 2x плота за удължаване на масата (5).
От плик № 2: 16x винта (14), 16x подложни шайби (15), 16x гайки (16)
Необходими инструменти: гаечен ключ 8 mm, отвертка с кръстат шлиц PH2
За монтиране на опорните крака и плотовете за удължаване на масата, постъпете по следния начин:

- Поставете плота за маса (7) обърнат надолу върху стабилна работна маса и подредете плотовете за удължаване на масата (5) и опорните крака (6) както е показано на следващата фигура.

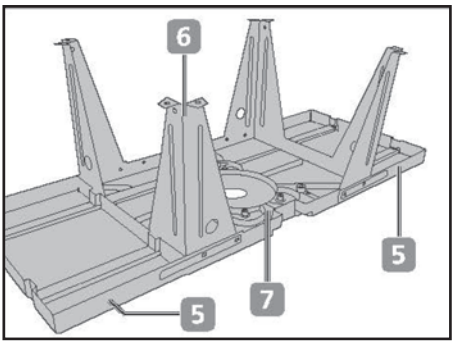

- С помощта на гаечен ключ 8 mm и отвертка с кръстат шлиц PH2, сигурно закрепете единия опорен крак (6) и единия плот за удължаване на масата (5) към плота на масата, като използвате включените в доставката винтове (14), подложни шайби (15) и гайки (16).

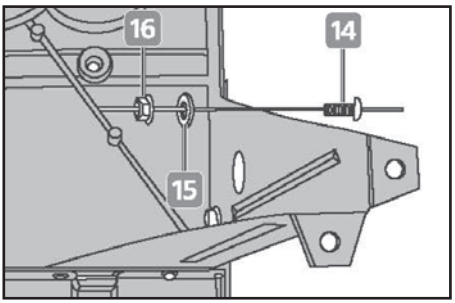

Монтиране на пружинните скоби

Необходими елементи:

От плик № 1: 3x пружинни скоби (9), 4x закрепващи винта (10), 4x подложни шайби(11), 4x крилчати гайки (12), 2x фиксиращи винта (13).

ПРЕДУПРЕЖДЕНИЕ! Неправилното или грешно монтиране на пружинните скоби може да доведе до обратен удар на детайла и да причини тежки наранявания.

- Позиционирайте средната пружинна скоба (9) така, че крилото (носещата повърхност) да сочи към направляващата шина (1).

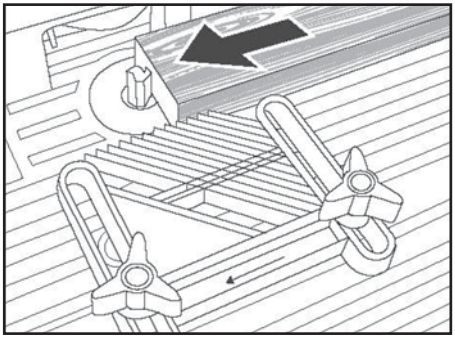

- Позиционирайте лявата и дясна пружинна скоба (9) така, че крилото да сочи към плота на масата (7).

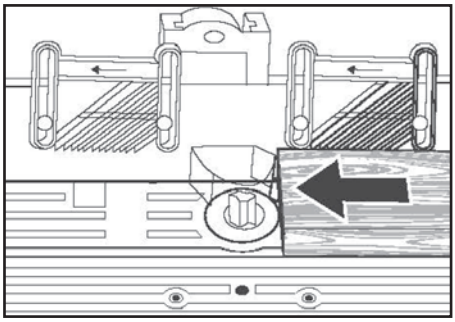

УКАЗАНИЕ: Уверете се, че средната пружинна скоба е поставена върху плота на масата, преди да продължите с монтажа.

Монтиране на средната пружинна скоба

Действайте както следва:

- Поставете средната пружинна скоба (9) върху плота на масата.
- Подравнете отворите в плота на масата с прорезите в пружинната скоба, както е показано на фигурата.
- Избутайте фиксиращите винтове (13) през прорезите в пружинната скоба и в резбовите отвори в плота на масата.

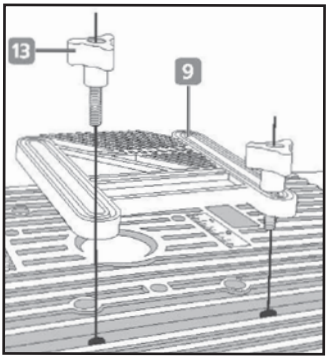

Монтиране на лявата и дясната пружинна скоба

Действайте както следва:

- Поставете лявата и дясната пружинна скоба (9) до отворите в ограничителя за фрезоването (паралелния ограничител) (1).
- Избутайте закрепващите винтове (10) през прорезите в пружинните скоби и през отворите на ограничителя.
- Закрепете здраво пружинните скоби с подложните шайби (11) и крилчатите гайки (12).

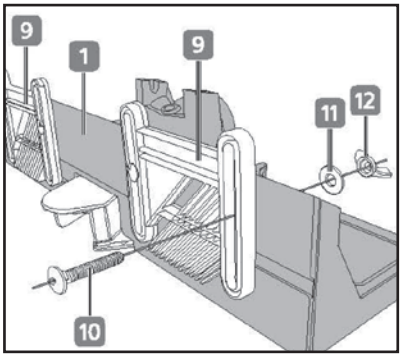

Монтиране на скобите за оберфрезата

Необходими елементи:

От плик №. 4: 4x скоби за оберфреза (20), 4x закрепващи винта(21), 4x подложни шайби (22), 4x гайки (23).

Необходим инструмент: гаечен ключ 8 mm

Масата за оберфреза се доставя с четири скоби, с помоща на които можете сигурно да закрепите електрическата оберфреза от долната страна на масата.

За да закрепите скобите към масата, действайте както следва:

- Избутайте коларските болтове (21) през отворите в плота на масата.

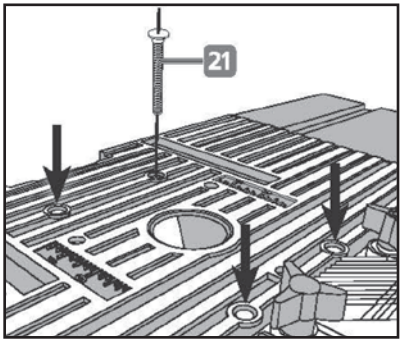

- Поставете скобите за оберфрезата (20) над винтовете за дърво от долната страна на плота на масата и следете куките от всяка страна на скобите за оберфрезата да сочат към долната страна на масата.
- Закрепете скобите за оберфрезата с включените в доставката подложни шайби (22) и гайки (23).

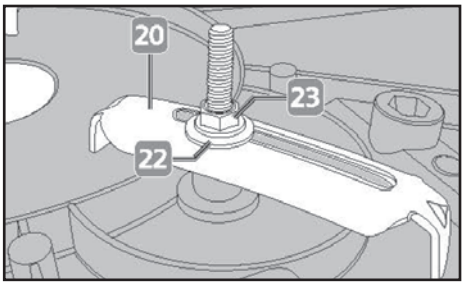

УКАЗАНИЕ: Сега можете да поставите оберфрезата върху плота на масата, преди да продължите с монтажа.

Монтиране на защитния прекъсвач

ВНИМАНИЕ! Масата за оберфреза се доставя с магнитен защитен прекъсвач, който трябва да се използва за управление на електрозахранването на Вашата оберфреза.

Масата за оберфреза се доставя с магнитен защитен прекъсвач, който трябва да се използва, за да управлявате

електрозахранването към Вашата оберфреза. Ако не използвате защитен прекъсвач, това може да увеличи опасността от нараняване. Използвайте защитния прекъсвач, за да управлявате захранването на Вашата оберфреза. Защитният прекъсвач има три важни функции за безопасност:

- Предпазва стартирането по невнимание, тъй като червеният авариен прекъсвач трябва да се повдигне, за да се получи достъп до зеления превключвател за включване.
- В случай на авария, оберфрезата може бързо да се изключи чрез натискане на бутона за спешно повикване (авариен бутон).
- В случай на прекъсване на тока, магнитният механизъм на защитния прекъсвач се грижи оберфрезата да не стартира в неподходящ или опасен момент, когато електрозахранването се възстанови.

Необходими елементи:

Защитен прекъсвач (2)

От плик № 2: 2x винта (14), 2x подложни шайби (15), 2x гайки (16)

За да закрепите защитния прекъсвач към плота на масата, действайте както следва:

- Поставете защитния прекъсвач (2) в предната част на плота на масата (7).

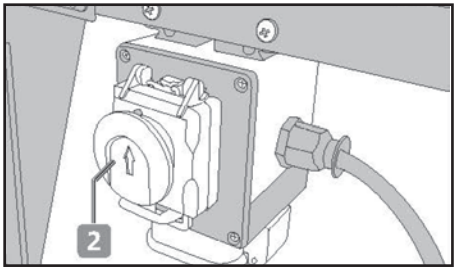

- Закрепете защитния прекъсвач с включените в доставката винтове (14), подложни шайби (15) и гайки (16).

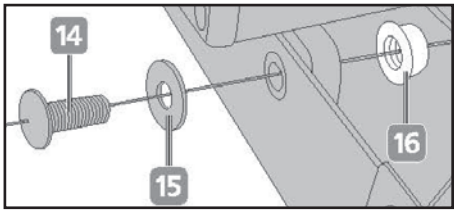

Монтиране на ограничителя за фрезоването (паралелен ограничител)

Необходими елементи:
Ограничител за фрезоването (1)
От плик № 3: 2x крепежни винта (17) , 2x подложни шайби (18), 2x гайки (19).
За да закрепите защитния прекъсвач към плота на масата, действайте както следва:

- Поставете ограничителя (1) върху плота на масата (7) и избутайте крепежните винтове (17) през прорезите в ограничителя и намиращите се под тях отвори в плота на масата, както е показано на фигурата.
- Закрепете ограничителя с предвидените подложни шайби (18) и гайки (19).
- След като поставите ограничителя върху плота на масата, винаги се уверявайте, че защитното устройство функционира правилно.

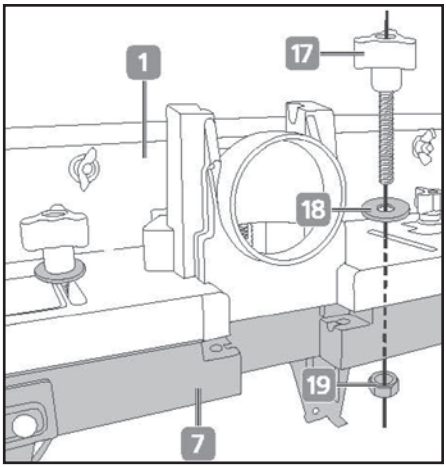

Монтиране на оберфрезата върху масата за оберфреза

ПРЕДУПРЕЖДЕНИЕ! Опасност от токов удар! Преди да пристъпите към монтаж, поддръжка и ремонт, винаги издърпвайте мрежовия щепсел от щепселната кутия.

Преди да поставите оберфрезата върху масата за оберфреза, непременно прочетете указанията за начина на работа и указанията за безопасност на оберфрезата, респективно на нейния прозводител. Запознайте се с всички функции на Вашата оберфреза, включително с изброените по-долу функции:

- Монтиране и настройка на фрезовия инструмент
- Настройка на дълбочината на фрезоване / дълбочината на врязване
- Включване/изключване на оберфрезата и използване на блокировка при продължителен режим на работа

Свалете адаптера на устройството за изсмукване на прах, копирното устройство или друга принадлежност от Вашата оберфреза, преди да я монтирате върху масата за оберфреза.

УКАЗАНИЕ: Преди монтажа на оберфрезата към масата за оберфреза, може да е полезно да монтирате фрезовия инстумент (който ще използвате), да настроите дълбочината на фрезоване на оберфрезата и да включите блокировката на превключвателя за включване/изключване при продължителен режим на работа.

ВНИМАНИЕ! Важно е да насочвате детайла срещу посоката на въртене на фрезовия инструмент. Уверете се, че маркировката за посоката на въртене върху Вашата оберфреза сочи в същата посока, като маркировката върху масата за оберфреза (вижте долната фигура).

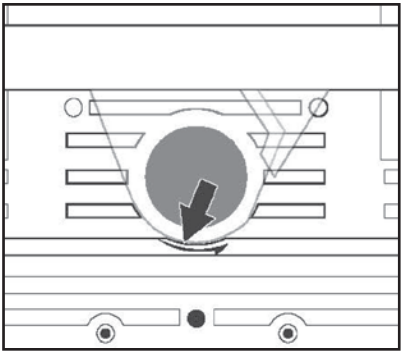

Маркировка за посоката на въртене – маса за оберфреза

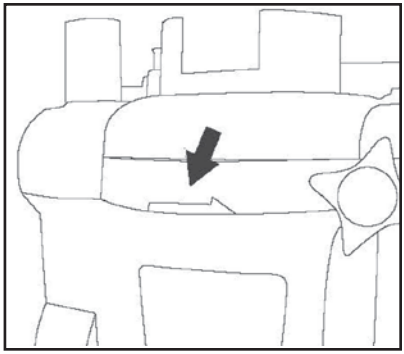

Маркировка за посоката на въртене - оберфреза

УКАЗАНИЕ: Препоръчва се масата за оберфреза да се използва с MyProject® Оберфреза 1200W (Изделие №: 1248884). В някои случаи масата за оберфреза може да се използва и с оберфрези на други производители, чийто диаметър на фрезовата глава е 155 mm. Ако желаете да използвате оберфреза на друг производител, най-напред прочетете Инструкцията за употреба на съответната оберфреза. Използването на оберфреза, която не е подходяща за тази маса за оберфреза, може да доведе до повреда на масата или на оберфрезата.

УКАЗАНИЕ: Масата за оберфреза е предвидена основно за използване с оберфреза, която е екипирана с блокировка при продължителен режим на работа.

За да закрепите Вашата оберфреза към масата, действайте както следва:

- Завъртете плота на масата (7) обратно.
- Поставете оберфрезата в държача на приспособлението за закрепване от долната страна на плота на масата.
- Избутайте скобите за оберфрезата (20) върху оберфрезата (вижте фигурата).
- Фиксирайте скобите със закрепващите винтове (21) и гайките (23).
- Уверете се, че оберфрезата е фиксирана сигурно и здраво към масата за оберфреза, преди да продължите нататък.

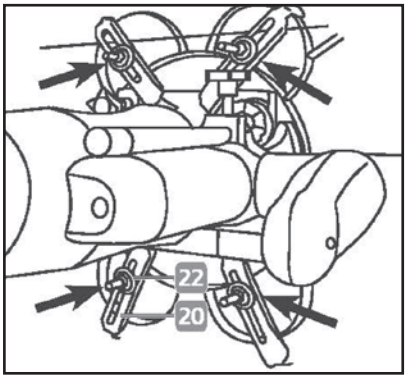

Монтиране и смяна на фрезовия инструмент (фрезера)

- Поставете странично масата за оберфреза.
- Сега можете да смените фрезовия инструмент откъм долната страна на Вашата оберфреза. За целта прочетете съответния раздел в Инструкцията за експлоатация на Вашата оберфреза.
- Ако фрезовият инструмент не може да бъде сменен, когато оберфрезата е монтирана на масата за оберфреза, трябва да свалите електроинструмента от масата. За целта развийте скобите за оберфреза (20) и свалете електроинструмента от масата.
- Отново направете монтажа на оберфрезата или смяната на фрезовия инструмент в изправена позиция.

Монтиране на адаптера на устройството за изсмукване на прах

ВНИМАНИЕ! При фрезоване на дървен материал може да се образува опасен за здравето прах, който да доведе до отравяне. Винаги носете противопрахова маска и свързвайте масата за оберфреза с подходящо устройство за изсмукване на прах.

УКАЗАНИЕ: Свалете всички адаптери от устройството за изсмукване на прах, които са поставени на Вашата оберфреза, преди да я монтирате на масата за оберфреза.

- Поставете адаптера на устройството за изсмукване на прах (8) в устройството (A) от обратната страна на ограничителя за фрезоването (1).
- Свържете масата за оберфреза към устройството за изсмукване на прах, като свържете маркуч към адаптера на устройството за изсмукване на прах.

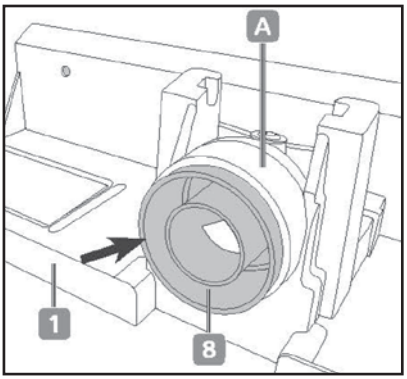

УКАЗАНИЕ: За целта Ви препоръчваме MyProject® Прахосмукачка за мокро и сухо почистване (Изделие №: 1184637).

Монтиране на масата за оберфреза върху работна маса

- Преди да започнете да работите, масата за оберфреза трябва да бъде закрепена към подходяща работна маса.
- В опорните крака на масата за оберфреза има 8 отвора, за да закрепите уреда към равна повърхност.
- За оптимална работна височина, в идеалния случай плотът на масата за уреда трябва да се намира на височината на лактите.
- За монтирането използвайте крепежни елементи, които са подходящи за съответната повърхност на Вашата работна маса. (Монтажните елементи не са включени в обхвата на доставката). При съмнение направете запитване в специализираната търговска мрежа за подходящите монтажни елементи (винтове, болтове, подложни шайби и т.н.

Свързване към електрическата мрежа

- Защитният прекъсвач на масата за оберфреза трябва да бъде свързан към еднофазен променлив ток 230-240V~/50Hz посредством заземена щепселна кутия.
- Проверете дали напрежението на мрежата съвпада с данните върху табелката за типа на Вашата оберфреза и дали максималното натоварване не се превишава (по въпроса вижте данните в Раздел „Технически характиристики").
- Ако използвате удължителен кабел, той трябва да е с напречно сечение от минимум 1,5 mm2. Използвайте удължителен кабел от максимум 3 m.

Монтиране на редуциращите пръстени

ПРЕДУПРЕЖДЕНИЕ! Повредените редуциращи пръстени могат да се измъкнат от жлебовете и да причинят тежки наранявания. Никога не работете с повреден редуциращ пръстен.

Масата за оберфреза има 5 редуциращи пръстена (5) с различни вътрешни диаметри: ½", ¾", 1", 1 ¼", 1 ½".

- Изберете подходящ редуциращ пръстен (5) за Вашия фрезов инструмент.
- Поставете редуциращия пръстен в жлеба на масата за оберфреза (7).

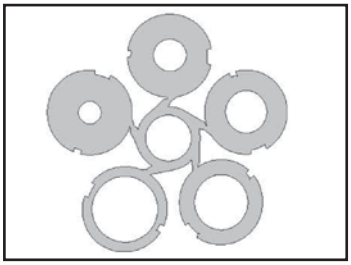

Предварителна подготовка на масата за оберфреза

ВНИМАНИЕ! Изключете машината и издърпайте межовия щепсел преди да пристъпите към поддръжка или настройки.

Настройка на дълбочината на рязане

Преди да започнете да работите, настройте дължината и широчината на рязане:

- Настройте дълбочината на рязане според нуждите, като настроите дълбочината на фрезоване на Вашата оберфреза. По въпроса прочетете Инструкцията за експлоатация на Вашата оберфреза.

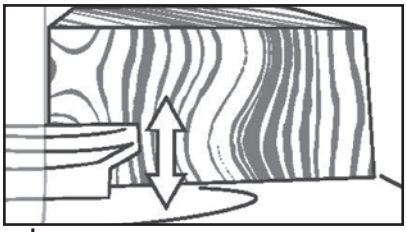

Настройка на широчината на рязане при фрезоване с профилна фреза

УКАЗАНИЕ: Ако използвате фрезов инструмент с голям диаметър, който снема голямо количество материал от детайла, възможно е да трябва да изпълните повече проходи, при което постепенно увеличавате количеството на отстранявания материал, за да се избегне претоварване на фрезовия инструмент. В този случай нагласете групата на ограничителите така, че детайлът да е изложен на по-малък радиус на фрезата и изпълнете необходимите стъпки преди да настроите широчината на рязане, както е описано по-долу за последния проход.

За да настроите широчината на рязане при използване на профилна фреза, действайте както следва:

- Монтирайте желаната профилна фреза във Вашата оберфреза и настройте желаната дълбочина на рязане, както е описано в Инструкцията за употреба на оберфрезата.
- Уверете се, че най-външният ръб на сачмения лагер съвпада с ръба на ограничителя (1).

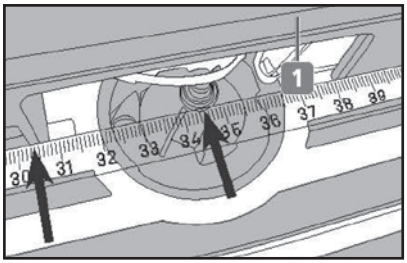

- Развийте двете затягащи ръчки (17) от долната страна на ограничителя и поставете един линеал върху външния ръб на сачмения лагер.
- Избутайте ограничителя толкова напред, че да се допре до ръба на линеала и отново здраво стегнете ръчките, за да фиксирате ограничителя.

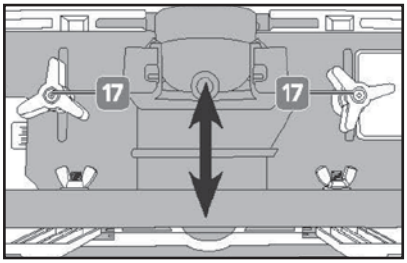

Настройка на дълбочината на рязане при фрезоване с прави фрезери (подравняване)
Ограничителят за фрезоване е екипиран с преместваща се преграда, която трябва да се използва, когато фрезовате дървени елементи с прав фрезер, които в противен случай, след преминаване на въртящия се фрезер, не биха направили контакт с ограничителя за фрезоването (паралелния ограничител).

За настройка, действайте по следния начин:

- Монтирайте желания профилен фрезер във Вашата оберфреза и настройте желаната дълбочина на рязана, както е описано в Инструкцията за употреба на оберфрезата.
- Развийте крепежните винтове на ограничителя (1). Избутайте ограничителя напред или назад в зависимост от нуждите, за да настроите желаната от Вас широчина на рязане (вижте фигурата).

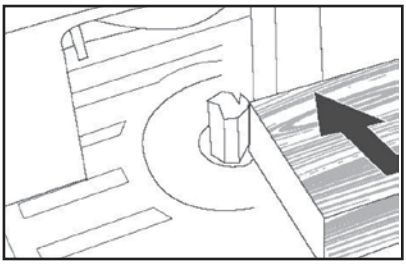

- Стегнете отново крепежните винтове (B) на преместващата се преграда, за да фиксирате ограничителя.

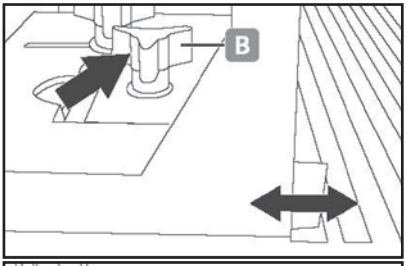

- Завъртете фрезера на ръка, така че режещият нож да се намира под ъгъл от 90 ° спрямо ограничетиля, както е показано на фигурата.
- Поставете един линеал върху работната маса и изравнете ограничителя за подравняване до външния ръб на фрезера-нож.
- Стегнете здраво затягащата ръчка на преградата.

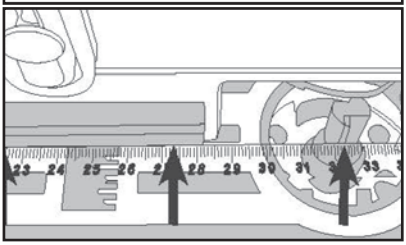

УКАЗАНИЕ: Ако използвате фрезов инструмент с голям диаметър, който снема голямо количество материал от детайла, възможно е да трябва да изпълните повече проходи, при което постепенно увеличавате количеството на отстранявания материал, за да се избегне претоварване на фрезовия инструмент. В този случай нагласете групата на ограничителите така, че детайлът да е изложен на по-малък радиус на фрезата и изпълнете необходимите стъпки преди да настроите широчината на рязане, както е описано по-долу за последния проход.

Нагласяване на пружинните скоби
Масата за оберфреза е екипирана с пружинни скоби. Пружинните скоби задържат сигурно детайла на място по време на рязането, така че ръцете Ви могат да останат настрани от въртящия се фрезер.

Средна пружинна скоба:
Средната пружинна скоба притиска детайла в посока на въртящия се фрезер и ограничителя за фрезоването, докато детайлът се движи през среза. За да настроите средната пружинна скоба, направете следното:

- След като настроите широчината на рязане съгласно указанията от предишната страница, поставете детайла върху масата, близко до фрезера.
- Сега нагласете средната пружинна скоба (9), като развиете двете затягащи ръчки (13) и преместете средната пружинна скоба към детайла.

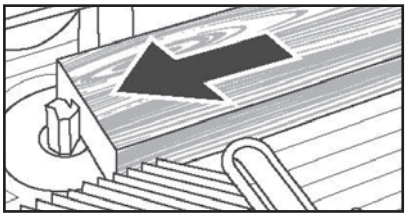

- Уверете се, че крилото (носещата повърхност) на пружинната скоба се допира до детайла, докато детайлът се движи през фрезера.
- За да закрепите сигурно средната пружинна скоба, отново стегнете здраво двете затягащи ръчки.

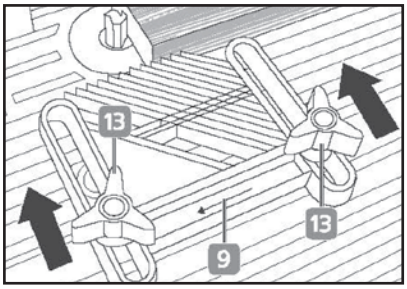

Дясна и лява пружинна скоба:

Лявата и дясната пружинна скоба притискат сигурно детайла надолу към плота на масата, докато детайлът се премества през среза. За да нагласите лявата и дясната скоба, действайте по следния начин:

- Поставете детайла върху плота на масата (7) отдясно до фрезера.

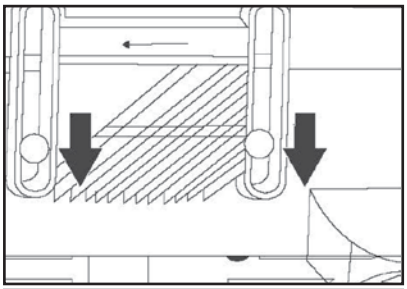

- Сега нагласете дясната пружинна скоба (9), като развиете двете крилчати гайки (12) от обратната страна на ограничителя за фрезоването и преместете пружинната скоба надолу в посока на детайла.
- Крилата (носещите плоскости) на пружинните скоби трябва да се допират до детайла, когато детайлът се премества през фрезера.
- За да закрепите сигурно пружинните скоби, стегнете отново двете крилчати гайки.
- За да нагласите лявата пружинна скоба, действайте както е описано по-горе.

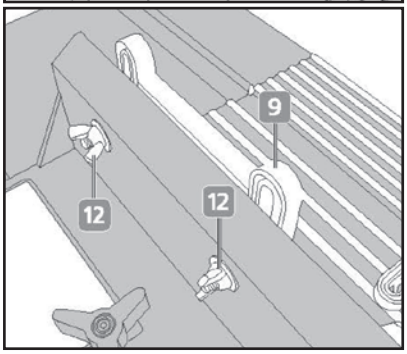

- Свържете масата за фрезмашината към електрозахранващата мрежа. Включете фрезера. С помощта на шаблона за скосяване под ъгъл, бавно и равномерно направлявайте детайла през въртящия се фрезер.

Свързване на оберфрезата с масата за оберфреза

УКАЗАНИЕ: Вашата оберфреза трябва да е с блокировка за включване EIN (ВКЛ), преди да я включите/изключите през защитния прекъсвач (2), респ. преди да можете да я приведете в действие.

За да свържете оберфрезата, действайте по следния начин:

- Включете свързващия кабел на Вашата оберфреза в щепселната кутия на защитния прекъсвач (2).
- Включете свързващия кабел на масата за оберфреза към електрическата мрежа.

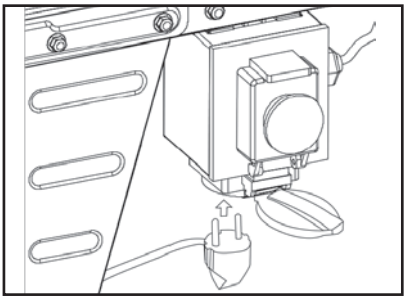

Включване/изключване на масата за оберфреза

ПРЕДУПРЕЖДЕНИЕ!

- **По време на работата възниква фин прах, който е лесно запалим и експлозивен.**
- **Не пушете по време на работа.**
- **Дръжте източниците на топлина и откритите пламъци далече от работната зона.**
- **Винаги носете противопрахова маска, за да се предпазите от опасностите, които създават фините прахови частици.**

Включване:

- Избутайте бутона за аварийно спиране (C) нагоре и го повдигнете.
- Натиснете зеления бутон за включване (EIN) (D).

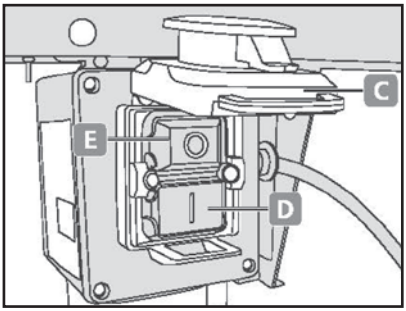

Изключване:

- Натиснете или бутона за аварийно спиране (C), или червения бутон за изключване (AUS) (E).

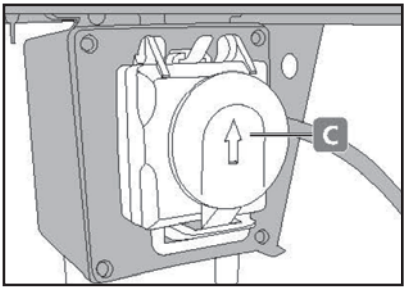

Нагласяване на ъгловия ограничител

За да нагласите ъгловия ограничител, действайте по следния начин:

- Най-напред монтирайте желанния фрезер във Вашата оберфреза.
- Настройте желаната широчина на рязане, като нагласите позицията на ограничителя както е описано на предишните страници. Настройте желаната широчина на рязане съгласно Инструкцията за Вашата оберфреза.
- Развийте фиксиращия винт (4) върху ъгловия ограничител.
- Задайте желания ъгъл на работа с помощта на ъгловата скала.
- Отново стегнете фиксиращия винт, за да фиксирате ъгловата позиция.
- Преместете ъгловия ограничител в шлица на плота на масата.

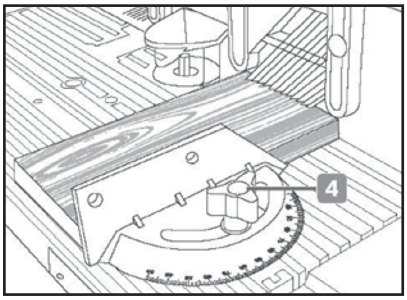

Фрезоване

ПРЕДУПРЕЖДЕНИЕ!

- Допирането до въртящия се фрезер може да доведе до тежки наранявания.
- Стойте настрани от въртящия се фрезер.
- Уверете се, че Вашата електрическа оберфреза е свързана към електрическата мрежа през модула на защитния прекъсвач.
- Уверете се, че направлявате детайла през фрезера срещу посоката на въртене на фрезера.

За фрезоване действайте по следния начин:

- Поставете подходящ фрезов инструмент в оберфрезата.
- Настройте дълбочината на рязане и широчината на рязане и нагласете пружинните скоби (9) и ограничителя за фрезоването (1), както е описано на предишните страници.
- Включете оберфрезата със защитния прекъсвач (2) и я изчакайте да достигне пълните си обороти на празен ход (вижте Раздел „Включване/изключване на масата за оберфреза").
- Бавно и равномерно направлявайте детайла с помощта на плъзгащ се прът през въртящия се фрезер.
- Изключете масата на фрезмашината и изчакайте докато фрезерът спре напълно преди да вземете детайла от плота на масата.

Посока на подаване

- Направлявайте оберфрезата срещу посоката на въртене на фрезера, както е показано на фигурата.
- Никога не направлявайте оберфрезата в посоката на въртене на фрезера, за да избегнете опасността от загуба на контрол над оберфрезата.

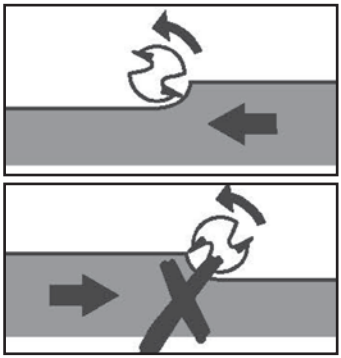

Почистване и грижи

ВНИМАНИЕ! Изключете машината и издърпайте мрежовия щепсел преди да пристъпите към почистване на уреда.

ВНИМАНИЕ! Не използвайте никакви почистващи препарати и разтворители! По този начин можете да повредите уреда безвъзвратно.

Химически субстанции могат да разядат пластмасовите части на уреда.

- Почиствайте уреда след всяка употреба.
- Отстранявайте идеално прахта или дървените остатъци с помощта на пистолет с въздух под налягане. При това винаги носете подходящи лични предпазни средства, примерно защитни средства за устата и очите.
- Накрая избърсвайте уреда със сух парцал.

Поддръжка и съхранение

ВНИМАНИЕ! Изключете машината и издърпайте мрежовия щепсел преди да пристъпите към поддръжка и настройки.

Редовно проверявайте мрежовия кабел за повреди. Повредените мрежови кабели трябва да се заменят само с оригинални резервни части на производителя. Мрежовите кабели трябва да бъдат заменяни от производителя или от електроспециалист. За поддръжката винаги се обръщайте към специализиран сервиз.

Преди да приберете уреда, трябва да направите следното:

- Изключете уреда.
- Издърпайте мрежовия кабел от щепселната кутия за щепсела, а не за самия кабел.
- Изчакайте уреда да се охлади.
- Свалете работния инструмент от оберфрезата.
- Свалете оберфрезата от масата за оберфреза.
- Почистете уреда както е описано в Раздел „Почистване и грижи".

Когато уредът няма да се използва, моля съхранявайте го при следните условия:

- Сухо и защитено от студ и топлина място на съхранение.
- Температура на околната среда: между 10°C и 30°C.
- Съхранявайте уреда, защитен от прах и слънчево лъчение в оригиналната опаковка или под подходящо покритие.
- Съхранявайте уреда извън достъпа на деца.

Изхвърляне

Изхвърляне на опаковката

Опаковката на продукта се състои от рециклиращи се материали. Изхвърлете опаковъчните материали в съответствие с тяхната маркировка в обществените пунктнове за събиране на отпадъци, респ. в съответствие със специфичните за държавата предписания.

Указания за изхвърляне на електрически изделия

Не изхвърляйте електрическите уреди при битовите отпадъци. Съгласно Европейската Директива 2012/19/EU за стари електрически и електронни уреди и транспонирането ѝ в националното законодателство, използваните електроуреди трябва да се събират разделно и да се предават за екологично рециклиране.

Рециклирането като алтернатива на изискването за връщане:
Като алтернатива на връщането, собственикът на електроуреда е задължен да съдейства за правилната му преработка при доброволен отказ от право на собственост. За целта старите уреди могат да бъдат предадени на някой събирателен пункт, който ги ликвидира в смисъла на националната „кръгова икономика" и Закона за управление на отпадъците.
Това не се отнася за добавените към старите уреди комплектуващи части и помощни средства, които не съдържат електрически съставни части.

Други указания за изхвърлянето
Върнете стария електроуред така, че да не се наруши последващата му повторна употреба или утилизация. Електроуредите могат да съдържат вредни вещества. Неправилното боравене или повреждането на уреда може да доведе до здравословни проблеми или до замърсяване на водите и почвата при последващата утилизация на уреда.

Технически характеристики

Модел №:	1248910
Тип:	Маса за оберфреза
Входно напрежение:	230-240 V-/ 50 Hz
Допустимо натоварване:	до максимум 1800W
Макс. дълбочина на фрезоване:	55 mm
Макс. диаметър на фрезера:	22 mm
Макс. работна широчина с паралелен ограничител:	115 mm
Макс. работна широчина без паралелен ограничител:	200 mm
Нагласяване на ъгловия ограничител:	± 30°
Макс. натоварване на работната повърхност:	8 kg
Размери:	460 x 330 x 280 mm
Размери с допълнителна маса:	860 x 330 x 280 mm
Дължина на мрежовия кабел:	около 0,5 m

Подходящи принадлежности

- Оберфреза: MyProject® Оберфреза 1200W, Изделие №: 1248884
- Уред за изсмукване на прах: MyProject® Прахосмукачка за мокро и сухо почистване, Изделие №.: 1184637

ЕС - Декларация за съответствие

CE Данни и стандарти ще намерите в приложената ЕС - Декларация за съответствие.