SWITCH ON

TV-WANDHALTERUNG
TV WALL BRACKET

TV-A0201

(D) **Bedienungsanleitung**
(CZ) **Návod k obsluze**
(HR) **Upute za uporabu**
(PL) **Instrukcja obsługi**
(RO) (MD) **Instrucțiuni de folosire**
(SK) **Návod na obsluhu**
(BG) **Инструкция за употреба**

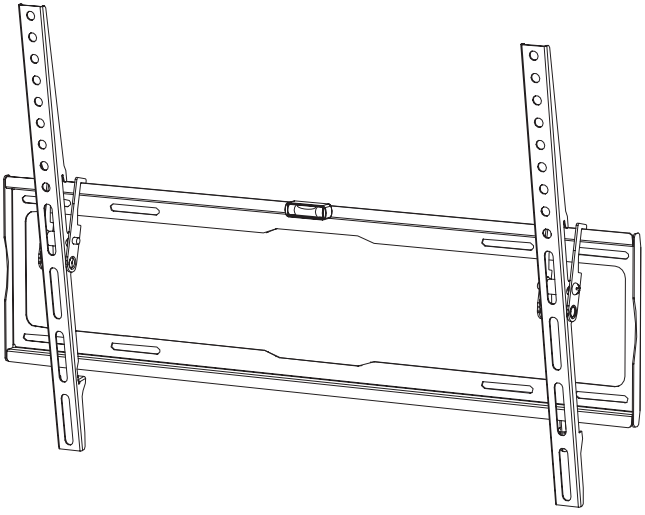

3 JAHRE GARANTIE · ROKY ZÁRUKA · GODINE JAMSTVA · LATA GWARANCJI · ANI GARANȚIE · ГОДИНИ ГАРАНЦИЯ ·

TV-WANDHALTERUNG | DRŽÁK TV NA STĚNU | ZIDNI TV NOSAČ
UCHWYT ŚCIENNY DO TV | SUPORT TV PENTRU PERETE
TV DRŽIAK NA STENU | СТОЙКА ЗА ТЕЛЕВИЗОР ЗА СТЕНА

TÜVRheinland ZERTIFIZIERT

GS geprüfte Sicherheit

www.tuv.com
ID 1419066763

Benötigte Werkzeuge | Potřebné nástroje | Potrebni alati | Niezbędne narzędzia | Unelte necesare | Potrebné náradie | Необходими инструменти

Montagesatz | Montážní sada | Pribor za montažu | Zestaw montażowy | Set de montaj | Montážna súprava | Комплект за монтаж

	(A1) 6x60 (x6)		(B2) Ø8x20 (x4)
	(A2) Ø10x60 (x6)		(C1) M6x30 (x4)
	(A3) M6 (x6)		(D1) M8x30 (x4)
	(B1) M6 (x4)		(E1) (x1)

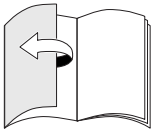

D Klappen Sie vor dem Lesen die Seite mit den Abbildungen aus und machen Sie sich anschließend mit allen Funktionen des Gerätes vertraut.

CZ Před čtením si otevřete stranu s obrázky a potom se seznamte se všemi funkcemi přístroje.

HR Prije nego što pročitate tekst, otvorite stranicu sa slikama i upoznajte se na osnovu toga sa svim funkcijama uređaja.

PL Przed przeczytaniem proszę rozłożyć stronę z ilustracjami, a następnie proszę zapoznać się z wszystkimi funkcjami urządzenia.

RO **MD** Înainte de a citi instrucțiunile, priviți imaginile şi familiarizați-vă cu toate funcțiile aparatului.

SK Pred čítaním si odklopte stranu s obrázkami a potom sa oboznámte so všetkými funkciami prístroja.

BG Преди да прочетете отворете страницата с фигурите и след това се запознайте с всички функции на уреда.

D	Bedienungs- und Sicherheitshinweise	3
CZ	Pokyny pro obsluhu a bezpečnostní pokyny	4
HR	Upute za uporabu i za Vašu sigurnost	5
PL	Wskazówki dotyczące obsługi i bezpieczeństwa	6
RO, MD	Instrucțiuni de utilizare şi de siguranță	7
SK	Pokyny pre obsluhu a bezpečnostné pokyny	8
BG	Инструкции за употреба и безопасност	9

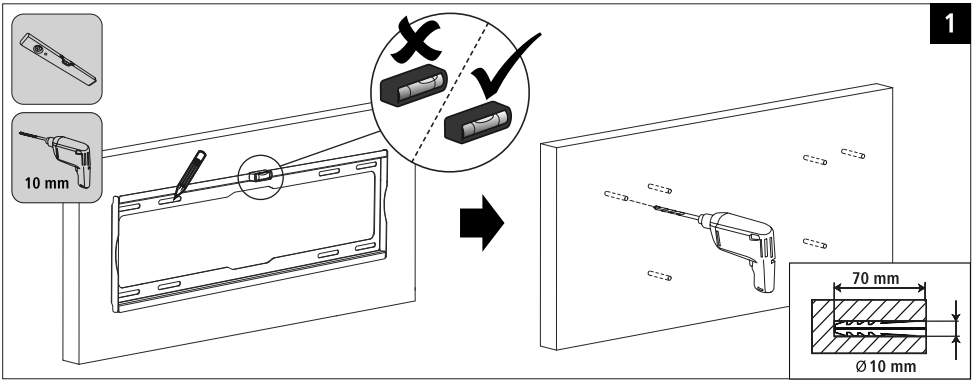

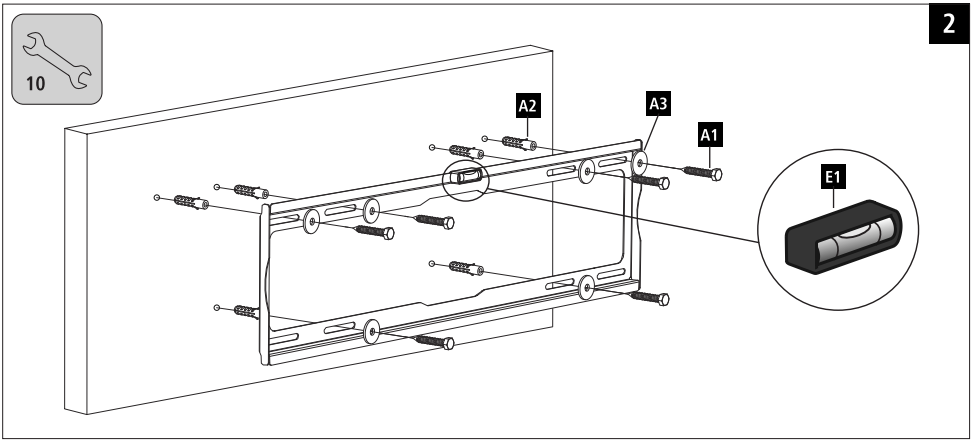

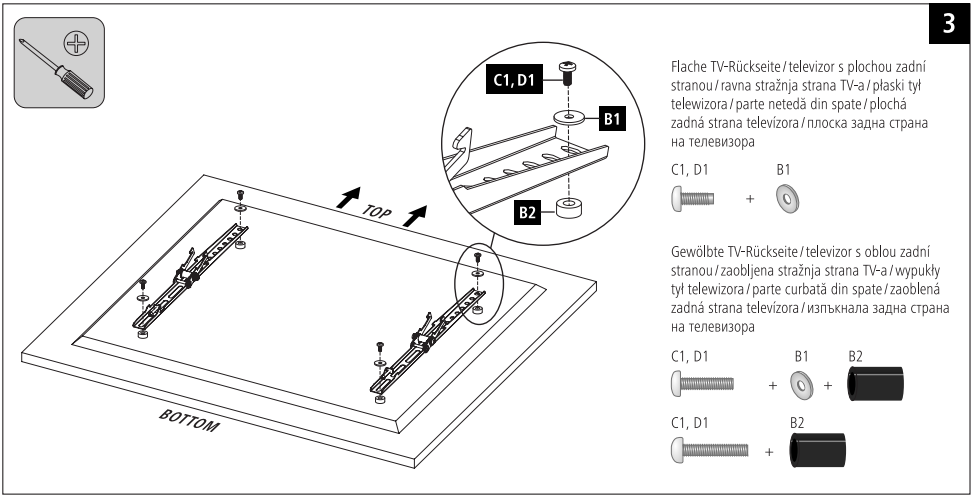

Flache TV-Rückseite / televizor s plochou zadní stranou / ravna stražnja strana TV-a / płaski tył telewizora / parte netedă din spate / plochá zadná strana televízora / плоска задна страна на телевизора

C1, D1 + B1

Gewölbte TV-Rückseite / televizor s oblou zadní stranou / zaobljena stražnja strana TV-a / wypukły tył telewizora / parte curbată din spate / zaoblená zadná strana televízora / изпъкнала задна страна на телевизора

C1, D1 + B1 + B2

C1, D1 + B2

4

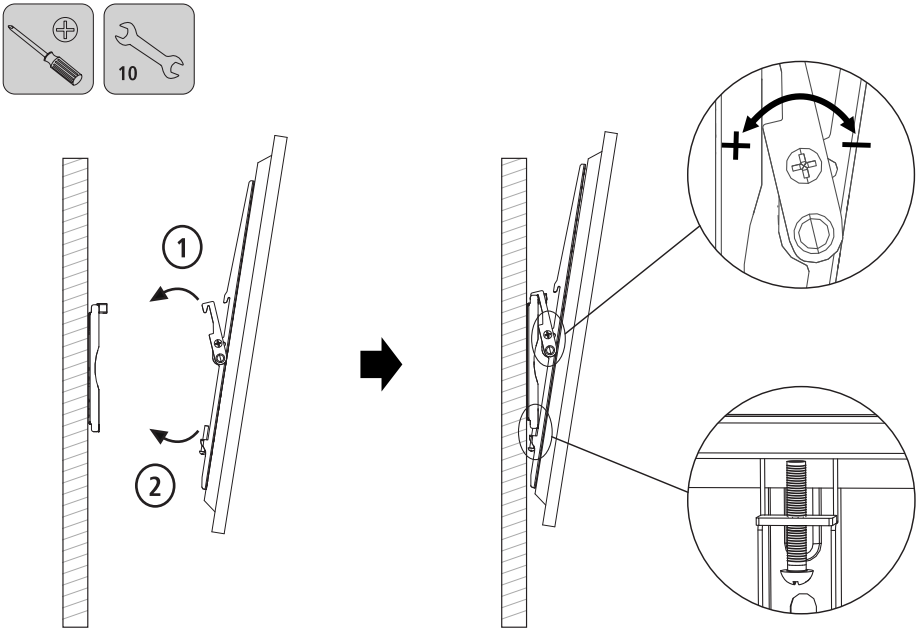

5

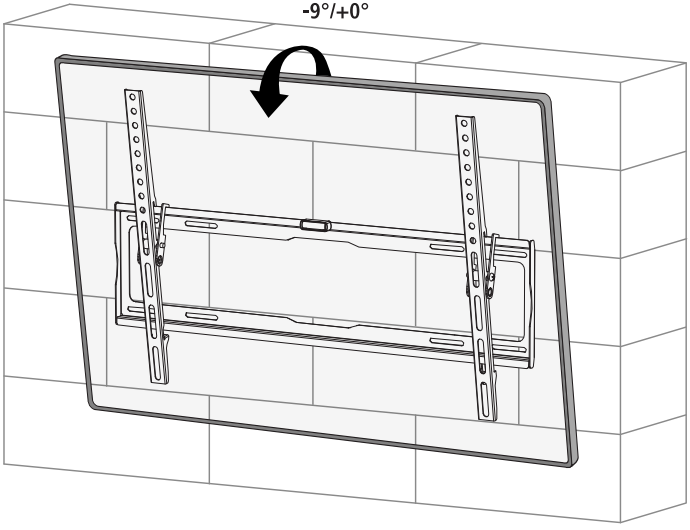

Vielen Dank, dass Sie sich für ein SWITCH ON Produkt entschieden haben!
Nehmen Sie sich Zeit und lesen Sie die folgenden Anweisungen und Hinweise zunächst ganz durch. Bewahren Sie diese Bedienungsanleitung anschließend an einem sicheren Ort auf, um bei Bedarf darin nachschlagen zu können. Sollten Sie das Gerät veräußern, geben Sie diese Bedienungsanleitung an den neuen Eigentümer weiter.

1. Erklärung von Warnsymbolen und Hinweisen

Warnung

Wird verwendet, um Sicherheitshinweise zu kennzeichnen oder um Aufmerksamkeit auf besondere Gefahren und Risiken zu lenken.

Hinweis

Wird verwendet, um zusätzlich Informationen oder wichtige Hinweise zu kennzeichnen.

2. Lieferumfang
- TV Wandhalterung
- Montagesatz
- Bedienungsanleitung

Hinweis

Bitte prüfen Sie vor der Installation der Halterung den Montagesatz auf Vollständigkeit und stellen Sie sicher, dass keine fehlerhaften oder beschädigten Teile enthalten sind.

3. Sicherheitshinweise

Warnung

- Bei der Vielfalt der auf dem Markt erhältlichen Endgeräte und Wandkonstruktionen kann der beigelegte Montagesatz nicht alle Möglichkeiten abdecken.
- In seltenen Fällen kann es vorkommen, dass die Schrauben zur Anbringung des Endgerätes an der Wandhalterung zu lang sind.
- Beachten Sie, dass die mitgelieferten Dübel nur für Beton- und Vollziegelwände zugelassen sind.
- Lesen Sie vor der Montage die Bedienungsanleitung Ihres Endgerätes. Diese gibt in der Regel Informationen über die Art und die Maße der geeigneten Befestigungsmaterialien.
- Beschaffen Sie sich geeignetes Befestigungsmaterial zur Montage des Endgerätes im Fachhandel, sofern es kein Bestandteil des mitgelieferten Montagesatzes ist.
- Besorgen Sie sich geeignetes Montagematerial im Fachhandel bei anderen Material- und Konstruktionsarten der für die Installation vorgesehenen Wand.
- Wenden Sie bei der Montage niemals Gewalt oder hohe Kräfte an. Dies kann Ihr Endgerät oder die Wandhalterung beschädigen.
- Im Zweifel wenden Sie sich für die Montage dieses Produkts an dazu ausgebildete Fachkräfte und versuchen Sie es nicht selbst!
- Entfernen Sie vor dem ersten Gebrauch alle Verpackungsmaterialien vom Gerät.
- Entsorgen Sie das Verpackungsmaterial sofort gemäß den örtlich gültigen Entsorgungsvorschriften.

- Montieren Sie das Produkt nicht an Orten, unter denen sich Personen aufhalten könnten.
- Prüfen Sie nach Montage des Produktes und der daran befestigten Last beides auf ausreichende Festigkeit und Betriebssicherheit.
- Diese Prüfung ist in regelmäßigen Abständen zu wiederholen (mindestens vierteljährlich).
- Achten Sie darauf, dass die maximal zulässige Tragkraft des Produktes nicht überschritten wird und keine Last angebracht wird, die die maximal zulässigen Maße hierfür überschreitet.
- Achten Sie darauf das Produkt nicht asymmetrisch zu belasten.
- Achten Sie beim Verstellen darauf, dass das Produkt nicht asymmetrisch belastet wird und dabei die maximal zulässige Tragkraft überschritten wird.
- Halten Sie einen Sicherheitsabstand um die angebrachte Last ein (abhängig vom Modell). Beachten Sie hierzu die Bedienungsanleitung Ihres Endgerätes.
- Entfernen Sie bei Beschädigungen des Produkts sofort die angebrachte Last und benutzen Sie das Produkt nicht weiter.

4. Anwendungsbereich und Spezifikationen
- Die Halterung dient der Wandbefestigung von Flachbildschirmen für den privaten, nicht-gewerblichen Haushaltsgebrauch.
- Die Halterung ist nur für den Gebrauch innerhalb von Gebäuden vorgesehen.
- Verwenden Sie die Halterung ausschließlich für den dazu vorgesehenen Zweck.

5. Technische Daten

Maximale Tragkraft:	50 kg
Bildschirmdiagonale:	94,0 - 191,0 cm (US: 37" - 75")
Tiefe:	2,5 cm
Neigung:	-9°/+0°
Abmessung der Wandbefestigungsplatte:	64 x 17,9 cm
Aufnahme:	VESA-Standard: 100 x 100, 100 x 200, 200 x 100, 200 x 200, 200 x 300, 300 x 100, 300 x 200, 300 x 300, 300 x 400, 400 x 200, 400 x 300, 400 x 400, 500 x 400, 600 x 400

6. Montagevorbereitung und Montage

Hinweis

- Montieren Sie die TV-Wandhalterung nur zu zweit! Holen Sie sich Unterstützung und Hilfe!
- Unterschiedliche Endgeräte haben unterschiedliche Anschlussmöglichkeiten für Verkabelung und weitere Geräte. Prüfen Sie vor der Installation, ob sich die benötigten Anschlüsse nach der Montage noch erreichen lassen.
- Sie benötigen je nach Produkt und Montageart nicht den kompletten Montagesatz. Es ist daher möglich, dass auch bei korrekter Montage nicht benötigte Schrauben und andere Kleinteile übrig bleiben. Bewahren Sie diese zusammen mit dieser Bedienungsanleitung an einem sicheren Platz für einen späteren Gebrauch (Verkauf des Produktes, Umzug, Umbau der Wandhalterung, neuer TV etc.) auf.

Warnung

- Prüfen Sie unbedingt vor der Installation die Eignung der vorgesehenen Wand für das anzubringende Gewicht und vergewissern Sie sich, dass sich an der Montagestelle in der Wand keine elektrischen Leitungen, Wasser-, Gas- oder sonstige Leitungen befinden.
- Beachten Sie, dass die mitgelieferten Dübel nur für Beton- und Vollziegelwände zugelassen sind.
- Für die Montage an Wänden aus anderen Materialien, wenden Sie sich zwecks geeignetem Montagematerial an den Fachhandel.

- Beachten Sie die übrigen Warn- und Sicherheitshinweise.
- Gehen Sie Schritt für Schritt nach der bebilderten Montageanleitung vor (Abb. 1 ff.).
- Die beigefügte Wasserwaage dient nur zur groben Orientierung. Wir empfehlen, die korrekte Ausrichtung mit einer justierten Wasserwaage aus dem Fachhandel zu überprüfen.

7. Einstellung und Wartung

Hinweis

Verstellen Sie die TV-Wandhalterung nur zu zweit! Holen Sie sich Unterstützung und Hilfe!

- Für die Neigungseinstellung die seitlichen Befestigungsschrauben öffnen, gewünschte Neigung einstellen und Schraube wieder sicher fixieren.
- Zur Sicherung die Tragearme in die Wandplatte einhängen und die beiden Schrauben festdrehen (Abb. 4).
- Die Festigkeit und Betriebssicherheit sind in regelmäßigen Abständen (mindestens vierteljährlich) zu überprüfen.
- Reinigen Sie dieses Produkt nur mit einem fusselfreien, leicht feuchten Tuch und verwenden Sie keine aggressiven Reiniger.

8. Haftungsausschluss
Kaufland Stiftung & Co. KG übernimmt keinerlei Haftung oder Gewährleistung für Schäden, die aus unsachgemäßer Installation, Montage und unsachgemäßem Gebrauch des Produktes oder einer Nichtbeachtung der Bedienungsanleitung und/oder der Sicherheitshinweise resultieren.

Děkujeme, že jste si vybrali výrobek SWITCH ON.
Přečtěte si, prosím, všechny následující pokyny a informace. Uchovejte tento text pro případné budoucí použití. Pokud výrobek prodáte, předejte tento text novému majiteli.

1. Vysvětlení výstražných symbolů a pokynů

Upozornění

Tento symbol označuje bezpečnostní upozornění, které poukazuje na určitá rizika a nebezpečí.

Poznámka

Tento symbol označuje dodatečné informace nebo důležité poznámky.

2. Rozsah dodávky
- TV držák
- Instalační sada
- Návod k obsluze

Poznámka

Před instalací držáku zkontrolujte, zda je montážní sada kompletní, a ujistěte se, že neobsahuje žádné vadné nebo poškozené díly.

3. Bezpečnostní pokyny

Upozornění

- Vzhledem k velkému množství koncových zařízení a různým stavebním konstrukcím nemusí být přiložená montážní sada vhodná pro všechny možnosti.
- V některých zvláštních případech se může stát, že jsou šrouby pro instalaci koncového přístroje na nástěnný držák příliš dlouhé.
- Dbejte na to, že dodané hmoždinky jsou schváleny pouze pro beton a zdi z plných cihel.
- Před montáží si přečtěte návod k obsluze vašeho koncového přístroje. Zde zpravidla najdete informace o druhu a rozměrech vhodného upevňovacího materiálu.
- Pokud není součástí dodané montážní sady vhodný upevňovací materiál, zakupte upevňovací materiál vhodný k montáži koncového přístroje v odborné prodejně.
- Vhodný montážní materiál zakupte v odborné prodejně v případě jiného druhu materiálu a konstrukce zdi, na kterou chcete přístroj instalovat.
- Při montáži nikdy nepoužívejte násilí nebo velkou sílu. Můžete tak poškodit vaše koncové zařízení nebo nástěnný držák.
- V případě pochybností se za účelem montáže tohoto výrobku obraťte na vyškolený odborný personál a nezkoušejte to sami!
- Před prvním použitím odstraňte z přístroje veškerý obalový materiál.
- Vybité baterie bez odkladu vyměňte a zlikvidujte dle platných předpisů.

- Výrobek nikdy neinstalujte na místech, pod kterými by se mohly nacházet osoby.
- Po montáži výrobku a zatížení, které je na něm umístěno, zkontrolujte, zda je vše dostatečně upevněno a bezpečné pro provoz.
- Pevnost a provozní bezpečnost kontrolujte pravidelně (nejméně jednou za čtvrt roku).
- Dbejte na to, aby nedošlo k překročení maximální přípustné nosnosti výrobku a nebyla umístěna zátěž, která překračuje maximální přípustné rozměry.
- Dbejte na to, aby byl výrobek zatěžován rovnoměrně!
- Dbejte na to, aby nebyl produkt zatěžován asymetricky a nebyla překročena maximální povolená nosnost.
- V blízkosti umístěné zátěže udržujte bezpečnostní odstup (v závislosti na modelu). Respektujte pokyny uvedené v návodu k obsluze koncového zařízení.
- V případě poškození výrobku ihned odstraňte umístěné zařízení a výrobek již dále nepoužívejte.

4. Oblast použití a specifikace
- Držák je určen pro montáž plochého televizoru na zeď pro nekomerční, domácí použití.
- Držák je určen pouze pro použití v budovách.
- Používejte držák pouze ke stanovenému účelu.

5. Technické údaje

Maximální nosnost:	50 kg
Uhlopříčka obrazovky:	94,0 - 191,0 cm (US: 37" - 75")
Hloubka:	2,5 cm
Sklon:	-9°/+0°
Rozměry upevňovací desky:	64 x 17,9 cm
Provedení:	VESA-Standard: 100 x 100, 100 x 200, 200 x 100, 200 x 200, 200 x 300, 300 x 100, 300 x 200, 300 x 300, 300 x 400, 400 x 200, 400 x 300, 400 x 400, 500 x 400, 600 x 400

6. Požadavky na instalaci a instalace

Poznámka

- Držák instalujte s pomocí druhé osoby. Zajistěte si potřebnou pomoc.
- Rozdílné koncové přístroje mají rozdílné možnosti připojení kabeláže a dalších přístrojů. Před instalací zkontrolujte, zda je možné dosažení potřebných přípojek také po montáži.
- U našich TV-nástěnných držáků se vždy nachází stejná montážní sada. V závislosti na výrobku a druhu montáže se může stát, že nebudete potřebovat celou montážní sadu. Proto je možné, že i při správném provedení montáže zůstanou nepotřebné šrouby a jiné malé součásti. Tyto součásti uskladněte společně s tímto návodem k použití na bezpečném místě pro pozdější použití (prodej výrobku, stěhování, přestavba nástěnného držáku, nová TV a pod.).

Upozornění

- Před instalací ověřte vhodnost a nosnost zdi. Ujistěte se, zda se ve zdi nenachází elektrické vedení, vodní, nebo plynové potrubí atd.
- Berte rovněž na vědomí, že dodávané hmoždinky jsou určeny pouze pro montáž do betonu a cihel.
- Pro montáž na stěny z jiných materiálů se ohledně vhodného montážního materiálu obraťte na specializovaného prodejce.

- Přečtěte si bezpečnostní pokyny a upozornění.
- Postupujte krok za krokem podle ilustrovaných pokynů k instalaci (obr. 1 ff).
- Přiložená vodováha slouží pouze pro hrubou orientaci. Správné zarovnání doporučujeme zkontrolovat kalibrovanou vodováhou od specializovaného prodejce.

7. Nastavení a údržba

Poznámka

Držák instalujte s pomocí druhé osoby. Zajistěte si potřebnou pomoc.

- Pro nastavení náklonu povolte příslušné šrouby, nastavte požadovaný úhel a šrouby opět utáhněte.
- Pro zajištění ramena nástěnného modulu utáhněte oba šrouby (obr. 4).
- Kontrolujte pravidelně pevnost a bezpečnost instalace (nejméně 1x za 3 měsíce).
- Tento výrobek čistěte pouze mírně navlhčeným hadříkem nepouštějícím vlákna a nepoužívejte agresivní čisticí prostředky.

8. Vyloučení záruky
Kaufland Stiftung & Co. KG nepřebírá žádnou odpovědnost nebo záruku za škody vzniklé neodbornou instalací, montáží nebo neodborným použitím výrobku nebo nedodržováním návodu k použití a/nebo bezpečnostních pokynů.

Zahvaljujemo vam što ste se odlučili za proizvod SWITCH ON!
Uzmite si vremena i najprije u cijelosti pročitajte sljedeće upute i napomene. Zatim spremite ove upute za uporabu na sigurno mjesto kako biste ih po potrebi mogli kasnije upotrijebiti. Ako uređaj predajete nekom novom vlasniku, s njime mu proslijedite i ove upute za uporabu.

1. Objašnjenje simbola upozorenja i napomena

Upozorenje

Upotrebljava se za označavanje sigurnosnih napomena ili za upućivanje na posebne opasnosti i rizike.

Napomena

Upotrebljava se za dodatno označavanje informacija ili važnih napomena.

2. Opseg isporuke
- Zidni nosač za TV
- Pribor za montažu
- Upute za uporabu

Napomena

Prije montaže provjerite je li nosač kompleta za montažu potpun i uvjerite se da nema neispravnih ili oštećenih dijelova.

3. Sigurnosne napomene

Upozorenje

- Pri raznolikim krajnjim uređajima dostupnima na tržištu i zidnim konstrukcijama moguće je da priloženi montažni komplet ne pokriva sve mogućnosti.
- U rijetkim slučajevima može se dogoditi da su vijci za postavljanje krajnjega uređaja na zidni nosač predugi.
- Pripazite da su isporučene tiple odobrene samo za zidove od betona i zidove od punih cigli.
- Prije montaže pročitajte upute za uporabu svojega krajnjega uređaja. U njima se u pravilu navode informacije o vrsti i dimenzijama prikladnih materijala za pričvršćivanje.
- U specijaliziranoj trgovini nabavite prikladan materijal za pričvršćivanje za montažu krajnjeg uređaja ako nije dio isporučenoga kompleta za montažu.
- U specijaliziranoj trgovini nabavite prikladan materijal za montažu pri drugim vrstama materijala i konstrukcijama zida predviđenog za montažu.
- Pri montaži nikad ne primjenjujte nasilje ni veliku silu. To može oštetiti krajnji uređaj ili zidni nosač.
- Ako ste u dvojbi, obratite se stručnjacima za montažu ovoga proizvoda i ne provodite je sami!
- Prije prve upotrebe uklonite sve ambalažne materijale s uređaja.
- Ambalažni materijal odmah odložite u otpad u skladu s lokalno važećim propisima o zbrinjavanju otpada.

- Nemojte montirati proizvod na mjestima ispod kojih bi se mogle zadržavati osobe.
- Nakon montaže proizvoda i tereta koji je pričvršćen na proizvod provjerite jesu li oba dovoljno jaka i sigurna za pogon.
- Tu provjeru treba ponavljati u redovitim razmacima (najmanje svaka tri mjeseca).
- Pritom pripazite da se ne prekorači najviša dopuštena nosivost proizvoda i da se ne priključi opterećenje koje prelazi najveće dopuštene dimenzije.
- Pritom pripazite da se proizvod ne optereti asimetrično.
- Pri prilagođavanju pripazite da se proizvod ne optereti asimetrično i da se pritom ne optereti najviša dopuštena nosivost.
- Pridržavajte se sigurnosnog razmaka oko pričvršćenog tereta (ovisno o modelu). U tu svrhu uzmite u obzir upute za uporabu svojega krajnjega uređaja.
- Pri oštećenjima proizvoda odmah uklonite pričvršćeni teret i dalje nemojte upotrebljavati proizvod.

4. Područje primjene i specifikacije
- Nosač služi zidnom pričvršćivanju ravnih zaslona za privatnu, nekomercijalnu kućansku uporabu.
- Nosač je namijenjen samo za uporabu unutar zgrada.
- Upotrebljavajte nosač isključivo u predviđene svrhe.

5. Tehnički podaci

Maksimalno dopuštena nosivost:	50 kg
Dijagonala zaslona:	94,0 - 191,0 cm (SAD: 37" - 75")
Dubina:	2,5 cm
Nagib:	-9°/+0°
Dimenzije ploče za pričvršćivanje na zid:	64 x 17,9 cm
Iznimka:	Standard VESA: 100 x 100, 100 x 200, 200 x 100, 200 x 200, 200 x 300, 300 x 100, 300 x 200, 300 x 300, 300 x 400, 400 x 200, 400 x 300, 400 x 400, 500 x 400, 600 x 400

6. Priprema montaže i montaža

Napomena

- Montirajte zidni nosač za TV samo u paru! Pozovite podršku i pomoć!
- Različiti krajnji uređaji imaju različite mogućnosti priključivanja za ožičenje i druge uređaje. Prije instalacije provjerite mogu li se još obaviti potrebni priključci nakon montaže.
- Ovisno o proizvodu i vrsti montaže nije vam potreban potpun komplet za montažu. Stoga je moguće da i pri ispravnoj montaži preostanu nepotrebni vijci i drugi mali dijelovi. Čuvajte ih s ovim uputama za uporabu na sigurnom mjestu za kasniju uporabu (prodaja proizvoda, preseljenje, promjena zidnog nosača, novi TV itd.).

Upozorenje

- Prije montaže obavezno provjerite je li predviđeni zid prikladan za težinu koja će se montirati i uvjerite se da na mjestu montaže na zidu nema električnih vodova, kao ni vodova za dovod vode, plina i dr.
- Pripazite da su isporučene tiple odobrene samo za zidove od betona i zidove od punih cigli.
- Za montažu na zidove od drugih materijala, prikladan montažni materijal potražite u specijaliziranoj trgovini.

- Uzmite u obzir preostala upozorenja i sigurnosne napomene.
- Postupite korak po korak prema ilustriranim uputama za montažu (sl. 1 ff.).
- Priložena libela služi samo za grubu orijentaciju. Preporučujemo ispravno usmjerenje podešenom libelom iz specijalizirane trgovine.

7. Postavljanje i održavanje

Napomena

Prilagodite zidni nosač za TV samo u paru! Pozovite podršku i pomoć!

- Za postavljanje nagiba otvorite bočne vijke za učvršćivanje, postavite željeni nagib i ponovo čvrsto fiksirajte vijke.
- Za osiguranje objesite potporne držače u zidnu ploču i čvrsto zategnite oba vijka (sliku 4).
- Čvrstoću i sigurnost pogona treba provjeravati u redovitim razmacima (najmanje svaka tri mjeseca).
- Ovaj proizvod čistite samo blago navlaženom krpom koja ne ostavlja vlakna i ne upotrebljavajte agresivna sredstva za čišćenje.

8. Isključenje odgovornosti
Kaufland Stiftung & Co. KG ne preuzima nikakvu odgovornost ili jamstvo za štete koje su nastale nepropisnim postavljanjem, montažom i nepropisnom upotrebom proizvoda ili nepridržavanjem uputa za uporabu i/ili sigurnosnih napomena.

Dziękujemy za zakup produktu SWITCH ON!
Przed pierwszym użyciem należy dokładnie przeczytać instrukcję obsługi. Instrukcję należy przechować, gdyż może być jeszcze potrzebna.

1. Objaśnienie symboli ostrzegawczych i wskazówek

Ostrzeżenie

Używane w celu zwrócenia uwagi na szczególne niebezpieczeństwo lub ryzyko.

Wskazówki

Używane w celu zwrócenia uwagi na szczególnie przydatne informacje.

2. Zakres dostawy
- Uchwyt ścienny TV
- Zestaw montażowy
- Instrukcja obsługi

Wskazówki

Przed montażem uchwytu należy sprawdzić, czy zestaw montażowy jest kompletny i czy nie zawiera wadliwych bądź uszkodzonych części.

3. Wskazówki bezpieczeństwa

Ostrzeżenie

- Ze względu na różnorodność dostępnych na rynku urządzeń końcowych i konstrukcji ściennych może się zdarzyć, że dołączony zestaw montażowy nie będzie się nadawał do niektórych sposobów mocowania..
- W niektórych rzadkich przypadkach może się zdarzyć, że śruby do zamocowania urządzenia końcowego na uchwycie ściennym będą za długie.
- Należy pamiętać, że dołączone kołki rozporowe są dopuszczone do mocowania tylko w ścianach z betonu i cegły pełnej.
- Przed montażem należy przeczytać instrukcję obsługi urządzenia końcowego. Informuje ona zazwyczaj o rodzaju i wymiarach odpowiedniego materiału mocującego.
- Jeżeli materiał mocujący nie należy do zakresu dostawy dołączonego zestawu montażowego, w specjalistycznym sklepie należy nabyć odpowiedni materiał do mocowania urządzenia końcowego.
- Nabyć w specjalistycznym sklepie odpowiedni materiał montażowy w przypadku innego rodzaju materiału i typu konstrukcji ściennej do montażu urządzenia.
- Podczas montażu nigdy nie wywierać nadmiernej siły. Może to uszkodzić urządzenie końcowe bądź uchwyt ścienny.
- W razie wątpliwości zlecić montaż tego produktu wykwalifikowanym specjalistom oraz nie próbować wykonywać tych prac samodzielnie!
- Przed pierwszym użyciem usunąć z urządzenia wszelkie materiały opakowaniowe.
- Materiały opakowaniowe należy natychmiast poddać utylizacji zgodnie z obowiązującymi przepisami miejscowymi.

- Nigdy nie montować produktu w miejscach, pod którymi mogą przebywać ludzie.
- Po wykonaniu montażu produktu i przymocowanego do niego ciężaru należy sprawdzić oba elementy pod kątem dostatecznej wytrzymałości i bezpieczeństwa eksploatacji.
- Należy regularnie powtarzać tę kontrolę (przynajmniej co kwartał).
- Zwrócić uwagę, aby nie przekroczyć maksymalnie dopuszczalnej nośności produktu ani nie mocować ciężaru, który przekracza maksymalnie dopuszczalne wymiary.
- Nie obciążać produktu asymetrycznie.
- Podczas przestawiania zwrócić uwagę, aby nie obciążać produktu asymetrycznie ani nie przekroczyć maksymalnie dopuszczalnej nośności.
- Zachować odstęp bezpieczeństwa wokół przymocowanego ciężaru (zależnie od modelu). Uwzględnić instrukcję obsługi urządzenia końcowego.
- W razie uszkodzenia produktu natychmiast usunąć zamocowany ciężar i nie stosować więcej produktu.

4. Zastosowanie i specyfikacja
- Uchwyt przeznaczony do montażu telewizora na ścianie. Uchwyt przeznaczony do użytku domowego.
- Uchwyt należy użytkować tylko w zamkniętych pomieszczeniach.
- Uchwyt należy użytkować tylko i wyłącznie zgodnie z jego przeznaczeniem.

5. Dane techniczne

Maksymalny udźwig:	50 kg
Średnica telewizora:	94,0 - 191,0 cm (US: 37" - 75")
Głębokość:	2,5 cm
Pochylenie:	-9°/+0°
Wymiary modułu mocowanego do ściany:	64 x 17,9 cm
Montaż:	standardu VESA: 100 x 100, 100 x 200, 200 x 100, 200 x 200, 200 x 300, 300 x 100, 300 x 200, 300 x 300, 300 x 400, 400 x 200, 400 x 300, 400 x 400, 500 x 400, 600 x 400

6. Przygotowanie montażu i montaż

Wskazówki

- Montaż uchwytu należy przeprowadzić w 2 osoby!
- Urządzenia końcowe mają różne gniazda do podłączania kabli i innych urządzeń. Przed instalacją należy sprawdzić, czy po montażu zapewniony będzie jeszcze dostęp do wymaganych przyłączy.
- Do naszych uchwytów ściennych do TV dołączony jest zawsze zestaw montażowy. Zależnie od produktu i rodzaju montażu nie zawsze konieczny jest kompletny zestaw montażowy. Dlatego może się zdarzyć, że nawet po prawidłowym montażu pozostaną niepotrzebne śruby i inne drobne części. Przechowywać je wraz z niniejszą instrukcją obsługi w bezpiecznym miejscu do późniejszego użytku (sprzedaż produktu, przeprowadzka, montaż uchwytu ściennego w innym miejscu, nowy telewizor itp.).

Ostrzeżenie

- Przed montażem należy sprawdzić, czy ściana nadaje się do zawieszenia uchwytu oraz, czy w ścianie nie przechodzą żadne przewody elektryczne, wodociągowe, gazowe, itp.
- UWAGA! Materiał montażowy dołączony do uchwytu przeznaczony jest do montażu w ścianie wykonanej z pełnej cegły lub betonu.
- W przypadku montażu na ścianach z innych materiałów należy nabyć w sklepie specjalistycznym odpowiedni materiał montażowy.

- Podczas montażu należy uwzględnić wszelkie środki ostrożności.
- Podczas montażu należy postępować zgodnie z załączoną instrukcją obsługi (rys. 1 ff.).
- Załączona poziomnica zapewnia wyłącznie ogólną orientację. Zalecamy przeprowadzenie prawidłowego wypoziomowania za pomocą skalibrowanej poziomnicy, którą można nabyć w sklepach z profesjonalnym sprzętem.

7. Regulacja uchwytu, konserwacja

Wskazówki

Regulację uchwytu należy przeprowadzić w 2 osoby!

- W celu bocznej regulacji uchwytu należy odkręcić boczne śruby mocujące.
- W celu zabezpieczenie ramion nośnych, należy zawiesić je na module ściennym i skręcić obie śruby (rys. 4).
- Konstrukcję uchwytu należy kontrolować w stałych odstępach czasu (przynajmniej raz na kwartał) pod względem wytrzymałości.
- Czyścić produkt tylko przy użyciu niestrzępiącej się, lekko zwilżonej szmatki i nie stosować agresywnych detergentów.

8. Wyłączenie odpowiedzialności
Kaufland Stiftung & Co. KG nie udziela gwarancji ani nie odpowiada za szkody wskutek niewłaściwej instalacji, montażu oraz nieprawidłowego stosowania produktu lub nieprzestrzegania instrukcji obsługi i/lub wskazówek bezpieczeństwa.

Vă mulțumim că ați optat pentru un produs SWITCH ON.
Pentru început vă rugăm să vă lăsați puțin timp și să citiți complet următoarele instrucțiuni și indicații. Vă rugăm să păstrați manualul de utilizare la loc sigur pentru o consultare ulterioară în caz de nevoie. În caz de înstrăinare a aparatului vă rugăm să predați și acest manual noului proprietar.

1. Explicarea simbolurilor de avertizare și indicații

Avertizare

Se folosește la marcarea instrucțiunilor de siguranță sau la concentrarea atenției în caz de pericol și riscuri mari.

Instrucțiune

Se folosește pentru marcarea informațiilor și instrucțiunilor importante.

2. Pachetul de livrare
- Suport de perete pentru TV
- Set de montare
- Instrucțiuni de folosire

Instrucțiune

Înaintea instalării suportului verificați integritatea setului și asigurați-vă ca nici o componentă livrată să nu fie deteriorată sau defectă.

3. Instrucțiuni de siguranță

Avertizare

- La multitudinea de aparate finale și instalații de montat pe perete de pe piață, setul de informații pentru montaj nu poate acoperi toată paleta acestora.
- În cazuri rare se poate întâmpla ca șuruburile de fixare ale aparatului final la suportul de perete să fie prea lungi.
- Vă rugăm să luați în considerare că diblurile livrate sunt aprobate numai pentru pereți de beton și cărămidă plină.
- Înainte de montare citiți cu atenție manualul de utilizare al apratului. Aici găsiți informații referitoare la felul și cantitatea materialelor de fixare adecvate.
- În cazul în care materialul de fixare nu face parte din setul de monaj livrat, procurați-vă din comerțul de specialitate materialul adecvat.
- Dacă plafonul este din alte materiale decât cele prevăzute, procurați-vă pentru instalare materialele adecvate adaptate la caracteristicile plafonului respectiv..
- Nu folosiți niciodată forța la montaj. Aceasta poate deteriora suportul de perete sau aparatul final.
- Dacă nu vă pricepeți vă rugăm să vă adresați unui specialist și nu încercați singur!
- Înaintea primei utilizări îndepărtați toate materialele pentru ambalaj de pe aparat.
- Reciclarea materialului pachetului se execută comform normelor locale de salubrizare în vigoare.

- Nu montați produsul deasupra locurilor unde se găsesc oameni.
- După montajul produsului și a sarcinii fixate verificați stabilitatea și siguranța în exploatare a acestora.
- Această verificare se execută periodic (cel puțin o dată la trei luni).
- Vă rugăm să țineți cont și să nu depășiți capacitatea maximă de încărcare a produsului și să nu aplicați nici o sarcină suplimentară care poate duce la depășirea încărcării maxime aprobate.
- Aveți grijă să nu încărcați asimetric produsul.
- La reglare vă rugăm să aveți grijă să nu încărcați produsul asimetric și să nu depășiți astfel greutatea maximă admisă.
- Păstrați o distanță de siguranță față de greutatea plasată (în funcție de model). Vă rugăm să respectați instrucțiunile de utilizare ale aparatului final.
- În caz de deterioare îndepărtați imediat greutatea plasată pe produs și nu-l mai folosiți.

4. Domeniu de aplicare și specificații
- Suportul servește la fixarea ecranelor plate numai în utilizare casnică, utilizarea industrială fiind interzisă.
- Suportul este conceput numai pentru utilizarea în interiorul clădirilor.
- Folosiți suportul numai în scopul pentru care a fost conceput.

5. Date tehnice

Forță portantă maximă:	50 kg
Diagonala ecranului:	94,0 - 191,0 cm (US: 37" - 75")
Lățime:	2,5 cm
Înclinație:	-9°/+0°
Dimensiunile plăcii de fixare pe perete:	64 x 17,9 cm
Asimilare:	standardului VESA: 100 x 100, 100 x 200, 200 x 100, 200 x 200, 200 x 300, 300 x 100, 300 x 200, 300 x 300, 300 x 400, 400 x 200, 400 x 300, 400 x 400, 500 x 400, 600 x 400

6. Pregătirea montării și montarea

Instrucțiune

- Suportul de perete pentru TV se montează numai în doi! La nevoie chemați pe cineva pentru ajutor și sprijin!
- Echipamentele terminale diferite au diferite modalități de conectare la cabluri și alte aparate. Înainte de instalare verificați dacă racordurile necesare mai sunt accesibile după montare.
- Suporturile noastre de perete pentru TV au întotdeauna același set de montare. În funcție de produs și felul montării nu se folosește mereu tot setul. De aceea este posibil chiar și la montare corectă șuruburi nefolosite și alte piese mărunte să rămână Păstrați-le împreună cu acest manual de utilizare într-un loc sigur pentru o folosire ulterioară (vânzarea produsului, mutare, modificarea suportului de perete, televizor nou, etc.).

Avertizare

- Înainte de instalare verificați dacă peretele este adecvat pentru greutatea respectivă și asigurați-vă ca la locul montajului să nu fie fire electrice, țevi de apă, gaz sau alte cabluri.
- Vă rugăm să luați în considerare că diblurile livrate sunt aprobate numai pentru pereți de beton și cărămidă plină.
- Pentru procurarea materialelor de montaj adecvate pereților din alte materiale, adresați-vă comerțului specializat.

- Respectați toate instrucțiunile și avertizările de siguranță.
- Urmați pas cu pas indicațiile de montaj ilustrate (fig. 1 ff.).
- Nivela cu bulă de aer livrată servește numai unei orientări aproximative. Se recomandă verificarea orientării corecte cu o nivelă ajustată din comerțul specializat.

7. Reglare și întreținere

Instrucțiune

Suportul de perete pentru TV se regelază numai în doi! La nevoie chemați pe cineva pentru ajutor și sprijin!

- Pentru reglarea înclinării deșurubați șurubul de fixare lateral, reglați inclinarea dorită și fixați șurubul din nou.
- Pentru asigurare agățați cordoanele în placa de perete și înșurubați la maxim cele două șuruburi (Fig. 4).
- Stabilitatea și siguranța în funcționare se verifică periodic (cel puțin . o dată la trei luni).
- Curățați acest produs numai cu o cârpă fără scame, puțin umedă și nu folosiți detergenți agresivi. Aveți grijă să nu intre apă în produs.

8. Excludere de garanție

Kaufland Stiftung & Co. KG nu își asumă nici o răspundere sau garanție pentru pagube cauzate de montarea, instalarea sau folosirea necorespunzătoare a produsului sau nerespectarea instrucțiunilor de folosire sau/și a instrucțiunilor de siguranță.

Ďakujeme, že ste sa rozhodli pre výrobok SWITCH ON.
Prečítajte si všetky nasledujúce pokyny a informácie. Uchovajte tento návod na použitie pre prípadné budúce použitie. Pokiaľ výrobok predáte, dajte tento návod novému majiteľovi.

1. Vysvetlenie výstražných symbolov a upozornení

Upozornenie

Tento symbol označuje bezpečnostné upozornenie, ktoré poukazuje na určité riziká a nebezpečenstva.

Poznámka

Tento symbol označuje dodatočné informácie, alebo dôležité poznámky.

2. Rozsah dodávky
- TV držiak
- Montážna súprava
- Návod na obsluhu

Poznámka

Pred inštaláciou držiaka skontrolujte, či je montážna súprava kompletná, a uistite sa, že neobsahuje žiadne zlé alebo poškodené diely.

3. Bezpečnostné upozornenia

Upozornenie

- Vzhľadom na veľké množstvo koncových zariadení a rôzne stavebné konštrukcie nemusí byť priložená montážna súprava vhodná pre všetky možnosti.
- V niektorých špeciálnych prípadoch sa môže stať, že sú skrutky pre inštaláciu koncového prístroja na nástenný držiak príliš dlhé.
- Myslite na to, že dodané hmoždinky sú schválené iba pre betón a steny z plných tehál.
- Pred montážou si prečítajte návod na použitie ku koncovému zariadeniu. Tam spravidla nájdete informácie o druhu a rozmeroch vhodného upevňovacieho materiálu.
- Ak nie je súčasťou dodanej montážnej súpravy vhodný upevňovací materiál, zaobstarajte si ho v špecializovanej predajni.
- V prípade iného druhu materiálu a konštrukcie steny, na ktorú chcete prístroj inštalovať, si vhodný montážny materiál zaobstarajte v špecializovanej predajni.
- Pri montáži nikdy nepoužívajte násilie alebo veľkú silu. Môžete tak poškodiť koncové zariadenie alebo nástenný držiak.
- V prípade pochybností ohľadne montáže tohto výrobku sa obráťte na vyškolený odborný personál a neskúšajte to sami!
- Pred prvým použitím odstráňte zo zariadenia všetok obalový materiál.
- Obalový materiál zlikvidujte podľa platných predpisov o likvidácii.

- Výrobok nikdy neinštalujte na miestach, pod ktorými by sa mohli nachádzať osoby.
- Po montáži výrobku s na ňom upevnenou záťažou skontrolujte ich dostatočnú pevnosť a prevádzkovú bezpečnosť.
- Pevnosť a prevádzkovú bezpečnosť kontrolujte pravidelne (aspoň raz štvrťročne).
- Dbajte na to, aby nebola prekročená maximálna prípustná nosnosť výrobku a nebola na ňom umiestnená záťaž, ktorá prekračuje maximálne prípustné rozmery.
- Dbajte na to, aby bol výrobok zaťažovaný rovnomerne!
- Dbajte na to, aby nebol produkt zaťažovaný asymetricky a nebola prekročená maximálna prípustná nosnosť.
- V blízkosti umiestnenej záťaže udržujte bezpečnostný odstup (v závislosti od modelu). Postupujte pritom podľa návodu na použitie vášho koncového zariadenia.
- V prípade poškodenia výrobku ihneď odstráňte umiestnené zariadenie a výrobok ďalej nepoužívajte.

4. Oblasť použitia a špecifikácia
- Držiak je určený na montáž plochého televízora na stenu pre nekomerčné, domáce použitie.
- Držiak je určený len pre použitie v budovách.
- Používajte držiak len k stanovenému účelu.

5. Technické údaje

Maximálna nosnosť:	50 kg
Uhlopriečka obrazovky:	94,0 - 191,0 cm (US: 37" - 75")
Hĺbka:	2,5 cm
Sklon:	-9°/+0°
Rozmery upevňovacej konštrukcie na stenu:	64 x 17,9 cm
Prevedenie:	VESA štandardu: 100 x 100, 100 x 200, 200 x 100, 200 x 200, 200 x 300, 300 x 100, 300 x 200, 300 x 300, 300 x 400, 400 x 200, 400 x 300, 400 x 400, 500 x 400, 600 x 400

6. Požiadavky na inštaláciu a inštalácia

Poznámka

- Držiak inštalujte s pomocou druhej osoby. Zaistite si potrebnú pomoc.
- Rôzne koncové zariadenia majú rôzne možnosti pripojenia pre kabeláž a ďalšie prístroje/zariadenia. Pred inštaláciu skontrolujte, či po montáži ešte budú dostupné potrebné prípojky.
- K našim TV nástenným držiakom je priložená vždy rovnaká monážna súprava. V závislosti od výrobku a druhu montáže nepotrebujete kompletnú montážnu súpravu. Aj po korektnej montáži preto môžu zostať nazvyš nepotrebné skrutky a iné drobné diely. Uschovajte ich spolu s týmto návodom na používanie na bezpečnom mieste pre neskoršie použitie (predaj výrobku, presťahovanie, rekonštrukcia nástenného držiaka, nová TV atď.).

Upozornenie

- Pred inštaláciou si overte vhodnosť a pevnosť steny. Uistite sa, či sa v stene nenachádza elektrické vedenie, vodovodné alebo plynové potrubie atď.
- Berte taktiež na vedomie, že dodávané hmoždinky sú určené len pre montáž do betónu a tehiel.
- Pri montáži na steny z iných materiálov sa obráťte na špecializovaný obchod ohľadne vhodného montážneho materiálu.

- Prečítajte si bezpečnostné pokyny a upozornenia.
- Postupujte krok za krokom podľa ilustrovaných pokynov na inštaláciu (obr. 1 ff).
- Priložená vodováha slúži len na približnú orientáciu. Odporúčame, aby ste správne vyrovnanie skontrolovali pomocou kalibrovanej vodováhy zo špecializovaného obchodu.

7. Nastavenie a údržba

Poznámka

Držiak inštalujte s pomocou druhej osoby. Zaistite si potrebnú pomoc.

- Pre nastavenie náklonu povoľte príslušné skrutky, nastavte požadovaný uhol a skrutky opäť utiahnite.
- Rameno nástenného modulu zaistite utiahnutím obidvoch skrutiek (obr. 4).
- Kontrolujte pravidelne pevnosť a bezpečnosť inštalácie (najmenej 1x za 3 mesiace).
- Na čistenie tohto výrobku používajte len navlhčenú utierku, ktorá nepúšťa vlákna a nepoužívajte žiadne agresívne čistiace prostriedky.

8. Vylúčenie záruky

Kaufland Stiftung & Co. KG neručí/nezodpovedá za škody vyplývajúce z neodbornej inštalácie, montáže alebo neodborného používania výrobku alebo z nerešpektovania návodu na používanie a/alebo bezpečnostných pokynov.

Благодарим Ви, че избрахте продукт SWITCH ON.
Отделете време и прочетете инструкциите и информацията. Моля, запазете инструкциите на сигурно място за бъдещи справки. Ако продавате устройството, моля, предайте тези инструкции на новия собственик.

1. Обяснение на символите за предупреждение и забележки:

Внимание

Символът се използва, за да Ви обърне внимание към специфична употреба или възможни рискове.

Забележка

Символът се използва, за да Ви подскаже допълнителна информация или важби бележки.

2. Обхват на доставката
- TV поставка за стена
- Инсталационен комплект
- Инструкция за употреба

Забележка

Моля, преди инсталацията на държача, проверете монтажния комплект за липси и се уверете, че не се съдържа дефектни или повредени части.

3. Забележки за безопасност

Внимание

- Предвид многообразието от терминални устройства и структури на стени, които се предлагата на пазара, приложеният комплект за инсталация не може да покрие всяка опция.
- В редки случаи е възможно приложените в комплекта болтове за закрепяне на терминалното устройство към стойката да са твърде дълги.
- Съобразете се, че включените крепежни елементи за стена са за стени от бетон или от солидни тухли.
- Прочетете внимателно ръководството за монтаж на Вашето терминално устройство, преди да се опитате да го монтирате. Инструкциите дават информация относно типа и размерите на подходящите крепежни елементи.
- Ако приложеният инсталационен комплект не съдържа подходящи крепежни елементи за Вашето терминално устройство, необходимо е да си закупите такива отделно от специализиран магазин.
- Ако стената, на която искате да монтирате стойката е направена от различен материал и е с различен тип конструкция от описаните в настоящото ръководство, необходимо е да си купите подходящи скрепителни елементи от специализиран магазин.
- Никога не упражнявайте сила при монтажа. Това може да повреди стойката или Вашето устройство.
- Ако имате съмнения, относно начина на монтаж, по-добре се обърнете към квалифициран техник и не се опитвайте да го монтирате сами!
- Преди първата употреба отстранете всички опаковъчни материали от уреда.
- Изхвърлете опаковъчния материал веднага съгласно действащите на място разпоредби за изхвърляне на отпадъци.

- Не монтирайте продукта над места, където е възможно да се облягат хора.
- След като монтирате продукта и закрепената върху него тежест, проверете здравината и безопасната им работа.
- Проверявайте стойката регулярно (поне веднъж на три месеца).
- Когато проверявате, уверете се, че продукта не е натоварен с тегло над допустимото или с размери над допустимото.
- Уверете се, че продуктът е монтиран симетрично.
- По време на настройка и проверка на монтажа, уверете се, че продуктът е монтиран симетрично и не надвишава максимално допустимото тегло.
- Поддържайте чиско мястото на монтаж (спрямо модела). За целта спазвайте упътването за обслужване на крайното устройство.
- В случай на повреда в продукта, премахнете товара, който е монтиран на него и спрете да го използвате.

4. Предназначение за ползване и спецификации:
- Стойката се използва за монтаж на стена на плски дисплеи за некомерсиална, домашна употреба.
- Стойката е предназначена да се ползва в сгради.
- Използвайте стойката само по предназначение.

5. Технически данни

Максимален капацитет на товар:	50 kg
Размер на дисплея:	94,0 - 191,0 cm (US: 37" - 75")
Дълбочина:	2,5 cm
Ъгъл:	-9°/+0°
Размер на стойката за стена:	64 x 17,9 cm
Монтажни отвори:	VESA стандарт: 100 x 100, 100 x 200, 200 x 100, 200 x 200, 200 x 300, 300 x 100, 300 x 200, 300 x 300, 300 x 400, 400 x 200, 400 x 300, 400 x 400, 500 x 400, 600 x 400

6. Изискване за инсталация и инсталиране

Забележка

- Монтирайте стойката за стена за TV с помощта на втори човек. Не се опитвайте да монтирате сами.
- Различните крайни устройства имат различни опции за свързване на кабели и други устройства. Преди монтаж, уверете се, че ще имате достъп до всички необходими връзки, след като инсталирате устройството.
- Във всички наши стойки за стена за TV е включен един и същ инсталационен комплектъ. В зависимост от продукта и начина на монтаж, е възможно да няма нужда да използвате целия комплект. Ненужните болтове и други малки части, може да се окажат излишни и въпреки това, стойката за стена да е монтирана правилно. Запазете тези излишни части, заедно с инструкциите за работа, в случай, че Ви потрябват по-късно. (например: ако решите да преместите стойката, да продадете продукта, купите си нов телевизор и други).

Внимание

- Преди да инсталирате стойката, уверете се, че тя е подходяща за телевизорът, който ще монтиране и че на мястото за монтаж няма електрически кабели, водни, газови или друг вид тръби, които може да повредите..
- Вземете под внимание, че приложените крепежни елеметни са подходящи за бетонни стени или стени от солидни тухли.
- При монтаж на стени от други материали се обърнете към специализирани търговски обекти за подходящ монтажен материал.

- Съобразете се с всички предупреждения и инструкции за безопасност.
- Монтирайте стъпка по стъпка в съответствие с илюстрованите инструкции за монтаж (Фиг. 1 ff.).
- Приложеният нивелир служи само за приблизителна ориентация. Препоръчваме да проверите правилната позиция с калибриран нивелир от специализиран търговски обект.

7. Настройка и поддръжка

Забележка

Монтирайте стойката за стена за TV с помощта на втори човек. Не се опитвайте да монтирате сами.

- За регулиране на наклона отворете страничните крепежни болтове, регулирайте желания наклон и отново фиксирайте болтовете.
- За фиксиране окачете носещите рамена в стенната плоскост и затегнете двата болта (фиг. 4).
- Проверявайте стабилността и целостта на стойката регулярно (поне веднъж на всеки три месеца).
- Почиствайте този продукт само с леко навлажнена кърпа, която не пуска власинки, и не използвайте агресивни почистващи препарати.

8. Ограничение на отговорността

Kaufland Stiftung & Co. KG не носи отговорност и не осигурява гаранционна поддръжка при повреди, които са резултат от неправилна инсталация/ монтаж, неправилна употреба на продукта или неспазване на инструкциите за употреба и безопасност.

(D)

Garantie

Kaufland gewährt Ihnen ab dem Kaufdatum eine Garantie von 3 Jahren.
Von der Garantie ausgenommen sind Schäden, die auf Nichtbeachtung der Bedienungsanleitung, missbräuchliche Verwendung, unsachgemäße Behandlung, eigenmächtige Reparaturen oder unzureichende Wartung und Pflege zurückzuführen sind.

(CZ)

Záruka

Kaufland vám poskytuje záruku 3 let od data zakoupení.
Záruka se nevztahuje na poškození, které je způsobeno nedodržením návodu k obsluze, použitím v rozporu s určením, neodborným zacházením, svévolnými opravami nebo nedostatečnou údržbou a ošetřováním.

(HR)

Jamstvo

Kaufland daje jamstvo od tri godine od datuma kupnje.
Jamstvo ne obuhvaća oštećenja zbog nepridržavanja uputa za uporabu, zlouporabe, nestručne uporabe, popravaka od strane korisnika ili nedostatnog održavanja i nedostatne njege.

(PL)

Gwarancja

Kaufland udziela Państwu gwarancji na 3 lata od daty zakupu.
Gwarancja nie obejmuje szkód związanych z nieprzestrzeganiem instrukcji obsługi, użytkowaniem niezgodnym z przeznaczeniem, nieprawidłowym obchodzeniem się, naprawami przeprowadzanymi na własną rękę lub niewystarczającą konserwacją i pielęgnacją.

(RO) (MD)

Garanția

Kaufland acordă o garanție de 3 ani de la data cumpărării.
Sunt exceptate de la garanție daunele provocate ca urmare a nerespectării instrucțiunilor de folosire, utilizării abuzive, manipulării necorespunzătoare, reparațiilor neautorizate sau întreținerii şi îngrijirii insuficiente.

(SK)

Záruka

Kaufland vám poskytuje záruku 3 roky, ktorá začína plynúť dňom kúpy.
Zo záruky sú vylúčené poškodenia, ktoré boli spôsobené nerešpektovaním pokynov v návode na obsluhu, nesprávnym používaním, neodborným zaobchádzaním, samovoľnými opravami alebo nedostatočnou údržbou a starostlivosťou.

(BG)

Гаранция

Kaufland Ви дава гаранция от 3 години от датата на покупката.
Гаранцията не се отнася за щети, причинени от неспазване на инструкцията за употреба, злоупотреба и неправилно боравене, собственоръчни ремонти или недостатъчно обслужване и грижи.

(D) **Haben Sie Fragen zur Bedienung des Gerätes?**

Schnelle und kompetente Hilfe erhalten Sie über unsere kostenlose Service-Hotline:
✆ 08 00 / 1 52 83 52 (Kostenfrei aus dem deutschen Fest- und Mobilfunknetz)
E-Mail: service@kaufland.de
www.kaufland.de

(CZ) **Máte dotazy týkající se obsluhy zařízení?**

Rychlou a kompetentní pomoc získáte na naší bezplatné servisní lince:
✆ 800 165 894 (Bezplatné volání z pevné i mobilní sítě v rámci České republiky.)
E-mail: service@kaufland.cz
www.kaufland.cz

(HR) **Imate li pitanja vezano uz uređaj?**

Za brzu i stručnu pomoć nazovite našu službu za korisnike na besplatan broj:
✆ 0800 223 223 (Poziv na broj se ne naplaćuje.)
E-pošta: service@kaufland.hr
www.kaufland.hr

(PL) **Czy masz pytania dot. działania tego urządzenia?**

Szybką i fachową pomoc otrzymasz dzwoniąc na naszą bezpłatną infolinię:
✆ 800 300 062 (Bezpłatna infolinia)
e-mail: service@kaufland.pl
www.kaufland.pl

(RO) (MD) **Aveți întrebări cu privire la utilizarea aparatului?**

Vă stăm la dispoziție prin asistența rapidă şi competentă disponibilă gratuit prin hotline-ul nostru:
✆ 0800 080 888 (Număr apelabil gratuit din rețelele: Orange, Vodafone, Telekom, Upc România şi RCS&RDS)
e-mail: service@kaufland.ro
www.kaufland.ro

(SK) **Máte otázky týkajúce sa obsluhy zariadení?**

Rýchlu a kompetentnú pomoc získate na našom bezplatnom servisnom linku:
✆ 0800/152 835 (Bezplatne z pevnej telefonnej linky a mobilu.)
E-mail: service@kaufland.sk
www.kaufland.sk

(BG) **Имате ли въпроси относно използването на уреда?**

Бърза и компетентна помощ можете да получите по нашата безплатна сервизна гореща линия:
✆ 0800 12 220 (Обадете ни се безплатно от цялата страна.)
Имейл: service@kaufland.bg
www.kaufland.bg

(D) Die aktuelle Bedienungsanleitung finden Sie auch unter: **www.kaufland.de**

(CZ) Aktuální návod k použití je možné nalézt také na adrese: **www.kaufland.cz**

(HR) Upute za uporabu možete potražiti i na adresi: **www.kaufland.hr**

(PL) Aktualną instrukcję obsługi można znaleźć również na stronie: **www.kaufland.pl**

(RO) (MD) Din acest moment puteți găsi instrucțiunile de utilizare şi pe: **www.kaufland.ro**

(SK) Aktuálny návod na obsluhu je možné nájsť aj na adrese: **www.kaufland.sk**

(BG) Актуалното ръководство за употреба можете да намерите също на: **www.kaufland.bg**

Hersteller / Výrobce / Proizvođač / Producent / Producător / Výrobca / Производител:

Kaufland Stiftung & Co. KG, Rötelstr. 35, 74172 Neckarsulm, Deutschland, Německo, Njemačka, Niemcy, Germania, Nemecko, Германия

Importator / Distribuitor MD: Kaufland SRL, str. Sfatul Țării, nr. 29, Chişinău, MD-2012, Republica Moldova

Дистрибутор: Кауфланд България ЕООД енд Ко КД, ул. Скопие 1А, 1233 София

Ursprungsland: China / Země původu: Čína / Zemlja podrijetla: Kina / Wyprodukowano w Chinach / Țara de origine: China / Krajina pôvodu: Čína / Страна на произход: Китай

TV-A0201

775 / 1198091 / 8656520

Stand der Informationen • Stav informací • Datum informacija • Stan informacji • Versiunea informațiilor • Stav informácií • Актуалност на информацията: 02/2019