(D) Die aktuelle Bedienungsanleitung finden Sie auch unter: **www.kaufland.de**
(CZ) Aktuální návod k použití je možné nalézt také na adrese: **www.kaufland.cz**
(HR) Upute za uporabu možete potražiti i na adresi: **www.kaufland.hr**
(PL) Aktualną instrukcję obsługi można znaleźć również na stronie: **www.kaufland.pl**
(RO) (MD) Din acest moment puteţi găsi instrucţiunile de utilizare şi pe: **www.kaufland.ro**
(SK) Aktuálny návod na obsluhu je možné nájsť aj na adrese: **www.kaufland.sk**
(BG) Актуалното ръководство за употреба можете да намерите също на: **www.kaufland.bg**

(D) **UNSERE ZUFRIEDENHEITSGARANTIE!**
MyProject® ist Qualität - garantiert. Dazu stehen wir: Zufrieden oder Geld zurück. Fragen zu MyProject®? Tel.: 0800 1528352 (Kostenfrei aus dem deutschen Fest- und Mobilfunknetz)

(CZ) **NAŠE ZÁRUKA SPOKOJENOSTI!**
MyProject® je zárukou kvality. Za tím si stojíme: Spokojenost nebo vrácení peněz. Otázky ke MyProject®? Tel.: 800 165894 (bezplatně z české pevné a mobilní sítě)

(HR) **JAMSTVO ZADOVOLJSTVA!** MyProject® je kvaliteta - garantirano. Stoga ili ste zadovoljni, ili Vam vraćamo novac. Imate pitanja o MyProject®? Tel.: 0800 223223 (besplatno iz hrvatske fiksne ili mobilne mreže)

(PL) **GWARANCJA ZADOWOLENIA!**
MyProject® to gwarantowana jakość. Zapewniamy: zadowolenie albo zwrot pieniędzy. Masz pytania dotyczące MyProject®? Tel.: 800 300062 (bezpłatne połączenia z telefonów stacjonarnych i komórkowych)

(RO) (MD) **CALITATE GARANTATĂ!**
Garantăm calitatea produselor MyProject® şi asigurăm returul dacă vii cu produsul înapoi. Întrebări despre MyProject®? Tel.: 0800 080888 (număr apelabil doar din reţelele Orange, Vodafone, Telekom, Upc România şi RCS&RDS)

(SK) **ZÁRUKA SPOKOJNOSTI!** MyProject® je zaručená kvalita. U nás platí: spokojnosť alebo vrátenie peňazí. Otázky k produktu MyProject®? Tel.: 0800 152835 (bezplatne z pevnej aj mobilnej siete)

(BG) **НАШАТА ГАРАНЦИЯ ЗА УДОВЛЕТВОРЕНОСТ!** MyProject® е с гарантирано качество.Заставаме зад това: удовлетвореност или Ви връщаме парите. Въпроси за MyProject®? тел.: 0800 12220 (безплатно от цялата страна)

Hersteller / Výrobce / Proizvođač / Producent / Producător / Výrobca / Производител: Kaufland Stiftung & Co. KG, Rötelstr. 35, 74172 Neckarsulm, Deutschland, Německo, Njemačka, Niemcy, Germania, Nemecko, Германия

Importator / Distribuitor MD: Kaufland SRL, str. Sfatul Țării, nr. 29, Chişinău, MD-2012, Republica Moldova

Дистрибутор: Кауфланд България ЕООД енд Ко КД, ул. Скопие 1А, 1233 София

Ursprungsland: China / Země původu: Čína / Zemlja podrijetla: Kina / Wyprodukowano w Chinach / Ţara de origine: China / Krajina pôvodu: Čína / Страна на произход: Китай

IAN: PSR8501
791 / 1190664 / 5052470

Stand der Informationen • Stav informací • Datum informacija • Stan informacji • Versiunea informaţiilor • Stav informácií • Актуалност на информацията: 11 / 2019

MY PROJECT®

SÄBELSÄGE
RECIPROCATING SAW

850 W

(D) **Bedienungsanleitung**
Originalbetriebsanleitung
(CZ) **Návod k obsluze**
Překlad originálního návodu k obsluze
(HR) **Upute za uporabu**
Izvorne upute za uporabu
(PL) **Instrukcja obsługi**
Tłumaczenie oryginalnej instrukcji obsługi
(RO) (MD) **Instrucţiuni de folosire**
Traducerea instrucțiunilor de utilizare inițiale
(SK) **Návod na obsluhu**
Preklad originálneho návodu na obsluhu
(BG) **Инструкция за употреба**
Превод на оригиналните инструкции за експлоатация

3 JAHRE GARANTIE · ROKY ZÁRUKA · GODINE JAMSTVA · LATA GWARANCJI · ANI GARANȚIE · ГОДИНИ ГАРАНЦИЯ ·

Säbelsäge 850W | Pila ocaska 850W | Sabljasta pila 850W | Piła szablasta 850 W | Ferăstrău sabie 850W | Chvostová píla 850W | Саблен трион 850 W

TÜVRheinland ZERTIFIZIERT
www.tuv.com ID 1419062494
GS geprüfte Sicherheit
CE

Exclusively by Kaufland

(D)
Klappen Sie vor dem Lesen die Seite mit den Abbildungen aus und machen Sie sich anschließend mit allen Funktionen des Gerätes vertraut.

(CZ)
Před čtením si otevřete stranu s obrázky a potom se seznamte se všemi funkcemi přístroje.

(HR)
Prije nego što pročitate tekst, otvorite stranicu sa slikama i upoznajte se na osnovu toga sa proizvodom.

(PL)
Przed przeczytaniem proszę rozłożyć stronę z ilustracjami, a następnie proszę zapoznać się z wszystkimi funkcjami urządzenia.

(RO) (MD)
Înainte de a citi instrucţiunile, priviţi imaginile şi familiarizaţi-vă cu toate funcţiile aparatului.

(SK)
Pred čítaním si odklopte stranu s obrázkami a potom sa oboznámte so všetkými funkciami prístroja.

(BG)
Преди да прочетете отворете страницата с фигурите и след това се запознайте с всички функции на уреда.

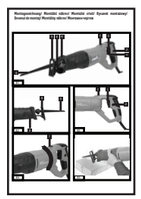

D	Bedienungsanleitung	4
CZ	Návod k obsluze	15
HR	Upute za uporabu	25
PL	Instrukcja obsługi	34
RO / MD	Instrucţiuni de folosire	44
SK	Návod na obsluhu	54
BG	Инструкция за употреба	64

Montagezeichnung/ Montážní nákres/ Montažni crtež/ Rysunek montażowy/ Desenul de montaj/ Montážny nákres/ Монтажен чертеж

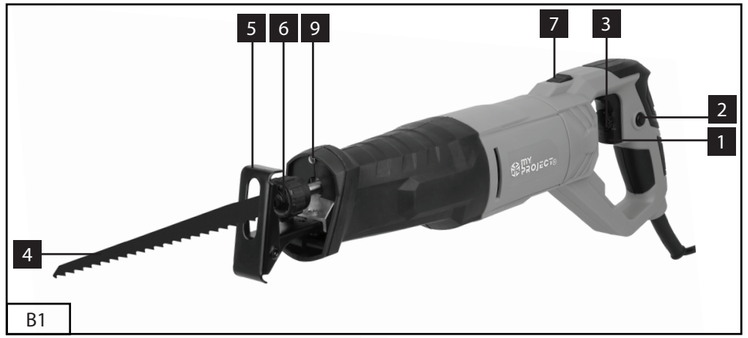

B1

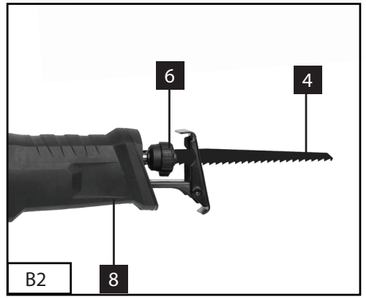

B2

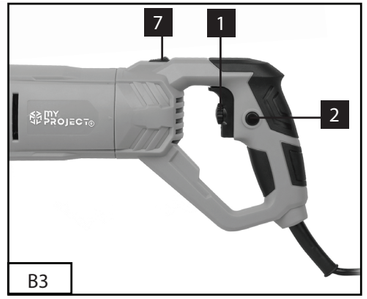

B3

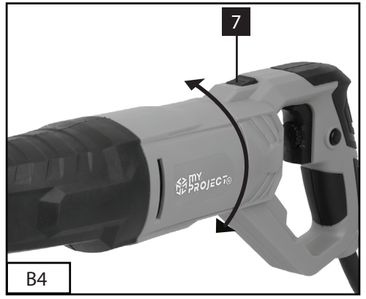

B4

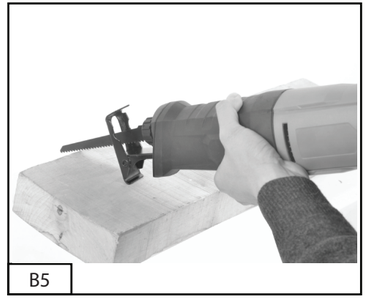

B5

D

Inhaltsverzeichnis

Vor dem ersten Gebrauch 4
Lieferumfang 4
Zeichenerklärung 4
Sicherheit 5
Gerätebeschreibung 10
Vor der Inbetriebnahme 10
Inbetriebnahme 11
Wartung und Reinigung 12
Entsorgung 13
Technische Daten 14
EG-Konformitätserklärung 14

Vor dem ersten Gebrauch

Machen Sie sich vor der Benutzung des Produkts mit allen Bedienungs- und Sicherheitshinweisen vertraut. Benutzen Sie das Produkt nur wie beschrieben und für die angegebenen Einsatzbereiche. Bewahren Sie die Bedienungsanleitung zur späteren Referenz auf. Händigen Sie alle Unterlagen bei Weitergabe des Produkts an Dritte mit aus.

WICHTIG, FÜR SPÄTERE BEZUGNAHME AUFBEWAHREN: SORGFÄLTIG LESEN!

Lieferumfang

- Säbelsäge 850W
- 1 HCS Holzsägeblatt
- 1 Bimetal-Sägeblatt
- Aufbewahrungskoffer
- Bedienungsanleitung

Kontrollieren Sie, ob alle Teile vorhanden sind und überprüfen Sie das Produkt auf Transportschäden. Nehmen Sie ein beschädigtes Produkt nicht in Betrieb! Im Schadensfall wenden Sie sich bitte an eine Kaufland-Filiale.

Zeichenerklärung

Die folgenden Signalwörter und Symbole werden in dieser Bedienungsanleitung, auf dem Produkt oder auf der Verpackung verwendet.

Lesen Sie die Betriebsanleitung vor der Inbetriebnahme!

Warnung! Dieses Signalwort bezeichnet eine Gefährdung mit mittlerem Risikograd, die, wenn sie nicht vermieden wird, den Tod oder schwere Verletzungen zur Folge haben kann.

Achtung!
Dieses Signalwort warnt vor möglichen Sachschäden.

Mit diesem Symbol gekennzeichnete Produkte erfüllen alle anzuwendenden Gemeinschaftsvorschriften des Europäischen Wirtschaftsraums.

Mit diesem Symbol gekennzeichnete Produkte dürfen nur in Innenräumen betrieben werden.

Dieses Symbol kennzeichnet elektrische Geräte, die der Schutzklasse II entsprechen. Für zusätzlichen Schutz doppelt isoliert.

Entsorgen Sie elektrische und elektronische Geräte nicht im Hausmüll!

Tragen Sei einen Atemschutz.

BG

	Vorgeschriebene Verwendung von Augenschutz
	Gehörschutz tragen.
	Gefahr durch elektrischen Schlag! Ziehen Sie vor Wartungs- und Reparaturarbeiten den Netzstecker aus der Steckdose.
	Max. Schnitttiefe (Holz): 160 mm
	Max. Schnitttiefe (Metall): 8 mm
	Max. Schnitttiefe (Aluminium): 18 mm
	Hubzahl-Regelelektronik: 0–2.800 min-¹
	Hublänge: ca. 28 mm
	Netzkabellänge: ca. 3 m

Sicherheit

Lesen Sie die folgenden Sicherheitshinweise sorgfältig, bevor Sie das Produkt zum ersten Mal verwenden. Für einen sicheren Gebrauch, befolgen Sie alle nachfolgenden Sicherheitshinweise.

Bestimmungsgemäße Verwendung

Verwenden Sie das Produkt nur für den dafür vorgesehenen Verwendungszweck. Andere Verwendungen oder Veränderungen am Produkt gelten als nicht bestimmungsgemäß und können zu Verletzungen und Beschädigungen führen. Für aus bestimmungswidriger Verwendung entstandene Schäden übernimmt der Hersteller keine Haftung. Das Produkt ist nicht für den gewerblichen Einsatz bestimmt.

Die Säbelsäge ist zum Sägen von Holz, Kunststoffen, Metall und Leichtbaustoffen unter Verwendung des entsprechenden Sägeblattes bestimmt.

Sicherheit von Kindern und Personen

Warnung!

- **Unfallgefahr für Kinder und Kleinkinder!**

Lassen Sie Kinder niemals unbeaufsichtigt mit Verpackungsmaterial! Es besteht Erstickungsgefahr, Kinder unterschätzen häufig die Gefahren! Lebens- und Verletzungsgefahr für Kleinkinder und Kinder!

- **Vorsicht Verletzungsgefahr!**

Stellen Sie sicher, dass alle Teile unbeschädigt sind. Beschädigte Teile können die Sicherheit und Stabilität beeinflussen.

- **Allgemeine Sicherheitshinweise**

Achten Sie vor der Benutzung auf die Stabilität des Produktes. Benutzen Sie das Produkt sachgerecht und nur in dem vorgesehenen Einsatzbereich. Sämtliche Bestandteile sind von offenem Feuer fernzuhalten.

Sicherheitshinweise

- Dieses Gerät ist nicht dafür bestimmt, durch Personen (einschließlich Kinder) mit eingeschränkten physischen, sensorischen oder geistigen Fähigkeiten oder mangels Erfahrung und / oder mangels Wissen benutzt zu werden.
- Setzen Sie das Produkt niemals hohen Temperaturen und Feuchtigkeit aus, da sonst das Produkt Schaden nehmen kann.

1. Sicherheitshinweise und Warnungen

Dieses Gerät entspricht den vorgeschriebenen Sicherheitsbestimmungen für Elektrowerkzeuge. Lesen Sie die Gebrauchsanleitung aufmerksam durch, bevor Sie die Maschine in Betrieb nehmen. Ein unsachgemässer Gebrauch kann zu Schäden an Personen und Sachen führen. Personen, die mit der Anleitung nicht vertraut sind, dürfen das Gerät nicht bedienen. Bewahren Sie die Gebrauchsanleitung sorgfältig auf. Kindern und Jugendlichen ist die Benutzung des Gerätes nicht gestattet.

2. Allgemeine Sicherheitshinweise
Allgemeine Sicherheitshinweise für Elektrowerkzeuge

⚠ **WARNUNG! Lesen Sie alle Sicherheitshinweise, Anweisungen, Bebilderungen und technischen Daten, mit denen dieses Elektrowerkzeug versehen ist.** Versäumnisse bei der Einhaltung der nachfolgenden Anweisungen können elektrischen Schlag, Brand und/oder schwere Verletzungen verursachen.

Bewahren Sie alle Sicherheitshinweise und Anweisungen für die Zukunft auf.

Der in den Sicherheitshinweisen verwendete Begriff „Elektrowerkzeug" bezieht sich auf netzbetriebene Elektrowerkzeuge (mit Netzleitung) oder auf akkubetriebene Elektrowerkzeuge (ohne Netzleitung).

1) Arbeitsplatzsicherheit

a) **Halten Sie Ihren Arbeitsbereich sauber und gut beleuchtet.** Unordnung oder unbeleuchtete Arbeitsbereiche können zu Unfällen führen.

b) **Arbeiten Sie mit dem Elektrowerkzeug nicht in explosionsgefährdeter Umgebung, in der sich brennbare Flüssigkeiten, Gase oder Stäube befinden.** Elektrowerkzeuge erzeugen Funken, die den Staub oder die Dämpfe entzünden können.

c) **Halten Sie Kinder und andere Personen während der Benutzung des Elektrowerkzeugs fern.** Bei Ablenkung können Sie die Kontrolle über das Elektrowerkzeug verlieren.

2) Elektrische Sicherheit

a) **Der Anschlussstecker des Elektrowerkzeugs muss in die Steckdose passen. Der Stecker darf in keiner Weise verändert werden. Verwenden Sie keine Adapterstecker**

gemeinsam mit schutzgeerdeten Elektrowerkzeugen. Unveränderte Stecker und passende Steckdosen verringern das Risiko eines elektrischen Schlages.

b) **Vermeiden Sie Körperkontakt mit geerdeten Oberflächen wie von Rohren, Heizungen, Herden und Kühlschränken.** Es besteht ein erhöhtes Risiko durch elektrischen Schlag, wenn Ihr Körper geerdet ist.

c) **Halten Sie Elektrowerkzeuge von Regen oder Nässe fern.** Das Eindringen von Wasser in ein Elektrowerkzeug erhöht das Risiko eines elektrischen Schlages.

d) **Zweckentfremden Sie die Anschlussleitung nicht, um das Elektrowerkzeug zu tragen, aufzuhängen oder um den Stecker aus der Steckdose zu ziehen.**
Halten Sie die Anschlussleitung fern von Hitze, Öl, scharfen Kanten oder sich bewegenden Teilen. Beschädigte oder verwickelte Anschlussleitungen erhöhen das Risiko eines elektrischen Schlages.

e) **Wenn Sie mit einem Elektrowerkzeug im Freien arbeiten, verwenden Sie nur Verlängerungsleitungen, die auch für den Außenbereich geeignet sind.** Die Anwendung einer für den Außenbereich geeigneten Verlängerungsleitung verringert das Risiko eines elektrischen Schlages.

f) **Wenn der Betrieb des Elektrowerkzeugs in feuchter Umgebung nicht vermeidbar ist, verwenden Sie einen Fehlerstromschutzschalter.** Der Einsatz eines Fehlerstromschutzschalters vermindert das Risiko eines elektrischen Schlages.

3) Sicherheit von Personen

a) **Seien Sie aufmerksam, achten Sie darauf, was Sie tun, und gehen Sie mit Vernunft an die Arbeit mit einem Elektrowerkzeug. Benutzen Sie kein Elektrowerkzeug, wenn Sie müde sind oder unter dem Einfluss von Drogen, Alkohol oder Medikamenten stehen.** Ein Moment der Unachtsamkeit beim Gebrauch des Elektrowerkzeugs kann zu ernsthaften Verletzungen führen.

b) **Tragen Sie persönliche Schutzausrüstung und immer eine Schutzbrille.** Das Tragen persönlicher Schutzausrüstung, wie Staubmaske, rutschfeste Sicherheitsschuhe, Schutzhelm oder Gehörschutz, je nach Art und Einsatz des Elektrowerkzeugs, verringert das Risiko von Verletzungen.

c) **Vermeiden Sie eine unbeabsichtigte Inbetriebnahme. Vergewissern Sie sich, dass das Elektrowerkzeug ausgeschaltet ist, bevor Sie es an die Stromversorgung und/oder den Akku anschließen, es aufnehmen oder tragen.** Wenn Sie beim Tragen des Elektrowerkzeugs den Finger am Schalter haben oder das Elektrowerkzeug eingeschaltet an die Stromversorgung anschließen, kann dies zu Unfällen führen.

d) **Entfernen Sie Einstellwerkzeuge oder Schraubenschlüssel, bevor Sie das Elektrowerkzeug einschalten.** Ein Werkzeug oder Schlüssel, der sich in einem drehenden Teil des Elektrowerkzeugs befindet, kann zu Verletzungen führen.

e) **Vermeiden Sie eine abnormale Körperhaltung. Sorgen Sie für einen sicheren Stand und halten Sie jederzeit das Gleichgewicht.** Dadurch können Sie das Elektrowerkzeug in unerwarteten Situationen besser kontrollieren.

f) **Tragen Sie geeignete Kleidung. Tragen Sie keine weite Kleidung oder Schmuck. Halten Sie Haare und Kleidung fern von sich bewegenden Teilen.** Lockere Kleidung, Schmuck oder lange Haare können von sich bewegenden Teilen erfasst werden.

g) **Wenn Staubabsaug- und -auffangeinrichtungen montiert werden können, sind diese anzuschließen und richtig zu verwenden.** Verwendung einer Staubabsaugung kann Gefährdungen durch Staub verringern.

h) **Wiegen Sie sich nicht in falscher Sicherheit und setzen Sie sich nicht über die Sicherheitsregeln für Elektrowerkzeuge hinweg, auch wenn Sie nach vielfachem Gebrauch mit dem Elektrowerkzeug vertraut sind.** Achtloses Handeln kann binnen Sekundenbruchteilen zu schweren Verletzungen führen.

4) **Verwendung und Behandlung des Elektrowerkzeugs**

a) **Überlasten Sie das Elektrowerkzeug nicht. Verwenden Sie für Ihre Arbeit das dafür bestimmte Elektrowerkzeug.** Mit dem passenden Elektrowerkzeug arbeiten Sie besser und sicherer im angegebenen Leistungsbereich.

b) **Benutzen Sie kein Elektrowerkzeug, dessen Schalter defekt ist.** Ein Elektrowerkzeug, das sich nicht mehr ein- oder ausschalten lässt, ist gefährlich und muss repariert werden.

c) **Ziehen Sie den Stecker aus der Steckdose und/oder entfernen Sie einen abnehmbaren Akku, bevor Sie Geräteeinstellungen vornehmen, Einsatzwerkzeugteile wechseln oder das Elektrowerkzeug weglegen.** Diese Vorsichtsmaßnahme verhindert den unbeabsichtigten Start des Elektrowerkzeugs.

d) **Bewahren Sie unbenutzte Elektrowerkzeuge außerhalb der Reichweite von Kindern auf. Lassen Sie keine Personen das Elektrowerkzeug benutzen, die mit diesem nicht vertraut sind oder diese Anweisungen nicht gelesen haben.** Elektrowerkzeuge sind gefährlich, wenn sie von unerfahrenen Personen benutzt werden.

e) **Pflegen Sie Elektrowerkzeuge und Einsatzwerkzeug mit Sorgfalt. Kontrollieren Sie, ob bewegliche Teile einwandfrei funktionieren und nicht klemmen, ob Teile gebrochen oder so beschädigt sind, dass die Funktion des Elektrowerkzeugs beeinträchtigt ist. Lassen Sie beschädigte Teile vor dem Einsatz des Elektrowerkzeuges reparieren.** Viele Unfälle haben ihre Ursache in schlecht gewarteten Elektrowerkzeugen.

f) **Halten Sie Schneidwerkzeuge scharf und sauber.** Sorgfältig gepflegte Schneidwerkzeuge mit scharfen Schneidkanten verklemmen sich weniger und sind leichter zu führen.

g) **Verwenden Sie Elektrowerkzeug, Zubehör, Einsatzwerkzeuge usw. entsprechend diesen Anweisungen. Berücksichtigen Sie dabei die Arbeitsbedingungen und die auszuführende Tätigkeit.** Der Gebrauch von Elektrowerkzeugen für andere als die vorgesehenen Anwendungen kann zu gefährlichen Situationen führen.

h) **Halten Sie Griffe und Griffflächen trocken, sauber und frei von Öl und Fett.** Rutschige Griffe und Griffflächen erlauben keine sichere Bedienung und Kontrolle des Elektrowerkzeugs in unvorhergesehenen Situationen.

5) **Service**

a) **Lassen Sie Ihr Elektrowerkzeug nur von qualifiziertem Fachpersonal und nur mit Original- Ersatzteilen reparieren.** Damit wird sichergestellt, dass die Sicherheit des

Elektrowerkzeugs erhalten bleibt.

Sicherheitshinweise für hin- und hergehende Sägen

- **Halten Sie das Elektrowerkzeug an den isolierten Griffflächen, wenn Sie Arbeiten ausführen, bei denen das Einsatzwerkzeug verborgene Stromleitungen oder die eigene Anschlussleitung treffen kann.**
  Der Kontakt mit einer spannungsführenden Leitung kann auch metallene Geräteteile unter Spannung setzen und zu einem elektrischen Schlag führen.
- **Befestigen und sichern Sie das Werkstück mittels Zwingen oder auf andere Art und Weise an einer stabilen Unterlage.** Wenn Sie das Werkstück nur mit der Hand oder gegen Ihren Körper halten, bleibt es labil, was zum Verlust der Kontrolle führen kann.
- **Führen Sie das Elektrowerkzeug nur eingeschaltet gegen das Werkstück.** Es besteht sonst die Gefahr eines Rückschlages, wenn sich das Einsatzwerkzeug im Werkstück verhakt.
- **Achten Sie darauf, dass die Fußplatte (5) beim Sägen sicher aufliegt.** Ein verkantetes Sägeblatt kann brechen oder zum Rückschlag führen.
- **Schalten Sie nach Beendigung des Arbeitsvorgangs das Elektrowerkzeug aus und ziehen Sie das Sägeblatt erst dann aus dem Schnitt, wenn dieses zum Stillstand gekommen ist.** So vermeiden Sie einen Rückschlag und können das Elektrowerkzeug sicher ablegen.
- **Verwenden Sie nur unbeschädigte, einwandfreie Sägeblätter.** Verbogene oder unscharfe Sägeblätter können brechen oder einen Rückschlag verursachen.
- **Bremsen Sie das Sägeblatt nach dem Ausschalten nicht durch seitliches Gegendrücken ab.** Das Sägeblatt kann beschädigt werden, brechen oder einen Rückschlag verursachen.
- **Verwenden Sie geeignete Suchgeräte, um verborgene Versorgungsleitungen aufzuspüren, oder ziehen Sie die örtliche Versorgungsgesellschaft hinzu.** Kontakt mit Elektroleitungen kann zu Feuer und elektrischen Schlägen führen. Die Beschädigung einer Gasleitung kann zur Explosion führen. Das Eindringen in eine Wasserleitung verursacht Sachbeschädigungen oder kann einen elektrischen Schlag verursachen.
- **Halten Sie Ihren Arbeitsplatz sauber.** Materialmischungen sind besonders gefährlich. Leichtmetallstaub kann brennen oder explodieren.
- **Warten Sie, bis das Elektrowerkzeug zum Stillstand gekommen ist, bevor Sie es ablegen.** Das Einsatzwerkzeug kann sich verhaken und zum Verlust der Kontrolle über das Elektrowerkzeug führen.
- **Benutzen Sie das Elektrowerkzeug nicht mit beschädigtem Kabel. Berühren Sie das beschädigte Kabel nicht und ziehen Sie den Netzstecker, wenn das Kabel während des Arbeitens beschädigt wird.** Beschädigte Kabel erhöhen das Risiko eines elektrischen Schlages.
- **Austausch der Netzanschlussleitung:**
  Wenn die Netzanschlussleitung dieses Gerätes beschädigt wird, muss sie durch den Hersteller oder seinen Kundendienst oder eine ähnlich qualifizierte Person ersetzt werden, um Gefährdungen zu vermeiden.

Gerätebeschreibung

1. Ein-/ Ausschalter
2. Arretierungsknopf
3. Hubzahlvorwahl (Stellrad)
4. Sägeblatt
5. Fußplatte
6. Sägeblattaufnahme
7. Entriegelungstaste
8. Hebel zum Einstellen der Fußplatte
9. LED-Arbeitsleuchte

Vor der Inbetriebnahme

Sägeblatt montieren / wechseln (Abb. B2)

WARNUNG! Ziehen Sie vor allen Arbeiten am Gerät den Netzstecker aus der Steckdose. Andernfalls droht Verletzungsgefahr.

- Drehen Sie die Sägeblattaufnahme (6) bis zum Anschlag und halten Sie es in dieser Position.
- Drücken Sie das benötigte Sägeblatt (4) bis zum Anschlag in die Sägeblattaufnahme (6).

ACHTUNG!

- Die Zähne des Sägeblatts (4) müssen dabei nach unten zeigen!
- Lassen Sie die Sägeblattaufnahme (6) los, es muss in seine Ausgangsposition zurückkehren. Das Sägeblatt ist nun verriegelt.

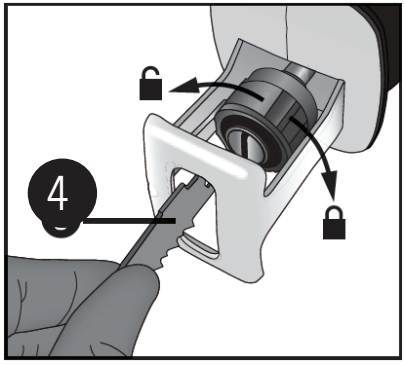

Informationen zu Sägeblättern

- Sie können jedes Sägeblatt verwenden, vorausgesetzt, es ist mit der passenden Aufnahme - 1/2" (12,7 mm) Universalschaft versehen. Es sind für jeden Einsatzzweck Ihrer Säbelsäge optimierte Sägeblätter in verschiedenen Längen im Handel erhältlich.
- **HCS Holzsägeblatt:** ist geeignet zum Sägen von Konstruktionsholz, Span-, Platten- und Sperrholz, auch für Tauchschnitte.
- **Bi-Metallsägeblatt**: ist geeignet zum Sägen von Blechen, Profilen und Rohren – flexibel und bruchresistent.

Verstellen der Fußplatte (Abb. B2)

WARNUNG! Ziehen Sie vor allen Arbeiten am Gerät den Netzstecker aus der Steckdose. Andernfalls droht Verletzungsgefahr.

- Die Fußplatte (5) kann auf ihre gewünschte Schnitttiefe angepasst werden.
- Lösen Sie den Hebel zum Einstellen der Fußplatte (**8**). Ziehen oder drücken Sie die Fußplatte (**5**) in die richtige Position. Drücken Sie den Hebel (**8**) zurück.

Hubzahlregulierung (Abb. B3)

- Durch zunehmendes Drücken des Ein-/ Ausschalters (**1**) erhöht sich die Hubzahl.
- Mit der Hubzahlvorwahl (**3**) im Ein-/Ausschalter (**1**) kann die gewünschte Hubzahl vorgewählt werden.
- Die Hubzahl kann auch während des Betriebs verändert werden.

Hubzahl erhöhen: Drehen des Stellrads (3) in Richtung „+“
Hubzahl senken: Drehen Stellrads (3) in Richtung „-“

Gerätegriff drehen (Abb. B4)

WARNUNG! Ziehen Sie vor allen Arbeiten am Gerät den Netzstecker aus der Steckdose. Andernfalls droht Verletzungsgefahr.

- Der Handgriff lässt sich um 90° nach rechts oder nach links drehen.
- Dadurch kann der Ein-/ Ausschalter (**1**) je nach Arbeitsbedingung in eine günstigere Position gebracht werden.
- Drücken Sie die Entriegelungstaste (**7**) und drehen Sie den Handgriff nach rechts oder links.
- Lassen Sie den Handgriff einrasten.

Inbetriebnahme

LED-Arbeitsleuchte

- Die LED-Arbeitsleuchte (9) ermöglicht das Ausleuchten des Arbeitens bei ungünstigen Lichtverhältnissen.
- Die LED-Arbeitsleuchte (9) leuchtet automatisch, sobald Sie den Stecker in die Steckdose setzen.

Ein- und Ausschalten (Abb. B3)

- Sie können beim Betrieb zwischen Moment- und Dauerbetrieb auswählen.

Momentbetrieb einschalten:

- Drücken Sie den Ein-/ Ausschalter (**1**).

Momentbetrieb ausschalten:

- Lassen Sie den Ein-/ Ausschalter (**1**) los.

Dauerbetrieb einschalten:

- Drücken Sie den Ein-/ Ausschalter (**1**) und stellen Sie ihn im gedrückten Zustand mit dem Arretierungsknopf (**2**)fest.

Dauerbetrieb ausschalten:

- Drücken Sie den Ein-/ Ausschalter (**1**)und lassen Sie ihn wieder los.

Säbelsäge sicher führen (Abb. B5)

- Zur Anpassung an das Werkstück und zur sicheren Auflage ist die Fußplatte (5) schwenkbar.
- Sie muss immer am Werkstück anliegen, wenn das Gerät in Betrieb ist.

Arbeitshinweise zum Sägen

- Prüfen Sie das zu bearbeitende Material auf Fremdkörper wie Nägel, Schrauben etc. und entfernen Sie diese.
- Achten Sie darauf, dass die Lüftungsschlitze nicht verdeckt werden.
- Gerät einschalten und erst dann an das zu bearbeitende Material heranführen.
- Schalten Sie das Gerät sofort aus, wenn das Sägeblatt verklemmt. Spreizen Sie den bereits gesägten Spalt mit einem geeigneten Werkzeug und ziehen Sie die Säbelsäge heraus.
- Passen Sie Sägeblatt und Hubzahl dem zu bearbeitenden Material an.
- Es sind für jeden Einsatzzweck Ihrer Säbelsäge optimierte Sägeblätter in verschiedenen Längen im Fachhandel erhältlich.
- Sägen Sie das Material mit gleichmäßigem Vorschub.

Bündig sägen:

Mit flexiblen Sägeblättern, entsprechende Länge vorausgesetzt, können Sie hervorstehende Werkstücke wie z.B. Rohre unmittelbar an der Wand absägen.
Gehen Sie wie folgt vor:

1. Legen Sie das Sägeblatt direkt an der Wand an.
2. Biegen Sie es durch seitlichen Druck auf die Säbelsäge so, dass die Fußplatte(**5**) an der Wand anliegt.
3. Schalten Sie das Gerät wie beschrieben ein und sägen Sie das Werkstück mit konstantem Druck ab.

Tauchsägen:

WARNUNG!
RÜCKSCHLAGGEFAHR!
Tauchschnitte dürfen nur in weichen Werkstoffen (Holz o.ä.) durchgeführt werden.

Gehen Sie wie folgt vor:

1. Setzen Sie die Säbelsäge mit der Unterkante der Fußplatte (**5**) auf das Werkstück auf. Schalten Sie das Gerät ein.
2. Kippen Sie die Säbelsäge nach vorn und tauchen mit dem Sägeblatt in das Werkstück ein.
3. Stellen Sie die Säbelsäge senkrecht und sägen Sie weiter entlang der Schnittlinie.

Wartung und Reinigung

Trennen Sie das Gerät immer von der Stromversorgung, bevor Sie irgendwelche Einstellungen oder Wartungsarbeiten vornehmen.

- Ein beschädigtes Netzkabel muss vom Hersteller oder dem zugelassenen Kundendienst oder einer ähnlich qualifizierten Person ausgewechselt werden, um Gefahren vorzubeugen.
- Trennen Sie es sofort von der Stromversorgung, wenn das Netzkabel beschädigt ist. Darauf achten, dass dieses Werkzeug nicht dem Regen ausgesetzt wird.
- Wechseln Sie das Sägeblatt aus, sobald dessen Zahnung stumpf ist und damit keine einwandfreie Sägearbeit mehr durchführbar ist.
- Halten Sie das Gerät und die Lüftungsschlitze stets sauber. Bei verstopften Lüftungsschlitzen droht eine Überhitzung und / oder eine Beschädigung des Gerätes.
- Reinigen Sie das Gerät nach Abschluss der Arbeit.
- Es dürfen keine Flüssigkeiten in das Innere des Gerätes gelangen. Verwenden Sie zum Reinigen des Gehäuses ein Tuch. Verwenden Sie niemals Benzin, Lösungsmittel oder Reiniger, die Kunststoff angreifen.
- Reinigen Sie die Sägeblattaufnahme ggf. mit einem Pinsel oder durch Ausblasen mit Druckluft.

Kohlebürsten

- Bei übermäßiger Funkenbildung lassen Sie die Kohlebürsten durch eine Elektrofachkraft überprüfen.
- **Achtung!** Die Kohlebürsten dürfen nur von einer Elektrofachkraft ausgewechselt werden.

Wartung

Im Geräteinneren befinden sich keine weiteren zu wartenden Teile.

Reparaturen

Verwenden Sie nur vom Hersteller empfohlene Zubehör- und Ersatzteile. Sollte das Gerät trotz unserer Qualitätskontrollen und Ihrer Pflege einmal ausfallen, lassen Sie Reparaturen nur von einem autorisierten Elektro-Fachmann ausführen. Wenn die Anschlussleitung dieses Gerätes beschädigt ist, muss sie durch den Hersteller oder seinen Vertreter oder eine Elektrofachkraft ersetzt werden, um Sicherheitsgefährdungen zu vermeiden.

Lagerung

1. Schalten Sie das Produkt aus und trennen Sie es vom Netz.
2. Reinigen Sie das Produkt wie oben beschrieben.
3. Lagern Sie das Produkt und dessen Zubehör an einem dunklen, trockenen, frostfreien und gut belüfteten Ort.
4. Lagern Sie das Produkt stets an einem für Kinder unzugänglichen Ort. Die optimale Lagertemperatur liegt zwischen 10°C und 30°C.
5. Lagern Sie das Produkt und das Zubehör im Aufbewahrungskoffer.

Transport

1. Schalten Sie das Produkt aus und trennen Sie es vom Netz.
2. Bringen Sie, falls vorhanden, Transportschutzvorrichtungen an.

3. Tragen Sie das Produkt immer an den Griffen.
4. Schützen Sie das Produkt gegen Schläge und starke Vibrationen, die insbesondere beim Transport in Fahrzeuge auftreten.
5. Sichern Sie das Produkt gegen Verrutschen und Kippen.
6. Transportieren Sie das Gerät im Idealfall immer im Aufbewahrungskoffer.

Entsorgung

Verpackung entsorgen

Die Produktverpackung besteht aus recyclingfähigen Materialien. Entsorgen Sie die Verpackungsmaterialien entsprechend ihrer Kennzeichnung bei den öffentlichen Sammelstellen bzw. gemäß den landesspezifischen Vorgaben.

Entsorgungshinweise zu elektrischen Artikeln

- Entsorgen Sie Elektrogeräte nicht über den Hausmüll.
- Gemäß europäischer Richtlinie 2012/19/EU über Elektro-und Elektronik-Altgeräte und Umsetzung in nationales Recht müssen verbrauchte Elektrogeräte getrennt gesammelt und einer umweltgerechten Wiederverwertung zugeführt werden.

Recycling- Alternative zu Rücksendeaufforderung:

- Der Eigentümer des Elektrogerätes ist alternativ anstelle Rücksendung zur Mitwirkung bei der sachgerechten Verwertung im Falle der Eigentumsaufgabe verpflichtet.
  Das Altgerät kann hierfür auch einer Rücknahmestelle überlassen werden, die eine Beseitigung im Sinne des nationalen Kreislaufwirtschafts und Abfallgesetzes durchführt.
- Nicht betroffen sind den Altgeräten beigefügte Zubehörteile und Hilfsmittel ohne Elektrobestandteile.

Technische Daten

Modellnummer:	1190664
Netzspannung:	230-240 V~ (Wechselstrom) / 50 Hz
Leistungsaufnahme:	850 W
Leerlaufdrehzahl (n_0):	0-2800 min^{-1}
Schnitttiefe Holz:	160 mm
Schnitttiefe in Aluminium:	18 mm
Schnitttiefe Eisen:	5 mm
Schnittiefe in Metall:	8 mm
Schutzklasse:	II
IP-Schutzart:	IPX0

Geräusch und Vibration

Die Geräusch- und Vibrationswerte wurden entsprechend EN62841-1/-2-11 ermittelt.

Schalldruckpegel L_{pA}	80,57 dB(A)
Unsicherheit K_{pA}	5 dB (A)
Schallleistungspegel L_{WA}	91,57 dB(A)
Unsicherheit K_{WA}	5 dB (A)

Tragen Sie einen Gehörschutz!

Die Einwirkung von Lärm kann Gehörverlust bewirken.

Schwingungsgesamtwerte (Vektorsumme dreier Richtungen) ermittelt entsprechend EN62841-1/-2-11.

Vibrationen:

$a_{h,B}$= 7,675 m/s^2 K=1,5 m/s^2 (Sägen von Spanplatten)

$a_{h,wB}$=8,060 m/s^2 K=1,5 m/s^2 (Sägen von Holzbalken)

Hinweis:

Der angegebene Schwingungsgesamtwert und die angegebenen Geräuschemissionswerte sind nach einem genormten Prüfverfahren gemessen worden und können zum Vergleich eines Elektrowerkzeugs mit einem anderen verwendet werden. Sie können auch zu einer vorläufigen Einschätzung der Belastung verwendet werden.

WARNUNG:

Die Schwingungs- und Geräuschemissionen können während der tatsächlichen Benutzung des Elektrowerkzeugs von den Angabewerten abweichen, abhängig von der Art und Weise, in der das Elektrowerkzeug verwendet wird, insbesondere, welche Art von Werkstück bearbeitet wird. Es ist notwendig, Sicherheitsmaßnahmen zum Schutz des Bedieners festzulegen, die auf einer Abschätzung der Schwingungsbelastung während der tatsächlichen Benutzungsbedingungen beruhen (hierbei sind alle Anteile des Betriebszyklus zu berücksichtigen, beispiels-weise Zeiten, in denen das Elektrowerkzeug abgeschaltet ist, und solche, in denen es zwar eingeschaltet ist, aber ohne Belastung läuft).

Versuchen Sie, die Belastung durch Vibrationen und Geräusche so gering wie möglich zu halten. Beispielhafte Maßnahmen zur Verringerung der Vibrationsbelastung sind das Tragen von Handschuhen beim Gebrauch des Werkzeugs, die Begrenzung der Arbeitszeit und das Einsatz von Zubehören in gutem Zustand.

EG-Konformitätserklärung

CE Angaben und Normen finden Sie auf der beigelegten EG- Konformitätserklärung.

Obsah

Před prvním použitím 15
Rozsah dodávky 15
Vysvětlení označení 15
Bezpečnost 16
Popis nářadí 20
Před uvedením do provozu 20
Uvedení do provozu 21
Skladování a čištění 22
Likvidace 23
Technické údaje 23
ES prohlášení o shodě 24

Před prvním použitím

Před používáním výrobku se seznamte se všemi pokyny k použití a bezpečnostními pokyny. Výrobek používejte jen v souladu s popisem a stanoveným účelem. Uschovejte tento návod k použití pro pozdější použití. Budete-li předávat tento výrobek další osobě, předejte jí i všechny podklady.

DŮLEŽITÉ, NÁVOD SI USCHOVEJTE PRO POZDĚJŠÍ POUŽITÍ A PEČLIVĚ SI JEJ PŘEČTĚTE!

Rozsah dodávky

- pila ocaska 850 W
- 1 HCS pilový list na dřevo
- 1 bimetalový pilový list
- kufřík
- návod k použití

Zkontrolujte výrobek na úplnost dílů, jakož i na škody vzniklé přepravou. Výrobek nepoužívejte, pokud je poškozený! V případě poškození se obraťte na svou prodejnu Kaufland.

Vysvětlení označení

V tomto návodu k použití, na výrobku a na obalu jsou použity následující označení a symboly.

Před prvním použitím si přečtěte návod k použití!

Výstraha! Toto označení označuje nebezpečí se středním stupněm, které může v případě, že se mu nezamezí, vést k smrti nebo těžkým zraněním.

Pozor!
Toto označení varuje před možnými věcnými škodami.

Tímto symbolem označené výrobky splňují všechny příslušné evropské předpisy.

Tímto symbolem označené výrobky se smějí používat jen v interiéru.

Tímto symbolem označena elektrická zařízení odpovídají ochranné třídě II. Dvojitá izolace pro dodatečnou ochranu.

Použitá elektrická a elektronická zařízení nevyhazujte do domovního odpadu!

Noste ochranu dýchání.

Noste předepsanou ochranu zraku.

	Noste ochranu sluchu.
	Nebezpečí úrazu elektřinou! Před prováděním údržby nebo oprav vytáhněte zástrčku ze zásuvky.
	Max. hloubka řezu (do dřeva): 160 mm
	Max. hloubka řezu (do kovu): 8 mm
	Max. hloubka řezu (do hliníku): 18 mm
	Elektronická regulace otáček: 0-2800/min.
	Délka zdvihu: cca 28 mm
	Délka přívodního kabelu: cca 3 m

Bezpečnost

Před prvním použitím výrobku si důkladně přečtěte následující bezpečnostní pokyny. Pro bezpečné použití dbejte na všechny následující bezpečnostní pokyny.

Stanovený účel

Výrobek používejte pouze ke stanovenému účelu. Při jiném způsobu použití nebo pozměnění výrobku neodpovídajícímu původnímu stanovenému účelu výrobku může dojít k zraněním a poškozením. Za škody vzniklé v důsledku nevhodného použití nenese výrobce žádnou odpovědnost. Výrobek není určen pro komerční použití. Pila ocaska je určená k řezání dřeva, umělých hmot, kovu a lehkých stavebních hmot při použití odpovídajícího pilového plátku.

Bezpečnost dětí a osob

Výstraha!

- **Nebezpečí úrazu dětí a malých dětí!**

Děti nenechávejte nikdy bez dozoru s obalovým materiálem! Nebezpečí udušení, děti často podceňují nebezpečí! Nebezpečí ohrožení života a úrazu batolat a dětí!

- **Pozor, nebezpečí poranění!**

Ujistěte se, že jsou všechny části bez poškození. Poškozené části mohou mít vliv na bezpečnost a stabilitu.

- **Všeobecné bezpečnostní pokyny**

Před používáním výrobku dbejte na jeho stabilitu. Výrobek používejte správně a jen v souladu se stanoveným účelem. Veškeré díly držte mimo dosah otevřeného ohně.

Bezpečnostní pokyny

- Tento výrobek není určen pro používání osobami (včetně dětí) s omezenými fyzickými, senzorickými nebo duševními schopnostmi nebo s nedostatkem zkušeností a/nebo vědomostí.
- Nevystavujte výrobek nikdy vysokým teplotám a vlhkosti, jinak by mohlo dojít k jeho poškození.

1. Bezpečnostní pokyny a výstrahy

Tento výrobek odpovídá předepsaným bezpečnostním předpisům pro elektrické nářadí. Před uvedením nářadí do provozu si pečlivě přečtěte návod k použití. Nesprávné použití může vést k zraněním osob a věcným škodám. Osoby, které nejsou obeznámeny s návodem, nesmějí výrobek používat. Návod k použití pečlivě uschovejte. Používání tohoto výrobku není dovoleno dětem a mladistvým.

2. Všeobecné bezpečnostní pokyny

Všeobecné bezpečnostní pokyny pro elektrické nářadí

⚠ **VÝSTRAHA! Přečtěte si bezpečnostní pokyny, pokyny, ilustrace a technické údaje k tomuto elektrickému nářadí.** Nedodržování následujících pokynů může vést k úrazu elektrickým proudem, požáru a/nebo k těžkým zraněním.

Bezpečnostní pokyny a informace uschovejte pro budoucí použití. Označení „elektrické nářadí" použité v bezpečnostních pokynech se vztahuje jak na síťové elektrické nářadí (s přívodním kabelem), tak na akumulátorové elektrické nářadí (bez přívodního kabelu).

1) Bezpečnost v pracovním prostoru

a) **Udržujte pracovní prostor v čistotě a dobře osvětlený.**

b) **S elektrickým nářadím nepracujte v prostorách ohrožených výbuchem, v nichž jsou skladovány hořlavé kapaliny, plyny nebo prachy.** Při činnosti elektrického nářadí vznikají jiskry, které mohou zapálit prach nebo páry.

c) **Při používání elektrického nářadí zabraňte přístupu dětí a dalších osob.** Při vyrušení můžete ztratit kontrolu nad elektrickým nářadím.

2) Elektrická bezpečnost

a) **Zástrčka elektrického nářadí musí odpovídat síťové zásuvce. Zástrčka se nesmí nijak upravovat. Pro elektrické nářadí chráněné zemněním nepoužívejte rozdvojky ani prodlužovací kabely.** Neupravované zástrčky a vhodné zásuvky zmenšují riziko úrazu elektrickým proudem.

b) **Vyhněte se tělesnému kontaktu s uzemněnými předměty, jako jsou trubky, tělesa topení, sporáky a chladničky.** Pokud je Vaše tělo uzemněno, vzrůstá nebezpečí úrazu elektrickým proudem.

c) **Elektrické nářadí chraňte před deštěm a vlhkem.** Vniknutí vody do elektrického nářadí zvyšuje riziko úrazu elektrickým proudem.

d) **Přívodní kabel nepoužívejte k nošení elektrického nářadí, jeho zavěšování, ani k vytahování zástrčky ze zásuvky.** Poškozené nebo zapletené přívodní kabely zvyšují nebezpečí úrazu elektrickým proudem.
e) **Při použití elektrického nářadí ve venkovním prostoru použijte prodlužovací kabel vhodný pro venkovní použití.** Použití přívodního kabelu vhodného pro venkovní použití snižuje nebezpečí úrazu elektrickým proudem.
f) **Je-li nutno elektrické nářadí použít ve vlhkém prostředí, používejte proudový chránič.** Použití proudového chrániče snižuje nebezpečí úrazu elektrickým proudem.

3) Bezpečnost osob

a) **Buďte pozorní, dávejte pozor na to, co děláte, a když používáte elektrické nářadí, přistupujte k práci s rozmyslem. S elektrickým nářadím nepracujte, pokud jste unaveni nebo pod vlivem drog, alkoholu nebo léků.** Krátký okamžik nepozornosti při práci s elektrickým nářadím může vést k vážným zraněním.
b) **Používejte osobní ochranné prostředky a vždy ochranné brýle.** Užívání osobních ochranných pomůcek jako respirátorů, obuvi s protiskluzovou podrážkou, ochranných přileb nebo chráničů sluchu vhodných pro druh a aplikaci elektrického nářadí, snižuje riziko poškození zdraví.
c) **Zabraňte neúmyslnému spuštění nářadí. Předtím, než elektrické nářadí zapojíte do sítě a/nebo připojíte jeho akumulátor, než jej uchopíte nebo budete přenášet, se ujistěte, zda je vypnuto.** Zabraňte neúmyslnému spuštění nářadí. Předtím, než elektrické nářadí zapojíte do sítě a/nebo připojíte jeho akumulátor, než jej uchopíte nebo budete přenášet, se ujistěte, zda je vypnuto.
d) **Před zapnutím elektrického nářadí odstraňte všechny nastavovací nástroje nebo klíče.** Nastavovací nástroj nebo klíč v otáčející se části nářadí může způsobit zranění.
e) **Vyhýbejte se nesprávnému držení těla. Vždy udržujte správný postoj a rovnováhu.** Tak budete moci nářadí lépe kontrolovat i v neočekávaných situacích.
f) **Noste vhodný oděv. Nenoste volný oděv ani šperky. Dbejte na to, aby se vaše vlasy a oblečení nedostaly do blízkosti pohyblivých částí.** Volný oděv, šperky nebo dlouhé vlasy mohou být zachyceny pohyblivými částmi nářadí.
g) Pokud lze namontovat zařízení pro odsávání a zachytávání prachu, je je třeba připojit a správně používat. Odsávání prachu může snížit riziko poškození zdraví.
h) Neuspokojujte se s falešným pocitem bezpečí a neignorujte bezpečnostní pravidla pro elektrické nářadí, i když jste po mnohonásobném používání již obeznámen s elektrickým nářadím. Neopatrné zacházení může vést i ve zlomku vteřiny k těžkým zraněním.

4) **Použití elektrického nářadí a péče o něj**

a) **Elektrické nářadí nepřetěžujte. Pro svou práci používejte vždy vhodný typ elektrického nářadí.** S elektrickým nářadím vhodným pro dané použití budete pracovat lépe a bezpečněji.
b) **Nepoužívejte elektrické nářadí, které má poškozený vypínač.** Elektrické nářadí, které nelze vypnout nebo zapnout, je nebezpečné a musí se nechat opravit.

c) **Před nastavováním elektrického nářadí, výměnou nástrojů nebo odkládáním elektrického nářadí vytáhněte zástrčku ze zásuvky a/nebo vyjměte vyjímatelný akumulátor.** Toto be zpečnostní opatření zabrání neúmyslnému spuštění elektrického nářadí.
d) **Nepoužívané elektrické nářadí uchovávejte mimo dosah dětí. S elektrickým nářadím nenechte pracovat osoby, které s ním nejsou seznámeny nebo nečetly tento návod.** Elektrické nářadí je nebezpečné, používají-li jej nezkušené osoby.
e) **O elektrické nářadí a nástroje adekvátně pečujte. Kontrolujte, zda pohyblivé části nářadí fungují bezchybně a nezadírají se, zda jednotlivé části nejsou rozbité nebo poškozené tak, že by zhoršovaly funkci elektrického nářadí. Před použitím elektrického nářadí nechte poškozené části opravit.** K mnoha nehodám dochází v důsledku špatné údržby elektrického nářadí.
f) **Řezné nástroje udržujte ostré a čisté.** Pečlivě udržované řezné nástroje s ostrými břity se méně zakusují a snáze se vedou.
g) **Elektrické nářadí, příslušenství, nástroje apod. používejte podle těchto pokynů. Přihlížejte přitom k pracovním podmínkám a vykonávané činnosti.** Používání elektrického nářadí pro jiné, než stanovené účely, může vést k nebezpečným situacím.
h) **Držadla a úchopné plochy udržujte suché, čisté a bez oleje a tuku.** Kluzká držadla a úchopné plochy neumožňují bezpečné ovládání a kontrolu elektrického nářadí v neočekávaných situacích.

5) **Opravy**
a) **Elektrické nářadí nechávejte opravovat kvalifikovanými odborníky a jen za použití originálních náhradních dílů.** To zaručí bezpečnost elektrického nářadí.

Bezpečnostní pokyny pro pily s pohybem dopředu a dozadu

- Pokud provádíte práce, při kterých může nástroj přijít do styku se skrytými elektrickými vedeními nebo s vlastním přívodním kabelem, držte nářadí jen za izolované rukojeti a části. Dotyk s vedením pod napětím může způsobit, že se pod napětí dostanou i kovové části nářadí a může dojít k úrazu elektrickým proudem.
- **Upevněte a zajistěte obrobek pomocí svěrek nebo jiným způsobem k stabilnímu podkladu.** Pokud budete držet obrobek jen rukou nebo proti svému tělu, bude labilní, co by mohlo vést ke ztrátě kontroly.
- **Elektrické nářadí veďte proti obrobku jen zapnuté.** Jinak hrozí v případě zaseknutí nástroje v obrobku nebezpečí zpětného rázu.
- **Dbejte na to, aby kluzná patka (5) při řezání řádně přiléhala.** Vzpříčený pilový list může vést k prasknutí nebo zpětnému rázu.
- **Po ukončení práce elektrické nářadí vypněte a pilový list vytáhněte z obrobku až když se zcela zastaví.** Zamezíte tak zpětnému rázu a elektrické nářadí lze bezpečně odložit.
- **Používejte jen nepoškozené a bezchybné pilové listy.** Ohnuté nebo neostré pilové listy mohou prasknout nebo způsobit zpětný ráz.
- **Pilový list po vypnutí nezastavujte stisknutím zboku.** Mohlo by dojít k poškození nebo prasknutí pilového listu nebo zpětnému rázu.

- **Používejte vhodné detektory pro vyhledání skrytých vedení nebo požádejte o pomoc distribuční společnost.** Kontakt s elektrickým vedením může vést k požáru nebo úrazu elektřinou. Poškozené plynového potrubí může vést k výbuchu. Vniknutí do vodovodního potrubí může vést k věcným škodám a úrazu elektrickým proudem.
- **Pracovní prostor udržujte čistý.** Směsi materiálů jsou mimořádně nebezpečné. Prach z lehkých kovů může začít hořet nebo vybuchnout.
- **Vyčkejte, až se elektrické nářadí zcela zastaví, teprve potom jej odložte.** Nástroj se může zaseknout nebo způsobit ztrátu kontroly nad elektrickým nářadím.
- **Nepoužívejte elektrické nářadí s poškozeným kabelem. Nedotýkejte se poškozeného kabelu a síťovou zástrčku vytáhnete, pokud se kabel během práce poškodí.** Poškozené přívodní kabely zvyšují nebezpečí úrazu elektrickým proudem.
- **Výměna přívodního kabelu:** Pokud je poškozen přívodní kabel tohoto výrobku, musí jej vyměnit výrobce nebo jeho zákaznický servis nebo jiná kvalifikovaná osoba, aby se předešlo ohrožení.

Popis nářadí

1. Vypínač
2. Aretační tlačítko
3. Předvolba počtu zdvihů (nastavovací kolečko)
4. Pilový list
5. Kluzná patka
6. Upnutí pilového listu
7. Uvolňovací tlačítko
8. Páčka pro nastavení kluzné patky
9. LED pracovní svítidlo

Před uvedením do provozu

Montáž / výměna pilového listu (obr. B2)

VÝSTRAHA! Při všech pracích na výrobku vytáhněte zástrčku ze zásuvky. V opačném případě hrozí nebezpečí zranění.

- Otočte upnutí pilového listu (6) až na doraz a podržte jej v této poloze.
- Nasaďte požadovaný pilový list (4) do upnutí pilového listu (6) až na doraz.

POZOR!

- Zuby pilového listu (4) musejí přitom ukazovat dolů!
- Upnutí pilového listu (6) pusťte, musí se vrátit do své výchozí polohy. Pilový list je nyní zajištěn.

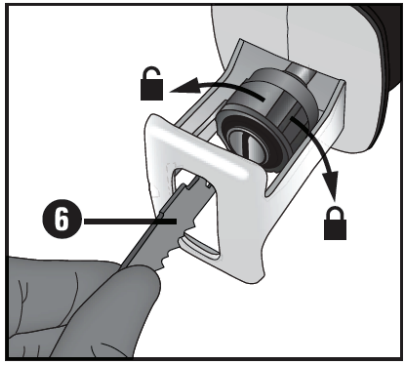

Informace k pilovým listům

- Můžete používat každý pilový list, za předpokladu, že disponuje vhodným upnutím – s univerzální stopkou 1/2" (12,7 mm). V obchodě zakoupíte pro každý účel použití pily ocasky optimalizované pilové listy.
- **HCS pilový list na dřevo:** je vhodný k řezání konstrukčního dřeva, dřevotřískových desek a překližky, také pro ponorné řezy.
- **Bimetalový pilový list:** je vhodný k řezání plechů, profilů a trubek – flexibilní a odolný proti zlomení.

Nastavení kluzné patky (obr. B2)

VÝSTRAHA! Při všech pracích na výrobku vytáhněte zástrčku ze zásuvky. V opačném případě hrozí nebezpečí zranění.

- Kluznou patku (5) lze nastavit na požadovanou hloubku řezu.
- Uvolněte páčku pro nastavení kluzné patky (8). Potáhněte nebo zatlačte kluznou patku (5) do správné polohy. Páčku (8) zatlačte zpátky.

Regulace počtu zdvihů (obr. B3)

- Zvýšením tlaku na vypínač (1) se zvýší počet zdvihů.
- Předvolbou počtu zdvihů (3) na vypínači (1) lze zvolit požadovaný počet zdvihů.
- Počet zdvihů lze měnit také během provozu.

Zvýšení počtu zdvihů: Otočte nastavovací kolečko (3) ve směru „+"
Snížení počtu zdvihů: Otočte nastavovací kolečko (3) ve směru „-"

Otočení držadla výrobku (obr. B4)

VÝSTRAHA! Při všech pracích na výrobku vytáhněte zástrčku ze zásuvky. V opačném případě hrozí nebezpečí zranění.

- Držadlo lze otočit o 90° doprava nebo doleva.
- Tím lze vypínač (1) podle potřeby nastavit do výhodnější polohy.
- Stlačte uvolňovací tlačítko (7) a otočte držadlo doprava nebo doleva.
- Držadlo nechte zaklapnout.

Uvedení do provozu

LED pracovní svítidlo

- LED pracovní svítidlo (9) umožňuje osvětlení za nepříznivých světelných podmínek.
- LED pracovní svítidlo (9) zasvítí automaticky po zapojení zástrčky do zásuvky.

Zapnutí a vypnutí (obr. B3)

- Při provozu můžete zvolit mezi momentovým a trvalým provozem.

Zapnutí momentového provozu:

- Stiskněte vypínač (1).

Vypnutí momentového provozu:

- Vypínač (1) pusťte.

Zapnutí trvalého provozu:

- Stlačte vypínač (1) a zaaretujte jej v stisknutém stavu aretačním tlačítkem (2).

Vypnutí trvalého provozu:

- Stiskněte vypínač (1) a znovu jej pusťte.

Bezpečné vedení pily ocasky (obr. B5)

- Pro přizpůsobení se obrobku a bezpečné dosednutí je kluzná patka (5) výkyvná.
- Dokud je výrobek v provozu, musí stále přiléhat k obrobku.

Pracovní pokyny pro řezání

- Zkontrolujte opracovávaný materiál na cizí předměty jako hřebíky, šrouby a odstraňte je.
- Dbejte na to, aby větrací otvory nebyly ucpány.
- Výrobek zapněte a až potom jej přiložte k opracovávanému materiálu.
- Pokud se pilový list zasekne, výrobek ihned vypněte. Již vyřezanou mezeru roztáhněte vhodným nástrojem a pilu ocasku vytáhněte.
- Přizpůsobte pilový list a otáčky opracovávanému materiálu.
- V obchodě zakoupíte pro každý účel použití pily ocasky optimalizované pilové listy různých délek.
- Materiál řežte rovnoměrným posuvem.

Lícující řezání:

S flexibilními pilovými listy, za předpokladu příslušné délky, můžete odřezat vyčnívající obrobky, jako např. trubky bezprostředně při stěně.

Postupujte následovně:
1. Přiložte pilový list přímo ke stěně.
2. Ohněte jej bočným tisknutím na pilu ocasku tak, aby kluzná patka (5) přiléhala ke stěně.
3. Výrobek zapněte podle opisu a obrobek odřežte konstantním tisknutím.

Ponorné řezy:

VÝSTRAHA!
NEBEZPEČÍ ZPĚTNÉHO RÁZU!
Ponorné řezy se nesmějí provádět do měkkých materiálů (dřevo apod.).

Postupujte následovně:
1. Pilu ocasku přiložte spodní hranou kluzné patky (5) k obrobku. Výrobek zapněte.
2. Nakloňte pilu ocasku dopředu a ponořte pilový list do obrobku.
3. Držte pilu ocasku svisle a řežte dále podél linie řezu.

Skladování a čištění

Před prováděním jakýchkoliv nastavení nebo údržby výrobek odpojte od napájení.

- Aby se předešlo ohrožení, musí poškozený přívodní kabel vyměnit výrobce, autorizovaný zákaznický servis nebo podobně kvalifikovaná osoba.
- Pokud je poškozený přívodní kabel, odpojte jej ihned od napájení. Dbejte na to, aby nebyl tento výrobek vystavován dešti.
- Pilový list vyměňte, pokud je jeho ozubení tupé a tedy nelze bezvadně řezat.
- Výrobek a větrací otvory udržujte stále čisté. V případě ucpání větracích otvorů hrozí přehřátí a / nebo poškození výrobku.
- Výrobek po ukončení práce vyčistěte.
- Dovnitř výrobku se nesmějí dostat žádné kapaliny. K čištění povrchu použijte hadřík. Nepoužívejte nikdy benzín, rozpouštědla ani čisticí prostředky agresivní vůči plastu.
- Upnutí pilového listu vyčistěte příp. štětcem nebo vyfouknutím stlačeným vzduchem.

Uhlíkové kartáče
- Při nadměrné tvorbě jisker nechte uhlíkové kartáče zkontrolovat elektrikářem.
- Pozor! Uhlíkové kartáče smí vyměňovat jen elektrikář.

Údržba
Uvnitř nářadí se nenacházejí žádné díly vyžadující údržbu.

Opravy
Používejte pouze příslušenství a náhradní díly doporučené výrobcem. Pokud by přístroj navzdory naší kontrole kvality a Vaší péči o něj přestal fungovat, nechte opravu provést elektrikářem s náležitou kvalifikací. Pokud je přívodní vedení tohoto přístroje poškozeno, musí být vyměněno výrobcem, jím oprávněnou osobou nebo elektrikářem s náležitou kvalifikací, aby se tak vyhnulo bezpečnostním rizikům.

Uskladnění
1. Produkt vypněte a odpojte od el. sítě.
2. Produkt čistěte tak, jak je popsáno výše.
3. Produkt s příslušenstvím přechovávejte na tmavém, suchém a dobře větraném místě.
4. Produkt přechovávejte na místě, kam nemají přístup děti. Optimální teplota pro jeho přechovávání leží mezi 10°C s 30°C.
5. Produkt s příslušenstvím přechovávejte v přechovávacím kufříku.

Přeprava
1. Produkt vypněte a odpojte od el. sítě.
2. Pokud je k dispozici, použijte ochranné zařízení pro přepravu.
3. Produkt vždy přenášejte za rukojeti.
4. Produkt chraňte před údery a silnými vibracemi, které se mohou projevit zejména při přepravě ve vozidlech.
5. Produkt zabezpečte proti sklouznutí a převržení.
6. Přístroj přepravujte v ideálním případě vždy v kufříku.

Likvidace

Likvidace obalu

Obalový materiál se skládá z recyklovatelných materiálů. Obalový materiál odstraňte podle jeho označení na k tomu určených sběrných místech resp. podle platných předpisů.

Pokyny k likvidaci elektrických výrobků

- Elektrické výrobky nevyhazujte do domovního odpadu.
- Podle evropské směrnice o elektrickém a elektronickém odpadu 2012/19/EU a její implementace do národní legislativy se musí elektrická zařízení shromažďovat odděleně a předávat k ekologickému zhodnocení.

Alternativa recyklování k požadavku na vrácení:

- Vlastník elektrického výrobku je místo vrácení povinen za účelem řádného zhodnocení výrobek odevzdat k recyklaci.
  Starý výrobek lze odevzdat na sběrném místě, kde se provede likvidace ve smyslu cirkulární ekonomiky a zákonu o odpadech.
- Netýká se to příslušenství starých výrobků a dílů bez elektronických častí.

Technické údaje

Číslo modelu:	1190664
Síťové napětí:	230-240 V~ (střídavý proud) / 50 Hz
Příkon:	850 W
Otáčky naprázdno (n_0):	0-2800 min^{-1}
Hloubka řezu do dřeva:	160 mm
Hloubka řezu do hliníku:	18 mm
Hloubka řezu do železa:	5 mm
Hloubka řezu do kovu:	8 mm
Třída ochrany:	II
Krytí IP:	IPX0
Hluk a vibrace	
Hodnoty hluku a vibrací byly zjištěny podle EN 62841-1/-2-11.	
Úroveň akustického tlaku L_{pA}	80,57 dB(A)
Nepřesnost K_{pA}	5 dB (A)
Úroveň akustického výkonu L_{WA}	91,57 dB(A)
Nepřesnost K_{WA}	5 dB (A)
Noste ochranu sluchu!	
Hluk může způsobit ztrátu sluchu.	
Celkové hodnoty vibrací (vektorový součet tří směrů) byly zjištěny podle EN 62841-1/-2-11.	
Vibrace:	
$a_{h,B}$= 7,675 m/s^2 K=1,5 m/s^2 (řezání dřevotřískových desek)	
$a_{h,wB}$=8,060 m/s^2 K=1,5 m/s^2 (řezání dřevěných trámů)	

Pokyn:
Udávané celkové hodnoty emise vibrací a hluku byly zjištěny podle normované zkušební metody a lze je použít pro účely srovnání jednoho elektrického nářadí s jiným. Lze je také používat k předběžnému odhadu zatížení.

VÝSTRAHA:

Hodnoty emise vibrací a hluku se mohou během skutečného používání elektrického nářadí odlišovat od udávaných hodnot, v závislosti na způsobu používání elektrického nářadí. Je nutné stanovit bezpečnostní opatření pro ochranu obsluhy, která vycházejí z odhadu zatížení v reálných podmínkách používání (přitom je třeba vzít v úvahu doby provozu, např. doby, v nichž je nářadí vypnuto, a časové úseky, v nichž je sice zapnut, ale běží naprázdno bez zatížení). Snažte se držet úroveň vibrací a hluku co nejníže. Opatření za účelem snížení zatížení vibracemi jsou např. nošení rukavic při používání nářadí, omezení doby použití a použití příslušenství v dobrém stavu.

ES prohlášení o shodě

CE Údaje a normy najdete v přiloženém ES prohlášení o shodě.

Sadržaj

Prije prve uporabe 25
Sadržaj isporuke 25
Objašnjenje znakova 25
Sigurnost 26
Opis uređaja 30
Prije puštanja u rad 30
Puštanje u rad 31
Čišćenje i održavanje 32
Odlaganje 32
Tehnički podaci 33
EZ Izjava o sukladnosti 33

Prije prve uporabe

Prije korištenja proizvoda upoznajte se sa svim uputama za uporabu i sigurnosnim napomenama. Proizvod koristite samo za navedeno područje primjene. Pohranite upute za uporabu radi kasnije reference. Ukoliko proizvod dajete drugoj osobi, priložite i svu dokumentaciju.

VAŽNO: SAČUVATI ZA KASNIJE POTREBE: POZORNO PROČITATI!

Sadržaj isporuke

- Sabljasta pila 850W
- 1 HCS list pile za drvo
- 1 bimetalni list pile
- Kofer za pohranjivanje
- Upute za uporabu

Provjerite jesu li svi dijelovi na broju i je li proizvod eventualno oštećen pri transportu. Ne puštajte oštećeni proizvod u rad! U slučaju oštećenja obratite se nekoj od Kaufland filijala.

Objašnjenje znakova

Sljedeće signalne riječi i simboli se koriste u ovim uputama za uporabu, na proizvodu ili na pakiranju.

Pročitajte upute za uporabu prije puštanja u rad!

Upozorenje! Ova signalna riječ ukazuje na opasnost sa srednjim stupnjem rizika koja, ako se ne izbjegne, za posljedicu može imati smrt ili ozbiljne ozljede.

Pozor!
Ova signalna riječ upozorava na moguće materijalne štete.

Proizvodi koji su označeni sa ovim simbolom ispunjavaju sve važeće propise zajednice Europskog gospodarskog prostora.

Proizvodi koji su označeni ovim simbolom smiju se koristiti samo u zatvorenom prostoru.

Ovim simbolom su označeni električni uređaji koji odgovaraju klasi zaštite II. Dvostruka izolacija radi dodatne zaštite.

Električne i elektroničke uređaje ne odlagati u kućno smeće!

Nosite zaštitu za dišne organe.

Propisana uporaba zaštite za oči

	Nosite štitnike za uši.
	Opasnost od električnog udara! Prije svih radova na održavanju i popravku iskopčajte mrežni utikač iz utičnice.
	Maks. dubina rezanja (drvo): 160 mm
	Maks. dubina rezanja (metal): 8 mm
	Maks. dubina rezanja (aluminij): 18 mm
	Elektronika za regulaciju broja hodova: 0–2.800 min-¹
	Dužina hoda: ca. 28 mm
	Duljina mrežnog kabela: ca. 3 m

Sigurnost

Prije prve uporabe proizvoda pažljivo pročitajte sljedeće sigurnosne upute. Držite se svih sljedećih sigurnosnih napomena radi sigurne uporabe.

Namjena

Koristite proizvod samo u svrhu za koju je predviđen. Drugačija uporaba ili izmjene na proizvodu smatraju se nepravilnom uporabom i mogu dovesti do ozljeda i oštećenja. Proizvođač ne prihvaća nikakvu odgovornost za štete nastale uslijed nenamjenskog korištenja proizvod. Ovaj proizvod nije namijenjen za komercijalnu uporabu. Sabljasta pila je predviđena za piljenje drva, plastike, metala i laganih građevinskih materijala uz korištenje odgovarajućeg lista pile.

Sigurnost djece i osoba

⚠ Upozorenje!

- **Opasnost od nezgoda za djecu i malu djecu!**
  Nikada ne ostavljajte djecu s materijalom za pakiranje bez nadzora! Postoji opasnost od gušenja, djeca često podcjenjuju opasnosti! Opasnost po život i rizik od ozljeda za malu djecu i djecu!
- **Oprez, opasnost od ozljeda!**
  Uvjerite se da su svi dijelovi neoštećeni. Oštećeni dijelovi mogu utjecati na sigurnost i stabilnost.
- **Opće sigurnosne mjere**
  Prije korištenja provjerite stabilnost proizvoda. Koristite proizvod pravilno i samo za predviđeno područje namjene. Sve komponente se moraju držati podalje od otvorenog plamena.

Sigurnosne mjere

- Aparat mogu koristiti osobe sa smanjenim fizičkim, osjetilnim ili umnim sposobnostima ili nedostatkom iskustva i znanja, ako su pod nadzorom ili su upućene kako koristiti aparat na siguran način i razumiju opasnosti koje su u to uključene.
- Nikad ne izlažite proizvod visokim temperaturama i vlazi, jer bi se proizvod mogao oštetiti.

1. Sigurnosne napomene i upozorenja

Ovaj uređaj odgovara propisanim sigurnosnim odredbama za električne alate. Prije nego što pustite uređaj u rad, pažljivo pročitajte upute za uporabu. Nepravilna uporaba može dovesti do tjelesnih ozljeda i materijalne štete. Osobe koje nisu upoznate s uputama ne smiju rukovati uređajem. Brižljivo čuvajte upute za uporabu. Djeca i mladi nisu pogodni za korištenje uređaja.

2. Opće sigurnosne mjere - Opće sigurnosne mjere za električne alate

⚠ **UPOZORENJE! Pročitajte sve sigurnosne upute, upute za uporabu, ilustracije i tehničke podatke za ovaj električni alat.**

Nepoštivanje sljedećih uputa može prouzročiti električni udar, požar i/ili teške ozljede.

Sačuvajte sve sigurnosne mjere i upute za buduću uporabu.

Termin „električni alat" u ovim sigurnosnim mjerama se odnosi na električne alate s mrežnim napajanjem (s kabelom za mrežno napajanje) i na električne alate s baterijskim napajanjem (bez kabela za mrežno napajanje).

1) Sigurnost na radnom mjestu

a) **Vaše radno mjesto uvijek držite čistim i dobro osvijetljenim.** Nered ili slaba osvijetljenost radnog područja mogu prouzročiti nesreće.
b) **Električne alate ne koristite u eksplozivnom okolišu, gdje mogu postojati zapaljive tekućine, plinovi ili prašine.** Električni alati proizvode iskre koje mogu zapaliti prašinu i isparenja.
c) **Za vrijeme uporabe električnih alata udaljite djecu i druge osobe.** Zbog odvraćanja pažnje možete izgubiti kontrolu nad uređajem.

2) Električna sigurnost

a) Utikač za priključivanje električnog alata mora odgovarati utičnici. Utikač se ni na koji način ne smije modificirati. Ne koristite nikakve adaptere utikača zajedno s električnim alatima sa uzemljenom zaštitom. Nemodificirani utikači i prikladne utičnice smanjuju rizik od strujnog udara.
b) Izbjegavate tjelesni kontakt s uzemljenim površinama, kao što su cijevi, grijanja, štednjaci i hladnjaci. Postoji povećani rizik od strujnog udara ako je vaše tijelo uzemljeno.
c) Ne izlažite električne alate kiši ili vlazi. Prodor vode u električni alat povećava rizik od električnog udara.
d) Ne zloupotrebljavajte priključni kabel za nošenje, vješanje ili izvlačenje utikača električnog alata iz utičnice. Držite kabel podalje od topline, ulja, oštrih rubova i pokretnih dijelova uređaja. Oštećeni ili zapleteni kabeli za napajanje povećavaju opasnost od strujnog udara.
e) **Ukoliko sa električnim alatom obavljate radove na otvorenom, koristite samo produžne kabele koji su namijenjeni i za vanjsku uporabu.** Korištenje produžnog kabela namijenjenog vanjskoj uporabi umanjuje rizik od električnog udara.

f) **Ako se uporaba električnog alata u vlažnom okružju ne može izbjeći, koristite FID zaštitnu sklopku.** Korištenje zaštitnog uređaja diferencijalne struje smanjuje rizik od strujnog udara.

3) Sigurnost osoba

a) **Budite pažljivi, vodite računa o onome što radite i postupajte razumno pri radu sa električnim alatom. Ne koristite električni alat ako ste umorni ili ste pod utjecajem droga, alkohola ili medikamenata.** Trenutak nepažnje pri korištenju električnog alata može prouzročiti ozbiljne ozljede.

b) **Uvijek nosite osobnu zaštitnu opremu i zaštitne naočale.** Nošenje osobne zaštitne opreme, kao što su maska za prašinu, protuklizne zaštitne cipele, zaštitna kaciga ili zaštita za sluh, ovisno o vrsti i namijeni električnog alata, umanjuje rizik od ozljeda.

c) **Izbjegavajte nenamjerno stavljanje u pogon. Ne zaboravite isključiti električni alat prije priključivanja strujnog napajanja i/ili akumulatora, te pri podizanju ili nošenju.** Ako pri nošenju električnih alata držite prst na prekidaču ili priključujete električni alat koji je uključen preko prekidača, može doći do nesreće.

d) **Uklonite alatne ključeve i alate za podešavanje prije uključivanja električnog alata.** Alat ili ključ koji se nalazi u rotirajućem dijelu uređaja može prouzročiti ozljede.

e) **Izbjegavajte abnormalni položaj tijela. Pobrinite se za siguran položaj i uvijek održavajte ravnotežu.** Na taj način ćete moći bolje kontrolirati električni alat u neočekivanim situacijama.

f) **Nosite odgovarajuću odjeću. Nemojte nositi široku odjeću i nakit. Kosu i odjeću držite dalje od pokretnih dijelova.** Široka odjeća, nakit ili duga kosa mogu biti zahvaćeni pokretnim dijelovima.

g) **Ako se mogu montirati uređaji za usisavanje prašine i uređaji za prikupljanje, oni se moraju priključiti i pravilno koristiti. Korištenjem usisavanja prašine mogu se umanjiti opasnosti od prašine.**

h) **Ne dozvolite da Vas zavara lažni osjećaj sigurnosti i ne odstupajte od sigurnosnih pravila za električne alate, čak i ako ste nakon višestrukog korištenja upoznati s električnim alatom.** Nesavjesno postupanje može u djeliću sekunde dovesti do teških ozljeda.

4) Uporaba i rukovanje električnim alatima

a) **Ne preopterećujte električni alat. Za obavljanje Vaših radova koristite električni alat koji je za tu svrhu namijenjen.** Sa odgovarajućim električnim alatom ćete za postizanje određenog učinka raditi bolje i sigurnije.

b) **Ne koristite električni alat čiji je prekidač u kvaru.** Električni alat koji se više ne može uključiti ili isključiti je opasan i mora se popraviti.

c) I**zvucite utikač iz utičnice i/ili uklonite izmjenljivu bateriju prije nego što vršite podešavanja uređaja, mijenjate dijelove alata koji se koristi ili odlažete električni alat.** Ova mjera predostrožnosti sprječava nenamjerno pokretanje električnog alata.

d) **Električni alat koji se ne koristi držite izvan dohvata djece. Ne dopuštajte osobama da koriste električni alat, ako nisu upoznate s njim ili nisu pročitale upute.** Električni alati su opasni, ukoliko ih koriste neiskusne osobe.

e) **Pažljivo njegujte električne alate i alat koji se koristi. Provjeravajte da li pokretni dijelovi besprijekorno i nesmetano rade, da li su dijelovi polomljeni ili tako oštećeni da je funkcija električnog alata ugrožena. Prije korištenja električnog alata oštećeni dijelovi moraju biti popravljeni.** Veliki broj nezgoda potiče od loše održavanog električnog alata.

f) **Pobrinite se da alati za rezanje budu oštri i čisti.** Alati sa oštrim sječivima koji se pažljivo održavaju manje se zaglavljuju i njima se lakše upravlja.

g) **Električni alat, dodatnu opremu, alatne nastavke itd., koristite u skladu sa uputama za njihovu uporabu. Pritom uzmite u obzir radne uslove i aktivnost se obavlja.** Korištenje električnih alata u druge svrhe, osim one za koje su namijenjeni, može dovesti do opasnih situacija.

h) **Održavajte ručke i površine za držanje suhim, čistim i bez ulja i masti.** Klizave ručke i površine za držanje ne dozvoljavaju sigurno rukovanje i kontrolu nad električnim alatom u nepredviđenim situacijama.

5) Servis

a) **Popravak Vašeg električnog alata smije vršiti samo kvalificirano stručno osoblje s originalnim rezervnim dijelovima.** Time se osigurava održavanje sigurnosti električnog alata.

Sigurnosne upute za korištenje pile

- Električni alat držite samo za izolirane rukohvate pri izvođenju radova kod kojih primijenjeni alat može probiti električne vodove te vlastiti priključni kabel. Kontakt s vodom koji je pod naponom može staviti metalne dijelove uređaja pod napon i prouzročiti električni udar.
- **Učvrstite i osigurajte obradak korištenjem stega ili drugih načina na stabilnu podlogu.** Ako obradak držite rukom ili prema vašem tijelu, on će biti nestabilan, što može rezultirati gubitkom kontrole.
- **Samo uključeni električni alat vodite prema predmetu obrade.** U protivnom, postoji opasnost od povratnog udara ako se električni alat zaglavi u predmetu obrade.
- **Vodite računa da osnovna ploča (5) sigurno naleže tijekom piljenja.** Zaglavljeni list pile se može slomiti ili dovesti do povratnog udara.
- **Po završetku radnog postupka isključite električni alat, a list pile izvucite iz reza tek kada se potpuno zaustavi.** Time sprječavate povratni udar, a električni alat možete odložiti na siguran način.
- **Koristite samo neoštećene i ispravne listove pile.** Listovi pile koji su savijeni ili nisu oštri se mogu slomiti ili dovesti do povratnog udara.
- **Nakon isključivanja, nemojte kočiti list pile bočnim kontra pritiskom.** List pile se može oštetiti, slomiti ili dovesti do povratnog udara.
- **Koristite prikladne detektore za traženje skrivenih napojnih vodova ili nazovite lokalne komunalne tvrtke ako je potrebno.** Kontakt s električnim vodovima može prouzročiti požar i električni udar. Oštećenje plinskog cjevovoda može prouzročiti eksploziju. Prodor u vodovodne cijevi uzrokuje oštećenje imovine ili može izazvati strujni udar.

- **Svoj radni prostor držite čistim i urednim.** Mješavine materijala su posebno opasne. Prašina lakih metala može sagorijevati ili eksplodirati.
- **Pričekajte da se električni alat potpuno umiri prije nego ga odložite.** Električni alat se može blokirati ili prouzročiti gubitak kontrole nad električnim alatom.
- **Nemojte koristiti električni alat sa oštećenim kabelom. Nemojte dodirivati oštećeni kabel i izvucite mrežni utikač ako se kabel ošteti tijekom rada.** Oštećeni kabel povećava rizik od električnog udara.
- **Zamjena mrežnog priključnog kabela:**
  Ako se priključni kabel ovog uređaja ošteti, njegovu zamjenu mora obaviti proizvođač, njegov ovlašteni servis za korisnike te slično kvalificirana osoba kako bi se spriječile opasnosti.

Opis uređaja

1. Prekidač za uključivanje/isključivanje
2. Ručica za fiksiranje
3. Regulator broja hodova (kotačić za podešavanje)
4. List pile
5. Osnovna ploča
6. Držač lista pile
7. Tipka za otključavanje
8. Ručica za podešavanje osnovne ploče
9. LED radno svjetlo

Prije puštanja u rad

Montaža / zamjena lista pile (sl. B2)

⚠ **UPOZORENJE!** Prije svih radova izvucite mrežni utikač uređaja iz utičnice. U protivnom postoji opasnost od ozljeda.

- Držač lista pile (6) okrenite do kraja i zadržite u toj poziciji.
- Potreban list pile (4) pritisnite do kraja u držač lista pile (6)

(!) **POZOR!**

- Zupci lista pile (4) moraju pritom biti okrenuti prema dolje!
- Otpustite držač lista pile (6) koji se mora vratiti u svoju početnu poziciju. List pile je sada zaključan.

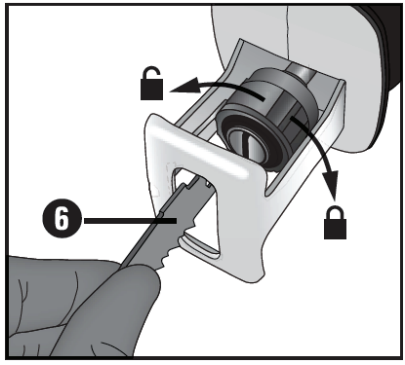

Informacije o listovima pile

- Možete koristiti bilo koji list pile pod uvjetom da je predviđen s odgovarajućim univerzalnim držačem - 1/2" (12,7 mm). Za vašu sabljastu pilu predviđen je optimizirani list pile za odgovarajuću namjenu koji se u različitim dužinama može kupiti u trgovinama.
- **HCS list pile za drvo:** Pogodan je za piljenje građevinskog drveta, iverice, laminata i šper-ploča, kao i za ubodne rezove.
- **Bimetalni list pile:** Pogodan je za piljenje limova, profila i cijevi – fleksibilan i otporan na lom.

Podešavanje osnovne ploče (sl. B2)

⚠ **UPOZORENJE!** Prije svih radova izvucite mrežni utikač uređaja iz utičnice. U protivnom postoji opasnost od ozljeda.

- Osnovna ploča (5) se može prilagoditi željenoj dubini rezanja.
- Otpustite ručicu radi podešavanja osnovne ploče (8). Povucite ili pritisnite osnovnu ploču (5) u odgovarajuću poziciju. Ručicu (8) pritisnite natrag.

Reguliranje broja hodova (sl. B3)
- S povećanjem pritiska na prekidač za uključivanje/isključivanje (1) povećava se broj hodova.
- Sa regulatorom broja hodova (3) u prekidaču za uključivanje/isključivanje (1) može se odabrati željeni broj hodova.
- Broj hodova se može mijenjati i tijekom rada.

Povećanje broja hodova: Okrećite kotačić za podešavanje (3) u smjeru „+"
Smanjenje broja hodova: Okrećite kotačić za podešavanje (3) u smjeru „-"

Okretanje ručke uređaja (sl. B4)

UPOZORENJE! Prije svih radova izvucite mrežni utikač uređaja iz utičnice. U protivnom postoji opasnost od ozljeda.

- Ručka se može okrenuti za 90° na desno ili na lijevo.
- Time se prekidač za uključivanje/isključivanje (1) može dovesti u poziciju koja odgovara radnom koraku.
- Pritisnite gumb za otključavanje (7) i okrenite ručku na desno ili na lijevo.
- Pustite da se ručka ukopča.

Puštanje u rad

LED radno svjetlo
- LED radno svijetlo (9) omogućuje osvjetljavanje tijekom rada pod nepovoljnim svjetlosnim uvjetima.
- LED radno svjetlo (9) se pali automatski čim ubacite utikač u utičnicu.

Uključivanje i isključivanje (sl. B3)
- Tijekom rada možete birati između pulsnog i trajnog režima.

Uključivanje pulsnog režima:
- Pritisnite prekidač za uključivanje/ isključivanje (1).

Isključivanje pulsnog režima:
- Otpustite prekidač za uključivanje/ isključivanje (1).

Uključivanje trajnog režima:
- Pritisnite prekidač za uključivanje/ isključivanje (1) i fiksirajte ga u uključenom stanju pomoću gumba za fiksiranje (2).

Isključivanje trajnog režima:
- Pritisnite prekidač za uključivanje / isključivanje (1) i ponovno ga otpustite

Sigurno vođenje lista pile (sl. B5)
- Za prilagođavanje na obradak i sigurno nalijeganje na osnovnu, osnovna ploča (5) se može zakretati.
- Ona uvijek mora nalijegati na obradak dok je uređaj u pogonu.

Upute za piljenje
- Provjerite ima li u materijalu za obradu stranih tijela, kao što su čavli, vijci itd. i izvadite ih.
- Pazite da ventilacijski otvori ne budu pokriveni.
- Uključite uređaj i tek tada ga dovedite na materijal koji obrađujete.
- Uređaj odmah isključite ako se list pile zaglavi. Već napravljeni rez poduprite odgovarajućim alatom i izvucite sabljastu pilu.
- Prilagodite list pile i broj hodova materijalu koji obrađujete.
- Za sabljastu pilu predviđen je optimizirani list pile za odgovarajuću namjenu koji se u različitim dužinama može kupiti u specijaliziranim trgovinama.
- Piljenje materijala vršite ujednačenim korakom.

Piljenje na površini:
S fleksibilnim listovima pile odgovarajuće
dužine možete odrezati predmete koji strše iz zida, npr. cijevi.

Postupite na slijedeći način:
1. Postavite list pile izravno na zid.
2. Bočnim pritiskom postavite na list pile tako da osnovna ploča (5) naliježe na zid.
3. Uključite uređaj kako je opisano i odrežite predmet primjenjujući konstantan pritisak.

Ubodno piljenje:

UPOZORENJE!
NOPASNOST OD POVRATNOG UDARA!
Ubodne rezove koristiti samo u mekim materijalima (npr. drvo).

Postupite na slijedeći način:
1. Postavite list pile s donjim rubom osnovne ploče (5) na predmet obrade. Uključite uređaj.
2. Nagnite sabljastu pilu prema naprijed i uronite s listom pile u predmet obrade.
3. Postavite sabljastu pilu okomito i nastavite s piljenjem duž linije rezanja.

Čišćenje i održavanje

Uvijek isključite uređaj iz napajanja, prije nego što napravite bilo kakvo podešavanje ili održavanje.

- Oštećeni kabel za napajanje smije da zamijeni samo proizvođač ili ovlašteni serviser, ili slično kvalificirana osoba kako bi se spriječile opasnosti.
- Ako je mrežni kabel oštećen, odmah ga isključite iz struje. Pazite da se alat ne izlaže kiši.
- Zamijenite list pile čim njegovi zupci otupe i piljenje se više ne može obavljati bez problema.
- Pobrinite se da uređaj i ventilacijski otvori uvijek budu čisti. Začepljeni ventilacijski otvori dovode do pregrijavanja i/ili oštećenja uređaja.
- Očistite uređaj po završetku rada.
- U unutrašnjost uređaja ne smiju dospjeti tekućine. Za čišćenje kućišta koristite krpu. Nikada ne koristite benzin, otapala ili sredstva za čišćenje koja mogu oštetiti plastiku.
- Držač lista pile čistite po potrebi četkicom ili ispušite komprimiranim zrakom.

Ugljene četkice

- U slučaju prekomjernog iskrenja, od strane stručnog električara provjeriti ugljene četkice.
- **Pozor!** Zamjenu ugljenih četkica smije vršiti samo stručni električar.

Održavanje

U unutrašnjosti uređaja se ne nalaze dodatni dijelovi koje treba održavati.

Popravci

Koristite samo pribor i zamjenske dijelove, koje preporučuje proizvođač. Ukoliko se uređaj unatoč našim kontrolama kakvoće i Vašoj njezi pokvari, popravke neka obavlja samo ovlašten stručni električar. Ako je priključni kabel ovog uređaja oštećen, mora ga zamijeniti proizvođač ili njegov predstavnik odnosno kvalificirani električar, kako bi se izbjeglo ugrožavanje sigurnosti.

Skladištenje

1. Isključite uređaj i odvojite ga od mreže.
2. Očistite uređaj, kako je gore opisano.
3. Čuvajte uređaj i njegov pribor na tamnom, suhom, dobro prozračenom mjestu.
4. Uvijek čuvajte uređaj na mjestu nedostupnom djeci. Optimalna temperatura skladištenja je između 10°C i 30°C.
5. Uređaj i pribor pohranite u kutiju za pohranu.

Prijevoz

1. Isključite uređaj i odvojite ga od mreže.
2. Ako je dostupna, za prijevoz nosite zaštitnu opremu.
3. Uređaj uvijek držite za ručke.
4. Zaštitite uređaj od udaraca i jakih vibracija, koji se javljaju osobito tijekom transporta u vozilima.
5. Osigurajte uređaj od klizanja i naginjanja.
6. U idealnom slučaju, uređaj uvijek transportirajte u kutiji za pohranu.

Odlaganje

Odlaganje ambalažnog materijala

Ambalaža proizvoda se sastoji od materijala koji se mogu reciklirati. Odložite materijale za pakiranje, u skladu s njihovim oznakama, na javnim mjestima za odlaganje, odn. u skladu s lokalnim propisima.

Napomene za odlaganje električnih proizvoda

- Električni uređaji ne pripadaju kućnom otpadu.
- Sukladno Europskoj direktivi 2012/19/EU o otpadnim električnim i elektroničkim uređajima i njezinoj primjenom u nacionalnom zakonodavstvu, dotrajali električni uređaji se moraju odvojeno prikupljati i dostaviti na ekološko recikliranje.

Recikliranje kao alternativa zahtjevu za povratom:

- Alternativno, vlasnik električnog uređaja je u obvezi da se umjesto vraćanja uređaja pobrine za pravilno odlaganje na ekološki prihvatljiv način.
  Korišteni uređaj može se ostaviti i mjestu za prikupljanje, sa koga se uklanjanje vrši u obavlja eliminaciju u smislu nacionalnog koncepta kružnog gospodarstva i zakona o otpadu.
- Ovo se ne odnosi na pribore isporučene uz dotrajale uređaje i pomoćna sredstva bez električnih dijelova.

Tehnički podaci

Broj modela:	1190664
Mrežni napon:	230-240 V~ (naizmjenična struja) / 50 Hz
Potrošnja električne energije:	850 W
Broj okretaja u praznom hodu(n_0):	0-2800 min^{-1}
Dubina rezanja, drvo:	160 mm
Dubina rezanja, aluminij:	18 mm
Dubina rezanja, željezo:	5 mm
Dubina rezanja, metal:	8 mm
Stupanj zaštite:	II
IP stupanj zaštite:	IPX0
Buka i vibracije	
Vrijednosti buke i vibracija određene su prema EN62841-1/-2-11.	
Razina zvučnog tlaka LPA	80,57 dB(A)
Nesigurnost K_{pA}	5 dB (A)
Razina zvučne snage LWA	91,57 dB(A)
Nesigurnost K_{WA}	5 dB (A)
Nosite zaštitu za sluh!	
Buka može prouzročiti gubitak sluha.	
Ukupne vrijednosti vibracija (vektorski zbroj u tri smjera) određuju se prema EN62841-1/-2-11.	
Vibracije:	
$a_{h,B}$= 7,675 m/s^2 K=1,5 m/s^2 (piljenje iverice)	
$a_{h,wB}$=8,060 m/s^2 K=1,5 m/s^2 (piljenje drvenih greda)	

Napomena:
Navedene vrijednosti emisije vibracija i buke su mjerene u skladu sa standardiziranim postupkom ispitivanja mogu se koristiti za usporedbu jednog električnog alata s drugim. Također se mogu koristiti za preliminarnu procjenu opterećenja.

UPOZORENJE:

Vrijednosti emisije vibracija i buke mogu tijekom stvarnog korištenja električnog alata odstupati od navedenih vrijednosti, ovisno o vrsti i načinu korištenja električnog alata, posebice od toga koja vrsta izratka se obrađuje. Pri procjeni izloženosti vibracijama radi određivanja sigurnosnih mjera koje treba propisati radi zaštite osoba koje redovito koriste električne alate na radnom mjestu, procjena izloženosti vibracijama mora obuhvatiti realne uvjete uporabe, način na koji se alat koristi i sve dijelove radnog ciklusa kao što je vrijeme rada uređaja, ali i vremena kada je alat isključen i kada radi u praznom hodu. Pokušajte zadržati izloženost vibracijama i buci na što je moguće nižoj razini. Primjeri mjera za smanjenje izloženosti vibracijama uključuju nošenje rukavica tijekom korištenja alata i ograničavanje radnog vremena.

EZ Izjava o sukladnosti

CE Informacije i standardi mogu se naći na priloženoj EZ izjavi o sukladnosti.

Spis treści

Przed pierwszym użyciem 34
Zawartość zestawu 34
Objaśnienie symboli 34
Bezpieczeństwo 35
Opis urządzenia 40
Przed użyciem 40
Uruchamianie 41
Konserwacja i czyszczenie 41
Usuwanie odpadów 42
Dane techniczne 43
Deklaracja zgodności WE 43

Przed pierwszym użyciem

Przed rozpoczęciem użytkowania produktu należy zapoznać się ze wszystkimi informacjami dotyczącymi jego obsługi oraz zasadami bezpieczeństwa. Produkt należy użytkować wyłącznie zgodnie z przeznaczeniem i w sposób opisany w niniejszej instrukcji. Instrukcję obsługi należy zachować w celu ewentualnego, późniejszego użycia. Przekazując produkt osobom trzecim, należy dołączyć do niego wszystkie niezbędne dokumenty.

WAŻNE, ZACHOWAĆ NA PÓŹNIEJ: DOKŁADNIE PRZECZYTAĆ!

Zawartość zestawu

- Piła szablasta 850 W
- 1 brzeszczot do drewna HCS
- 1 brzeszczot bimetalowy
- Walizka do przechowywania
- Instrukcja obsługi

Sprawdź, czy niczego nie brakuje i czy produkt nie wykazuje żadnych uszkodzeń. Uszkodzonego produktu nie wolno uruchamiać! W razie stwierdzenia uszkodzenia, proszę zwrócić się do oddziału firmy Kaufland.

Objaśnienie symboli

W instrukcji obsługi, na produkcie lub na opakowaniu użyto następujących słów-sygnałów i symboli.

Przed uruchomieniem urządzenia przeczytaj instrukcję obsługi!

Ostrzeżenie! Słowo-sygnał oznaczające niebezpieczeństwo o średnim stopniu ryzyka, które, jeśli się go nie uniknie, może skutkować ciężkimi obrażeniami, a nawet śmiercią.

Uwaga!
To słowo-sygnał ostrzega przed ewentualnymi szkodami materialnymi.

Produkty oznaczone tym symbolem spełniają wszystkie wspólnotowe przepisy Europejskiego Obszaru Gospodarczego.

Produkty oznaczone tym symbolem mogą być stosowane tylko wewnątrz pomieszczeń.

Tym symbolem oznacza się urządzenia elektryczne, odpowiadające klasie ochronności II. Dodatkowa ochrona w postaci podwójnej izolacji.

Nie wyrzucaj urządzeń elektrycznych i elektronicznych wraz z innymi odpadami domowymi!

Załóż ochronę górnych dróg oddechowych.

Obowiązkowa ochrona oczu.

	Chroń słuch.
	Ryzyko porażenia prądem elektrycznym! Zawsze przed rozpoczęciem konserwacji lub naprawy wyjmij wtyk z gniazda sieciowego.
	Maks. głębokość cięcia (drewno): 160 mm
	Maks. głębokość cięcia (metal): 8 mm
	Maks. głębokość cięcia (aluminium): 18 mm
	Elektroniczna regulacja prędkości skokowej: 0–2.800 min-¹
	Długość skoku: ok. 28 mm
	Długość kabla sieciowego: ok. 3 m

Bezpieczeństwo

Przed pierwszym użyciem produktu należy dokładnie przeczytać poniższe zasady bezpieczeństwa. Aby użytkowanie produktu było bezpieczne, należy przestrzegać poniższych zasad bezpieczeństwa.

Stosowanie zgodne z przeznaczeniem

Stosuj produkt tylko zgodnie z jego przeznaczeniem. Inne zastosowania lub zmiany produktu są niezgodne z jego przeznaczeniem i mogą być przyczyną obrażeń lub uszkodzeń. Producent nie odpowiada za szkody powstałe wskutek stosowania produktu niezgodnie z jego przeznaczeniem. Produkt nie jest przeznaczony do komercyjnego użycia. Piła szablasta jest przeznaczona do cięcia drewna, tworzyw sztucznych, metalu i lekkich materiałów budowlanych przy pomocy odpowiedniego brzeszczotu.

Bezpieczeństwo dzieci i osób

Ostrzeżenie!

- **Ryzyko wypadku z udziałem (małych) dzieci!**

Nigdy nie zostawiaj dzieci samych z materiałami opakowaniowymi! Zachodzi ryzyko uduszenia, ponieważ dzieci najczęściej nie potrafią właściwie ocenić potencjalnego niebezpieczeństwa! Ryzyko obrażeń, a nawet utraty życia przez (małe) dzieci!

- **Ostrożnie, ryzyko obrażeń!**

Należy upewnić się, czy żadna część nie jest uszkodzona. Uszkodzone części mogą zagrażać stabilności urządzenia i bezpieczeństwu osób.

- **Ogólne zasady bezpieczeństwa**

Przed załączeniem urządzenia sprawdź jego stabilność. Używaj go we właściwy sposób i tylko zgodnie z przeznaczeniem. Chroń wszystkie elementy składowe urządzenia przed otwartym ogniem.

Zasady bezpieczeństwa

- To urządzenie nie może być obsługiwane przez osoby (w tym dzieci) mające ograniczone zdolności fizyczne, sensoryczne lub umysłowe albo nieposiadające dostatecznej wiedzy lub doświadczenia.
- Nigdy nie narażaj produktu na działanie wysokich temperatur czy wilgoci, gdyż w przeciwnym razie produkt może ulec uszkodzeniu.

1. Zasady bezpieczeństwa i ostrzeżenia

Urządzenie to jest zgodne z obowiązującymi przepisami, dotyczącymi bezpiecznej eksploatacji elektronarzędzi. Przed uruchomieniem maszyny proszę uważnie przeczytać instrukcję obsługi. Niewłaściwe użycie może być przyczyną szkód osobowych i materialnych. Osobom, które nie zapoznały się z instrukcją obsługi, nie wolno obsługiwać urządzenia. Proszę zachować niniejszą instrukcję obsługi. Dzieciom i młodzieży zabrania się korzystania z urządzenia.

2. Ogólne zasady bezpieczeństwa Ogólne zasady bezpieczeństwa dotyczące elektronarzędzi

⚠ **OSTRZEŻENIE! Proszę zapoznać się ze wszystkimi zasadami bezpieczeństwa, instrukcjami, ilustracjami oraz danymi technicznymi, dotyczącymi tego elektronarzędzia.** Zaniechania będące skutkiem nieprzestrzegania zasad bezpieczeństwa i instrukcji mogą być przyczyną porażenia prądem elektrycznym, pożaru i/lub ciężkich obrażeń.

Proszę zachować wszystkie zasady bezpieczeństwa i instrukcje na przyszłość.

Stosowane w nich pojęcie „elektronarzędzia" odnosi się zarówno do narzędzi podłączonych do sieci (tj. wyposażonych w przewód sieciowy), jak i do narzędzi z napędem akumulatorowym (tj. bez przewodu sieciowego).

1) Bezpieczeństwo na stanowisku pracy

a) **Dbaj o porządek i dobre oświetlenie stanowiska pracy.** Nieporządek i nieoświetlone obszary stanowiska pracy mogą być przyczyną nieszczęśliwych wypadków.
b) **Elektronarzędzia nie wolno stosować w strefach zagrożonych wybuchem ani w miejscach, gdzie znajdują się palne ciecze, gazy lub pyły.** Elektronarzędzia mogą generować iskry, mogące podpalić pył lub opary.
c) **Podczas stosowania elektronarzędzia w jego pobliżu nie mogą przebywać dzieci ani inne osoby.** W razie odwrócenia uwagi możesz stracić kontrolę nad elektronarzędziem.

2) Bezpieczeństwo elektryczne

a) **Wtyk sieciowy elektronarzędzia musi być zgodny z typem gniazda sieciowego. Wtyku pod żadnym pozorem nie wolno przerabiać. Do podłączania elektronarzędzi wyposażonych w przewód ochronny nie stosuj żadnych przejściówek.** Oryginalne wtyki i pasujące do nich gniazda sieciowe minimalizują ryzyko porażenia prądem elektrycznym.
c) **Chroń elektronarzędzia przed deszczem i wilgocią.** Wniknięcie wody do elektronarzędzia podnosi ryzyko porażenia prądem.
d) **Przewód zasilający nie służy do noszenia lub wieszania elektronarzędzia ani do wyjmowania wtyku z gniazda sieciowego. Chroń przewód zasilający przed wysoką temperaturą, olejem, ostrymi krawędziami i ruchomymi częściami urządzeń.**

Uszkodzone lub splątane przewody zasilające podnoszą ryzyko porażenia prądem elektrycznym.

e) **Używając elektronarzędzia pod gołym niebem, stosuj wyłącznie przedłużacze przeznaczone do pracy na zewnątrz.** Stosowanie przedłużacza przeznaczonego do pracy na zewnątrz minimalizuje ryzyko porażenia prądem elektrycznym.

f) **Jeśli nie da się uniknąć pracy w wilgotnym środowisku, zastosuj wyłącznik ochronny różnicowy.** Stosowanie wyłącznika ochronnego różnicowego minimalizuje ryzyko porażenia prądem elektrycznym.

3) Bezpieczeństwo osób

a) **Nie trać koncentracji, uważaj na to, co robisz, a używając do pracy elektronarzędzi, zawsze kieruj się rozsądkiem. Nie używaj elektronarzędzi, jeśli czujesz się zmęczony lub jesteś pod wpływem narkotyków, alkoholu albo leków.** Chwila nieuwagi podczas stosowania elektronarzędzia może być przyczyną poważnych obrażeń.

b) **Stosuj środki ochrony indywidualnej i zawsze miej założone okulary ochronne.** Stosowanie środków ochrony indywidualnej takich jak maska przeciwpyłowa, antypoślizgowe obuwie ochronne, kask czy ochronniki słuchu, w zależności od używanego elektronarzędzia, minimalizuje ryzyko obrażeń.

c) **Unikaj niezamierzonego włączenia elektronarzędzia. Upewnij się, czy elektronarzędzie jest wyłączone, zanim podłączysz je do sieci i/lub akumulatora oraz zanim je podniesiesz lub przeniesiesz.** Trzymanie palca na włączniku podczas przenoszenia elektronarzędzia lub podłączanie włączonego elektronarzędzia do sieci może być przyczyną nieszczęśliwego wypadku.

d) **Przed włączeniem elektronarzędzia usuń wszelkie przyrządy nastawcze lub klucze.** Przyrząd lub klucz umieszczony w obracającej się części elektronarzędzia może być przyczyną obrażeń.

e) **Unikaj nienaturalnych pozycji ciała. Zapewnij sobie bezpieczną pozycję i nigdy nie trać równowagi.** Dzięki temu w nieprzewidzianych sytuacjach zachowasz lepszą kontrolę nad elektronarzędziem.

f) **Noś odpowiednie ubranie. Nie zakładaj szerokich ubrań ani ozdób (np. biżuterii). Trzymaj włosy i ubranie z dala od ruchomych części.** Luźne ubrania, ozdoby (np. biżuteria) lub długie włosy mogą zostać chwycone przez ruchome części urządzenia.

g) W przypadku możliwości użycia urządzeń odpylających i/lub przechwytujących, należy je podłączyć i prawidłowo stosować. Stosowanie urządzeń odpylających zmniejsza ryzyko związane z nadmiernym zapyleniem.

h) Poczucie bezpieczeństwa bywa złudne, dlatego nigdy nie ignoruj obowiązujących zasad bezpieczeństwa, nawet wówczas, gdy po wielokrotnym użyciu elektronarzędzia dobrze je znasz. Chwilowa nieuwaga może w ułamku sekundy spowodować poważne obrażenia.

4) Stosowanie i obsługa elektronarzędzia

a) **Nie przeciążaj urządzenia. Stosuj elektronarzędzia przeznaczone do danego rodzaju pracy.** Dysponując odpowiednim elektronarzędziem, pracujesz lepiej i bezpiecznej w danym zakresie wydajności.

b) **Nie używaj elektronarzędzi z uszkodzonym wyłącznikiem.** Elektronarzędzie, którego nie można normalnie włączyć ani wyłączyć, jest niebezpieczne i musi zostać naprawione.
c) **Przed zmianą ustawień, wymianą akcesoriów lub odłożeniem elektronarzędzia wyjmij wtyk z gniazda sieciowego i/lub usuń akumulator.** Ten środek ostrożności uniemożliwi przypadkowe włączenie elektronarzędzia.
d) **Nieużywane elektronarzędzia należy przechowywać w miejscu niedostępnym dla dzieci. Nie pozwól, aby elektronarzędzie było używane przez osoby, które go nie znają lub które nie przeczytały niniejszej instrukcji obsługi.** Elektronarzędzia są niebezpieczne w rękach osób niedoświadczonych.
e) **Dbaj o stan elektronarzędzi i ich elementów roboczych. Sprawdź, czy części ruchome działają bez zarzutu i czy się nie blokują oraz czy żadna z części nie jest pęknięta/złamana lub uszkodzona w stopniu ograniczającym poprawne działanie elektronarzędzia. Uszkodzone części elektronarzędzia należy naprawić przed jego użyciem.** Przyczyną wielu nieszczęśliwych wypadków są źle konserwowane elektronarzędzia.
f) **Narzędzia tnące muszą być ostre i czyste.** Starannie pielęgnowane narzędzia tnące, których krawędzie tnące są zawsze naostrzone, rzadziej się klinują i lżej się je prowadzi.
g) **Elektronarzędzi oraz ich akcesoriów i elementów roboczych należy zawsze używać zgodnie ze wskazówkami zawartymi w instrukcji obsługi. Dodatkowo należy uwzględnić przy tym panujące warunki pracy i wykonywaną czynność.** Stosowanie elektronarzędzi niezgodnie z przeznaczeniem może być niebezpieczne i prowadzić do nieprzewidzianych sytuacji.
h) **Dbaj o należyty stan uchwytów i rękojeści, które muszą być suche, czyste i wolne od olejów i smarów.** Śliskie uchwyty i rękojeści nie umożliwiają bezpiecznej obsługi ani kontroli nad elektronarzędziem w nieprzewidzianych sytuacjach.

5) Serwis

a) **Naprawę elektronarzędzia zawsze należy powierzać odpowiednio wykwalifikowanym specjalistom i przeprowadzać tylko w oparciu o oryginalne części zamienne.** Dzięki temu elektronarzędzie pozostanie bezpieczne.

Zasady bezpieczeństwa dotyczące pił posuwisto-zwrotnych

- W trakcie wykonywania prac, podczas których zachodzi ryzyko trafienia ukrytych kabli elektrycznych lub własnego przewodu zasilającego elektronarzędzie należy trzymać za elementy izolowane.

Dotknięcie przewodu znajdującego się pod napięciem może przenieść napięcie na metalowe elementy urządzenia i doprowadzić do porażenia prądem elektrycznym.

- **Przymocuj obrabiany przedmiot do stabilnego podłoża za pomocą ścisku lub w inny sposób.** Obrabiany przedmiot, trzymany tylko ręcznie lub przyciskany do ciała, nie jest unieruchomiony, co może przyczynić się do utraty nad nim kontroli.
- **Przed przyłożeniem elektronarzędzia do obrabianego przedmiotu włącz je.** W przeciwnym razie może dojść do odbicia, jeśli element roboczy elektronarzędzia zakleszczy się w obrabianym przedmiocie.

- **Pamiętaj, aby podczas cięcia stopa (5) pewnie przylegała do obrabianego przedmiotu**. Skrzywiony brzeszczot może się złamać lub spowodować odbicie elektronarzędzia.
- **Po zakończeniu pracy wyłącz elektronarzędzie, a brzeszczot wysuń z obrabianego przedmiotu dopiero po całkowitym zatrzymaniu elektronarzędzia.** W ten sposób unikniesz ryzyka odbicia, co pozwoli Ci bezpiecznie odłożyć elektronarzędzie.
- **Stosuj tylko nieuszkodzone brzeszczoty, znajdujące się w nienagannym stanie**. Wygięte lub tępe brzeszczoty mogą się złamać lub powodować odbicia.
- **Po wyłączeniu elektronarzędzia nie próbuj zatrzymać brzeszczotu, wywierając na niego boczny nacisk**. Może to uszkodzić brzeszczot, powodując jego złamanie lub odbicie.
- **Aby wykryć ukryte kable elektryczne, użyj odpowiedniego detektora lub zwróć się o pomoc do lokalnego dostawcy energii elektrycznej.** Kontakt z przewodami elektrycznymi może być przyczyną pożaru i porażenia prądem elektrycznym. Uszkodzenie gazociągu może wywołać eksplozji. Uszkodzenie wodociągu może być przyczyną szkód materialnych lub porażenia prądem elektrycznym.
- **Utrzymuj porządek na swoim stanowisku pracy.** Szczególnie niebezpieczne są mieszaniny materiałów. Opiłki metali lekkich mogą się zapalić lub eksplodować.
- **Zanim odłożysz elektronarzędzie, poczekaj, aż całkowicie się zatrzyma.** Elektronarzędzie może się zakleszczyć, co może doprowadzić do utraty nad nim kontroli.
- **Nie używaj elektronarzędzia z uszkodzonym kablem. Nie dotykaj uszkodzonego kabla i wyjmij wtyk z gniazda sieciowego, jeśli uszkodzenie nastąpi w czasie pracy**. Uszkodzony lub splątany kabel podnosi ryzyko porażenia prądem elektrycznym.
- **Wymiana przewodu zasilającego:** W razie uszkodzenia przewodu zasilającego, jego wymianę należy powierzyć producentowi lub autoryzowanemu przez niego serwisowi albo innej odpowiednio wykwalifikowanej osobie; pozwoli to uniknąć niepotrzebnego ryzyka związanego z ewentualną niefachową wymianą.

Opis urządzenia

1. Włącznik/wyłącznik
2. Przycisk blokady
3. Regulator prędkości skokowej (pokrętło)
4. Brzeszczot
5. Stopa
6. Mocowanie brzeszczotu
7. Przycisk zwalniający
8. Dźwignia do ustawiania stopy
9. Dioda LED oświetlająca obszar roboczy

Przed użyciem

Montaż/wymiana brzeszczotu (rys. B2)

OSTRZEŻENIE! Przed rozpoczęciem jakichkolwiek prac związanych z urządzeniem wyjmij wtyk z gniazda sieciowego. W przeciwnym razie zachodzi ryzyko obrażeń.

- Obróć mocowanie brzeszczotu (6) do oporu i przytrzymaj je w tym położeniu.
- Umieść wybrany brzeszczot (4) w mocowaniu (6), wsuwając go do oporu.

UWAGA!

- Zęby brzeszczotu (4) muszą być przy tym skierowane w dół!
- Zwolnij mocowanie (6), które musi wrócić do swojej pozycji wyjściowej. Brzeszczot jest zablokowany.

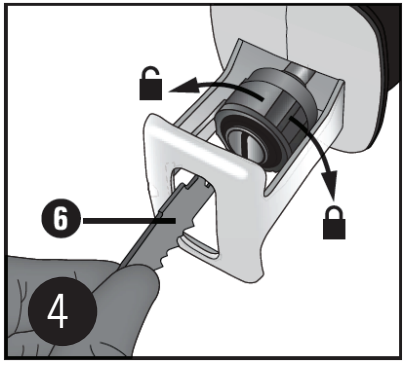

Informacje dotyczące brzeszczotów

- Możesz użyć każdego brzeszczotu zakończonego uniwersalnym chwytem 1/2" (12,7 mm). W handlu dostępne są brzeszczoty różnej długości, przeznaczone do wszystkich zastosowań piły szablastej.
- **Brzeszczot do drewna HCS:** przeznaczony do cięcia drewna konstrukcyjnego, płyt wiórowych i meblowych oraz sklejki, w tym do cięcia zanurzeniowego.
- **Brzeszczot bimetalowy:** przeznaczony do cięcia blach, profili i rur – jest giętki i odporny na złamanie.

Przestawianie stopy (rys. B2)

OSTRZEŻENIE! Przed rozpoczęciem jakichkolwiek prac związanych z urządzeniem wyjmij wtyk z gniazda sieciowego. W przeciwnym razie zachodzi ryzyko obrażeń.

- Stopę (5) można dostosować do planowanej głębokości cięcia.
- Poluzuj dźwignię do ustawiania stopy (8). Wyciągnij lub wciśnij stopę (5) na żądaną głębokość. Ponownie dociągnij dźwignię (8).

Regulacja prędkości skokowej (rys. B3)

- Prędkość skokowa rośnie wraz ze wzrostem docisku w(y)łącznika (1).
- Regulator prędkości skokowej (3), znajdujący się w w(ł)ączniku (1) umożliwia preselekcję wybranej prędkości.
- Prędkość skokową można zmieniać także w czasie pracy urządzenia.

Zwiększanie prędkości skokowej: obracaj pokrętło (3) w kierunku „+".
Zmniejszanie prędkości skokowej: obracaj pokrętło (3) w kierunku „-".

Obracanie uchwytu urządzenia (rys. B4)

OSTRZEŻENIE! Przed rozpoczęciem jakichkolwiek prac związanych z urządzeniem wyjmij wtyk z gniazda sieciowego. W przeciwnym razie zachodzi ryzyko obrażeń.

- Rękojeść można obracać o 90° w prawo lub w lewo.

- Dzięki temu można dostosować położenie w(y)łącznika (1) do panujących warunków roboczych.
- Naciśnij przycisk zwalniający (7) i obróć rękojeść w prawo lub w lewo.
- Pozwól, aby rękojeść się zablokowała.

Uruchamianie

Dioda LED oświetlająca obszar roboczy

- Dioda LED (9) oświetla obszar roboczy, co jest szczególnie przydatne w niekorzystnych warunkach oświetlenia.
- Dioda LED (9) zapala się automatycznie po umieszczeniu wtyku w gnieździe.

Włączanie i wyłączanie (rys. B3)

- Istnieje możliwość wyboru chwilowego lub ciągłego trybu pracy.

Włączanie chwilowego trybu pracy:

- Naciśnij w(y)łącznik (1).

Wyłączanie chwilowego trybu pracy:

- Zwolnij w(y)łącznik (1).

Włączanie ciągłego trybu pracy:

- Naciśnij w(y)łącznik (1) i zablokuj go w tym stanie za pomocą przycisku blokady (2).

Wyłączanie ciągłego trybu pracy:

- Ponownie naciśnij i zwolnij w(y)łącznik (1).

Bezpieczne prowadzenie piły szablastej (rys. B5)

- Z uwagi na konieczność dostosowania do kształtu obrabianego przedmiotu i pewnego oparcia stopa (5) jest ruchoma.
- Musi ona stale przylegać do obrabianego przedmiotu podczas pracy urządzenia.

Wskazówki dotyczące cięcia

- Sprawdź, czy obrabiany przedmiot jest wolny od ciał obcych takich jak gwoździe, wkręty itp. - w razie potrzeby usuń je.
- Uważaj, aby nie zasłaniać szczelin wentylacyjnych.
- Najpierw włącz urządzenie i dopiero potem przyłóż je do obrabianego przedmiotu.
- W razie zakleszczenia się brzeszczotu, natychmiast wyłącz urządzenie. Za pomocą odpowiedniego narzędzia rozewrzyj naciętą szczelinę i uwalniając brzeszczot, wysuń piłę szablastą.
- Dostosuj brzeszczot i prędkość skokową do obrabianego przedmiotu.
- W specjalistycznych placówkach handlowych dostępne są brzeszczoty różnej długości, przeznaczone do wszystkich zastosowań piły szablastej.
- Przecinaj materiał z równomiernym posuwem.

Cięcie do lica:

Za pomocą giętkich brzeszczotów o odpowiedniej długości można przycinać wystające przedmioty, np. rury, równo ze ścianą.

W tym celu wykonaj następujące czynności:

1. Przyłóż brzeszczot bezpośrednio do ściany.
2. Wywierając boczny nacisk na piłę szablastą, przyłóż stopę (5) do ściany.
3. Włącz urządzenie jako opisano wyżej i odetnij obrabiany przedmiot, równomiernie go naciskając.

Cięcie zanurzeniowe:

OSTRZEŻENIE!
RYZYKO ODBICIA!
Cięcie zanurzeniowe można wykonywać tylko w miękkich materiałach (np. miękkich gatunkach drewna itp.).

W tym celu wykonaj następujące czynności:

1. Oprzyj piłę szablastą dolną krawędzią stopy (5) na obrabianym przedmiocie. Włącz urządzenie.
2. Przechyl piłę szablastą do przodu, zanurzając brzeszczot w obrabianym przedmiocie.
3. Ustaw piłę szablastą pionowo i kontynuuj cięcie wzdłuż zaznaczonej linii.

Konserwacja i czyszczenie

Przed wykonaniem jakichkolwiek ustawień lub zabiegów konserwacyjnych należy zawsze najpierw odłączyć urządzenie od źródła zasilania.

- Ze względów bezpieczeństwa wymianę uszkodzonego przewodu zasilającego należy zlecić producentowi lub autoryzowanemu przez niego serwisowi względnie innej wykwalifikowanej osobie, co pozwoli uniknąć ewentualnych niebezpieczeństw.
- W razie uszkodzenia przewodu zasilającego, należy natychmiast odłączyć go od sieci. Należy uważać, aby chronić to narzędzie przed deszczem.

- Wymień brzeszczot, gdy tylko jego zęby się stępią i nie przestaną czysto ciąć.
- Zawsze utrzymuj urządzenie i szczeliny wentylacyjne w czystości. Zatkane szczeliny wentylacyjne grożą przegrzaniem i/lub uszkodzeniem urządzenia.
- Po zakończeniu pracy wyczyść urządzenie.
- Do środka urządzenia nie mogą dostać się żadne płyny. Do czyszczenia obudowy użyj zwykłej szmatki. Nigdy
  nie stosuj benzyny, rozpuszczalników ani środków myjących, mogących uszkodzić tworzywo sztuczne.
- Mocowanie brzeszczotu najlepiej czyści się pędzlem lub przedmuchuje sprężonym powietrzem.

Szczotki węglowe

- W razie nadmiernej ilości iskier, zleć elektrykowi kontrolę szczotek węglowych.
- Uwaga! Wymianę szczotek węglowych może przeprowadzić tylko elektryk.

Konserwacja

Wewnątrz urządzenia nie ma innych części wymagających konserwacji.

Naprawy

Używaj tylko akcesoriów i części zamiennych zalecanych przez producenta. Jeśli mimo naszej kontroli jakości i Twoich zabiegów konserwacyjnych urządzenie jednak odmówi posłuszeństwa, jego naprawę zleć autoryzowanemu elektrykowi. W razie uszkodzenia przewodu zasilającego, jego wymianę należy powierzyć producentowi lub autoryzowanemu przez niego serwisowi albo elektrykowi; pozwoli to uniknąć ryzyka związanego z ograniczeniem bezpieczeństwa.

Przechowywanie

1. Wyłącz produkt i odłącz go od źródła zasilania.
2. Wyczyść produkt, jak opisano powyżej.
3. Przechowuj produkt wraz z akcesoriami w ciemnym, suchym i dobrze wentylowanym miejscu, chroniąc go przed zamarznięciem.
4. Zawsze przechowuj produkt w miejscu niedostępnym dla dzieci. Optymalna temperatura przechowywania wynosi od 10°C do 30°C.
5. Przechowuj produkt wraz z akcesoriami w przeznaczonej do tego walizce.

Transport

1. Wyłącz produkt i odłącz go od źródła zasilania.
2. Pamiętaj o zamontowaniu zabezpieczeń transportowych, jeśli takowe są.
3. Przenosząc produkt, zawsze trzymaj go za uchwyty.
4. Chroń produkt przed uderzeniami i wstrząsami, występującymi szczególnie podczas transportu w pojazdach.
5. Zabezpiecz produkt przed przesuwaniem się i wywróceniem.
6. Produkt najlepiej transportować w przeznaczonej do tego walizce.

Usuwanie odpadów

Utylizacja opakowania

Opakowanie produktu wykonano z materiałów podlegających recyklingowi. W związku z tym materiały opakowaniowe należy oddać do lokalnego punktu gromadzenia odpadów zgodnie z ich oznaczeniem względnie usunąć odpowiednio do obowiązujących przepisów krajowych.

Wskazówki dotyczące utylizacji artykułów elektrycznych

- Nie wyrzucaj elektronarzędzi wraz odpadami domowymi.
- Zgodnie z europejską dyrektywą 2012/19/WE ws. urządzeń elektrycznych i elektronicznych oraz zharmonizowanymi przepisami krajowymi zużyte urządzenia elektryczne podlegają segregacji i recyklingowi.

Alternatywny recykling zamiast zwrotu:

- Właściciel urządzenia elektrycznego zamiast je zwracać może obowiązkowo uczestniczyć w jego recyklingu, zrzekając się prawa własności do niego. Zużyte urządzenie można również dostarczyć do punktu gromadzenia takich urządzeń, dokonujących ich utylizacji zgodnie z ustawą o gospodarce cyrkulacyjnej i zagospodarowaniu odpadów.
- Nie dotyczy do akcesoriów ani elementów pomocniczych, niezawierających składników elektrycznych.

Dane techniczne

Numer modelu:	1190664
Napięcie sieciowe:	230-240 V~ (prąd przemienny) / 50 Hz
Pobór mocy:	850 W
Prędkość obrotowa bez obciążenia(n_0):	0-2800 min^{-1}
Głębokość cięcia w drewnie:	160 mm
Głębokość cięcia w aluminium:	18 mm
Głębokość cięcia w metalach żelaznych:	5 mm
Głębokość cięcia w metalu:	8 mm
Klasa ochronności:	II
Stopień ochrony IP:	IPX0
Hałas i drgania	
Wartości hałasu i drgań ustalono w oparciu o normę EN62841-1/-2-11.	
Poziom ciśnienia akustycznego L_{pA}	80,57 dB(A)
Niepewność K_{pA}	5 dB (A)
Poziom mocy akustycznej L_{WA}	91,57 dB(A)
Niepewność K_{WA}	5 dB (A)
Załóż ochronniki słuchu!	
Hałas może powodować utratę słuchu.	
Całkowitą wartość drgań (sumę wektorów w trzech kierunkach) ustalono na podstawie normy EN62841-1/-2-11.	
Drgania:	
$a_{h,B}$= 7,675 m/s^2 K=1,5 m/s^2 (cięcie płyty wiórowej)	
$a_{h,wB}$=8,060 m/s^2 K=1,5 m/s^2 (cięcie belki drewnianej)	

Wskazówka:
Podane wartości emisji drgań oraz podane wartości emisji hałasu zostały zmierzone w oparciu o znormalizowaną metodę pomiaru i mogą być użyte do porównania danego elektronarzędzia z innym. Mogą one również służyć do tymczasowej oceny obciążenia.

OSTRZEŻENIE:
Faktyczne wartości emisji drgań i hałasu mogą odbiegać od podanych wartości w zależności od sposobu stosowania elektronarzędzia, a zwłaszcza od rodzaju obrabianego przedmiotu. Konieczne jest ustalenie środków bezpieczeństwa chroniących użytkownika, dokonane w oparciu o ocenę stopnia narażenia go na niekorzystne oddziaływanie urządzenia podczas jego faktycznego użycia (i uwzględniające wszystkie etapy procesu roboczego, np. okresy, w których urządzenie jest wyłączone oraz te, w których urządzenie jest wprawdzie włączone, ale pracuje bez obciążenia). Należy próbować minimalizować obciążenie spowodowane przez drgania i hałas. Przykładowe środki bezpieczeństwa, redukujące obciążenie drganiami to noszenie rękawic ochronnych w czasie stosowania urządzenia, ograniczenie czasu pracy oraz korzystanie z akcesoriów w nienagannym stanie.

Deklaracja zgodności WE

CE Dane i normy znajdują się w dołączonej deklaracji zgodności WE.

Cuprins

Înainte de prima utilizare 44
Volumul livrării 44
Explicarea semnelor 44
Siguranță 45
Descrierea aparatului 50
Înainte de punerea în funcțiune 50
Punerea în funcțiune 51
Curățare și îngrijire 51
Înlăturare 52
Date tehnice 53
Declarație de conformitate CE 53

Înainte de prima utilizare

Înainte de utilizarea produsului trebuie să vă familiarizați cu instrucțiunile de folosire și cu indicațiile de siguranță. Utilizați produsul doar cum s-a descris și pentru întrebuințările indicate. Păstrați instrucțiunile de utilizare pentru referințe ulterioare. Remiteți toate documentele dacă încredințați produsul terților.

IMPORTANT, A SE PĂSTRA PENTRU CONSULTAREA ULTERIOARĂ: CITIȚI CU ATENȚIE!

Volumul livrării

- ferăstrău sabie 850W
- 1 HCS pânză ferăstrău pentru lemn
- 1 pânză ferăstrău bimetal
- casetă de depozitare
- Instrucțiuni de utilizare

Verificați dacă există toate piesele și verificați și produsul în privința deteriorărilor de transport. Nu folosiți produsul dacă este deteriorat! În cazul în care găsiți deteriorări, vă rugăm să vă adresați filialei Kaufland.

Explicarea semnelor

Următoarele semne și simboluri sunt folosite în aceste instrucțiuni de utilizare, pe produs și pe ambalaj.

Citiți instrucțiunile de utilizare înainte de punerea în funcțiune!

Avertizare! Acest semn denumește un pericol de risc mediu, dacă nu evitați acest pericol, acest lucru poate avea ca și urmare moartea sau accidentări grave.

Atenție!
Acest semn avertizează în privința eventualelor deteriorări materiale.

Produsele marcate cu acest simbol respectă toate prescripțiile comunitare aplicabile ale Spațiului Economic European.

Produsele marcate cu acest simbol se vor folosi doar în interior.

Acest simbol denumește aparatele electrice din categoria de protecție II. Pentru o protecție sporită acestea sunt izolate dublu.

Nu înlăturați aparatele electrice și electronice la deșeul menajer!

Purtați o protecție a respirației.

Se impune utilizarea protecției pentru ochi.

	Purtați o protecție a auzului.
	Pericol prin electrocutare! Înainte de lucrări de mentenanță și de reparare trebuie să scoateți ștecherul de rețea din priză.
	Adâncime max. de tăiere (lemn): 160 mm
	Adâncime max. de tăiere (metal): 8 mm
	Adâncime max. de tăiere (aluminiu): 18 mm
	Sistem electronic de reglare a curselor: 0–2.800 min-1
	Lungimea curselor: aprox. 28 mm
	Lungimea cablului de alimentare: aprox. 3 m

Siguranță

Citiți aceste indicații de siguranță cu atenție înainte de a pune aparatul în funcțiune pentru prima dată. Pentru o utilizare sigură trebuie să respectați următoarele indicații de siguranță.

Utilizarea conform destinației

Utilizați produsul doar în scopul prevăzut. Alte utilizări sau modificări ale produsului nu sunt conform destinației și pot duce la accidentări și deteriorări. Producătorul nu preia nicio responsabilitate pentru deteriorările cauzate de utilizarea neconformă. Produsul nu este destinat pentru utilizarea comercială. Ferăstrău de tip sabie pentru tăierea lemnului, a materialului plastic, a metalului și a materialelor de construcție ușoare prin utilizarea pânzei corespunzătoare.

Siguranța copiilor și a adulților

Avertizare!

• Pericol de accidentare pentru sugari și copii!

Nu permiteți niciodată copiilor să se joace nesupravegheați cu materialele de ambalare! Există pericol de asfixiere, copiii nu apreciază bine pericolele! Pericol de moarte și de accidentare pentru sugari și copii mici!

• Atenție, pericol de accidentare!

Asigurați-vă că toate piesele sunt nedeteriorate. Piesele deteriorate pot influența siguranța și stabilitatea.

• Indicații generale de siguranță

Înainte de utilizare trebuie să verificați stabilitatea produsului. Folosiți produsul corespunzător și doar pentru domeniul de aplicare prevăzut. Toate piesele trebuie menținute departe de focul deschis.

Indicații de siguranță

- Acest aparat nu este destinat pentru a fi utilizat de către persoane (inclusiv copii) cu capacități fizice, senzoriale sau mintale limitate sau fără experiență și/sau cunoștințe.
- Nu expuneți produsul niciodată la temperaturi mari și la umezeală, în caz contrar s-ar putea deteriora produsul.

1. Indicații de siguranță și avertizări

Acest aparat corespunde indicațiilor de siguranță prescrise pentru unelte electrice. Citiți instrucțiunile de utilizare cu atenție înainte de a pune aparatul în funcțiune. Utilizarea necorespunzătoare poate duce la deteriorări pentru obiecte și persoane. Persoanele, care nu s-au familiarizat cu aceste instrucțiuni, nu au voie să utilizeze aparatul. Păstrați instrucțiunile de utilizare cu atenție. Copiii și tinerii nu au voie să folosească acest aparat.

2. Indicații de siguranță Indicații de siguranță pentru unelte electrice

⚠ **AVERTIZARE! Citiți toate indicațiile de siguranță, toate instrucțiunile indicațiile, schemele și datele tehnice în legătură cu această unealtă!**

Omisiuni la respectarea indicațiilor de siguranță și a instrucțiunilor pot cauza electrocutări, incendii și/sau răni grave!

Păstrați toate indicațiile de siguranță și instrucțiunile pentru viitor. Termenul de "unealtă electrică" din aceste indicații de siguranță se referă la uneltele electrice alimentate de la rețea (cu cablu de alimentare) sau la uneltele electrice cu acumulatori (fără cablu de alimentare).

1) Siguranța la locul de muncă

a) **Păstrați câmpul dumneavoastră de lucru curat și bine iluminat**. Dezordinea câmpuri de lucru neiluminate pot avea drept urmare accidente.

b**) Nu utilizați unelte electrice într-o împrejurare explozivă, în care se află lichide inflamabile, gaze sau prafuri.** Uneltele electrice produc scântei, care ar putea aprinde praful sau vaporii.

c) **Țineți copiii și alte persoane departe când utilizați unealta electrică**. Ați putea pierde controlul asupra uneltei electrice când sunteți distras.

2) Siguranța electrică

a) **Ștecherul de rețea al uneltei electrice trebuie să se potrivească în priza folosită**. Nu modificați ștecherul în niciun fel. Nu folosiți ștechere adaptor împreună cu unelte electrice legate la pământ. Ștecherele nemodificate și prizele potrivite diminuează pericolul unei electrocutări.

b**) Evitați contactul corporal cu suprafețele legate la pământ ca de ex.** țevi**, calorifere, cuptoare** și **frigidere.** Există un pericol sporit de electrocutări dacă corpul dumneavoastră este legat la pământ.

c**) Nu expuneți uneltele electrice la ploaie sau umiditate**. Pătrunderea apei într-o unealtă electrică creste pericolul unei electrocutări.

d) **Nu utilizați cablul de rețea în alte scopuri decât cel inițial, pentru a transporta unealta electrică, a o agăța sau pentru a trage ștecherul din priză. Țineți cablul departe de căldură, ulei, muchii ascuțite sau reperele mobile ale aparatului.** Cablurile deteriorate sau încâlcite sporesc pericolul unei electrocutări.

e) **Dacă lucrați cu unealta electrică afară utilizați doar cabluri prelungitoare care sunt destinate** și **pentru exterior.** Utilizarea unui prelungitor care este potrivit pentru folosirea afară diminuează pericolul unei electrocutări.

f) **Dacă nu se poate evita folosirea uneltelor electrice într-un mediu umed, utilizați un comutator de protecție împotriva curenților vagabonzi**. Utilizarea unui comutator de protecție împotriva curenților vagabonzi reduce riscul electrocutării.

3) **Siguranța persoanelor**

a) **Fiți atent, aveți grijă ce faceți** și **fiți prudent în timpul lucrului cu unealta electrică. Nu utilizați unealta electrică dacă sunteți obosit sau dacă vă aflați sub influenta drogurilor, a alcoolului sau a medicamentelor**. O clipă de neatenție în timpul utilizării uneltei electrice poate provoca răni grave.

b) **Utilizați echipamentul personal de protecție** și **purtați întotdeauna ochelari de protecție.** Purtarea echipamentului personal de protecție, cum ar fi masca împotriva prafului, pantofii de protecție antiderapanți, casca de protecție sau o protecție a auzului, în funcție de felul și întrebuințarea uneltei electrice, diminuează riscul accidentărilor.

c) **Evitați punerea involuntară în funcțiune. Asigurați-vă că unealta electrică este oprită înainte de a o conecta la alimentarea cu curent** și**/sau acumulator, când o ridicați sau o transportați.** Dacă în timp ce transportați unealta electrică aveți degetul pe comutator sau dacă conectați aparatul pornit la alimentarea cu curent, acest lucru poate duce la accidentări.

d) Îndepărtați **sculele de ajustare sau cheile pentru** șuruburi **înainte de pornirea uneltei electrice**. O sculă sau o cheie care se află într-un reper rotativ al aparatului poate duce la accidentări.

e) **Evitați o poziție anormală a corpului. Asigurați o stabilitate bună** și **mențineți tot timpul echilibrul**. Acest lucru vă ajută să păstrați controlul asupra sculei electrice în situații neprevăzute.

f) **Purtați îmbrăcămintea potrivită. Nu purtați îmbrăcăminte largă sau bijuterii. Mențineți** părul, îmbrăcămintea și **mânușile departe de componentele mobile.** Îmbrăcămintea largă, bijuteriile sau părul lung pot fi cuprinse de componentele mobile.

g) În cazul în care se pot monta dispozitive de aspirat și colectat praful, asigurați-vă că acestea sunt racordate și se utilizează regulamentar. Utilizarea unei aspirații de praf poate diminua pericolele care iau naștere din formarea prafului.

h) Nu fiți prea încrezători în timol utilizării uneltei electrice nerespectând indicațiile de siguranță, chiar dacă v-ați familiarizat foarte bine cu acest aparat. Acționarea neglijentă poate duce în decurs de câteva secunde la accidentări grave.

4) Utilizarea și îngrijirea uneltei electrice

a) **Nu suprasolicitați unealta electrică. Utilizați unealta electrică corespunzătoare pentru munca dumneavoastră.** Unealta corectă lucrează mai bine și mai sigur în cadrul intervalului de putere declarat.

b) **Nu utilizați o unealtă electrică a cărei comutator este defect.** Fiecare unealtă electrică, care nu se poate porni sau opri este periculoasă și trebuie reparată.

c) **Scoateți** ștecherul **din priză** și**/sau** îndepărtați **acumulatorul înainte de a face ajustări la aparat, de a schimba accesoriile sau de a depozita unealta electrică.** Prin această măsură de siguranță se împiedică pornirea neintenționată a uneltei electrice.

d) **Nu păstrați uneltele electrice nefolosite la îndemâna copiilor. Nu permiteți persoanelor, care nu sunt obișnuite cu unealta electrică sau care nu au citit aceste instrucțiuni** să utilizeze unealta electrică. Uneltele electrice sunt periculoase dacă sunt utilizate de persoane neexperimentate.

e) Îngrijiți **uneltele electrice cu atenție. Verificați dacă reperele mobile funcționează în mod impecabil** și **nu se blochează, dacă piesele nu sunt rupte sau deteriorate astfel încât funcționarea uneltei electrice să nu fie influențată. Piesele deteriorate ale aparatului vor fi reparate înainte de utilizare.** Multe accidente sunt provocate de unelte electrice întreținute în mod necorespunzător.

f) **Mențineți sculele de tăiere ascuțite** și **curate.** Sculele de tăiere întreținute regulamentar cu muchiile de tăiere ascuțite, nu se blochează atât de ușor și se pot manevra mai bine.

g**) Utilizați unealta electrică, accesoriile, sculele auxiliare etc. corespunzător cu aceste indicații. Luați în considerare condițiile de lucru** și **activitatea care trebuie executată.** Utilizarea uneltei electrice într-un alt scop decât cel prevăzut poate duce la situații periculoase.

h) **Mențineți mânerele și suprafețele uscate, curate și libere de ulei și de grăsime.** Mânerele și suprafețele alunecoase nu fac posibilă utilizarea sigură și controlul asupra uneltei în timpul situațiilor neprevăzute.

5) Service

a**) Unealta dumneavoastră electrică va fi reparată doar de către personalul calificat de specialitate** și **doar cu piese de schimb originale**. Acest lucru va garanta siguranța uneltei electrice.

Indicații de securitate pentru ferăstraiele pendulare

- Țineți unealta electrică de suprafețele izolate când executați lucrări, în timpul cărora scula auxiliară poate atinge cabluri electrice ascunse sau propriul cablu de rețea. Contactul cu un cablu tensionat poate tensiona și componentele metalice ale aparatului și poate duce la electrocutare.
- **Fixați și asigurați reperul cu o menghină sau în alt mod pe un sport stabil.** Dacă țineți reperul cu mâna sau spre corpul dvs., acesta nu este stabil și puteți pierde controlul.
- **Ghidați unealta electrică doar pornită spre reper**. În caz contrar există pericol de recul dacă se prinde scula auxiliară în reper.

- **Aveți grijă ca placa de bază (5) să fie stabilă în timpul tăierii. O pânză teșită se scoate din tăietură doar după ce s-a oprit.** Astfel evitați un recul sau casarea pânzei.
- **După terminarea procedeului de lucru trebuie să opriți unealta și să scoateți pânza din tăietură doar după ce aceasta s-a oprit**. Astfel evitați un recul și puteți depozita unealta electrică în siguranță.
- **Folosiți doar pânze nedeteriorate și impecabile.** Pânzele îndoite și neascuțite se pot rupe și pot cauza un recul.
- **Nu opriți pânza după oprire prin împingerea laterală.** Pânza se poate deteriora, se poate rupe și poate cauza un recul.
- **Utilizați detectoare adecvate pentru a găsi conducte de alimentare ascunse sau rugați un electrician să vă ajute**. Atingerea cablurilor electrice poate provoca un incendiu și electrocutare. O conductă de gaz avariată poate duce la explozie. Deteriorarea unei conducte de apă poate duce la inundații în locuință sau la electrocutare!
- **Mențineți locul de muncă curat**. Amestecurile de material sunt deosebit de periculoase. Praful fin de metal se poate aprinde sau poate exploda.
- **Așteptați ca unealta electrică să se oprească, înainte de depozitare.** Unealta auxiliară se poate prinde și să pierdeți astfel controlul asupra uneltei electrice.
- **Nu folosiți unealta electrică cu un cablu deteriorat. Nu atingeți cablul deteriorate și scoateți ștecherul de rețea din priză dacă s-a deteriorate cablul în timpul lucrului.** Cablurile deteriorate pot spori riscul electrocutării.
- **Schimbarea cablului de alimentare:** Dacă se deteriorează cablul de alimentare a aparatului, acesta trebuie înlocuit de serviciul pentru clienți sau de o persoană calificată în mod asemănător.

Descrierea aparatului

1. Comutator de pornire
2. Buton de blocare
3. Presetare curse (rotiță de fixare)
4. Pânză
5. Placă de bază
6. Suportul plăcii
7. Tastă de deblocare
8. Manetă pentru reglarea plăcii de bază
9. Bec de lucru LED

Înainte de punerea în funcțiune

Montarea/schimbarea pânzei (fig. B2)

AVERTIZARE! Înainte de lucrările la aparat, trebuie să scoateți ștecherul din priză, în caz contrar există un pericol de accidentare.

- Rotiți suportul pânzei (6) până la oprire și țineți-l în această poziție.
- Apăsați pânza necesară (4) până la oprire în suportul pânzei (6).

ATENȚIE!

- Dinții pânzei (4) trebuie să fie orientați în jos în acest timp!
- Eliberați suportul pânzei (6), acesta trebuie să revină în poziția inițială. Pânza este blocată acum.

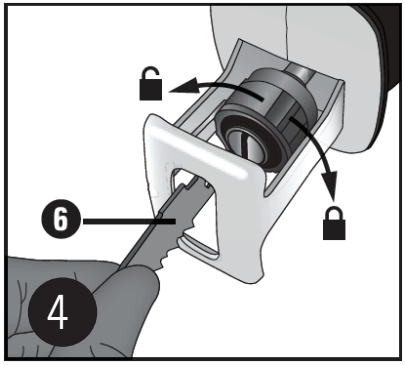

Informații referitoare la pânze

- Puteți folosi orice pânză dacă aceasta este dotată cu preluarea 1/2" (12,7 mm) tijă universal. În comerț de găsesc pentru orice scop de întrebuințare a ferăstrăului sabie pânze de dimensiuni diferite.
- **HCS pânză pentru lemn:** este potrivită pentru a fi folosită pentru tăierea lemnului constructiv, a așchiilor, a plăcilor de lemn, a placajelor de lemn și pentru tăieturi scufundate.
- **Pânză bimetalică:** este potrivită pentru tăierea tablei, a profilurilor și a țevilor – în mod flexibil și rezistent la casări.

Reglarea plăcii de bază (fig. B2)

AVERTIZARE! Înainte de orice lucrare la aparat trebuie să scoateți ștecherul de rețea din priză. În caz contrar există pericol de accidentare.

- Placa de bază (5) se poate ajusta în funcție de adâncimea de tăiere dorită.
- Desprindeți maneta pentru reglarea plăcii de bază (8). Trageți sau apăsați placa de bază (5) în poziția corectă. Apăsați maneta (8) înapoi.

Reglarea curselor (fig. B3)

- Prin apăsarea continuă a comutatorului de pornire/oprire (1) se mărește frecvența curselor.
- Prin preselectarea curselor (3) cu comutatorul de pornire/oprire (1) se poate seta numărul de curse dorit.
- Cursele se poate modifica în timpul funcționării.

Mărirea numărului de curse: rotiți reglarea (3) în direcția „+"
Diminuarea numărului de curse: rotiți reglarea (3) în direcția „-"

Rotiți mânerul aparatului (fig. B4)

AVERTIZARE! Înainte de lucrările la aparat trebuie să scoateți ștecherul din priză. În caz contrar există pericol de accidentare

- Mânerul se poate roti cu 90° în dreapta și în stânga.
- Astfel se poate pune comutatorul de pornire/oprire (1) în funcție de condițiile de lucru într-o poziție mai favorabilă.

- Apăsați tasta de deblocare (7) și rotiți mânerul în stânga sau în dreapta.
- Mânerul trebuie să se blocheze.

Punerea în funcțiune

Becul LED
- Becul LED (9) face posibilă iluminarea spațiului de lucru în condiții nefavorabile de lumină.
- Becul LED (9) luminează automat când puneți ștecherul în priză.

Pornire și oprire (fig. B3)
- La funcționare puteți selecta între funcționare de moment și de durată.

Pornirea funcționării de moment:
- Apăsați comutatorul de pornire/oprire (1).

Oprirea funcționării de moment:
- Eliberați comutatorul de pornire/oprire (1).

Pornirea funcționării de durată:
- Apăsați comutatorul de pornire/oprire (1) și blocați-l în stare blocată cu butonul de blocare (2).

Oprirea funcționării de durată:
- Apăsați comutatorul de pornire/oprire (1) și eliberați-l din nou.

Ghidați fierăstrăul sabie cu precizie (fig. B5)
- Pentru ajustarea reperului și pentru stabilirea sigură, placa de bază (5) este rabatabilă.
- Ea trebuie să fie întotdeauna lipită de reper cât timp aparatul este funcțiune.

Indicații de lucru pentru tăiere
- Verificați materialul de prelucrat în privința corpurilor străine ca de ex. cuie, șuruburi etc. și îndepărtați-le.
- Aveți grijă să nu se acopere fantele de aerisire.
- Porniți aparatul și apropiați doar după aceea materialul de prelucrat,
- Opriți aparatul imediat după ce constatați că s-a prins pânza. Desfaceți tăietura deja efectuară cu o unealtă și scoateți ferăstrăul sabie.
- Adaptați pânza și numărul curselor la materialul de prelucrat.
- În comerțul de specialitate se găsesc pânze optime pentru scopul de utilizare al ferăstrăului sabie în diferite lungimi posibile.
- Avansați uniform în timpul tăierii materialului.

Tăierea concisă:
Cu pânzele flexibile de lungimea corespunzătoare puteți tăia repere ieșite ca de ex. țevi chiar lângă perete.
Trebuie să procedați în felul următor:
1. Plasați pânza chiar pe perete.
2. Îndoiți-o cu presiunea laterală pe ferăstrăul lanț astfel încât placa de bază (5) să stea concis pe perete.
3. Porniți aparatul așa cum s-a descris și tăiați reperul cu presiune constantă.

Ferestraie circulare:

AVERTIZARE!
PERICOL DE RECUL!
Tăieturile circulare se vor executa doar în reperele moi (lemn etc.).

Procedați în felul următor:
1. Fixați ferăstrăul sabie cu partea de jos a plăcii de bază (5) pe reper. Porniți aparatul.
2. Basculați ferăstrăul sabie în față și adânciți pânza în reper.
3. Depuneți ferăstrăul sabie vertical pe linia de tăiere

Curățare și îngrijire

Separați aparatul întotdeauna de la alimentare cu curent înainte de a efectua lucrări de mentenanță.
- Cablul de rețea deteriorat trebuie schimbat de serviciul de clienți autorizat sau de o persoană calificată asemănător pentru a preveni pericolele.
- Separați aparatul imediat de la alimentarea cu curent când s-a deteriorate cablul de alimentare. Aveți grijă să nu expuneți aparatul la ploaie.
- Schimbați pânza când s-au tocit dinții pentru a fi posibil lucrul impecabil cu ferăstrăul.

- Mențineți aparatul și fantele de aerisire întotdeauna curate. În cazul în care s-au astupat fantele de aerisire, s-ar putea să se supraîncălzească aparatul / sau să se deterioreze.
- Curățați aparatul după terminarea lucrărilor.
- Lichidele nu au voie să pătrundă în aparat. Pentru curățarea carcasei trebuie să folosiți o cârpă. Nu folosiți niciodată benzină, solvenți sau substanțe de curățare care ar putea afecta materialul plastic.
- Curățați suportul pânzei după caz cu o pensulă sau prin suflarea aerului cu presiune.

Perii de cărbuni
- La producerea excesivă de scântei trebuie să verificați periile de cărbuni cu ajutorul unui electrician.
- Atenție! Periile de cărbuni se or schimba doar de un electrician.

Mentenanță
În interiorul aparatului nu există alte piese care necesită mentenanță.

Reparații
Folosiți numai accesorii și piese de schimb recomandate de producător. În cazul în care dispozitivul se strică în ciuda controalelor de calitate și a îngrijirii noastre, reparațiile trebuie efectuate de către un electrician autorizat. Dacă cablul de conectare al acestui dispozitiv este deteriorat, acesta trebuie înlocuit de producător sau de reprezentantul acestuia sau de un electrician calificat pentru a evita orice pericol pentru siguranță.

Depozitare
1. Opriți produsul și deconectați-l de la rețea.
2. Curățați produsul așa cum este descris mai sus.
3. Depozitați produsul și accesoriile sale într-un loc întunecat, uscat, fără ger, bine ventilat.
4. Depozitați întotdeauna produsul într-un loc inaccesibil copiilor. Temperatura optimă de păstrare este cuprinsă între 10 ° C și 30 ° C.
5. Depozitați produsul și accesoriile în cutia de depozitare.

Transport
1. Opriți produsul și deconectați-l de la rețea.
2. Instalați dispozitive de protecție pentru transport dacă există.
3. Țineți produsul întotdeauna de mânere.
4. Protejați produsul împotriva șocurilor și a vibrațiilor puternice care apar în special în timpul transportului în vehicule.
5. Asigurați produsul împotriva alunecării și înclinării.
6. În mod ideal, transportați întotdeauna dispozitivul într-o cutie de depozitare.

Înlăturare

Înlăturarea ambalajului

Ambalajul produsului este alcătuit din materiale reciclabile. Înlăturați materialele de ambalaj corespunzător cu marcajul la punctele publice de colectare respectiv corespunzător cu prescripțiile naționale.

Indicații de înlăturare a articolelor electrice
- Nu înlăturați aparatele electrice la deșeul menajer.
- Conform directivei europene 2012/19/UE privind aparatele electrice și electronice vechi și pentru transpunerea în legea națională, aparatele electrice uzate trebuie colectate separate și trebuie depuse la un punct de reciclare ecologică.

Reciclare – alternativă la solicitarea de returnare:
- Proprietarul este răspunzător să recicleze aparatul corespunzător dacă nu mai vrea sa se afle în posesia lui în locul returnării. Aparatul vechi se poate depune chiar la un punct de returnare, care îl înlătură în sensul legii de reciclare a deșeurilor.
- Accesoriile și materialele auxiliare care nu sunt electronice din aparatele vechi nu sunt prevăzute la acest proces.

Date tehnice

Numer Numărul modelului:	1190664
Tensiune de rețea:	230-240 V~ (curent alternativ) / 50 Hz
Preluare de putere:	850 W
Turația de funcționare pe liber(n_0):	0-2800 min^{-1}
Adâncime de tăiere în lemn:	160 mm
Adâncime de tăiere în aluminiu:	18 mm
Adâncime de tăiere în fier:	5 mm
Adâncime de tăiere în metal:	8 mm
Clasa de protecție:	II
Tip de protecție IP:	IPX0
Sunet și vibrații	
Valorile de zgomot și de vibrații s-au stabilit conform EN62841-1/-2-11.	
Nivel de presiune acustică L_{pA}	80,57 dB(A)
Nesiguranță K_{pA}	5 dB (A)
Nivel de putere acustică L_{WA}	91,57 dB(A)
Nesiguranță K_{WA}	5 dB (A)
Purtați o protecție a auzului!	
Zgomotul poate produce o leziune a auzului.	
Valori totale de vibrații (suma vectorială a celor trei direcții) stabilite conform EN62841-1/-2-11.	
Vibrații:	
$a_{h,B}$= 7,675 m/s^2 K=1,5 m/s^2 (tăierea plăcilor)	
$a_{h,wB}$=8,060 m/s^2 K=1,5 m/s^2 (tăierea grinzilor de lemn)	

Indicație:
Valoarea indicată de vibrații și valorile de zgomot au fost măsurate conform unei proceduri normate de verificare și se pot folosi în scop de comparație a uneltelor. Ele se pot folosi și ca stabilire preliminară a încărcării.

AVERTIZARE:

Emisiile de vibrații și de zgomot se pot diferenția în timpul utilizării în sine față de valorile indicate în funcție de felul în care se folosește unealta , mai ales ce fel de tip de reper se prelucrează. Este necesar să stabiliți măsuri de siguranță pentru protecția utilizatorului, care se bazează stabilirea încărcării cu vibrații în timpul condițiilor de utilizare (aici trebuie să se ia în considerare toate etapele ciclului de utilizare, de ex. timpii în care s-a oprit unealta și timpii în care ea este pornită dar funcționează fără încărcare. Încercați să mențineți vibrațiile și zgomotele cât de mici se poate. Exemple pentru diminuarea vibrațiilor sunt purtarea mânușilor la utilizarea uneltei, limitarea timpului de lucru și utilizare accesoriilor într-o stare bună.

Declarație de conformitate CE

CE Indicațiile și normele se regăsesc pe declarația de conformitate CE alăturată.

SK

Obsah

Pred prvým použitím 54
Rozsah dodávky 54
Vysvetlenie symbolov 54
Bezpečnosť 55
Popis náradia 60
Pred prvým použitím 60
Prvé použitie 61
Údržba a čistenie 62
Odstránenie 62
Technické údaje 63
ES vyhlásenie o zhode 63

Pred prvým použitím

Pred používaním výrobku sa oboznámte so všetkými pokynmi na obsluhu a bezpečnostnými pokynmi. Používajte výrobok iba podľa opisu a uvedeného účelu použitia. Tento návod na obsluhu uschovajte pre neskoršie použitie. Ak odovzdáte výrobok tretej osobe, odovzdajte jej aj všetky podklady k výrobku.

DÔLEŽITÉ, NÁVOD USCHOVAJTE PRE NESKORŠIE POUŽITIE A DÔKLADNE SI HO PREČÍTAJTE!

Rozsah dodávky

- chvostová píla 850 W
- 1 HCS pílový list
- 1 bimetalový pílový list
- kufrík
- návod na obsluhu

Skontrolujte výrobok na úplnosť dielov, ako aj na prepravné poškodenie. Poškodený výrobok nepoužívajte! V prípade poškodenia sa obráťte na svoju predajňu Kaufland.

Vysvetlenie symbolov

V tomto návode na obsluhu, na výrobku a na obale sú použité nasledovné označenia a symboly.

Pred uvedením do prevádzky si prečítajte návod na obsluhu!

Upozornenie! Toto označenie označuje nebezpečenstvo so stredným stupňom, ktoré môže v prípade, že sa mu nepredíde, viesť k smrti alebo ťažkým zraneniam.

Pozor!
Toto označenie varuje pred možnými vecnými škodami.

Týmto symbolom označené výrobky spĺňajú všetky príslušné európske predpisy.

Týmto symbolom označené výrobky smú byť používané iba v interiéri.

Týmto symbolom označené elektrické výrobky zodpovedajú ochrannej triede II. Dvojitá izolácia pre dodatočnú ochranu.

Elektrické a elektronické zariadenia nevyhadzujte do domového odpadu!

Noste ochranu dýchania.

Noste predpísanú ochranu zraku.

	Noste ochranu sluchu.
	Nebezpečenstvo úrazu elektrickým prúdom! Pred vykonávaním údržby alebo opráv vytiahnite zástrčku zo zásuvky.
	Max. hĺbka rezu (do dreva): 160 mm
	Max. hĺbka rezu (do kovu): 8 mm
	Max. hĺbka rezu (do hliníku): 18 mm
	Elektronická regulácia otáčok: 0-2800/min.
	Dĺžka zdvihu: cca 28 mm
	Dĺžka prívodného kábla: cca 3 m

Bezpečnosť

Pred prvým používaním výrobku si dôkladne prečítajte nasledujúce bezpečnostné pokyny. Pre bezpečné používanie dbajte na všetky nasledujúce bezpečnostné pokyny.

Účel použitia

Používajte tento výrobok iba na určený účel použitia. Iné použitie alebo úpravy výrobku sú v rozpore s účelom použitia a môžu viesť k zraneniam a poškodeniam. Výrobca nepreberá zodpovednosť za škody, ktoré vznikli následkom použitia v rozpore s účelom použitia. Výrobok nie je určený na komerčné použitie. Chvostová píla je určená na rezanie dreva, umelých hmôt, kovu a ľahkých stavebných hmôt s použitím príslušného pílového plátku.

Bezpečnosť detí a osôb

Upozornenie!

- **Nebezpečenstvo zranenia detí a malých detí!**

Nenechávajte deti nikdy v prítomnosti obalového materiálu bez dozoru! Hrozí nebezpečenstvo udusenia, deti podceňujú často nebezpečenstvo! Nebezpečenstvo ohrozenia života a zranenia dojčiat a detí!

- **Pozor, nebezpečenstvo zranenia!**

Uistite sa, že sú všetky diely nepoškodené. Poškodené diely môžu ovplyvniť bezpečnosť a stabilitu.

- **Všeobecné bezpečnostné pokyny**

Pred používaním výrobku dbajte na jeho stabilitu. Používajte výrobok správne a iba na uvedený účel použitia. Všetky diely držte mimo dosahu otvoreného ohňa.

Bezpečnostné pokyny

- Tento výrobok nie je určený na používanie osobami (vrátane detí) s obmedzenými fyzickými, zmyslovými alebo duševnými schopnosťami alebo s nedostatkom skúseností a/alebo vedomostí.
- Nevystavujte výrobok nikdy vysokým teplotám a vlhkosti, inak by mohlo dôjsť k jeho poškodeniu.

1. Bezpečnostné pokyny a varovania

Tento výrobok zodpovedá predpísaným bezpečnostným predpisom pre elektrické náradie. Pred používaním výrobku si dôkladne prečítajte tento návod. Nesprávne použitie môže viesť k vecným škodám a zraneniam osôb. Osoby, ktoré nie sú oboznámené s návodom, nesmú náradie používať. Návod na obsluhu dôkladne uschovajte. Používanie tohto výrobku nie je dovolené deťom a mladistvým.

2. Všeobecné bezpečnostné pokyny

Všeobecné bezpečnostné pokyny pre elektrické náradie

⚠ **UPOZORNENIE! Prečítajte si bezpečnostné pokyny, pokyny, ilustrácie a technické údaje k tomuto elektrickému náradiu.**

Nedodržiavanie nasledujúcich pokynov môže viesť k úrazu elektrickým prúdom, požiaru a/alebo vážnym zraneniam.

Všetky bezpečnostné pokyny a návod uschovajte pre budúce použitie.

V bezpečnostných pokynoch používaný pojem „elektrické náradie" sa vzťahuje na elektrické náradie napájané zo siete (s prívodným káblom) alebo napájané z akumulátora (bez prívodného kábla).

1) Bezpečnosť v pracovnom priestore

a) **Udržiavajte pracovný priestor čistý a dobre osvetlený.** Neporiadok alebo neosvetlený pracovný priestor môže mať za následok úrazy.

b) **Nepracujte s elektrickým náradím vo výbušnom prostredí, v ktorom sa nachádzajú horľavé tekutiny, plyny alebo prach.** Elektrické náradie vydáva iskry, ktoré môžu zapáliť prach alebo výpary.

c) **Pri používaní elektrického náradia držte mimo dosahu deti a okolo stojace osoby.** Pri nepozornosti by ste mohli stratiť kontrolu nad elektrickým náradím.

2) Elektrická bezpečnosť

a) **Sieťová zástrčka elektrického náradia musí byť vhodná do sieťovej zásuvky. Zástrčka nesmie byť žiadnym spôsobom upravovaná. Pri uzemnenom elektrickom náradí nepoužívajte zástrčky s adaptérom.** Použitím neupravovaných zástrčiek a vhodných zásuviek predídete nebezpečenstvu úrazu elektrickým prúdom.

b) **Vyhýbajte sa telesnému kontaktu s uzemnenými plochami, ako sú napr. rúry, radiátory, sporáky alebo chladničky.** Pri kontakte s uzemnenými plochami hrozí zvýšené nebezpečenstvo úrazu elektrickým prúdom.

c) **Elektrické náradie nevystavujte dažďu alebo vlhkosti.** Po vniknutí vody do elektrického náradia hrozí zvýšené nebezpečenstvo úrazu elektrickým prúdom.

d) **Nepoužívajte kábel na iný účel; nenoste alebo nezavesujte elektrické náradie za prívodný kábel a nepoužívajte ho na vyťahovanie zástrčky zo zásuvky. Chráňte kábel pred teplom, olejom, ostrými hranami a pohyblivými časťami.** Poškodené alebo zamotané prívodné káble zvyšujú nebezpečenstvo úrazu elektrickým prúdom.

e) **Pri použití elektrického náradia v exteriéri používajte iba na to vhodný predlžovací kábel, ktorý je určený aj na použitie v exteriéri.** Použitím predlžovacieho kábla vhodného na použitie v exteriéri predídete nebezpečenstvu úrazu elektrickým prúdom.

f) **Ak sa nedá vyhnúť použitiu elektrického náradia vo vlhkom prostredí, používajte prúdový chránič.** Použitie prúdového chrániča znižuje nebezpečenstvo úrazu elektrickým prúdom.

3) **Bezpečnosť osôb**

a) **Buďte pozorný a dávajte pozor čo robíte a pri práci s elektrickým náradím postupujte rozvážne. Elektrické náradie nepoužívajte, ak ste unavený alebo pod vplyvom drog, alkoholu alebo liekov.** Aj malá chvíľka nepozornosti pri používaní elektrického náradia môže viesť k vážnym zraneniam.

b) **Noste osobné ochranné prostriedky a vždy ochranné okuliare.** Nosením osobných ochranných prostriedkov podľa spôsobu použitia elektrického náradia, ako je respirátor proti prachu, protišmyková obuv, prilba a ochrana sluchu, znížite nebezpečenstvo zranenia.

c) **Zabráňte neúmyselnému zapnutiu. Pred zapojením elektrického náradia do zásuvky a/alebo k akumulátoru, jeho uchopením alebo nosením sa uistite, že je vypnuté.** Pri nosení elektrického náradia pripojeného do siete ho nedržte prstom za vypínač alebo nepripájajte sieťovú zástrčku do zásuvky so zapnutým vypínačom, mohlo by to viesť k nehodám.

d) **Pred zapnutím elektrického náradia odstráňte kľúče a nástroje použité na nastavenie.** Ak zostanú v otáčajúcej sa časti náradia nástroje alebo kľúče, môže to viesť k zraneniam.

e) **Vyhýbajte sa nesprávnemu držaniu tela. Zabezpečte správny postoj a udržiavajte rovnováhu.** V neočakávaných situáciách tak lepšie zachováte kontrolu nad elektrickým náradím.

f) **Noste vhodný odev. Nenoste voľné oblečenie a šperky. Vlasy a oblečenie držte v dostatočnej vzdialenosti od pohyblivých častí.** Voľné oblečenie, šperky alebo dlhé vlasy by mohli byť zachytené pohyblivými časťami.

g) Ak je možné namontovať zariadenia na odsávanie a zachytávanie prachu, je ich potrebné pripojiť a správne používať. Používanie zariadenia na zachytávanie prachu môže znížiť nebezpečenstvo spojené s prachom.

h) Neuspokojujte sa s falošným pocitom bezpečnosti a neignorujte bezpečnostné pravidlá pre elektrické náradie, aj keď ste po mnohonásobnom používaní už oboznámený s elektrickým náradím. Neopatrné zaobchádzanie môže viesť aj v zlomku sekundy k ťažkým zraneniam.

4) Používanie a zaobchádzanie s elektrickým náradím

a) **Elektrické náradie nepreťažujte. Na zamýšľané použitie používajte správne elektrické náradie.** Správne náradie pracuje lepšie a bezpečnejšie v udávanej oblasti výkonu.

b) **Elektrické náradie nepoužívajte, ak je chybný vypínač.** Každé elektrické náradie, ktoré nie je možné ovládať vypínačom, je nebezpečné a musí byť opravené.

c) **Pred vykonaním nastavení, výmenou príslušenstva alebo odložením elektrického náradia vytiahnite sieťovú zástrčku zo zásuvky a/alebo vyberte vyberateľný akumulátor.** Týmto bezpečnostným opatrením zabránite neúmyselnému zapnutiu elektrického náradia.

d) **Nepoužívané elektrické náradie uložte mimo dosahu detí. Nedovoľte používať toto elektrické náradie osobám, ktoré nie sú oboznámené s používaním elektrického náradia alebo s týmito pokynmi.** Elektrické náradie v rukách neskúsených osôb je nebezpečné.

e) **O elektrické náradie a nástroj sa adekvátne starajte. Skontrolujte, či pohyblivé časti fungujú bezchybne a nezasekávajú sa, či nie sú diely zlomené alebo tak poškodené, že by to mohlo ovplyvniť správne používanie elektrického náradia. Pred používaním elektrického náradia nechajte poškodené diely opraviť.** Veľa úrazov je spôsobených používaním nesprávne udržiavaného elektrického náradia.

f) **Udržiavajte rezné nástroje ostré a čisté.** Správne udržiavané rezné nástroje s ostrými reznými hranami sa tak ľahko nezaseknú a sú lepšie ovládateľné.

g) **Používajte elektrické náradie, príslušenstvo, nástroje a pod. v zmysle týchto pokynov. Zohľadnite pri tom pracovné podmienky a vykonávanú činnosť.** Používanie elektrického náradia na iný ako určený účel je nebezpečné.

h) **Držadlá a úchopné plochy udržiavajte suché, čisté a bez oleja a tuku.** Šmykľavé držadlá a úchopné plochy neumožňujú bezpečné ovládanie a kontrolu elektrického náradia v neočakávaných situáciách.

5) Servis

a) **Nechajte vaše elektrické náradie opraviť iba kvalifikovaným odborníkom a iba za použitia originálnych náhradných dielov.** Zabezpečíte tak bezpečnosť elektrického náradia.

Bezpečnostné pokyny pre píly s pohybom dopredu a dozadu

- Držte elektrické náradie iba za izolované držadlá, ak vykonávate práce, pri ktorých môže nástroj zasiahnuť skryté elektrické vedenia alebo vlastný sieťový kábel. Kontakt s elektrickým vedením pod prúdom môže vystaviť aj kovové časti náradia elektrickému prúdu a viesť k úrazu elektrickým prúdom.
- **Upevnite a zaistite obrobok pomocou zvierok alebo iným spôsobom k stabilnému podkladu.** Ak budete držať obrobok iba rukou alebo proti svojmu telu, bude labilný, čo by mohlo viesť k strate kontroly.
- **Elektrické náradie veďte proti obrobku iba zapnuté.** Inak hrozí v prípade zaseknutia pracovného nástroja v obrobku nebezpečenstvo spätného rázu.
- **Dbajte na to, aby klzná pätka (5) pri pílení riadne priliehala**. Vzpriečený pílový list môže viesť k prasknutiu alebo spätnému rázu.
- **Po ukončení práce elektrické náradie vypnite a pílový list vytiahnite z obrobku až keď sa úplne zastaví.** Predídete tak spätnému rázu a elektrické náradie môžete bezpečne odložiť.
- **Používajte iba nepoškodené a bezchybné pílové listy.** Ohnuté alebo neostré pílové listy môžu prasknúť alebo spôsobiť spätný ráz.
- **Pílový list po vypnutí nezastavujte tlačením zboku**. Mohlo by dôjsť k poškodeniu alebo prasknutiu pílového listu alebo spätnému rázu.
- **Používajte vhodné detektory na vyhľadanie skrytých vedení alebo požiadajte o pomoc distribučnú spoločnosť.** Kontakt s elektrickým vedením môže viesť k požiaru a úrazu elektrickým prúdom. Poškodené plynové potrubie môže viesť k výbuchu. Vniknutie do vodovodného potrubia môže viesť k vecným škodám a úrazu elektrickým prúdom.
- **Pracovný priestor udržiavajte čistý.** Zmesi materiálov sú mimoriadne nebezpečné. Prach z ľahkých kovov môže začať horieť alebo vybuchnúť.
- **Elektrické náradie odložte až po úplnom zastavení!** Nástroj sa môže zadrieť alebo viesť ku strate kontroly nad elektrickým náradím.
- **Nepoužívajte elektrické náradie s poškodeným káblom. Nedotýkajte sa poškodeného kábla a vytiahnite sieťovú zástrčku, keď sa kábel poškodí počas práce.** Poškodený kábel zvyšuje nebezpečenstvo úrazu elektrickým prúdom.
- **Výmena prívodného kábla:** Ak je prívodný kábel tohto výrobku poškodený, musí byť vymenený výrobcom, jeho zákazníckym servisom alebo inou kvalifikovanou osobou, aby sa predišlo nebezpečenstvu.

Popis náradia

1. Vypínač
2. Aretačné tlačidlo
3. Predvoľba počtu zdvihov (nastavovacie koliesko)
4. Pílový list
5. Klzná pätka
6. Upnutie pílového listu
7. Tlačidlo uvoľnenia
8. Páčka na nastavenie klznej pätky
9. LED pracovné svietidlo

Pred prvým použitím

Montáž / výmena pílového listu (obr. B2)

UPOZORNENIE! Pred prácou na výrobku vytiahnite sieťovú zástrčku zo zásuvky. V opačnom prípade hrozí nebezpečenstvo zranenia.

- Otočte upnutie pílového listu (6) až na doraz a podržte ho v tejto polohe.
- Nasaďte požadovaný pílový list (4) do upnutia pílového listu (6) až na doraz.

Pozor!

- Zuby pílového listu (4) musia pritom ukazovať nadol!
- Upnutie pílového listu (6) pustte, musí sa vrátiť do svojej východzej polohy. Pílový list je teraz zaistený.

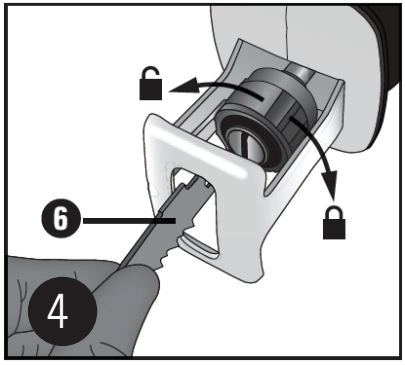

Informácie k pílovým listom

- Môžete používať každý pílový list, za predpokladu, že disponuje vhodným upnutím – s univerzálnou stopkou 1/2" (12,7 mm). V obchode zakúpite pre každý účel použitia chvostovej píly optimalizované pílové listy.
- **HCS pílový list do dreva:** je vhodný na pílenie konštrukčného dreva, drevotrieskových dosiek a preglejky, aj pre ponorné rezy.
- **Bimetalový pílový list:** je vhodný na pílenie plechov, profilov a rúrok – flexibilný a odolný proti zlomeniu.

Nastavenie klznej pätky (obr. B2)

UPOZORNENIE! Pred prácou na výrobku vytiahnite sieťovú zástrčku zo zásuvky. V opačnom prípade hrozí nebezpečenstvo zranenia.

- Klznú pätku (5) je možné nastaviť na požadovanú hĺbku rezu.
- Uvoľnite páčku na nastavenie klznej pätky (**8**). Potiahnite alebo zatlačte klznú pätku (**5**) do správnej polohy. Páčku (**8**) zatlačte späť.

Regulácia počtu zdvihov (obr. B3)

- Zvýšením tlačenia na vypínač (1) sa zvýši počet zdvihov.
- Predvoľbou počtu zdvihov (3) na vypínači (1) je možné zvoliť požadovaný počet zdvihov.
- Počet zdvihov je možné meniť aj počas prevádzky.

Zvýšenie počtu zdvihov: Otočte nastavovacie koliesko (3) v smere „+"
Zníženie počtu zdvihov: Otočte nastavovacie koliesko (3) v smere „-"

Otočenie držadla výrobku (obr. B4)

UPOZORNENIE! Pred prácou na výrobku vytiahnite sieťovú zástrčku zo zásuvky. V opačnom prípade hrozí nebezpečenstvo zranenia.

- Držadlo je možné otočiť o 90° doprava alebo doľava.
- Tým je možné vypínač (1) podľa potreby nastaviť do výhodnejšej polohy.
- Stlačte tlačidlo uvoľnenia (7) a otočte držadlo doprava alebo doľava.
- Nechajte držadlo zaklapnúť.

Prvé použitie

LED pracovné svietidlo

- LED pracovné svietidlo (9) umožňuje osvetlenie pri nepriaznivých svetelných podmienkach.
- LED pracovné svietidlo (9) zasvieti automaticky po zapojení zástrčky do zásuvky.

Zapnutie a vypnutie (obr. B3)

- Pri prevádzke môžete zvoliť medzi momentovou a trvalou prevádzkou.

Zapnutie momentovej prevádzky:

- Stlačte vypínač (1).

Vypnutie momentovej prevádzky:

- Vypínač (1) pustite.

Zapnutie trvalej prevádzky:

- Stlačte vypínač (1) a zaaretujte ho v stlačenom stave aretačným tlačidlom (2).

Vypnutie trvalej prevádzky:

- Stlačte vypínač (1) a opäť ho pustite.

Bezpečné vedenie chvostovej píly (obr. B5)

- Pre prispôsobenie sa obrobku a bezpečné dosadnutie je klzná pätka (5) výkyvná.
- Kým je výrobok v prevádzke, musí stále priliehať k obrobku.

Pracovné pokyny k píleniu

- Skontrolujte opracovávaný materiál na cudzie predmety ako klince, skrutky a odstráňte ich.
- Dbajte na to, aby neboli vetracie otvory upchaté.
- Výrobok zapnite a až potom ho priložte k opracovávanému materiálu.
- Ak sa pílový list zasekne, výrobok ihneď vypnite. Už vypílenú medzeru roztiahnite vhodným nástrojom a chvostovú pílu vytiahnite.
- Prispôsobte pílový list a otáčky opracovávanému materiálu.
- V špecializovanom obchode zakúpite pre každý účel použitia chvostovej píly optimalizované pílové listy rôznych dĺžok.
- Materiál píľte rovnomerným posuvom.

Lícujúce pílenie:

S flexibilnými pílovými listami, za predpokladu príslušnej dĺžky, môžete odrezať vyčnievajúce obrobky, ako napr. rúrky bezprostredne pri stene.

Postupujte nasledovne:

1. Priložte pílový list priamo k stene.
2. Ohnite ho bočným tlačením na chvostovú pílu tak, aby klzná pätka (5) priliehala k stene.
3. Výrobok zapnite podľa opisu a obrobok odrežte konštantným tlačením.

Ponorné rezy:

UPOZORNENIE!
NEBEZPEČENSTVO SPÄTNÉHO RÁZU!
Ponorné rezy sa nesmú vykonávať do mäkkých materiálov (drevo a pod.).

Postupujte nasledovne:

1. Chvostovú pílu priložte spodnou hranou klznej pätky (5) k obrobku. Zapnite náradie.
2. Nakloňte chvostovú pílu dopredu a ponorte pílový list do obrobku.
3. Držte chvostovú pílu zvislo a režte ďalej pozdĺž línie rezu.

Údržba a čistenie

Pred vykonávaním akýchkoľvek nastavení alebo údržby výrobok odpojte od napájania.

- Poškodený prívodný kábel musí byť vymenený výrobcom, autorizovaným zákazníckym servisom alebo podobnou kvalifikovanou osobou, aby sa predišlo nebezpečenstvu.
- Ak je poškodený prívodný kábel, odpojte ho ihneď od napájania. Dbajte na to, aby nebol tento výrobok vystavovaný dažďu.
- Pílový list vymeňte, ak je jeho ozubenie tupé a teda nie je možné bezchybne píliť.
- Výrobok a vetracie otvory udržiavajte vždy čisté. V prípade upchatia vetracích otvorov hrozí prehriatie a / alebo poškodenie výrobku.
- Výrobok po ukončení práce vyčistite.
- Dovnútra výrobku sa nesmú dostať žiadne kvapaliny. Na čistenie povrchu použite utierku. Nepoužívajte nikdy benzín, rozpúšťadlá alebo čistiace prostriedky agresívne voči plastu.
- Upnutie pílového listu vyčistite príp. štetcom alebo vyfúknutím stlačeným vzduchom.

Uhlíkové kefky

- Pri nadmernej tvorbe iskier nechajte uhlíkové kefky skontrolovať elektrikárom.
- **Pozor!** Uhlíkové kefky smie vymieňať iba elektrikár.

Údržba

Vo vnútri náradia sa nenachádzajú diely vyžadujúce údržbu.

Opravy

Používajte len príslušenstvo a náhradné diely odporúčané výrobcom. Ak by prístroj napriek našej kontrole kvality a Vašej starostlivosti prestal fungovať, nechajte opravu vykonať elektrikárom s náležitou kvalifikáciou. Ak je prívodné vedenie tohto prístroja poškodené, musí byť vymenené výrobcom, ím oprávnenou osobou alebo elektrikárom s náležitou kvalifikáciou, aby sa tak vyhlo bezpečnostným rizikám.

Uchovávanie

1. Prístroj vypnite a odpojte od el. siete.
2. Prístroj čistite tak, ako je popísané vyššie.
3. Prístroj s príslušenstvom uchovávajte na tmavom, suchom a dobre vetranom mieste.
4. Prístroj uchovávajte na mieste, kam nemajú prístup deti. Optimálna teplota na jeho uchovávanie je medzi 10°C a 30°C.
5. Prístroj s príslušenstvom uchovávajte v uchvávacom kufríku.

Preprava

1. Prístroj vypnite a odpojte od el. siete.
2. Ak je k dispozícii, na prepravu použite ochranné zariadenie.
3. Prístroj vždy noste za držadlo
4. Prístroj chráňte pred údermi a silnými vibráciami, ktoré sa môžu prejaviť najmä pri preprave vo vozidlách.
5. Prístroj zabezpečte proti skĺznutiu a prevráteniu.
6. Prístroj prepravujte v ideálnom prípade vždy v uchovávacom kufríku.

Odstránenie

Odstránenie obalu

Obalový materiál sa skladá z recyklovateľných materiálov. Obalový materiál odstráňte podľa jeho označenia na nato určených zberných miestach resp. podľa platných predpisov.

Pokyny na odstránenie elektrických výrobkov

- Elektrické výrobky nevyhadzujte do domového odpadu.
- Podľa smernice 2012/19/EÚ o odpade z elektrických a elektronických zariadení a implementácie do národného práva musí byť elektrický výrobok separovaný a ekologicky odstránený.

Alternatíva recyklovania k požiadavke na vrátenie:

- Vlastník elektrického výrobku je namiesto vrátenia povinný za účelom riadneho zhodnotenia výrobok odovzdať na recykláciu. Starý výrobok je možné odovzdať tiež na zbernom mieste, ktoré vykoná odstránenie v zmysle cirkulárnej ekonomiky a zákona o odpadoch.
- Netýka sa to príslušenstva starých výrobkov a dielov bez elektronických častí.

Technické údaje

Číslo modelu:	1190664
Sieťové napätie:	230-240 V~ (striedavý prúd) / 50 Hz
Príkon:	850 W
Voľnobežné otáčky (n_0) :	0-2800 min^{-1}
Hĺbka rezu do dreva:	160 mm
Hĺbka rezu do hliníku:	18 mm
Hĺbka rezu do železa:	5 mm
Hĺbka rezu do kovu:	8 mm
Ochranná trieda	II
Krytie IP:	IPX0

Hluk a vibrácie

Hodnoty hluku a vibrácií boli zistené podľa EN 62841-1/-2-11.

Hladina akustického tlaku LpA	80,57 dB(A)
Nepresnosť KpA	5 dB (A)
Hladina akustického výkonu LWA	91,57 dB(A)
Nepresnosť KWA	5 dB (A)

Noste ochranu sluchu!

Pôsobenie hluku môže spôsobiť stratu sluchu.

Celkové hodnoty vibrácií (vektorový súčet troch smerov) boli zistené podľa EN 62841-1/-2-11.

Vibrácie:

$a_{h,B}$= 7,675 m/s^2 K=1,5 m/s^2 (rezanie drevotrieskových dosiek)

$a_{h,wB}$=8,060 m/s^2 K=1,5 m/s^2 (rezanie drevených trámov)

Pokyn:

Udávané celkové hodnoty vibrácií a emisie hluku boli namerané podľa normovanej skúšobnej metódy a je ich možné používať na porovnávanie jedného elektrického náradia s iným. Je ich možné tiež používať na predbežný odhad zaťaženia.

VAROVANIE:

Hodnoty emisie vibrácií a hluku sa môžu počas skutočného používania elektrického náradia odlišovať od udávaných hodnôt, v závislosti od druhu a spôsobu používania náradia. Je potrebné stanoviť bezpečnostné opatrenia na ochranu používateľa, ktoré spočívajú v odhade prestávok počas skutočných podmienok používania (treba zohľadniť všetky doby prevádzky, napríklad doby, počas ktorých je elektrické náradie vypnuté a doby, keď náradie síce beží, ale v skutočnosti je bez zaťaženia). Snažte sa udržiavať úroveň vibrácii a hluku čo najnižšie. Opatrenia za účelom zníženia zaťaženia vibráciami sú napr. nosenie rukavíc pri používaní náradia, obmedzenie doby používania a používanie príslušenstva v dobrom stave.

ES vyhlásenie o zhode

CE Údaje a normy nájdete v priloženom ES vyhlásení o zhode.

Съдържание

Преди първото използване 64
Обхват на доставката 64
Разясняване на знаците 64
Безопасност 65
Описание на уреда 70
Преди въвеждане в експлоатация 70
Въвеждане в експлоатация 71
Поддръжка и почистване 72
Изхвърляне 73
Технически характеристики 74
Декларация за съответствие на ЕО 75

Преди първото използване

Преди да използвате продукта, запознайте се с всички указания за безопасност и за начина на работа с уреда. Използвайте продукта само така, както е описано, и за посочените области на приложение. Съхранете Инструкцията за употреба за справки в бъдеще. Предайте цялата документация, когато предавате продукта на трета страна.

ВАЖНО, СЪХРАНЕТЕ ЗА СПРАВКИ В БЪДЕЩЕ: ЧЕТЕТЕ ВНИМАТЕЛНО!

Обхват на доставката

- Саблен трион 850 W
- 1 HCS режещ лист за дърво
- 1 биметален режещ лист
- Куфар за съхранение
- Инструкция за употреба

Проконтролирайте дали всички части са налични и проверете продукта за щети от транспортирането. Не пускайте повреден продукт да работи! При повреда, обръщайте се към филиал на Кауфланд.

Разясняване на знаците

Следващите сигнални думи и символи се използват в тази Инструкция за употреба, върху продукта или върху опаковката.

Прочетете Инструкцията за употреба преди да започнете да използвате уреда!

Предупреждение! Тази сигнална дума означава заплаха със среден размер на риска, която, ако не бъде избегната, може да предизвика смърт или тежки наранявания.

Внимание!
Тази сигнална дума предупреждава за възможни материални щети.

Продуктите, означени с този символ, изпълняват цялото Общостно законодателство на Европейското икономическо пространство.

Продуктите, означени с този символ, могат да се използват само във вътрешни помещения.

Този символ означава електрически уреди, отговарящи на Клас на защита II. За допълнителна защита, двойно изолирани.

Не изхвърляйте електрически и електронни уреди при битовите отпадъци!

Носете маска за дихателна защита.

	Предписано е използване на предпазни средства за очите.
	Носете предпазни средства за слуха.
	Опасност от електрически удар! Издърпвайте мрежовия щепсел от контакта преди да предприемете дейности по поддръжка и ремонти.
	Макс. дълбочина на рязане (дърво): 160 mm
	Макс. дълбочина на рязане (метал): 8 mm
	Макс. дълбочина на рязане (алуминий): 18 mm
	Честота на ходовете – електронен регулатор: 0–2.800 min-¹
	Дължина на хода: около 28 mm
	Дължина на мрежовия кабел: около 3 m

Безопасност

Внимателно прочетете следващите Указания за безопасност, преди да използвате продукта за първи път. За безопасно използване, следвайте всички описани по-долу Указания за безопасност.

Използване по предназначение

Използвайте продукта само за предвидената цел на приложение. Други приложения или промени на продукта се считат като несъобразени с приложението и могат да доведат до наранявания и увреждания. За щети поради използване не по предназначение производителят не поема отговорност. Продуктът не е предвиден за търговска употреба. Сабленият трион е предназначен за рязане на дърво, пластмаси, метал и леки строителни материали като се използва съответния нож.

Безопасност на децата и възрастните хора

Предупреждение!

- **Опасност от злополуки за децата и децата от малка възрастова група!**

Никога не оставяйте децата без надзор с опаковъчен материал! Съществува опасност от задушаване, децата често подценяват опасностите! Опасност за живота и опасност за нараняване на деца и деца от малка възрастова група!

- **Внимание, опасност от нараняване!**

Погрижете се всички части да бъдат неповредени. Повредените части могат да повлияят на безопасността и стабилността.

- **Общи указания за безопасност**

Преди употреба, погрижете се за стабилността на продукта. Използвайте продукта правилно и само в предвидената област на приложение. Всички съставни части трябва да се държат далече от открит огън.

Указания за безопасност

- Този уред не е предназначен за използване от лица (включително деца) с ограничени физически, сензорни или умствени способности или от такива, които нямат опит и/или знания.
- Никога не излагайте продукта при високи температури и влажност, тъй като продуктът може да се повреди.

1. Указания за безопасност и предупреждения

Този уред отговаря на предписаните правила за безопасност за електроинструменти. Внимателно прочетете Инстукцията за употреба, преди да започнете да използвате машината. Използване, което не е по предназначение, може да доведе до щети на хора или повреда на предмети. Хора, които не са запознати с Инструкцията, не трябва да работят с уреда. Съхранявайте старателно Инструкцията за употреба. Не е разрешено уредът да се използва от деца и юноши.

2. Общи указания за безопасност Общи указания за безопасност за електроинструменти

⚠ **ПРЕДУПРЕЖДЕНИЕ! Прочетете всички Указания за безопасност, инструкции, илюстрации и технически характеристики, с които този електроинструмент е снабден.**

Неспазването на следващите указания може да причини електрически удар, пожар и/или тежки наранявания.

Съхранете всички указания за безопасност и инструкции за справки в бъдеще.

Понятието "Електроинструмент", използвано в Указанията за безопасност, се отнася за електроинструменти, захранвани от електрическата мрежа (с мрежов кабел), или за електроинструменти, захранвани от акумулаторна батерия (без мрежов кабел).

1) Безопасност на работното място

a) **Поддържайте работното място чисто и добре осветено.** Безпорядъкът или неосветените работни места могат да доведат до нещастни случаи.

b) **Не работете с електроинструмента във взривоопасна среда, в която се намират запалими течности, газове или прахообразни материали.** Електроинструментите произвеждат искри, които могат да запалят прахообразните материали или пари.

c) **Дръжте децата и другите хора настрани докато електроинструментът се използва.** При отклоняване на вниманието можете да изгубите контрол върху електроинструмента.

2) Електрическа безопасност

a) **Свързващият щепсел на електроинструмента трябва да съответства на контакта. Щепселът не трябва да се променя по никакъв начин. Не използвайте преходен щепсел заедно със заземени електроинструменти.** Непроменените щепсели и подходящите щепселни кутии намаляват риска от електрически удар.

b) **Избягвайте контакт на тялото със заземени повърхности, примерно тръби, радиатори, печки и хладилници.** Съществува повишен риск от електрически удар, когато Вашето тяло е заземено.

c) **Дръжте електроинструментите далече от дъжд и влага.** Проникването на вода в електроинструмента увеличава риска от електрически удар.

d) **Не използвайте съединителния кабел неправилно, примерно, за да носите електроинтрумента, да го окачите или за да издърпате щепсела от щепселната кутия. Дръжте съединителния кабел далече от топлина, масла, остри ръбове или движещи се части.** Повредените или заплетените съединителни кабели увеличават риска от електрически удар.

e) **Когато работите с електроинструмена на открито, използвайте само удължителни кабели, които са подходящи и за работа на открито.** Използването на удължителен кабел, подходящ за работа на открито, намалява риска от електрически удар.

f) **Когато не може да се избегне работа на електроинструмента във влажна среда, използвайте защитен прекъсвач във веригата за диференциална защита.** Използването на защитен прекъсвач във веригата за диференциална защита намалява риска от електрически удар.

3) **Безопасност на хората**

a) **Бъдете внимателни, концентрирайте се върху това, което правите, и подходете с разум към работата с електроинструмента. Не използвайте електроинструмента, когато сте уморени или когато сте под въздействие на наркотици, алкохол или медикаменти.** Момент на невнимние при използване на електроинструмента може да доведе до сериозни наранявания.

b) **Носете лични предпазни средства и винаги предпазни очила.** Носенето на лични предпазни средства, като противопрахова маска, нехлъзгащи се защитни обувки, защитна каска или средство за защита на слуха, в зависимост от вида и използването на електроинструмента, намалява риска от наранявания.

c) **Не допускайте случайно включване на уреда да работи. Уверете се, че електроинструментът е изключен, преди да го свържете към електрозахранването и/или към акумулаторната батерия, преди да го вземете или да го носите.** Ако при носенето на електроинструмента държите пръста си върху превключвателя или свържете включения електроинструмент към електрозахранването, това може да доведе до нещастни случаи.

d) **Отстранявайте регулиращите ключове или гаечните ключове преди да включите електроинструмента.** Инструмент или ключ, който се намира във въртяща се част на електроинструмента, може да доведе до наранявания.

e) **Избягвайте ненормално положение на тялото. Погрижете се да стоите стабилно и през цялото време поддържайте равновесие.** По този начин можете по-добре да контролирате електроинструмента в неочаквани ситуации.

f) **Носете подходящи дрехи. Не носете широки дрехи или накити. Дръжте косите и дрехите си настрани от движещи се части.** Свободните дрехи, накитите или дългите коси могат да бъдат захванати от движещите се части.

g) **Ако могат да бъдат монтирани приспособления за изсмукване и улавяне на прахта, те трябва да бъдат свързани и да се използват правилно**. Използването на приспособление за изсмукване на прахта може да намали опасностите, дължащи се на прахта.

h) **Не се осланяйте на фалшива безопасност и не се противопоставяйте на правилата за безопасност за електроинструменти даже когато след многократна употреба сте добре запознати с електроинструмента.** Невнимателната работа може да доведе до тежки наранявания в рамките на части от секундата.

4) Използване и начин на работа с електроинструмента

a) **Не претоварвайте електроинструмента. За Вашата работа, използвайте определения за целта електроинструмент.** С подходящия електроинструмент работите по-добре и по-сигурно в зададения диапазон на мощността.

b) **Не използвайте електроинструмент, чийто превключвател е дефектен.** Електроинструмент, който повече не може да се включва или изключва, е опасен и трябва да се ремонтира.

c) **Издърпайте щепсела от щепселната кутия и/или извадете свалящия се акумулатор, преди да направите настройки на уреда, да смените части на работния инструмент или да оставите електроинструмента настрани.** Тази предпазна мярка предотвратява непреднамереното стартиране на инструмента.

d) **Съхранявайте неизползваните електроинструменти извън досега на деца. Не оставяйте електроинструментът да се използва от лица, които не са запознати с него или които не са прочели тези Указания.** Електроинструментите са опасни, когато се използват от неопитни лица.

e) **Отнасяйте се грижливо към електроинструментите и работните инструменти. Проверявайте дали движещите се части функционират безупречно и не засядат, дали има счупени или повредени части, така че функцията на електроинструмента да е ограничена. Повредените части трябва да се поправят преди да използвате електроинструмента.** Много от нещастните случаи се дължат на лошо поддържани електроинструменти.

f) **Поддържайте режещите инструменти остри и чисти.** Грижовно поддържаните режещи инструменти с остри режещи ръбове засядат по-малко и могат по-лесно да се направляват.

g) **Използвайте електроинструмента, принадлежностите, работните инструменти и т.н. съгласно тези Указания. При това се съобразявайте с условията за работа и дейността, която трябва да се извърши.** Използването на електроинструментите за различни от предвидените приложения може да доведе до опасни ситуации.

h) **Поддържайте дръжките и местата за хващане сухи, чисти и свободни от масла и смазки.** Хлъзгащите се дръжки и места за хващане не позволяват да се работи сигурно и да се осъществява контрол над електроинструмента в непредвидени ситуации.

5) Сервизно обслужване

a) **Вашият електроинструмент трябва да се поправя само от квалифицирани специалисти и само с оригинални резервни части.** По този начин се гарантира, че безопасността на електроинструмента ще се запази.

Указания за безопасност за трионите, извършващи възвратно-постъпателно движение

- Дръжте електроинструмента за изолираните площи на дръжките, когато извършвате работи, при които работният инструмент може да срещне скрити електрически проводници или собствения съединителен проводник.

Контактът с проводник под напрежение може да постави под напрежение и металните части на уреда и да доведе до електрически удар.

- **Закрепете и осигурете детайла посредством стяга или по друг начин върху стабилна основа.** Когато държите детайла само с една ръка или срещу тялото си, той остава нестабилен, което може да доведе до загуба на контрол.
- **Направлявайте включения електроинструмент само срещу детайла.** В противен случай съществува опасност от обратен удар, когато работният инструмент бъде задържан в детайла.
- **Следете за това, при рязане опорната плоча (5) трябва да се опира стабилно.** Задържаният режещ лист може да се счупи или може да доведе до обратен удар.
- **След приключване на работния процес, изключете електроинструмента и издърпайте режещия лист от среза едва тогава, когато електроинструментът е спрял напълно.** Така избягвате обратен удар и можете сигурно да изключите електроинструмента.
- **Използвайте само неповредени, безупречни режещи листа.** Огънатите или затъпените режещи листа могат да се счупят или да причинят обратен удар.
- **След изключване, не спирайте режещия лист чрез страничен натиск в обратна посока.** Режещият лист може да се повреди, да се счупи или да причини обратен удар.
- **Използвайте подходящи уреди за търсене и откриване на скрити електрозахранващи проводници, или се обърнете към местното електроснабдително дружество.** Контактът с електропроводници може да доведе до пожар и електрически удар. Повредата на газопровод може да доведе до експлозия. Проникването във водопровод причинява материални щети и може да придизвика електрически удар.

- **Поддържайте работното място чисто.** Смесването на различни материали е изключително опасно. Прахта от леки метали може да се запали или да експлодира.
- **Изчаквайте докато електроинструментът спре напълно, преди да го оставите настрани.** Работният инструмент може да се задържи и да доведе до загуба на контрол над електроиструмента.
- **Не използвайте електроинструмента с повреден кабел. Не докосвайте повредения кабел и не издърпвайте мрежовия щепсел, когато кабелът се повреди по време на работа.** Повредените кабели повишават риска от електрически удар.
- **Замяна на захранващия кабел:** Ако захранващият кабел на този уред е повреден, той трябва да бъде заменен от производителя, от негова служба за работа с клиенти или от друго квалифицирано лице, за да се избегнат опасностите.

Описание на уреда

1. Превключвател за включване/изключване
2. Бутон за задържане
3. Предварителен избор на честотата на ходовете (регулатор)
4. Режещ лист
5. Опорна плоча
6. Приспособление за закрепване на режещия лист
7. Деблокиращ бутон
8. Лост за регулиране на опорната плоча
9. LED-работна лампа

Преди въвеждане в експлоатация

Монтиране / смяна на режещия лист на триона (Фиг. B2)

ПРЕДУПРЕЖДЕНИЕ! Преди всякакви работи по уреда, издърпвайте мрежовия щепсел от щепселната кутия. В противен случай има опасност от нараняване.

- Завъртете приспособлението за закрепване на режещия лист (6) до упор и го задръжте в тази позиция.
- Натиснете необходимия режещ лист (4) до упор в приспособлението за закрепване (6).

ВНИМАНИЕ!

- При това зъбите на режещия лист (4) трябва да сочат надолу!
- Освободете приспособлението за закрепване на режещия лист (6), при което то трябва да се върне в изходната си позиция. Режещият лист на триона сега е застопорен.

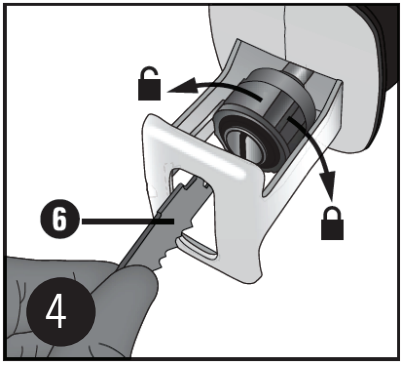

Информация за режещите листа на триона

- Можете да използвате всеки режещ лист при условие, че той е снабден с подходящо приспособление за закрепване - 1/2" (12,7 mm) универсално тяло. За всяко приложение на сабления трион, в търговската мрежа са налични оптимизирани режещи листове със сабеподобна кривина на режещия ръб, с различни дължини.

- **HCS режещ лист за дърво:** подходящ за рязане на конструкционна дървесина, фурнир, дървесни плочи и шпертплат, както и за рязане чрез потапяне
- **Биметален режещ лист:** подходящ за рязане на ламарини, профили и тръби – гъвкав и устойчив на чупене.

Регулиране на опорната плоча (Фиг. B2)

⚠ **ПРЕДУПРЕЖДЕНИЕ!** Преди всякакви работи по уреда, издърпвайте мрежовия щепсел от щепселната кутия. В противен случай има опасност от нараняване.

- Опорната плоча (5) може да се напасва спрямо желаната от Вас дълбочина на рязане.
- Освободете лоста за регулиране на опорната плоча (**8**). Издърпайте или натиснете опорната плоча (**5**) в правилната позиция. Натиснете лоста (**8**) обратно.

Регулиране на честотата на ходовете (Фиг. B 3)

- Чрез увеличаване на натиска върху превключвателя за включване / изключване (**1**), увеличава се честотата на ходовете.
- С регулатора за избор на честотата на ходовете (**3**) в превключвателя за включване/изключване (**1**), може да се направи предварителен избор на честотата на ходовете.
- Честотата на ходовете може да се променя и по време на работата.

Увеличаване на честотата на ходовете: Завъртете регулатора (3) в посока „+"
Намаляване на честотата на ходовете: Завъртете регулатора (3) в посока „-„

Завъртане на ръкохватката на уреда (Фиг. B4)

⚠ **ПРЕДУПРЕЖДЕНИЕ!** Преди всякакви работи по уреда, издърпвайте мрежовия щепсел от щепселната кутия. В противен случай има опасност от нараняване.

- Ръкохватката може да се завърта на 90° надясно или наляво.
- По този начин превключвателят за включване/изключване (1) може да бъде поставен в по-изгодна позиция в зависимост от условията на работа.
- Натиснете деблокиращия бутон (7) и завъртете ръкохватката надясно или наляво.
- Ръкохватката трябва да се фиксира.

Въвеждане в експлоатация

LED-работна лампа

- LED-работната лампа (9) позволява работната зона да се осветява при неблагоприятни условия на осветеност.
- LED-работната лампа (9) светва автоматично, щом като включите щепсела в щепселната кутия.

Включване и изключване (Фиг. B3)

- При работа можете да изберете между режима за моментна (много кратка) работа и режима за продължителна работа.

Включване на режима за моментна работа:

- Натиснете превключвателя за включване/изключване (1).

Изключване на моментната работа:

- Освободете превключвателя за включване/изключване (1).

Включване на режима за продължителна работа:

- Натиснете превключвателя за включване/ изключване (1) и го застопорете в натиснато положение с бутона за задържане (2).

Изключване на продължителната работа:

- Натиснете превключвателя за включване/ изключване (1) и отново го освободете.

Сигурно направляване на режещия лист (Фиг. B 5)

- За да се напасва към детайла и за да бъде опората стабилна, опорната плоча (5) може да се накланя.
- Тя трябва винаги да приляга към детайла, когато уредът работи.

Указания за работа с триона

- Проверете обработвания детайл за наличие на чужди тела, примерно пирони, винтове и т.н. и ги отстранете.
- Следете вентилационните отвори да не бъдат покрити.
- Включете уреда и едва след това го приближете към обработвания детайл.
- Веднага изключете уреда когато режещият лист бъде задържан. Разширете направения до момента разрез с подходящ инструмент и издърпайте сабления трион навън.
- Напасвайте режещия лист и честотата на ходовете към обработвания материал.
- За всяко приложение на Вашия саблен трион, в специализираната търговска мрежа има оптимизирани режещи листа със сабеподобна кривина на режещия ръб с различни дължини.
- Режете материала с равномерно подаване.

Подравнено рязане:

С гъвкави режещи листа, при условие че дължината е подходяща, можете да разрязвате издаващи се напред детайли, примерно тръби, непосредствено на стената.

Действайте по следния начин:

1. Поставете режещия лист директно на стената.
2. Извийте го чрез страничен натиск върху сабления трион, така че основната плоча (5) да прилегне към стената.
3. Включете уреда, както е описано и режете детайла с постоянен натиск.

Рязане чрез потапяне:

ПРЕДУПРЕЖДЕНИЕ!
ОПАСНОСТ ОТ ОБРАТЕН УДАР!

Рязане чрез потапяне може да се прави само в меки материали (дърво или аналогични).

Действайте по следния начин:

1. Поставете сабления трион с долния ръб на опорната плоча (**5**) върху детайла. Включете уреда.
2. Наклонете сабления трион напред и проникнете с режещия лист в детайла.
3. Поставете сабления трион вертикално и продължавайте да режете по протежение на линията на среза.

Поддръжка и почистване

Винаги разединявайте уреда от електрозахранването, преди да предприемете каквито и да е настройки или дейности по техническата поддръжка.

- Повреденият мрежов кабел трябва да бъде заменен от производителя, от оторизирана служба за работа с клиенти или от подобно квалифицирано лице, за да се избегнат опасности.
- Веднага разединете уреда от електрозахранването, когато мрежовият кабел е повреден. При това внимавайте този инструмент да не бъде изложен на дъжд.
- Сменяйте режещия лист веднага, щом като зъбите му се затъпят и по този начин той повече не може да реже безупречно.
- Винаги поддържайте уреда и вентилационните отвори чисти. При запушени вентилационни отвори има опасност от прегряване / или повреда на уреда
- Почиствайте уреда след като приключите работата. Никакви течности не трябва да проникват във вътрешността на уреда. За почистване на корпуса използвайте кърпа. Никога не използвайте бензин, разтворител или почистващи препарати, които увреждат пластмасата.

- Ако е необходимо, почиствайте затегателното приспособление за режещия лист с четка или чрез издухване с въздух под налягане.

Графитни четки
- При образуване на прекомерно много искри, графитните четки трябва да бъдат проверени от електроспециалист.
- **Внимание**! Графитните четки трябва да се сменят само от електроспециалист.

Поддръжка
Във вътрешността на уреда няма други части, които изискват техническа поддръжка.

Ремонтни дейности
Използвайте само препоръчани от производителя принадлежности и резервни части. Ако уредът се повреди въпреки нашия контрол на качеството и Вашата поддръжка, ремонтните дейности трябва да се извършват само от квалифициран електротехник. Ако е повреден свързващия кабел на този уред, той трябва да бъде заменен от производителя, от негов представител или от електротехник, за да се избегнат заплахи за безопасността.

Съхранение
1. Изключете уреда и го разединете от мрежата.
2. Почистете продукта, както е описано по-горе.
3. Съхранявайте продукта и неговите принадлежности на тъмно, сухо, незамръзващо и добре проветриво място.
4. Винаги съхранявайте продукта на недостъпно за деца място. Оптималната температура за съхранение е в интервала 10°C до 30°C.
5. Съхранявайте продукта и принадлежностите в куфар за съхранение.

Транспортиране
1. Изключете продукта и го разединете от мрежата.
2. Поставете, ако са налични, устройства за предпазване при транспортиране.
3. Носете продукта винаги за дръжките.
4. Предпазвайте продукта срещу удари и силни вибрации, които се получават особено при транспортиране в превозни средства.
5. Обезопасете продукта срещу хлъзгане и преобръщане.
6. В иделния случай винаги транспортирайте уреда в куфар за съхранение.

Изхвърляне

Изхвърляне на опаковката

Опаковката на продукта се състои от рециклиращи се материали. Изхвърляйте опаковъчните материали в съответствие с тяхната маркировка в обществените пунктове за събиране на отпадъци, респективно съгласно специфичните за държавата норми.

Указания за изхвърляне на електрически изделия
- Не изхвърляйте електрическите уреди при битовите отпадъци.
- Съгласно Европейската директива 2012/19/EU за стари електрически или електронни уреди и транспонираното й в националното законодателство, използваните стари уреди трябва да се събират разделно и да се предават за екологосъобразно повторно използване (рециклиране).

Рециклирането - алтернатива на изискването за връщане:
- Като алтернатива на връщането, собственикът на електроуреда е задължен да съдейства за правилната му преработка при доброволен отказ от право на собственост. За целта старите уреди могат да бъдат предадени и на някой събирателен пункт, който ги ликвидира в смисъла на „кръговата икономика" и Закона за управление на отпадъците.
- Това не се отнася за добавените към старите уреди комплектуващи части и помощни средства, които не съдържат електрически съставни части.

Технически характеристики

Модел номер:	1190664
Напрежение на мрежата:	230-240 V~ (променлив ток) / 50 Hz
Консумирана мощност:	850 W
Обороти на празен ход (n_0):	0-2800 min^{-1}
Дълбочина на рязане, дърво:	160 mm
Дълбочина на рязане в алуминий:	18 mm
Дълбочина на рязане, черни метали:	5 mm
Дълбочина на рязане в метал:	8 mm
Клас на защита:	II
IP-вид на защита:	IPX0

Шум и вибрации

Стойностите за шума и вибрациите са определени в съответствие с EN62841-1/-2-11.

Ниво на звуковото налягане L_{pA}	80,57 dB(A)
Колебание в звуковото налягане K_{pA}	5 dB (A)
Ниво на звуковата мощност L_{WA}	91,57 dB(A)
Колебание в звуковата мощност K_{WA}	5 dB (A)

Носете защитни средства за слуха!

Въздействието на шума може да причини загуба на слуха.

Обща стойност на вибрациите (векторна сума в три посоки) изчислена съгласно EN62841-1/-2-11.

Вибрации:

$a_{h,B}$= 7,675 m/s^2 K=1,5 m/s^2 (рязане на шпертплат)

$a_{h,wB}$=8,060 m/s^2 K=1,5 m/s^2 (рязане на дървени греди)

Указание:

Посочените общи стойности на вибрациите и посочените емисионни стойности на шума са измерени по стандартен метод на изпитание и могат да се използват за сравняване на един електроинструмент с друг. Те могат да се използват и за текуща оценка на натоварването.

ПРЕДУПРЕЖДЕНИЕ:

По време на действителното използване на електроинструмента, емисиите на вибрациите и шума могат да се отклоняват от посочените стойности, в зависимост от вида и начина, по който се използва електроинструмента, особено в зависимост от вида на обработвания детайл. Необходимо е да се установят предпазни мерки за защита на потребителя, които почиват на преценка на натоварването от вибрации по време на действителните условия на използване (тук трябва да се вземат предвид всички части на работния цикъл, примерно времената, през които уредът е изключен, и тези, през които той е включен, но работи без натоварване). Опитвайте се да поддържате натоварването от вибрациите и шума възможно най-ниско. Примерни мерки за намаляване на вибрационното натоварване са носенето на ръкавици при използване на инструмента, ограничаването на работното време и използването на средства за защита на слуха в добро състояние.

Декларация за съответствие на ЕО

CE Характеристики и стандарти можете да намерите в приложената декларация за съответствие на ЕО.