(DE) Die aktuelle Bedienungsanleitung finden Sie auch unter: **www.kaufland.de**

(CZ) Aktuální návod k použití je možné nalézt také na adrese: **www.kaufland.cz**

(HR) Upute za uporabu možete potražiti i na adresi: **www.kaufland.hr**

(PL) Aktualną instrukcję obsługi można znaleźć również na stronie: **www.kaufland.pl**

(RO) (MD) Din acest moment puteți găsi instrucțiunile de utilizare și pe: **www.kaufland.ro**

(SK) Aktuálny návod na obsluhu je možné nájsť aj na adrese: **www.kaufland.sk**

(BG) Актуалното ръководство за употреба можете да намерите също на: **www.kaufland.bg**

Hersteller / Výrobce / Proizvođač / Producent / Producător / Výrobca / Производител:

MLAP GmbH, Meitnerstr. 9, 70563 Stuttgart, Deutschland, Německo, Njemačka, Niemcy, Germania, Nemecko, Германия

Importator / Distribuitor MD: Kaufland SRL, str. Sfatul Țării, nr. 29, Chișinău, MD-2012, Republica Moldova

Дистрибутор: Кауфланд България ЕООД енд Ко КД, ул. Скопие 1А, 1233 София

Ursprungsland: China / Země původu: Čína / Zemlja podrijetla: Kina / Wyprodukowano w Chinach / Țara de origine: China / Krajina původu: Čína / Страна на произход: Китай

18465/MW-G0001

640 / 6361781 / 117702

Stand der Informationen • Stav informací • Datum informacija • Stan informacji • Versiunea informațiilor • Stav informácií • Актуалност на информацията: 12 / 2018

SWITCH ON

MIKROWELLE MIT GRILL
MICROWAVE WITH GRILL

≋800 W | ⎓ 1000 W

(DE) **Bedienungsanleitung**
(CZ) **Návod k obsluze**
(HR) **Upute za uporabu**
(PL) **Instrukcja obsługi**
(RO) (MD) **Instrucțiuni de folosire**
(SK) **Návod na obsluhu**
(BG) **Инструкция за употреба**

3 JAHRE GARANTIE · ROKY ZÁRUKA · GODINE JAMSTVA · LATA GWARANCJI · ANI GARANȚIE · ГОДИНИ ГАРАНЦИЯ

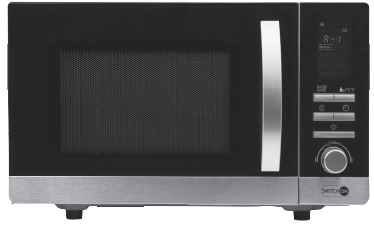

MIKROWELLE MIT GRILL | MIKROVLNNÁ TROUBA S GRILEM | MIKROVALNA PEĆNICA S ROŠTILJEM | KUCHENKA MIKROFALOWA Z GRILLEM | CUPTOR CU MICROUNDE CU GRĂTAR | MIKROVLNNÁ RÚRA S GRILOM | МИКРОВЪЛНОВА ФУРНА С ГРИЛ

(DE)
Klappen Sie vor dem Lesen die Seite mit den Abbildungen aus und machen Sie sich anschließend mit allen Funktionen des Gerätes vertraut.

(CZ)
Před čtením si otevřete stranu s obrázky a potom se seznamte se všemi funkcemi přístroje.

(HR)
Prije nego što pročitate tekst, otvorite stranicu sa slikama i upoznajte se na osnovu toga sa svim funkcijama uređaja.

(PL)
Przed przeczytaniem proszę rozłożyć stronę z ilustracjami, a następnie proszę zapoznać sie z wszystkimi funkcja mi urządzenia.

(RO) (MD)
Înainte de a citi instrucțiunile, priviți imaginile și familiarizați-vă cu toate funcțiile aparatului.

(SK)
Pred čítaním si odklopte stranu s obrázkami a potom sa oboznámte so všetkými funkciami prístroja.

(BG)
Преди да прочетете отворете страницата с фигурите и след това се запознайте с всички функции на уреда.

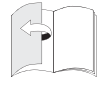

DE	Bedienungs- und Sicherheitshinweise	6
CZ	Pokyny pro obsluhu a bezpečnostní pokyny	37
HR	Upute za uporabu i za Vašu sigurnost	67
PL	Wskazówki dotyczące obsługi i bezpieczeństwa	97
RO/MD	Instrucțiuni de utilizare și de siguranță	129
SK	Pokyny pre obsluhu a bezpečnostné pokyny	159
BG	Инструкции за обслужване и безопасност	191

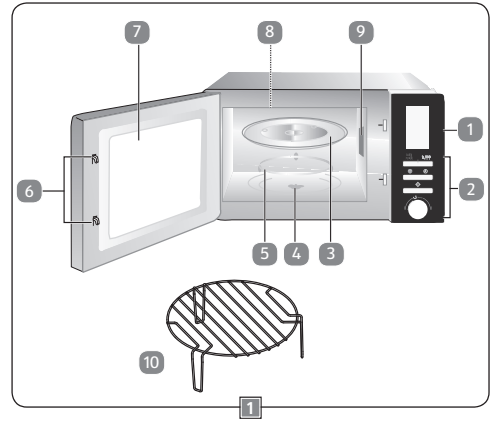

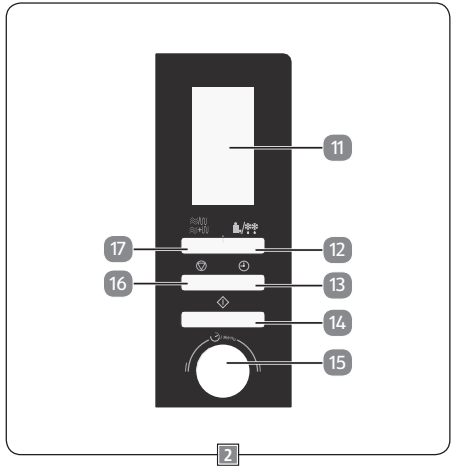

2

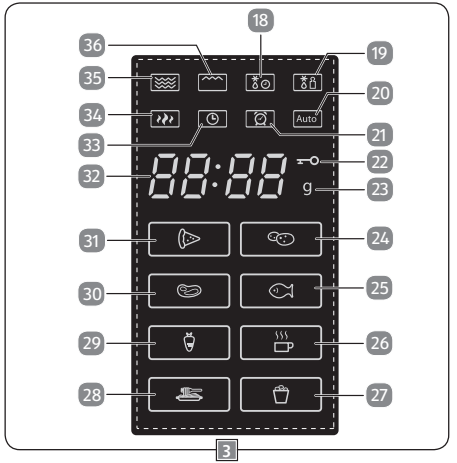

3

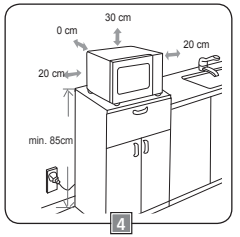

4

DE

Sehr geehrte Kundin, sehr geehrter Kunde!

Wir beglückwünschen Sie zum Kauf Ihres neuen Gerätes. Sie haben sich für ein Produkt mit hervorragendem Preis-/Leistungsverhältnis entschieden, das Ihnen viel Freude bereiten wird.
Machen Sie sich vor der Benutzung des Gerätes mit allen Bedienungs- und Sicherheitshinweisen vertraut.
Benutzen Sie das Gerät nur wie beschrieben und für die angegebenen Einsatzbereiche. Händigen Sie alle Unterlagen bei Weitergabe des Gerätes an Dritte mit aus.

Lieferumfang

– Mikrowelle mit Grill MW-G0001
– Drehteller
– Rollenring
– Grillrost
– Bedienungsanleitung

Kontrollieren Sie, ob alle Teile vorhanden sind und überprüfen Sie das Gerät auf Transportschäden.
Nehmen Sie ein beschädigtes Gerät nicht in Betrieb!
Im Schadensfall wenden Sie sich bitte an eine Kaufland-Filiale.

DE

Haben Sie Fragen zur Bedienung des Gerätes?
Schnelle und kompetente Hilfe erhalten Sie über unsere kostenlose Service-Hotline:
✆ 08 00 / 1 52 83 52
(Kostenfrei aus dem deutschen Fest- und Mobilfunknetz)
E-Mail: service@kaufland.de
www.kaufland.de

CZ

Máte dotazy týkající se obsluhy zařízení?
Rychlou a kompetentní pomoc získáte na naší bezplatné servisní lince:
✆ 800 165 894
(Bezplatné volání z pevné i mobilní sítě v rámci České republiky.)
E-mail: service@kaufland.cz
www.kaufland.cz

HR

Imate li pitanja vezano uz uređaj?
Za brzu i stručnu pomoć nazovite našu službu za korisnike na besplatan broj:
✆ 0800 223 223
(Poziv na broj se ne naplaćuje.)
E-pošta: service@kaufland.hr
www.kaufland.hr

PL

Czy masz pytania dot. działania tego urządzenia?
Szybką i fachową pomoc otrzymasz dzwoniąc na naszą bezpłatną infolinię:
✆ 800 300 062 (Bezpłatna infolinia)
e-mail: service@kaufland.pl
www.kaufland.pl

RO MD

Aveți întrebări cu privire la utilizarea aparatului?
Vă stăm la dispoziție prin asistența rapidă și competentă disponibilă gratuit prin hotline-ul nostru:
✆ 0800 080 888
(Număr apelabil gratuit din rețelele: Orange, Vodafone, Telekom, Upc România și RCS&RDS)
e-mail: service@kaufland.ro
www.kaufland.ro

SK

Máte otázky týkajúce sa obsluhy zariadení?
Rýchlu a kompetentnú pomoc získate na našom bezplatnom servisnom linku:
✆ 0800/152 835
(Bezplatne z pevnej telefonnej linky a mobilu.)
E-mail: service@kaufland.sk
www.kaufland.sk

BG

Имате ли въпроси относно използването на уреда?
Бърза и компетентна помощ можете да получите по нашата безплатна сервизна гореща линия:
✆ 0800 12 220
(Обадете ни се безплатно от цялата страна.)
Имейл: service@kaufland.bg
www.kaufland.bg

Inhaltsverzeichnis

Zeichenerklärung **9**
Sicherheitshinweise **10**
Bestimmungsgemäßer Gebrauch 10
Sicherheit von Kindern und Personen 10
Allgemeine Sicherheit 11
Heiße Oberflächen 14
Besondere Sicherheitshinweise im Umgang mit Mikrowellen 15
Sicherheitshinweise zum Erhitzen von Flüssigkeiten 17
Gerät reinigen und pflegen 17
Teilebeschreibung **18**
Gerät 18
Bedienelemente 18
Display 18
Über Mikrowellen **19**
Die Wirkung von Mikrowellen auf Lebensmittel 19
Das Mikrowellengerät 19
Kochen und Garen mit der Mikrowelle **19**
Mikrowellentaugliche Materialien 20
Bedingt geeignete Materialien 21
Nicht geeignete Materialien 22
Vor dem ersten Gebrauch **22**
Gerät aufstellen 22
Gerät leer aufheizen 23
Zubehör einsetzen 24
Bedienung **24**
Die Uhrzeit einstellen 24
Kindersicherung 24
Küchenwecker (Countdown) einstellen 24
Kochen und Garen mit Mikrowellenenergie 24
Schnellstart 25
Auftauen nach Gewicht 26
Auftauen nach Zeit 26
Grillbetrieb 26
Kombibetrieb Mikrowelle und Grill 27
Mehrere Kochprogramme nutzen 27
Automatisches Kochen und Garen 28

Reinigen und Pflegen **32**
Außerbetriebnahme **33**
Abhilfe bei Störungen **34**
Entsorgung **34**
Verpackung entsorgen 34
Altgerät entsorgen 34
Technische Daten **35**
Konformitätsinformation **35**
Garantie **35**
Impressum **36**

Zeichenerklärung

Ist ein Textabschnitt mit einem der nachfolgenden Warnsymbole gekennzeichnet, muss die im Text beschriebene Gefahr vermieden werden, um den dort beschriebenen, möglichen Konsequenzen vorzubeugen.

GEFAHR!
Warnung vor unmittelbarer Lebensgefahr!

WARNUNG!
Warnung vor möglicher Lebensgefahr und/oder schweren irreversiblen Verletzungen!

WARNUNG!
Warnung vor Gefahr durch elektrischen Schlag!

WARNUNG!
Warnung vor Gefahr durch heiße Oberflächen!

VORSICHT!
Warnung vor möglichen mittleren und oder leichten Verletzungen!

HINWEIS!
Hinweise beachten, um Sachschäden zu vermeiden!

Weiterführende Informationen für den Gebrauch des Gerätes!

Hinweise in der Bedienungsanleitung beachten!

Konformitätserklärung (siehe Kapitel „Konformitätsinformation“): Mit diesem Symbol markierte Produkte erfüllen die Anforderungen der EG-Richtlinien.

Symbol Schutzerdung (Bei Schutzklasse I)
Elektrogeräte der Schutzklasse I sind Elektrogeräte die durchgehend mindestens Basisisolierung haben und entweder einen Gerätestecker mit Schutzkontakt oder eine feste Anschlussleitung mit Schutzleiter haben. Elektrogeräte der Schutzklasse I können Teile mit doppelter oder verstärkter Isolierung haben oder Teile, die mit Sicherheitskleinspannung betrieben werden.

Benutzung in Innenräumen
Geräte mit diesem Symbol sind nur für die Verwendung in Innenräumen geeignet.

Geprüfte Sicherheit: Mit diesem Symbol gekennzeichnete Produkte erfüllen die Anforderungen des Produktsicherheitsgesetzes.

Sicherheitshinweise

WICHTIGE SICHERHEITSANWEISUNGEN – SORGFÄLTIG LESEN UND FÜR DEN WEITEREN GEBRAUCH AUFBEWAHREN!

Bestimmungsgemäßer Gebrauch

Die Mikrowelle darf nur zum Erwärmen von dafür geeigneten Lebensmitteln in geeigneten Behältnissen und Geschirr verwendet werden. Es darf nicht im Freien verwendet werden!
Dieses Gerät ist dazu bestimmt, im Privathaushalt und ähnlichen Haushaltsanwendungen verwendet zu werden, wie beispielsweise

- in Küchen für Mitarbeiter in Läden, Büros und anderen gewerblichen Bereichen;
- in landwirtschaftlichen Anwesen;
- von Kunden in Hotels, Motels und anderen Wohneinrichtungen;
- in Frühstückspensionen.

Das Gerät ist nicht für den Gebrauch im gewerblichen, industriellen Bereich oder im Laborbereich bestimmt.

- Bitte beachten Sie, dass im Falle des nicht bestimmungsgemäßen Gebrauchs die Haftung erlischt.
- Beachten Sie alle Informationen in dieser Bedienungsanleitung, insbesondere die Sicherheitshinweise. Jede andere Bedienung gilt als nicht bestimmungsgemäß und kann zu Personen- oder Sachschäden führen.

Sicherheit von Kindern und Personen

WARNUNG!
Verletzungsgefahr!
Verletzungsgefahr für Kinder und Personen mit verringerten physischen, sensorischen oder mentalen Fähigkeiten (beispielsweise teilweise Behinderte, ältere Personen mit Einschränkung ihrer physischen und mentalen Fähigkeiten) oder Mangel an Erfahrung und Wissen (beispielsweise ältere Kinder).

- Gerät und Zubehör an einem für Kinder unerreichbaren Platz aufbewahren.
- Dieses Gerät kann von Kindern ab 8 Jahren und darüber und von Personen mit reduzierten physischen, sensorischen oder mentalen Fähigkeiten oder Mangel an Erfahrung und/oder Wissen benutzt werden, wenn sie beaufsichtigt werden oder bezüglich des sicheren Gebrauchs des Gerätes unterwiesen wurden und die daraus resultierenden Gefahren verstanden haben.
- Kinder dürfen nicht mit dem Gerät spielen.
- Reinigung und Benutzer-Wartung dürfen nicht durch Kinder durchgeführt werden, es sei, denn sie sind älter als 8 Jahre und beaufsichtigt.
- Kinder jünger als 8 Jahre sind vom Gerät und der Anschlussleitung fernzuhalten.

GEFAHR!

Verletzungsgefahr!

Es besteht Erstickungsgefahr durch Verschlucken oder Einatmen von Kleinteilen oder Folien.

- Alle verwendeten Verpackungsmaterialien (Säcke, Polystyrolstücke usw.) nicht in der Reichweite von Kindern lagern.
- Kinder nicht mit dem Verpackungsmaterial spielen lassen.

Allgemeine Sicherheit

WARNUNG!

Warnung vor Gefahr durch elektrischen Schlag!

Es besteht die Gefahr eines elektrischen Schlags durch stromführende Teile.

- Vor dem ersten Gebrauch und nach jeder Benutzung die Mikrowelle sowie das Netzkabel auf Beschädigungen überprüfen.
- Mikrowelle nicht in Betrieb nehmen, wenn die Mikrowelle oder das Netzkabel sichtbare Schäden aufweist.
- Sicher stellen, dass das Netzkabel unbeschädigt ist und nicht unter der Mikrowelle oder über heiße Flächen oder scharfe Kanten verläuft.
- Wickeln Sie das Netzkabel vollständig ab.
- Knicken oder quetschen Sie das Netzkabel nicht.
- Wenn Sie einen Transportschaden feststellen, wenden Sie sich umgehend an den Service.

- Schließen Sie die Mikrowelle nur an eine ordnungsgemäß installierte, geerdete und elektrisch abgesicherte Steckdose an. Die Netzspannung muss den technischen Daten des Gerätes entsprechen.
- Für den Fall, dass Sie die Mikrowelle schnell vom Netz nehmen müssen, muss die Steckdose frei zugänglich sein.

WARNUNG!
Verletzungsgefahr!

Es besteht Verletzungsgefahr durch Mikrowellenstrahlung.

- Mikrowellenstrahlung kann bei Beschädigungen des Geräts durch eine Leckage nach außen dringen. Beschädigungen am Netzkabel können einen elektrischen Schlag verursachen.
- Bei Beschädigungen am Gehäuse, an Abdeckungen, an der Garraumtür, Türdichtungen oder am Türverschluss die Mikrowelle auf keinen Fall in Betrieb nehmen. In diesem Fall sofort das Netzkabel am Stecker aus der Schutzkontaktsteckdose ziehen. Nehmen Sie die Mikrowelle nicht mehr in Betrieb, bevor es von einer dafür ausgebildeten Person repariert wurde.
- WARNUNG! Es ist gefährlich für alle anderen, außer für eine dafür ausgebildete Person, irgendwelche Wartungs- oder Reparaturarbeit auszuführen, die die Entfernung einer Abdeckung erfordert, die den Schutz gegen Strahlenbelastung durch Mikrowellenenergie sicherstellt.
- Auf keinen Fall selbstständig Veränderungen an der Mikrowelle vornehmen oder versuchen, ein Geräteteil selbst zu öffnen und/oder zu reparieren. Mikrowelle und Netzkabel ausschließlich durch eine dafür qualifizierte Fachwerkstatt instand setzen lassen oder an den Service wenden, um Gefährdungen zu vermeiden.
- Keine Abdeckungen im Innenraum der Mikrowelle oder die Innenfolie des Sichtfensters entfernen, da sonst Mikrowellenstrahlung austreten kann.
- Verwenden Sie nur von uns gelieferte oder genehmigte Ersatz- und Zubehörteile.

Die Mikrowelle darf nicht in Wasser oder andere Flüssigkeiten getaucht oder unter fließendes Wasser gehalten werden oder in feuchten Räumen verwendet werden, da dies zu einem Stromschlag führen kann.

- Ziehen Sie den Netzstecker der Mikrowelle aus der Steckdose, wenn
  - Sie das Gerät reinigen,

  - in das Gerät Flüssigkeit eingedrungen ist,
  - bei fehlender Aufsicht,
  - Sie das Gerät nicht mehr gebrauchen.
- Die Mikrowelle gegen Tropf- und Spritzwasser schützen. Vermeiden Sie Berührungen mit Wasser oder anderen Flüssigkeiten. Halten Sie das Gerät, das Netzkabel und den Netzstecker fern von Waschbecken, Spülen oder Ähnlichem. Sollte einmal Flüssigkeit ins Gerät eingedrungen sein, sofort den Netzstecker aus der Schutzkontaktsteckdose ziehen. Lassen Sie das Gerät durch eine dafür qualifizierte Fachwerkstatt überprüfen.
- Das Gerät oder das Netzkabel niemals mit nassen Händen berühren.

GEFAHR!
Explosionsgefahr!
Bei Betrieb in explosionsgefährdeter Umgebung besteht Explosionsgefahr!

- Benutzen Sie das Gerät nicht in explosionsgefährdeten Bereichen. Hierzu zählen z. B. Tankanlagen, Kraftstofflagerbereiche oder Bereiche, in denen Lösungsmittel verarbeitet werden. Auch in Bereichen mit teilchenbelasteter Luft (z. B. Mehl- oder Holzstaub) darf dieses Gerät nicht verwendet werden.

HINWEIS!
Beschädigungsgefahr!
Gefahr von Geräteschaden durch unsachgemäße Aufstellung.

- Die Mikrowelle auf eine ebene, stabile Fläche stellen, die das Eigengewicht des Geräts samt dem Höchstgewicht der darin zubereiteten Nahrungsmittelmenge tragen kann.
- Betreiben Sie das Gerät ausschließlich in Innenräumen.
- Setzen Sie das Gerät keinen extremen Bedingungen aus. Zu vermeiden sind:
  - Hohe Luftfeuchtigkeit oder Nässe,
  - extrem hohe oder tiefe Temperaturen,
  - direkte Sonneneinstrahlung,
  - offenes Feuer.
- Die Mikrowelle nicht in der Nähe von Wärmequellen aufstellen.

Chemische Zusätze in Möbelbeschichtungen können das Material der Gerätefüße angreifen und Rückstände auf der Möbeloberfläche verursachen.

- Stellen Sie das Gerät ggf. auf eine hitzeunempfindliche Unterlage.

Heiße Oberflächen

GEFAHR!
Explosionsgefahr!
Wasser-/Öl-Mischungen können sich entzünden oder gar explodieren.

- Keine Mischung aus Wasser mit Öl oder Fett in der Mikrowelle erhitzen.
- Kein gefrorenes Fett oder Öl in der Mikrowelle auftauen.

WARNUNG!
Verletzungsgefahr!
Während des Gebrauchs werden das Gerät und seine berührbaren Teile heiß. Es besteht Verletzungsgefahr durch Verbrennung durch heiße Oberflächen.

- Nicht das Gehäuse berühren.
- Berühren von Heizelementen im Inneren der Mikrowelle vermeiden.
- Kinder jünger als 8 Jahre vom Gerät fernhalten, es sei denn, sie werden ständig beaufsichtigt.
- Im Kombibetrieb oder im Grillbetrieb, dürfen Kinder wegen der vorkommenden Temperaturen das Gerät nur unter Aufsicht von Erwachsenen benutzen.
- Der Drehteller wird nach einem Garvorgang mit Grill sehr heiß! Unbedingt Topflappen oder hitzebeständige Handschuhe beim Entnehmen des Drehtellers aus dem Garraum verwenden.

WARNUNG!
Brandgefahr!
Es besteht Brandgefahr durch unsachgemäßen Umgang mit sehr hohe Temperaturen/heißen Geräteoberflächen.

- Keine Gegenstände auf die Mikrowelle stellen. Für eine ausreichende Belüftung muss nach oben ein Abstand von 30 cm und an beiden Seiten 20 cm eingehalten werden (Bild 4). Die Standfläche des Geräts sollte sich mindestens auf einer Höhe von 85 cm befinden. Die Öffnungen an dem Gerät nicht abdecken oder verstopfen.
- Das Gerät muss mit der Rückwand gegen eine Wand platziert werden.
- Die Mikrowelle ist als freistehendes Gerät vorgesehen. Nicht in einem Einbaumöbel oder in einem Schrank betreiben.

- Das Gerät während des Betriebs niemals unbeaufsichtigt lassen.
- Die Mikrowelle ist nicht dazu bestimmt, mit einer externen Zeitschaltuhr oder einem separaten Fernwirksystem betrieben zu werden.
- Beim Erwärmen oder Kochen von Speisen in brennbaren Materialien wie Kunststoff- oder Papierbehältern, Mikrowelle häufig wegen der Möglichkeit einer Entzündung beaufsichtigen.
- Das Gerät ausschließlich zum Erwärmen von dafür geeigneten Lebensmitteln in geeigneten Behältnissen und Geschirr verwenden. Bei Grill- oder Kombi-Betrieb kein Backpapier verwenden.
- Die Mikrowelle ist für die Erwärmung von Speisen und Getränken bestimmt. Trocknen von Speisen oder Kleidung und Erwärmung von Heizkissen, Hausschuhen, Schwämmen, feuchten Putzlappen und Ähnlichem kann zu Verletzungen, Entzündungen oder Feuer führen.
- Keine alkoholhaltigen Speisen zubereiten. Mit dem Gerät nicht frittieren oder Öl erhitzen!
- Drehteller gleichmäßig beladen, damit er während des Betriebes nicht die metallene Innenwand des Gerätes berührt, um Funkenschlag zu vermeiden.
- Bei Rauchentwicklung unbedingt die Garraumtür geschlossen halten, um Flammenbildung zu vermeiden bzw. bereits bestehende Flammen zu ersticken. Gerät sofort ausschalten, indem Sie den Netzstecker ziehen.
- Überschreiten Sie nie die vom Hersteller angegebenen Garzeiten.
- Lagern Sie keine Lebensmittel oder andere Gegenstände im Garraum.

Besondere Sicherheitshinweise im Umgang mit Mikrowellen

WARNUNG!
Verletzungsgefahr!
Es besteht Verletzungsgefahr durch berstende Behälter.

- Keine Speisen oder Flüssigkeiten in fest verschlossenen Behältern erhitzen! Diese können explodieren und/oder beim Öffnen zu Verletzungen führen. Bei verschließbaren Behältern, wie z. B. Babyflaschen, grundsätzlich den Deckel entfernen.

VORSICHT!
Verletzungsgefahr!

Es besteht Verletzungsgefahr durch Verbrennung.

- In der Mikrowelle zubereitete Speisen werden ggf. ungleichmäßig heiß. Vor dem Verzehr die Temperatur der erhitzten Speisen prüfen. Bei Babynahrung und Babyflaschen vor der Prüfung der Temperatur die Kindernahrung immer umrühren oder schütteln, um Verbrennungen zu vermeiden.
- Eier mit Schale oder ganze, hartgekochte Eier nicht in der Mikrowelle erhitzen, da sie beim Garen und auch nach der Entnahme explodieren können. Lebensmittel mit geschlossener Haut wie z. B. Tomaten, Würstchen, Auber-gine oder ähnliche vor dem Garen anritzen, um ein Platzen zu vermeiden.
- Beim Öffnen von Garbehältern tritt heißer Dampf aus. Halten Sie beim Öffnen die Öffnung immer vom Körper weg.
- Beim Öffnen der Garraumtür tritt heißer Dampf aus. Halten Sie Abstand.
- Während des Garvorgangs werden die Oberflächen der Mikrowelle, der Zubehörteile sowie das Gargeschirr sehr heiß. Verwenden Sie Topfhandschuhe. Lassen Sie die Teile vor dem Reinigen abkühlen.

HINWEIS!
Beschädigungsgefahr!

Gefahr von Geräteschaden durch unsachgemäßen Umgang mit dem Gerät.

- Gerät niemals ohne Drehteller und nicht ohne Lebensmittel im Garraum betreiben.
- Nur das beiliegende oder in dieser Bedienungsanleitung als geeignet beschriebene Zubehör verwenden.
- Im Mikrowellenbetrieb niemals Geschirr mit Metallverzierungen oder metallisches Geschirr verwenden, da es durch Funkenschlag zu Beschädigungen am Gerät und/oder am Geschirr kommen kann.
- Mikrowellengeeignetes Geschirr verwenden. Achten Sie beim Geschirrkauf auf Kennzeichnungen wie „mikrowellengeeignet“ oder „für die Mikrowelle“.
- Gerät während des Betriebs nicht bewegen.

Sicherheitshinweise zum Erhitzen von Flüssigkeiten

VORSICHT!
Verletzungsgefahr!
Es besteht Verletzungsgefahr durch Verbrennung.

- Beim Erhitzen von Flüssigkeiten in der Mikrowelle kann es zu sogenanntem Siedeverzug kommen, d. h., dass die Flüssigkeit bereits Siedetemperatur hat, ohne dass die beim Kochen typischen Dampfblasen auftreten. Bei Erschütterungen, wie sie z. B. bei dem Herausnehmen entstehen, kommt es dann zu einem plötzlichen Aufkochen der Flüssigkeit. Flüssigkeit kann schlagartig herausspritzen.
- Keine hohen, schmalen Gefäße verwenden.
- Beim Erhitzen einen Stab aus Glas oder Keramik in das Gefäß stellen, um ein verspätetes Aufkochen der Flüssigkeit zu verhindern. Nach dem Erhitzen kurz warten, das Gefäß vorsichtig antippen und Flüssigkeit umrühren, bevor Sie es aus dem Garraum nehmen.

Gerät reinigen und pflegen

HINWEIS!
Beschädigungsgefahr!
Gefahr von Geräteschaden durch unsachgemäßen Umgang mit dem Gerät.

- Unsachgemäße Verwendung von Reinigungsmitteln am Gerät kann zur Beschädigung der Oberflächen führen. Verwenden Sie zur Reinigung keine aggressiven chemischen Reinigungsmittel, Scheuermittel oder harte Schwämme.
- Das Gerät darf nicht mit einem Dampfreiniger gereinigt werden. Dampf kann in das Gerät eindringen und die Elektronik sowie Oberflächen beschädigen.
- Mangelhafte Sauberkeit der Mikrowelle kann zu einer Zerstörung der Oberfläche führen, die ihrerseits die Gebrauchsdauer beeinflusst und möglicherweise zu gefährlichen Situationen führt.
- Gerät regelmäßig reinigen und Nahrungsmittelreste entfernen.
- Bei der Reinigung des Garraums sowie angrenzender Teile die Hinweise zur Reinigung beachten, siehe „Reinigen und Pflegen“ auf Seite 32.

Teilebeschreibung

Gerät

(Bild 1)

1) Display
2) Bedienfeld
3) Drehteller
4) Antriebsachse
5) Rollenring
6) Türverriegelung
7) Sichtfenster
8) Oberer Grill
9) Abdeckung des Magnetrons (NICHT ENTFERNEN!)
10) Grillrost

Bedienelemente

(Bild 2)

11) Display
12) Auftaubetrieb einstellen (1x drücken: nach Gewicht, 2x drücken: nach Zeit)
13) Uhrzeit einstellen, Garzeitbeginn einstellen
14) Betrieb starten (Schnellstart Mikrowellenbetrieb, 30 Sekunden-Intervall), Eingabe bestätigen, Autoprogramme starten,
15) Drehregler: Eingabewert erhöhen, Eingabewert verringern, Programme einstellen
16) Eingabe abbrechen, 1x drücken: Programm kurz unterbrechen, 2x drücken: Programm vorzeitig beenden, länger drücken: Kindersicherung aktivieren
17) 1-5 x drücken: Mikrowellenbetrieb einstellen, 5x drücken: Grillbetrieb einstellen oder 6-7 x drücken: Kombibetrieb Mikrowelle/Grill einstellen

Display

(Bild 3)

18) Auftaubetrieb nach Zeit
19) Auftaubetrieb nach Gewicht
20) Automatikprogrammbetrieb
21) Timer ist aktiviert
22) Kindersicherung in Betrieb
23) Gewicht einstellen
24) Autoprogramm Kartoffeln läuft
25) Autoprogramm Fisch läuft
26) Autoprogramm Getränke läuft
27) Autoprogramm Popcorn läuft
28) Autoprogramm Nudeln läuft
29) Autoprogramm Gemüse läuft
30) Autoprogramm Fleisch läuft
31) Autoprogramm Pizza läuft
32) Uhrzeit/Garzeit/Gewichtsanzeige
33) Uhrzeit wird eingestellt
34) Betriebsanzeige
35) Mikrowellenbetrieb
36) Grillbetrieb

Über Mikrowellen

Mikrowellen sind hochfrequente elektromagnetische Wellen, die eine Erwärmung Ihrer Speisen in dem Garinnenraum bewirken. Mikrowellen erhitzen alle nicht metallischen Gegenstände. Benutzen Sie deshalb keine metallischen Gegenstände im Mikrowellenbetrieb. Diese Erwärmung geschieht umso besser, je mehr Wasser sich in den Lebensmitteln befindet.

Um eine optimale Verteilung der Wärme zu erlangen, lassen Sie fertig erhitzte Gerichte ein bis zwei Minuten in der Mikrowelle zum Nachgaren stehen.

Die Wirkung von Mikrowellen auf Lebensmittel

– Mikrowellen dringen bis zu einer Tiefe von etwa 3 cm in Lebensmittel ein.
– Sie erhitzen die Wasser-, Fett- und Zuckermoleküle (Speisen mit hohem Wasseranteil werden am intensivsten erwärmt).
– Diese Wärme durchdringt dann – langsam – die gesamte Speise und führt zum Auftauen, Erhitzen und Garen der Speise.
– Der Garraum und die Luft im Garraum werden nicht erwärmt (das Speisebehältnis erwärmt sich hauptsächlich durch die heiße Speise).
– Jede Speise benötigt zum Garen bzw. Auftauen eine bestimmte Menge Energie – nach der Faustformel: Hohe Leistung – kurze Zeit bzw. geringe Leistung – lange Zeit.

Das Mikrowellengerät

– Ein Mikrowellengenerator, das so genannte Magnetron, erzeugt die Mikrowellen und leitet sie in den Garraum.
– Garraumwände und Sichtfenstergitter reflektieren die Mikrowellen, so dass sie nicht aus dem Garraum austreten können.
– Die Mikrowellenleistung und die Garzeit lassen sich in mehreren Stufen einstellen.
– Nach Ablauf der Zeit oder beim Öffnen der Garraumtür schaltet sich das Magnetron automatisch aus.

Kochen und Garen mit der Mikrowelle

- Um die Nahrungsmittel zum Garen richtig einzufüllen und anzuordnen, bringen Sie die dicksten Stücke am äußeren Rand unter.
- Beachten Sie die genaue Koch- oder Garzeit.
- Wählen Sie die kürzeste angegebene Koch- oder Garzeit und verlängern Sie sie bei Bedarf.

WARNUNG!

Brandgefahr durch sehr hohe Temperaturen.

Stark überkochte Speisen können Qualm entwickeln oder sich entzünden.

- Garvorgang stets überwachen.

- Decken Sie die Speisen während des Koch- oder Garvorgangs mit einer mikrowellengeeigneten Abdeckung ab. Durch Abdecken werden Spritzer vermieden; außerdem wird das Essen gleichmäßiger gegart.
- Speisen wie Hähnchenteile und Hamburger sollten während der Zubereitung in der Mikrowelle einmal umgedreht werden, um das Garen zu beschleunigen. Größere Teile wie Braten oder Brathähnchen müssen mindestens einmal umgedreht werden.
- Wichtig ist auch ein Umschichten, z. B. bei Fleischbällchen: Nach der Hälfte der Zubereitungszeit sollten die Speisen von oben nach unten und innen nach außen umgeschichtet werden.
- Nach dem Erhitzen durchmischen Sie wenn möglich das Gargut, um eine gleichmäßige Temperaturverteilung zu erreichen, oder lassen es für eine kurze Zeit nachgaren.

Mikrowellentaugliche Materialien

Für Ihre Mikrowelle können Sie sich spezielles Geschirr und Zubehör kaufen. Achten Sie auf die Kennzeichnung „mikrowellengeeignet“ oder „für die Mikrowelle“. Sie können aber auch Ihr vorhandenes Geschirr nutzen – wenn das Material dafür geeignet ist.

Geeignete Materialien

– Porzellan, Glaskeramik und hitzebeständiges Glas
– Kunststoff, der hitzebeständig und mikrowellengeeignet ist (Hinweis: Kunststoff kann sich trotzdem durch Speisen verfärben oder durch die Hitze verformen)
– Backpapier.

HINWEIS!

Gefahr von Sachschaden!

Ungeeignete Materialien könnten aufgrund der großen Hitze brechen oder sich verformen bzw. verschmoren.

- Keine Gefäße aus Porzellan, Keramik oder Kunststoff sowie Abdeckfolien im Grill-/Grill-Kombibetrieb verwenden.

Übersicht der geeigneten Materialien

Die nachstehende Liste ist eine allgemeine Orientierungshilfe, die Ihnen bei der Wahl des richtigen Kochgeschirrs helfen soll:

Kochgeschirr	Mikrowelle	Grill	Kombi-betrieb*
Hitzebeständiges Glas	Ja	Ja	Ja
Nicht hitzebeständiges Glas	Nein	Nein	Nein
Hitzebeständige Keramik	Ja	Ja	Ja
Mikrowellentaugliches Kunststoffgeschirr	Ja	Nein	Nein
Küchenpapier	Ja	Nein	Nein
Metalleinsatz	Nein	Ja	Nein
Grillrost, mitgeliefert	Nein	Ja	Nein
Alufolie, Aluschalen	bedingt geeignet	Ja	bedingt geeignet

*Kombibetrieb: Mikrowelle + Grill

Größe und Form von mikrowellengeeigneten Gefäßen

Flache, breite Gefäße eignen sich besser als schmale und hohe. „Flache“ Speisen können gleichmäßiger durchgaren.

Runde oder ovale Gefäße eignen sich besser als eckige. In den Ecken besteht die Gefahr lokaler Überhitzung.

Bedingt geeignete Materialien

– Steingut und Keramik. Verwenden Sie Tongefäße nur zum Auftauen und bei kurzen Garzeiten, da es sonst aufgrund des Luft- und Wassergehaltes zu Rissen im Ton kommen kann.
– Geschirr mit Gold- oder Silberdekor nur dann, wenn es laut Hersteller „mikrowellengeeignet“ ist.
– Verwenden Sie Aluminiumfolie nicht in großen Mengen. Sie kann jedoch z. B. in kleinen Stücken zum Abdecken empfindlicher Teile verwendet werden. Decken Sie auch Ecken von Gefäßen ab, um ein Überkochen zu verhindern, da sich die Mikrowellenenergie vorrangig auf die Ecken konzentriert. Halten Sie einen Abstand von 2,5 cm zwischen Folie und Innenwand ein.
– Aluminiumschalen (z. B. bei Fertiggerichten) sind bedingt geeignet, müssen jedoch mindestens 3 cm hoch sein, damit sie in der Mikrowelle benutzt werden können.

Nicht geeignete Materialien

– Metalle, alle Metalltöpfe, -pfannen und -deckel.

HINWEIS!
Gefahr von Sachschaden!
Gefahr von Geräteschaden durch unsachgemäßen Umgang mit dem Gerät.

- Im Mikrowellenbetrieb niemals Geschirr mit Metallverzierungen, metallisches Geschirr oder Grillrost verwenden, da es durch Funkenschlag zu Beschädigungen am Gerät und/oder am Geschirr kommen kann.
- Kein Kristall- oder Bleikristallglas im Mikrowellenbetrieb verwenden. Es kann zerspringen, farbiges Glas kann sich verfärben.
- Keine hitzeunbeständigen Materialien verwenden. Sie können sich verformen oder sogar brennen.

Um zu prüfen, ob ein Geschirr für den Gebrauch in der Mikrowelle geeignet ist, geben Sie etwas Wasser in das Behältnis und stellen es dann in die Mikrowelle.

- Drücken Sie 2x auf die Taste ◇ 14. Das Gerät läuft nun im Mikrowellenbetrieb für 1 Minute. Wenn Sie feststellen, dass das Gefäß heißer ist als die Speise, ist es für die Mikrowelle nicht geeignet. Mikrowellengeeignetes Geschirr erwärmt sich nur durch die Hitze der Speise.

WARNUNG!
Brandgefahr!
Es besteht Brandgefahr durch unsachgemäßen Umgang mit dem Gerät.

- Sobald Sie Funken, Blitze oder gar Feuer bemerken, die Mikrowelle sofort über die Taste ▽ 16 ausschalten und Netzstecker ziehen.

Vor dem ersten Gebrauch

Gerät aufstellen

Stellen Sie sicher, dass alle Verpackungsmaterialien aus dem Gerät und von der Innenseite der Tür entfernt wurden.

GEFAHR!
Verletzungsgefahr!
Es besteht die Verletzungsgefahr durch Stromschlag oder Mikrowellenstrahlung.
Mikrowellenstrahlung kann bei Beschädigungen des Geräts durch eine Leckage nach außen dringen. Beschädigungen am Netzkabel können einen elektrischen Schlag verursachen.

- Bei Beschädigungen am Gehäuse, an Abdeckungen, an der Tür oder am Türverschluss die Mikrowelle auf keinen Fall in Betrieb neh-

men. In diesem Fall sofort das Netzkabel am Stecker aus der Schutzkontaktsteckdose ziehen.

- Falls irgendeine Beschädigung vorliegt, nehmen Sie die Mikrowelle nicht in Betrieb, sondern wenden Sie sich in dem Fall an den Service.

HINWEIS!
Beschädigungsgefahr!
Gefahr von Geräteschaden durch unsachgemäßen Umgang mit dem Gerät.

- Die Abdeckung 9 im Garinnenraum ist kein Teil der Verpackung und darf nicht entfernt werden!
- Die Mikrowelle ist für den Hausgebrauch bestimmt und darf nicht im Freien verwendet werden.

- Stellen Sie die Mikrowelle nicht in der Nähe von Wärmequellen, an einem Ort, an dem Nässe oder hohe Feuchtigkeit auftritt oder in der Nähe von brennbaren Materialien auf.
- Die Füße dürfen nicht entfernt werden.
- Schließen Sie die Mikrowelle an eine gut erreichbare und jederzeit frei zugängliche Steckdose an.

Gerät leer aufheizen

Vor dem Verwenden der Mikrowelle muss das Gerät zunächst leer aufgeheizt werden, damit fertigungsbedingte Rückstände verdampfen können. Schalten Sie dazu das Gerät ohne Lebensmittel und ohne Zubehör wie im Folgenden beschrieben in der Betriebsart Grillbetrieb ein:

- Öffnen Sie die Tür und entnehmen Sie Verpackungen oder Zubehörteile aus dem Garraum.
  Schließen Sie die Tür danach wieder.
- Drücken Sie 6x die Taste 17 bis im Display **G** und das Symbol 36 erscheinen.
- Bestätigen Sie die Eingabe durch Druck der Taste 14.
- Drehen Sie den Drehregler / Menu 15 im Uhrzeigersinn, um eine Garzeit von 10 Minuten einzustellen.
- Drücken Sie die Taste erneut, um den Grillvorgang zu starten.

Bei diesem ersten Aufheizen kann es zu einer leichten Geruchsbildung kommen. Die Dämpfe sind unschädlich und verschwinden nach kurzer Zeit. Sorgen Sie für eine ausreichende Belüftung z. B. durch ein geöffnetes Fenster.

- Nach 10 Minuten schaltet sich das Gerät automatisch aus. Warten Sie, bis es vollständig abgekühlt ist.
- Ziehen Sie den Netzstecker aus der Steckdose und reinigen Sie das Gerät anschließend noch einmal mit einem feuchten Tuch von innen und trocknen Sie die Mikrowelle sorgfältig ab.

Zubehör einsetzen

Wenn die Mikrowelle einmal wie oben beschrieben leer aufgeheizt wurde, darf sie nicht mehr ohne ordnungsgemäß eingesetzten Drehteller 3 in Betrieb genommen werden.

- Setzen Sie den Drehteller mittig auf die Antriebsachse.

Bedienung

Jedes Mal, wenn eine Taste gedrückt wird, ertönt ein Signalton als Bestätigung des Tastendruckes.

Die Uhrzeit einstellen

Wenn die Mikrowelle zum ersten Mal in Betrieb genommen wird oder die Spannungsversorgung unterbrochen war, zeigt das Display **0:00** an und die Uhrzeit muss eingestellt werden.

- Drücken Sie 1x die Taste 13.
- Drehen Sie den Drehregler /Menu 15, bis die korrekte Stunde im Display angezeigt wird.
- Drücken Sie die Taste erneut.
- Drehen Sie den Drehregler /Menu, bis die korrekte Minute im Display angezeigt wird.
- Drücken Sie die Taste, um Ihre Einstellungen zu bestätigen.

Kindersicherung

- Drücken und halten Sie die Taste 16 für 5 Sekunden. Ein Signalton ertönt, und im Display wird ein Schlüsselsymbol 22 angezeigt. Die Tasten und der Drehregler der Mikrowelle haben nun keine Funktion.
- Um die Kindersicherung zu deaktivieren, drücken und halten Sie die Taste erneut für 5 Sekunden, bis ein Signalton ertönt und das Schlüsselsymbol im Display erlischt.

Küchenwecker (Countdown) einstellen

- Drücken Sie zweimal die Taste 13.

Das Symbol 21 wird im Display angezeigt.

- Drehen Sie den Drehregler 15, um die gewünschte Zeit in Minuten und Sekunden (**0:00**) einzustellen.

Die längste einstellbare Zeit beträgt 95 Minuten.

- Drücken Sie die Taste 14. Der Countdown startet.
- Um den Countdown vorzeitig zu beenden, drücken Sie die Taste 16.

Kochen und Garen mit Mikrowellenenergie

Um nur mit Mikrowellenenergie zu garen, gehen Sie folgendermaßen vor:

- Drücken Sie die Taste 17 einmal oder mehrmals, um eine Energiestufe gemäß folgender Tabelle auszuwählen:

Taste drücken	Anzeige im Display	Leistung (Watt)
1 x	**P100**	800 W
2 x	**P80**	640 W
3 x	**P50**	400 W
4 x	**P30**	240 W
5 x	**P10**	80 W

- Bestätigen Sie die Auswahl durch Druck auf die Taste ◇ 14.

Nach dem ersten Drücken der Taste ≋/ᗰ ≋+ᗰ kann die Energiestufe auch mit dem Drehregler ⏲/Menu 15 ausgewählt werden.

- Drehen Sie den Drehregler ⏲/Menu, um die gewünschte Garzeit in folgenden Zeitintervallen einzustellen. Die längste Koch-/Garzeit beträgt 95 Minuten.

Von 0 Sekunden bis 1 Minute	in 5-Sekunden-Schritten
Von 1 bis 5 Minuten	in 10-Sekunden-Schritten
Von 5 bis 10 Minuten	in 30-Sekunden-Schritten
Von 10 bis 30 Minuten	in 1-Minute-Schritten
Ab 30 Minuten	in 5-Minuten-Schritten

- Drücken Sie die Taste ◇. Der Garvorgang startet. Das Mikrowellensymbol 35 wird angezeigt.

Ende des Garvorgangs

Nach Ablauf eines jeden Garvorgangs ertönen Signaltöne und im Display wird wieder die Uhrzeit angezeigt. Der Garvorgang ist damit beendet.

VORSICHT!
Verletzungsgefahr!
Speisen bzw. die Behältnisse werden u. U. sehr heiß. Es besteht Verbrennungsgefahr.

- Verwenden Sie unbedingt Topflappen oder hitzebeständige Handschuhe, wenn Sie die Speisen aus dem Garraum nehmen.

Programm unterbrechen

Um die Speisen z. B. nach der Hälfte der Garzeit umzudrehen oder zu verrühren, ist es häufig notwendig, das Programm zu unterbrechen.

- Öffnen Sie die Tür oder drücken Sie ▽ 16, um das Programm zu unterbrechen. Die verbleibende Laufzeit wird weiterhin im Display angezeigt.
- Nachdem Sie die Tür wieder geschlossen haben, drücken Sie die Taste ◇ 14, um den Garvorgang fortzusetzen.
- Drücken Sie die Taste ▽ zweimal, um das Programm endgültig vorzeitig abzubrechen.

Schnellstart

Wenn Sie die Taste ◇ drücken, ohne vorher eine Leistungsstufe einzustellen, wird das Garprogramm auf der höchsten Energiestufe (800 Watt) im Mikrowellenbetrieb gestartet.

- Um die Garzeit zu erhöhen, drücken Sie die Taste ◇ mehrmals:
  1 x drücken: 0:30 Minuten;
  2 x drücken: 1:00 Minuten;
  3 x drücken: 1:30 Minuten;
  4 x drücken: 2:00 Minuten
  usw. bis maximal 95 Minuten.
- Das Garprogramm beginnt mit dem erstmaligen Betätigen der Taste automatisch.

Auftauen nach Gewicht

Die Auftauzeit und Energiestufe werden automatisch gestellt, sobald Sie das Gewicht der aufzutauenden Speisen eingegeben haben. Die Skala für das Gewicht des Gefriergutes reicht von 100 g bis 2000 g.

- Drücken Sie die Taste 12. Im Display erscheinen die Symbole **dEF1** und .
- Drehen Sie den Drehregler / Menu 15, um das gewünschte Gewicht in Gramm einzustellen.
- Drücken Sie die Taste 14, um das Auftauen zu beginnen.

Drehen Sie nach Möglichkeit die Speise nach der Hälfte der abgelaufenen Zeit auf die andere Seite, um das Auftauen zu optimieren (siehe „Programm unterbrechen“ auf Seite 25). Danach drücken Sie erneut die Taste , um das Programm fortzusetzen.

Auftauen nach Zeit

- Drücken Sie die Taste 12 zweimal. Im Display erscheint **dEF2** und .
- Drehen Sie den Drehregler / Menu 15, um die gewünschte Zeit einzustellen.
- Drücken Sie die Taste 14, um das Auftauen zu beginnen.

Drehen Sie nach Möglichkeit die Speise nach der Hälfte der abgelaufenen Zeit auf die andere Seite, um das Auftauen zu optimieren (siehe „Programm unterbrechen“ auf Seite 25). Danach drücken Sie erneut die Taste , um das Programm fortzusetzen.

Grillbetrieb

Die Grillfunktion ist besonders geeignet bei dünnen Fleischscheiben, Steaks, Hackfleisch, Kebab, Würstchen oder Hähnchenteilen. Sie ist auch geeignet für überbackene Sandwiches und Gratin-Gerichte. Im Grillbetrieb können Sie, sofern sich die Speisen dafür eignen, den mitgelieferten Rost 10 verwenden.
Die längste Grillzeit beträgt 95 Minuten.

HINWEIS!
Gefahr von Sachschaden!
Es besteht die Gefahr, dass durch Überhitzung das Gerät beschädigt wird.
- Beachten Sie die Mindestabstände des Geräts zur Wand und verdecken Sie auf keinen Fall die Lüftungsschlitze.

- Drücken Sie die Taste 17 6 x, um die Betriebsart Grill auszuwählen.
- Im Display erscheinen die Symbole **G** und .
- Drücken Sie die 14, um die Auswahl zu bestätigen.
- Drehen Sie anschließend den Drehregler / Menu 15 im Uhrzeigersinn und stellen Sie die gewünschte Dauer ein.
- Drücken Sie die Taste , um den Grillvorgang zu starten.

Nach der Hälfte der abgelaufenen Zeit ertönt ein Signalton. Öffnen Sie ggf. die Tür und drehen Sie die Speise auf die andere Seite, um das Garen zu optimieren (siehe „Programm unterbrechen“ auf

Seite 25). Danach drücken Sie erneut die Taste ⏀, um das Programm fortzusetzen.

Kombibetrieb Mikrowelle und Grill

Taste drücken	Anzeige im Display	Betriebsart in %	
6 x	G	0	100
7 x	C-1	55	45
8 x	C-2	36	64

Im Kombibetrieb werden die Betriebsarten Mikrowelle und Grill gleichzeitig ausgeführt.
Bei allen Programmen beträgt die maximale Garzeit jeweils 95 Minuten.

- Drücken Sie die Taste 17 6 x, 7 x oder 8 x und wählen Sie die gewünschte Programmvariante aus. Die in der o. g. Tabelle aufgeführten Programmvarianten stehen Ihnen zur Verfügung.
- Bestätigen Sie die Auswahl der Programmvariante mit der Taste ⏀ 14.
- Drehen Sie den Drehregler / Menu 15, um die gewünschte Dauer einzustellen.
- Drücken Sie die Taste ⏀. Das Programm startet.

Nach dem ersten Drücken der Taste kann das Programm auch mit dem Drehregler / Menu ausgewählt werden.

Nach der Hälfte der abgelaufenen Zeit ertönt ein Signalton. Öffnen Sie ggf. die Tür und drehen Sie die Speise auf die andere Seite, um das Garen zu optimieren (siehe „Programm unterbrechen“ auf Seite 25). Danach drücken Sie erneut die Taste ⏀, um das Programm fortzusetzen.

Mehrere Kochprogramme nutzen

Das Mikrowellengerät kann mehrere Garprogramme nacheinander ausführen. Es sind 2 Sequenzen möglich, die automatisch ablaufen.

Das Einstellen eines Autoprogramms ist in diesem Modus nicht möglich.

Stellen Sie die Kochprogramme jeweils wie beschrieben ein und drücken Sie nach Einstellen des letzten Garprogramms die Taste ⏀.

Beispiel:

Sie möchten eine Speise mit einem Auftauprogramm auftauen und anschließend das Grillprogramm starten.

- Stellen Sie das Auftauprogramm wie unter „Auftauen nach Zeit“ auf Seite 26 beschrieben ein, ohne abschließend die Taste ⏀ zu drücken.
- Stellen Sie anschließend das Grillprogramm wie in „Grillbetrieb“ auf Seite 26 beschrieben ein.
- Drücken Sie jetzt die Taste ⏀, um die Programme zu starten.

Die beiden Programme laufen hintereinander ab.

Automatisches Kochen und Garen

Beim automatischen Kochen und Garen ist es nicht notwendig, die Koch-/Garzeit und die Energiestufe einzugeben. Die Mikrowelle ermittelt automatisch die Werte, abhängig von der eingegebenen Lebensmittelart und dem Gewicht.
In der Tabelle sehen Sie eine Übersicht der verfügbaren Automatikprogramme und den jeweils zugehörigen Displayanzeigen.

Anzeigen im Display	Programm
A-1 Auto	Pizza
A-2 Auto	Fleisch
A-3 Auto	Gemüse
A-4 Auto	Nudeln
A-5 Auto	Kartoffeln
A-6 Auto	Fisch
A-7 Auto	Getränke
A-8 Auto	Popcorn

Autoprogramm einstellen

- Drehen Sie den Drehregler i/Menu 15 schrittweise im Uhrzeigersinn. Im Display erscheint eine Programmnummer (z. B. „**A-1**“ für Autoprogramm 1) und das Symbol für das entsprechende Garprogramm („Automatisches Kochen und Garen“ auf Seite 28).
  Wählen Sie ein Autoprogramm 1 bis 8 aus.
- Drücken Sie die Taste ◇ 14, um die Wahl zu bestätigen.
- Wählen Sie nun das gewünschte Gewicht bzw. die Anzahl der Gefäße. Drehen Sie dazu den Drehregler i/Menu. Das Gewicht/die Menge wird im Display angezeigt. Die Intervalle lassen sich gemäß der nebenstehenden Tabelle einstellen.
- Drücken Sie die Taste ◇, um den Garvorgang zu starten.

Wenn das Gericht nicht richtig durchgegart ist, garen Sie es noch einmal ein paar Minuten mit dem Mikrowellen- oder Grillprogramm nach. Beim Nachgaren mit der Grillfunktion erhöht sich auch der Bräunungsgrad der Speisen.

WARNUNG!
Brandgefahr!
Es besteht Brandgefahr durch unsachgemäßen Umgang mit dem Gerät.
- Benutzen Sie bei Programmen mit zugeschalteter Grillfunktion auf gar keinen Fall Abdeckungen oder nicht hitzebeständiges Geschirr, da diese schmelzen oder in Brand geraten können!

VORSICHT!
Verletzungsgefahr!
Da der Drehteller nach einem Garvorgang mit Grill sehr heiß werden kann, besteht Verbrühungsgefahr.
- Benutzen Sie daher unbedingt Topflappen oder hitzebeständige Handschuhe, wenn Sie ihn aus dem Garraum entnehmen.

Autoprogramm Gewichtsintervalle

Programm	Gewichtsintervalle		
A-1 Pizza	200 g	400 g	
A-2 Fleisch	250 g	350 g	450 g
A-3 Gemüse	200 g	300 g	400 g
A-4 Nudeln	50 g (+ 450 ml Wasser)	100 g (+ 800 ml Wasser)	
A-5 Kartoffeln	200 g	400 g	600 g
A-6 Fisch	250 g	350 g	450 g
A-7 Getränke (Gefäß à 140 ml)	1 Gefäß	2 Gefäße	3 Gefäße
A-8 Popcorn	50 g	100 g	

Bitte beachten Sie, dass Größe, Form und Sorte der Lebensmittel das Kochergebnis mitbestimmen.

In der Betriebsart Grill und bei einigen Automatikprogrammen bleibt nach Beendigung des Garvorgangs der Lüfter u. U. noch einige Zeit eingeschaltet. Dadurch kühlt das Gerät schneller ab. Nachdem das Gerät ausreichend abgekühlt ist, schaltet sich der Lüfter automatisch ab.

Programm A-1: Pizza

Dieses Programm läuft unter Verwendung von Mikrowellen- und Grillleistung ab und dient dem Wiederaufwärmen von Pizza.

WARNUNG!

Brandgefahr!

Es besteht Brandgefahr durch unsachgemäßen Umgang mit dem Gerät.

Verwenden Sie keine Abdeckungen, da dieses Programm mit zugeschaltetem Grill läuft.

- Legen Sie die Pizza auf den mitgelieferten Drehteller.
- Wählen Sie das Pizza-Programm durch Drehen des Drehreglers / Menu im Uhrzeigersinn aus.
- Drücken Sie die Taste ◇ und drehen Sie den Drehregler / Menu , um das Gewicht der Pizza auszuwählen.
- Starten Sie das Programm für Pizza durch Drücken der Taste ◇.

Falls die Pizza nach Ablauf des Programms nicht heiß genug sein sollte, starten Sie anschließend einen weiteren Garvorgang mit der Kombibetriebsart Mikrowelle + Grill (wie unter „Kombibetrieb Mikrowelle und Grill“ auf Seite 27 beschrieben).

Programm A-2: Fleisch

WARNUNG!
Brandgefahr!
Es besteht Brandgefahr durch unsachgemäßen Umgang mit dem Gerät.

Verwenden Sie keine Abdeckungen, da die Kombibetriebsart Mikrowelle + Grill mit zugeschaltetem Grill läuft.

Dieses Programm läuft unter Verwendung von Mikrowellenleistung ab. Verwenden Sie ein mikrowellengeeignetes Gefäß.

- Legen Sie das Fleisch auf einen Teller, der für Mikrowellenbetrieb geeignet ist. Würzen Sie das Fleisch nach Bedarf. Platzieren Sie den Teller mittig auf dem Drehteller 3.
- Wählen Sie das Fleisch-Programm durch Drehen des Drehreglers / Menu 15 im Uhrzeigersinn aus.
- Drücken Sie die Taste ◇ 14 und drehen Sie den Drehregler / Menu, um das Gewicht des Fleisches (250-450 g) auszuwählen.
- Starten Sie das Programm für Fleisch durch Drücken der Taste ◇.

Falls das Fleisch nach Ablauf des Programms noch nicht gar genug sein sollte und Sie das Fleisch bräunen möchten, starten Sie anschließend einen weiteren Garvorgang mit der Kombibetriebsart Mikrowelle + Grill (wie unter „Kombibetrieb Mikrowelle und Grill“ auf Seite 27 beschrieben).

Wenn Sie Rindfleisch garen und das Rindfleisch durchgegart bevorzugen, wählen Sie eine Gewichtsstufe höher als die für das tatsächliche Gewicht vorhergesehene Gewichtsstufe.

Programm A-3: Gemüse

Dieses Programm läuft unter Verwendung von Mikrowellenleistung ab. Verwenden Sie zum Erhitzen ein mikrowellengeeignetes Gefäß.

- Geben Sie das Gemüse mit etwas Wasser in das Gefäß.
- Stellen Sie das Gefäß mittig auf den Drehteller.
- Wählen Sie das Gemüse-Programm durch Drehen des Drehreglers / Menu im Uhrzeigersinn aus.
- Drücken Sie die Taste ◇ und drehen Sie den Drehregler / Menu, um das Gewicht des Gemüses (200-400 g) auszuwählen.
- Starten Sie das Programm für Gemüse durch Drücken der Taste ◇.

Falls das Gemüse nach dem Kochen noch nicht gar sein sollte, starten Sie anschließend einen weiteren Garvorgang mit Mikrowellenleistung (wie unter „Kochen und Garen mit Mikrowellenenergie“ auf Seite 24 beschrieben).

Programm A-4: Nudeln

Dieses Programm läuft unter Verwendung von Mikrowellenleistung ab.

Verwenden Sie für das Kochen von Nudeln ein hohes und mikrowellengeeignetes Gefäß, da die Gefahr des Überkochens besteht. Verwenden Sie soviel Wasser wie beim konventionellen Kochen.

- Stellen Sie das Gefäß mit den Nudeln mittig auf den Drehteller im Garraum.
- Wählen Sie das Nudel-Programm durch Drehen des Drehreglers / Menu im Uhrzeigersinn aus.

- Drücken Sie die Taste ◇ und drehen Sie den Drehregler ⏲/Menu, um das Gewicht der Nudeln (50-100 g) auszuwählen.
- Starten Sie das Programm für Nudeln durch Drücken der Taste ◇.

Falls die Nudeln nach dem Kochen noch zu hart sein sollten, starten Sie anschließend einen weiteren Garvorgang mit Mikrowellenleistung (wie unter „Kochen und Garen mit Mikrowellenenergie“ auf Seite 24 beschrieben).

Programm A-5: Kartoffeln

Dieses Programm läuft unter Verwendung von Mikrowellenleistung ab. Verwenden Sie zum Erhitzen ein mikrowellengeeignetes Gefäß. Es wird empfohlen, ungeschälte Kartoffeln für einen Garvorgang zu verwenden. Stechen Sie Schalen ein paar Mal ein.

- Geben Sie die ungeschälten Kartoffeln in das Gefäß. Verwenden Sie möglichst gleich große Kartoffeln. Wenn möglich, sollten sich die Kartoffeln nicht berühren.
- Stellen Sie das Gefäß mittig auf den Drehteller.
- Wählen Sie das Kartoffel-Programm durch Drehen des Drehreglers ⏲/Menu im Uhrzeigersinn aus.
- Drücken Sie die Taste ◇ und drehen Sie den Drehregler ⏲/Menu, um das Gewicht der Kartoffeln (200-600 g) auszuwählen.
- Starten Sie das Programm für Kartoffeln durch Drücken der Taste ◇.

Falls die Kartoffeln nach dem Kochen noch nicht gar sein sollten, starten Sie anschließend einen weiteren Garvorgang mit Mikrowellenleistung (wie unter „Kochen und Garen mit Mikrowellenenergie“ auf Seite 24 beschrieben).

Programm A-6: Fisch

WARNUNG!
Brandgefahr!
Es besteht Brandgefahr durch unsachgemäßen Umgang mit dem Gerät.

Verwenden Sie keine Abdeckungen, da die Kombibetriebsart Mikrowelle + Grill mit zugeschaltetem Grill läuft.

Dieses Programm läuft unter Verwendung von Mikrowellenleistung ab. Verwenden Sie ein mikrowellengeeignetes Gefäß.

- Legen Sie den Fisch auf einen Teller, der für Mikrowellenbetrieb geeignet ist. Würzen Sie den Fisch nach Bedarf. Platzieren Sie den Teller mittig auf dem Drehteller.
- Wählen Sie das Fisch-Programm durch Drehen des Drehreglers ⏲/Menu im Uhrzeigersinn aus.
- Drücken Sie die Taste ◇ und drehen Sie den Drehregler ⏲/Menu, um das Gewicht des Fisches (250-450 g) auszuwählen.
- Starten Sie das Programm für Fisch durch Drücken der Taste ◇.

Falls der Fisch nach Ablauf des Programms noch nicht gar genug sein sollte und Sie ihn bräunen möchten, starten Sie anschließend einen weiteren Garvorgang mit der Kombibetriebsart Mikrowelle + Grill (wie unter „Kombibetrieb Mikrowelle und Grill“ auf Seite 27 beschrieben).

Programm A-7: Getränke

Dieses Programm läuft unter Verwendung von Mikrowellenleistung ab. Verwenden Sie zum Erhitzen ein mikrowellengeeignetes Gefäß.

- Stellen Sie das Getränk, dass Sie erhitzen möchten, auf den Drehteller im Garraum. Wenn Sie mehrere Behältnisse in die Mikrowelle stellen, achten Sie darauf, dass sich die Gefäße nicht berühren.
- Wählen Sie das Getränke-Programm durch Drehen des Drehreglers im Uhrzeigersinn aus.
- Drücken Sie die Taste und drehen Sie den Drehregler, um die Tassenmenge (1-3 à 140 ml) auszuwählen.
- Starten Sie das Programm für Getränke durch Drücken der Taste .

Falls das Getränk / die Getränke nicht heiß genug sein sollte, starten Sie anschließend einen weiteren Garvorgang mit Mikrowellenleistung (wie unter „Kochen und Garen mit Mikrowellenenergie“ auf Seite 24 beschrieben).

Programm A-8: Popcorn

Dieses Programm läuft unter Verwendung von Mikrowellenleistung ab.

Verwenden Sie die handelsüblichen Popcorn-Verpackungen, die zum Herstellen von Popcorn in der Mikrowelle ausgezeichnet sind.

- Stellen Sie die Verpackung mittig auf den Drehteller.
- Wählen Sie das Popcorn-Programm durch Drehen des Drehreglers im Uhrzeigersinn aus.
- Drücken Sie die Taste und drehen Sie den Drehregler, um das Gewicht des Popcorns (50-100 g) auszuwählen.
- Starten Sie das Programm für Popcorn durch Drücken der Taste .

Falls das Popcorn nach Ablauf der Programmzeit noch nicht vollständig aufgegangen sein sollte, starten Sie anschließend einen weiteren Garvorgang mit Mikrowellenleistung (wie unter „Kochen und Garen mit Mikrowellenenergie“ auf Seite 24 beschrieben).

Reinigen und Pflegen

WARNUNG!

Risiko eines Stromschlags.

Es besteht die Gefahr eines elektrischen Schlags durch stromführende Teile.

- Schalten Sie die Mikrowelle aus und ziehen Sie vor dem Reinigen den Stecker aus der Steckdose.

Mangelhafte Sauberkeit des Geräts kann zu einer Zerstörung der Geräteoberflächen führen, die ihrerseits die Gebrauchsdauer beeinflusst und möglicherweise zu gefährlichen Situationen führt. Reinigen Sie die Mikrowelle daher regelmäßig und entfernen Sie sämtliche Nahrungsreste.

– Die Mikrowelle innen sauber halten. Spritzer oder verschüttete Flüssigkeiten, die an den Herdwänden haften, mit einem feuchten Tuch abwischen. Bei starker Verschmutzung kann ein mildes Reinigungsmittel verwendet werden. Keine aggressiven abrasiven Reiniger oder scharfe Metallschaber für die Reinigung des Sichtfensters der Gerätetür benutzen, da sie die Oberfläche zerkratzen

und das Glas zerstören kann.

– Die Außenflächen sollten mit einem feuchten Tuch gereinigt werden. Um eine Beschädigung der Betriebsteile im Innern der Mikrowelle zu verhindern, muss vermieden werden, dass Wasser in die Belüftungsöffnungen eindringt.
– Reinigen Sie die Tür, das Sichtfenster und den Schließmechanismus vorsichtig mit einer milden Seifenlösung. Achten Sie besonders auf Beschädigungen an diesen Teilen.
– Keine Dampfreiniger verwenden. Die Oberflächen können beschädigt werden.
– Das Bedienfeld darf nicht nass werden. Mit einem weichen, feuchten Tuch reinigen. Wenn Sie das Bedienfeld reinigen, die Tür der Mikrowelle offen stehen lassen, um zu verhindern, dass das Gerät versehentlich eingeschaltet wird.
– Sollte sich im Innern oder auf den Außenflächen Dampf ansammeln, diesen mit einem weichen Tuch abwischen.
– Dampf kann auftreten, wenn Lebensmittel mit hohem Wasseranteil gegart werden; das ist normal.
– Der Drehteller muss gelegentlich herausgenommen werden, um ihn zu reinigen. Spülen Sie den Teller in warmem Wasser mit milder Seifenlösung oder in der Geschirrspülmaschine.
– Trocknen Sie den Drehteller danach gründlich mit einem weichen Tuch ab.
– Spülen Sie den Grillrost in warmem Wasser mit milder Seifenlösung. Lassen Sie hartnäckige Verschmutzungen einige Zeit einweichen.
– Wischen Sie die Bodenfläche der Mikrowelle einfach mit einem milden Reinigungsmittel aus.
– Geruchsrückstände in der Mikrowelle können entfernt werden, indem Sie eine Tasse Wasser mit dem Saft und der Schale einer Zitrone in ein tiefes mikrowellenfestes Gefäß geben und 5 Minuten in der Mikrowelle erhitzen. Gründlich auswischen und mit einem weichen Tuch trocken wischen.
– Wenn die Beleuchtung in der Mikrowelle ersetzt werden muss, wenden Sie sich an eine dafür qualifizierte Fachwerkstatt oder den Service.

Außerbetriebnahme

Wenn der Garvorgang beendet ist und die Uhrzeit im Display erscheint, öffnen Sie die Tür und entnehmen Sie das Gargut. Das Gerät schaltet nach Beendigung des Garvorgangs ab.

Wenn Sie das Gerät über längere Zeit nicht benutzen, ziehen Sie den Netzstecker und bewahren Sie das Gerät an einem trockenen Ort auf.

Abhilfe bei Störungen

Problem	Mögliche Ursache	Lösung
Das Gerät lässt sich nicht starten.	Der Netzstecker ist nicht richtig eingesteckt.	Ziehen Sie den Netzstecker und stecken Sie ihn nach ca. 10 Sekunden wieder ein.
	Die Sicherung ist durchgebrannt oder die Stromunterbrechung ist aktiv.	Ersetzen Sie die Sicherung oder setzen Sie die Stromunterbrechung zurück (kontaktieren Sie hierzu den Service).
	Die Steckdose ist defekt.	Überprüfen Sie die Steckdose, indem Sie ein anderes Gerät anschließen.
Das Gerät heizt nicht auf.	Die Tür ist nicht geschlossen.	Schließen Sie die Tür.

Entsorgung

Verpackung entsorgen

Die Produktverpackung besteht aus recyclingfähigen Materialien. Entsorgen Sie die Verpackungsmaterialien entsprechend ihrer Kennzeichnung bei den öffentlichen Sammelstellen bzw. gemäß den landesspe-zifischen Vorgaben.

Altgerät entsorgen

Wenn Sie das Elektrogerät nicht mehr verwenden wollen, geben Sie es bei einer öffentlichen Sammelstelle für Elektroaltgeräte kostenlos ab. Elektroaltgeräte dürfen in keinem Fall in die Restabfalltonnen gegeben werden (siehe Symbol).

Weitere Entsorgungshinweise

Geben Sie das Elektroaltgerät so zurück, dass seine spätere Wiederverwendung oder Verwertung nicht beeinträchtigt wird. Elektroaltgeräte können Schadstoffe enthalten. Bei falschem Umgang oder Beschädigung des Gerätes können diese bei der späteren Verwertung des Gerätes zu Gesundheitsschäden oder Gewässer- und Bodenverunreinigungen führen.

Technische Daten

Dieses Produkt erfüllt die Anforderungen des europäischen Standards EN55011. Das Produkt wird standardkonform als Gerät der Gruppe 2, Klasse B eingestuft. Gruppe 2 bedeutet, dass das Gerät zweckbestimmt hochfrequente Energie in Form elektromagnetischer Strahlen zur Wärmebehandlung von Lebensmitteln erzeugt. Gerät der Klasse B bedeutet, dass das Gerät für den Einsatz im häuslichen Bereich geeignet ist.

Nennspannung	**230 V ~ 50 Hz**
Nennleistungen	
Mikrowelle:	1250 W
Grill:	1000 W
Nennausgangsleistung (Mikrowelle):	800 W
Mikrowellen-Frequenz:	2450 MHz
Schutzklasse:	I
Abmessungen (B x H x T) in cm	
Gerät:	46 x 29 x 34
Innenraum:	31,4 x 21,8 x 29,5
Drehteller:	24,5
Garraumvolumen:	20 Liter
Nettogewicht:	12,9 kg

Konformitätsinformation

CE Hiermit erklärt MLAP GmbH, dass sich dieses Gerät in Übereinstimmung mit den grundlegenden Anforderungen und den übrigen einschlägigen Bestimmungen befindet:

– EMV-Richtlinie 2014/30/EU
– Niederspannungsrichtlinie 2014/35/EU
– Öko-Design Richtlinie 2009/125/EG
– RoHS-Richtlinie 2011/65/EU.

Garantie

Kaufland gewährt Ihnen ab dem Kaufdatum eine Garantie von 3 Jahren.
Von der Garantie ausgenommen sind Schäden, die auf Nichtbeachtung der Bedienungsanleitung, missbräuchliche Verwendung, unsachgemäße Behandlung, eigenmächtige Reparaturen oder unzureichende Wartung und Pflege zurückzuführen sind.

Impressum

Copyright © 2018
Stand: 10.12.2018
Alle Rechte vorbehalten.

Diese Bedienungsanleitung ist urheberrechtlich geschützt.
Vervielfältigung in mechanischer, elektronischer und jeder anderen Form ohne die schriftliche Genehmigung des Herstellers ist verboten.
Das Copyright liegt bei der Firma:

MLAP GmbH
Meitnerstr. 9
DE-70563 Stuttgart
Deutschland

Bitte beachten Sie, dass die oben stehende Anschrift keine Retourenanschrift ist. Kontaktieren Sie zuerst den Kundenservice.

Obsah

Vážená zákaznice, vážený zákazníku! **39**
Obsah balení **39**
Vysvětlení symbolů **39**
Bezpečnostní upozornění **40**
Používání v souladu s určením 40
Bezpečnost dětí a osob 41
Obecná bezpečnost 41
Horké povrchy 44
Zvláštní bezpečnostní pokyny pro zacházení s mikrovlnnými troubami 45
Bezpečnostní pokyny pro zahřívání tekutin 47
Čištění a údržba zařízení 47
Popis částí **48**
Zařízení 48
Ovládací prvky 48
Displej 48
O mikrovlnách **49**
Působení mikrovln na potraviny 49
Mikrovlnné zařízení 49
Vaření a ohřev pomocí mikrovln **49**
Materiály vhodné do mikrovlnné trouby 50
Materiály vhodné s výhradou 51
Nevhodné materiály 52
Před prvním použitím **52**
Instalace zařízení 52
Zahřátí prázdného zařízení 53
Nasazení příslušenství 54
Obsluha **54**
Nastavení času 54
Dětská pojistka 54
Nastavení kuchyňské minutky (odpočítávání) 54
Vaření a ohřev pomocí mikrovlnné energie 54
Rychlé spuštění 55
Rozmrazování podle hmotnosti 56
Rozmrazování podle času 56
Režim grilování 56
Kombinovaný režim mikrovln a grilu 57

Použití několika programů vaření 57
Automatické vaření a ohřev 58
Čištění a údržba 62
Odstavení z provozu 63
Náprava při poruchách 64
Likvidace 64
Likvidace obalů 64
Likvidace starého zařízení 64
Technické údaje 65
Informace o shodě 65
Záruka 65
Tiráž 66

Vážená zákaznice, vážený zákazníku!

Blahopřejeme ke koupi vašeho nového přístroje. Rozhodli jste se pro výrobek s výborným poměrem mezi cenou a výkonem, který vám bude dělat radost.
Před používáním výrobku se seznamte se všemi pokyny k obsluze a bezpečnostními upozorněními.
Zařízení používejte jen popsaným způsobem a k uvedeným účelům. Při předávání zařízení dalším osobám předejte také všechny dokumenty.

Obsah balení

– Mikrovlnná trouba s grilem MW-G0001
– Otočný talíř
– Otočný kruh
– Grilovací rošt
– Návod k obsluze

Zkontrolujte, zda je dodávka kompletní a zda zařízení při dopravě neutrpělo žádné škody.
Poškozené zařízení neuvádějte do provozu!
V případě poškození zařízení se prosím obraťte na kteroukoli pobočku řetězce Kaufland.

Vysvětlení symbolů

Pokud je odstavec označen některým z následujících výstražných symbolů, je nutné se vyhnout nebezpečí popsanému v textu, a předejít tak uvedeným možným důsledkům.

NEBEZPEČÍ!
Výstraha před bezprostředním nebezpečím ohrožení života!

VÝSTRAHA!
Výstraha před možným nebezpečím ohrožení života nebo těžkým poraněním s trvalými následky!

VÝSTRAHA!
Výstraha před nebezpečím úrazu elektrickým proudem!

VÝSTRAHA!
Výstraha před nebezpečím způsobeným horkými povrchy!

VAROVÁNÍ!
Výstraha před možným středně závažným nebo lehkým poraněním!

UPOZORNĚNÍ!
Chcete-li předejít hmotným škodám, dbejte uvedených pokynů!

Další informace o používání zařízení!

Dbejte upozornění uvedených v návodu k obsluze!

Prohlášení o shodě (viz kapitolu Informace o shodě): Výrobky označené tímto symbolem splňují požadavky směrnic ES.

Symbol ochranného uzemnění (u třídy ochrany I)
Elektrické přístroje s třídou ochrany I jsou elektrické přístroje, které mají na celém povrchu minimálně základní izolaci a buď přístrojovou zásuvku s ochranným kontaktem nebo pevný napájecí kabel s ochranným vodičem. Elektrické přístroje s třídou ochrany I mohou obsahovat díly s dvojitou nebo zesílenou izolací nebo díly, provozované s bezpečnostním nízkým napětím.

Používání ve vnitřních prostorách
Přístroje s tímto symbolem jsou vhodné pouze pro používání ve vnitřních prostorách.

Ověřená bezpečnost: Výrobky označené tímto symbolem splňují požadavky zákona o bezpečnosti výrobků.

Bezpečnostní upozornění

DŮLEŽITÉ BEZPEČNOSTNÍ POKYNY – PEČLIVĚ SI PŘEČTĚTE A USCHOVEJTE PRO POZDĚJŠÍ POUŽITÍ!

Používání v souladu s určením

Mikrovlnnou troubu je dovoleno používat výhradně k ohřívání vhodných potravin ve vhodných nádobách, resp. ve vhodném nádobí. Je zakázáno ji používat venku!
Zařízení je určeno pro používání v domácnostech a podobných prostředích, jako jsou například

- zaměstnanecké kuchyňky v obchodech, kancelářích a podobných pracovních prostředích,
- v zemědělských objektech,
- pro hosty v hotelech, motelech a podobných ubytovacích zařízeních,
- v penzionech se snídaní.

Zařízení není určeno pro používání v komerčních, průmyslových nebo laboratorních prostředích.

- V případě používání v rozporu s určením zaniká záruka.
- Dbejte všech informací uvedených v tomto návodu k obsluze, zejména bezpečnostních upozornění. Jakýkoli jiný způsob obsluhy je v rozporu s určením zařízení a může zapříčinit poškození zdraví osob nebo hmotné škody.

Bezpečnost dětí a osob

VÝSTRAHA!

Nebezpečí úrazu!

Nebezpečí úrazu pro děti a osoby s omezenými fyzickými, smyslovými nebo duševními schopnostmi (např. částečně postižené nebo starší osoby s omezenými fyzickými a duševními schopnostmi) nebo nedostatečnými zkušenostmi a vědomostmi (např. starší děti).

- Zařízení a příslušenství ukládejte mimo dosah dětí.
- Děti starší 8 let a osoby s omezenými fyzickými, smyslovými nebo duševními schopnostmi nebo nedostatečnými zkušenostmi a znalostmi smějí toto zařízení používat jen pod dozorem nebo po poučení o jeho bezpečném používání a souvisejících nebezpečích a jejich pochopení.
- Děti si se zařízením nesmějí hrát.
- Děti smějí přístroj čistit nebo provádět jeho údržbu pouze v případě, že jsou starší 8 let a jsou pod dozorem.
- Zařízení i přívodní kabel uchovávejte mimo dosah dětí mladších 8 let.

NEBEZPEČÍ!

Nebezpečí úrazu!

Při spolknutí nebo vdechnutí drobných součástí nebo fólií hrozí nebezpečí udušení.

- Veškeré použité obalové materiály (sáčky, kousky polystyrenu atd.) uchovávejte mimo dosah dětí.
- Nenechávejte děti, aby si s obalovými materiály hrály.

Obecná bezpečnost

VÝSTRAHA!

Výstraha před nebezpečím úrazu elektrickým proudem!

Hrozí nebezpečí úrazu elektrickým proudem vedeným součástmi zařízení.

- Před prvním použitím a po každém použití zkontrolujte mikrovlnnou troubu včetně napájecího kabelu, zda nejsou poškozené.
- Neuvádějte mikrovlnnou troubu do provozu, pokud jsou mikrovlnná trouba nebo napájecí kabel viditelně poškozené.
- Ujistěte se, že napájecí kabel není poškozený a nevede pod mikrovlnnou troubou nebo přes horké plochy či ostré hrany.
- Odviňte celý napájecí kabel.
- Dbejte na to, aby napájecí kabel nebyl nikde zlomený nebo skřípnutý.
- Pokud zjistíte, že došlo k poškození při přepravě, ihned kontaktujte servis.
- Mikrovlnnou troubu zapojte výhradně do řádně instalované, uzemněné a elektricky jištěné zásuvky. Síťové napětí musí odpovídat technickým údajům zařízení.
- Zásuvka musí být volně přístupná pro případ, že byste museli mikrovlnnou troubu rychle odpojit od sítě.

VÝSTRAHA!
Nebezpečí úrazu!
Hrozí nebezpečí zranění mikrovlnným zářením.

- V případě poškození může mikrovlnné záření v důsledku netěsnosti pronikat ze zařízení ven. Poškozený napájecí kabel může způsobit úraz elektrickým proudem.
- Mikrovlnnou troubu v žádném případě neuvádějte do provozu při poškození pláště, krytů, dvířek, těsnění dvířek nebo uzávěru dvířek. V takovém případě uchopte napájecí kabel za zástrčku a ihned ho vytáhněte z chráněné zásuvky. Mikrovlnnou troubu už neuvádějte do provozu, dokud ji neopraví kvalifikovaná osoba.
- VÝSTRAHA! Provádění jakýchkoli údržbových prací a oprav, které vyžadují odstranění krytu zajišťujícího ochranu proti ozáření mikrovlnnou energií, je nebezpečné pro všechny osoby, vyjma osob s patřičnou kvalifikací.
- V žádném případě neprovádějte na mikrovlnné troubě žádné vlastní změny, ani se nepokoušejte zařízení otevírat a/nebo opravovat vlastními silami. Opravu mikrovlnné trouby a napájecího kabelu svěřte výhradně kvalifikované opravně nebo se obraťte na servis, abyste předešli vzniku nebezpečných situací.
- Neodstraňujte žádné kryty uvnitř mikrovlnné trouby ani vnitřní fólii z prů-

hledu dvířek, jinak může dojít k úniku mikrovlnného záření.

- Používejte pouze námi dodané nebo schválené náhradní díly a příslušenství.

Mikrovlnná trouba se nesmí ponořovat do vody nebo jiných kapalin, držet pod tekoucí vodou nebo používat ve vlhkých prostorách, protože by to mohlo vést k úrazu elektrickým proudem.

- Vytáhněte napájecí kabel mikrovlnné trouby ze zásuvky, pokud
  - budete zařízení čistit,
  - do zařízení vnikla kapalina,
  - zařízení není pod dohledem,
  - už zařízení nebudete používat.
- Chraňte mikrovlnnou troubu před kapající a stříkající vodou. Zamezte styku s vodou a jinými kapalinami. Zařízení, napájecí kabel a zástrčku napájecího kabelu udržujte v bezpečné vzdálenosti od umyvadel, dřezů apod. Pokud se do zařízení dostane kapalina, ihned vytáhněte zástrčku napájecího kabelu z chráněné zásuvky. Nechte zařízení zkontrolovat v odborné opravně.
- Zařízení ani napájecího kabelu se nikdy nedotýkejte mokrýma rukama.

NEBEZPEČÍ!

Nebezpečí výbuchu!

Při používání ve výbušném prostředí hrozí výbuch!

- Zařízení nepoužívejte v prostředí, kde hrozí nebezpečí výbuchu. Jedná se například o čerpací stanice, skladiště paliv nebo prostory, kde se pracuje s rozpouštědly. Zařízení se nesmí používat ani v prostorách, kde jsou ve vzduchu rozptýlené malé částice (např. moučný nebo dřevní prach).

UPOZORNĚNÍ!

Nebezpečí poškození!

Nebezpečí poškození zařízení z důvodu nesprávné instalace.

- Mikrovlnnou troubu umístěte na rovnou, pevnou plochu, která unese vlastní hmotnost zařízení včetně maximální hmotnosti potravin v ní připravovaných.
- Zařízení provozujte výhradně ve vnitřních prostorách.
- Nevystavujte zařízení extrémním podmínkám. Chraňte ho před těmito podmínkami:
  - vysoká vlhkost vzduchu nebo mokro,
  - velmi vysoké nebo nízké teploty,

- přímé sluneční záření,
- otevřený oheň.

- Mikrovlnnou troubu neinstalujte v blízkosti zdrojů tepla.

Chemické přísady v povrchových vrstvách nábytku mohou poškodit materiál nožek zařízení a vytvářet stopy na povrchu nábytku.

- Zařízení případně postavte na tepelně odolnou podložku.

Horké povrchy

NEBEZPEČÍ!
Nebezpečí výbuchu!
Směsi vody a oleje se mohou vznítit, nebo dokonce vybuchnout.

- V mikrovlnné troubě neohřívejte směsi vody s olejem nebo tukem.
- V mikrovlnné troubě rovněž nerozpouštějte zmrzlý tuk či olej.

VÝSTRAHA!
Nebezpečí úrazu!
Během použití se zařízení a jeho povrchové díly zahřívají. Hrozí nebezpečí zranění popálením o horké povrchy.

- Nedotýkejte se povrchu zařízení.
- Vyvarujte se kontaktu s topnými články uvnitř mikrovlnné trouby.
- Zamezte v přístupu dětem mladším 8 let, ledaže by byly pod stálým dohledem.
- Při kombinovaném provozu nebo při grilování smějí děti zařízení z důvodu vznikajících teplot používat jen pod dohledem dospělých.
- Otočný talíř je po ohřevu v režimu grilování velmi horký! Při vyjímání otočného talíře z varného prostoru bezpodmínečně používejte chňapky nebo žáruvzdorné rukavice.

VÝSTRAHA!
Nebezpečí požáru!
Při neodborném zacházení s velmi vysokými teplotami/horkými povrchy zařízení hrozí nebezpečí požáru.

- Na mikrovlnnou troubu nic nepokládejte. Aby byla zajištěna dostatečná ventilace, musí být směrem nahoru dodržena vzdálenost 30 cm a po obou stranách vzdálenost 20 cm (obrázek 4). Plocha, na které bude zařízení stát, by měla být ve výšce minimálně 85 cm. Nezakrývejte ani neucpávejte otvo-

ry zařízení.
- Zařízení musí být umístěno zadní stranou ke stěně.
- Mikrovlnná trouba je koncipována jako volně stojící zařízení. Neprovozujte ji vestavěnou v nábytku nebo ve skříni.
- Zařízení nenechávejte během provozu bez dozoru.
- Mikrovlnná trouba není určena k provozu s externími spínacími hodinami nebo samostatným systémem dálkového řízení.
- Při ohřívání nebo vaření pokrmů v hořlavých materiálech, jako jsou plastové nebo papírové nádoby, mikrovlnnou troubu často sledujte z důvodu možnosti vznícení.
- Zařízení používejte výhradně k ohřívání vhodných potravin ve vhodných nádobách, resp. ve vhodném nádobí. Při režimu grilování nebo při kombinovaném režimu nepoužívejte pečicí papír.
- Mikrovlnná trouba je určena k ohřevu pokrmů a nápojů. Sušení pokrmů nebo oděvů a ohřev zahřívacích polštářků, papučí, houbiček, vlhkých utěrek a podobných předmětů může vést ke zranění, vznícení nebo požáru.
- V zařízení nepřipravujte pokrmy s obsahem alkoholu. Zařízení nepoužívejte k fritování ani k zahřívání oleje!
- Otočný talíř nakládejte rovnoměrně, aby se během provozu nedotýkal kovových stěn zařízení, a zamezilo se tak jiskření.
- V případě tvorby kouře bezpodmínečně ponechejte dvířka zavřená, abyste zabránili tvorbě plamenů, resp. udusili již vzniklé plameny. Zařízení ihned vypněte vytažením napájecího kabelu ze zásuvky.
- V žádném případě nepřekračujte dobu přípravy uvedenou výrobcem.
- Ve varném prostoru neskladujte žádné potraviny ani jiné předměty.

Zvláštní bezpečnostní pokyny pro zacházení s mikrovlnnými troubami

VÝSTRAHA!
Nebezpečí úrazu!
V případě prasknutí nádoby hrozí nebezpečí zranění.

- Pokrmy ani tekutiny neohřívejte v pevně uzavřených nádobách! Mohly by v zařízení vybuchnout nebo způsobit zranění při jejich otevření. U uzavíratelných nádob, jako jsou např. dětské láhve, bezpodmínečně odstraňte víčko.

VAROVÁNÍ!

Nebezpečí úrazu!

Hrozí nebezpečí zranění popálením.

- Pokrmy připravené v mikrovlnné troubě mohou být nerovnoměrně horké. Před konzumací ohřátých pokrmů zkontrolujte jejich teplotu. U dětských příkrmů a dětských láhví dětskou stravu před kontrolou teploty vždy promíchejte nebo protřepejte, aby nedošlo k popálení.
- V mikrovlnné troubě nevařte vejce se skořápkou ani neohřívejte celá vejce uvařená natvrdo, protože by při zahřívání a také při vytahování z trouby mohla vybuchnout.
- Potraviny s uzavřenou slupkou, jako jsou rajčata, párky, lilek apod., před vařením propíchejte, aby nepopraskaly.
- Při otevírání varných nádob vystupuje ven horká pára. Při otevírání proto držte otvor vždy dále od těla.
- Při otevírání dvířek vystupuje ven horká pára. Udržujte bezpečnou vzdálenost.
- Během ohřevu se povrchy mikrovlnné trouby, příslušenství i varná nádoba zahřívají na vysokou teplotu. Používejte chňapky. Před čištěním nechte díly vychladnout.

UPOZORNĚNÍ!

Nebezpečí poškození!

Při nesprávném zacházení se zařízením hrozí nebezpečí poškození zařízení.

- Zařízení v žádném případě neprovozujte bez otočného talíře nebo bez pokrmu ve varném prostoru.
- Používejte výhradně příslušenství, které je součástí dodávky, nebo příslušenství, které je v tomto návodu k obsluze uvedeno jako vhodné.
- Při provozu mikrovlnné trouby v žádném případě nepoužívejte kovové nádobí ani nádobí s kovovými ozdobami, protože by v důsledku tvorby jisker mohlo dojít k poškození zařízení nebo samotného nádobí.
- Používejte nádobí vhodné do mikrovlnné trouby. Při nákupu nádobí si všímejte označení typu „vhodné do mikrovlnné trouby“ nebo „určeno do mikrovlnné trouby“.
- Se zapnutým zařízením nehýbejte.

Bezpečnostní pokyny pro zahřívání tekutin

VAROVÁNÍ!
Nebezpečí úrazu!
Hrozí nebezpečí zranění popálením.

- Při zahřívání tekutin v mikrovlnné troubě může dojít k tak zvanému utajenému varu, což znamená, že tekutina už má teplotu varu, aniž by se při vaření tvořily typické bubliny páry. Při otřesech, ke kterým dochází např. při vyjímání z trouby, pak dochází k náhlému vzkypění tekutiny. Tekutina může prudce vystříknout.
- Nepoužívejte vysoké, úzké nádoby.
- Při zahřátí vložte do nádoby skleněnou nebo keramickou tyčinku, která zabrání opožděnému vzkypění tekutiny. Po zahřátí chvíli počkejte, pak na nádobu opatrně poklepejte a zamíchejte tekutinu, než ji vytáhnete z varného prostoru mikrovlnné trouby.

Čištění a údržba zařízení

UPOZORNĚNÍ!
Nebezpečí poškození!
Při nesprávném zacházení se zařízením hrozí nebezpečí poškození zařízení.

- Nesprávné používání čisticích prostředků na zařízení může vést k poškození povrchů. K čištění nepoužívejte agresivní chemické čisticí prostředky, drsné prostředky ani tvrdé houbičky.
- Zařízení se nesmí čistit parním čističem. Pára by mohla proniknout dovnitř a poškodit elektroinstalaci a povrchy zařízení.
- Nedostatečná čistota mikrovlnné trouby může vést k porušení povrchu, které jednak ovlivní její životnost, a jednak může vést k nebezpečným situacím.
- Zařízení pravidelně čistěte a odstraňujte zbytky potravin.
- Při čištění varného prostoru trouby a sousedních dílů dodržujte pokyny k čištění, viz část „Čištění a údržba“ na straně 62.

Popis částí

Zařízení

(obrázek 1)

1) Displej
2) Ovládací panel
3) Otočný talíř
4) Hnací osa
5) Otočný kruh
6) Pojistka dvířek
7) Průhled dvířek
8) Horní gril
9) Kryt magnetronu (NEODSTRAŇOVAT!)
10) Grilovací rošt

Ovládací prvky

(obrázek 2)

11) Displej
12) Nastavení režimu rozmrazování (1 stisknutí: podle hmotnosti, 2 stisknutí: podle času)
13) Nastavení času, nastavení zahájení doby ohřevu
14) Spuštění provozu (rychlý start mikrovlnného režimu, interval 30 sekund), potvrzení zadání, spuštění automatických programů
15) Otočný regulátor: zvýšení hodnoty zadání, snížení hodnoty zadání, nastavení programů
16) Přerušení zadání, 1 stisknutí: krátké přerušení programu, 2 stisknutí: předčasné ukončení programu, delší stisknutí: aktivace dětské pojistky
17) 1–5 stisknutí: nastavení mikrovlnného režimu, 5 stisknutí: nastavení grilovacího režimu nebo 6–7 stisknutí: nastavení kombinovaného režimu mikrovlny/gril

Displej

(obrázek 3)

18) Režim rozmrazování podle času
19) Režim rozmrazování podle hmotnosti
20) Režim automatického programu
21) Časovač je aktivní
22) Dětská pojistka v provozu
23) Nastavení hmotnosti
24) Automatický program Brambory běží
25) Automatický program Ryby běží
26) Automatický program Nápoje běží
27) Automatický program Popcorn běží
28) Automatický program Těstoviny běží
29) Automatický program Zelenina běží
30) Automatický program Maso běží
31) Automatický program Pizza běží
32) Čas/doba ohřevu/zobrazení hmotnosti
33) Bude nastaven čas
34) Indikátor provozu
35) Mikrovlnný režim
36) Režim grilování

O mikrovlnách

Mikrovlny jsou vysokofrekvenční elektromagnetické vlny, které způsobují zahřívání vašich pokrmů ve vnitřním varném prostoru. Mikrovlny zahřívají veškeré nekovové předměty. Proto při používání mikrovlnné trouby nepoužívejte žádné kovové předměty. Čím více vody se v potravinách nachází, tím je zahřívání intenzivnější.

Aby se teplo rovnoměrně rozložilo, nechte ohřáté pokrmy v mikrovlnné troubě jednu až dvě minuty dojít.

Působení mikrovln na potraviny

– Mikrovlny pronikají do potravin do hloubky cca 3 cm.
– Zahřívají molekuly vody, tuku a cukru (pokrmy s vysokým podílem vody se zahřívají nejintenzivněji).
– Toto teplo pak pomalu proniká celým pokrmem a vede k rozmrazení, ohřátí a varu pokrmu.
– Varný prostor a vzduch v něm se nezahřívají (nádoba s pokrmem se zahřívá hlavně horkým pokrmem).
– Každý pokrm vyžaduje k varu, resp. rozmrazení určité množství energie podle zjednodušeného vzorce: vysoký výkon – krátká doba, resp. nízký výkon – dlouhá doba.

Mikrovlnné zařízení

– Generátor mikrovln, takzvaný magnetron, vytváří mikrovlnné záření a vede je do varného prostoru.
– Stěny varného prostoru a průhled dvířek s mřížkou odrážejí mikrovlny tak, aby neunikaly z varného prostoru.
– Mikrovlnný výkon a dobu ohřevu je možné nastavit pomocí několika stupňů.
– Po uplynutí času nebo otevření dvířek se magnetron automaticky vypne.

Vaření a ohřev pomocí mikrovln

- Správné umístění vařených potravin vypadá tak, že nejsilnější kusy jsou umístěny na vnějším okraji dole.
- Dbejte na přesnou dobu vaření, resp. ohřevu.
- Zvolte nejkratší uvedenou dobu vaření, resp. ohřevu a v případě potřeby ji prodlužte.

VÝSTRAHA!
Nebezpečí požáru z důvodu velmi vysokých teplot.
Ze silně převařených pokrmů se může kouřit nebo se mohou vznítit.
- Vždy sledujte průběh ohřevu.

- Během vaření, resp. ohřevu pokrmy zakryjte poklopem vhodným do mikrovlnné trouby. Zakrytím se vyhnete postříkání. Pokrm se také ohřívá rovnoměrněji.

- Pokrmy jako části kuřete a hamburgery byste měli během přípravy v mikrovlnné troubě jednou obrátit, aby se proces vaření urychlil. Větší části jako pečené maso nebo pečené kuře je třeba obrátit minimálně jednou.
- Důležité je také otáčení, např. u masových kuliček: po uplynutí poloviny doby přípravy byste měli pokrmy obrátit a přesunout je ze středu k okraji.
- Po zahřátí vařený pokrm pokud možno promíchejte, abyste dosáhli rovnoměrného rozložení teploty, nebo nechte pokrm chvíli dojít.

Materiály vhodné do mikrovlnné trouby

Do vaší mikrovlnné trouby si můžete zakoupit speciální nádobí a příslušenství. Při nákupu si všímejte označení „vhodné do mikrovlnné trouby“ nebo „určeno do mikrovlnné trouby“. Můžete však používat i nádobí, které už máte doma, pokud je z vhodného materiálu.

Vhodné materiály

– porcelán, sklokeramika a žáruvzdorné sklo,
– plasty, které jsou žáruvzdorné a vhodné do mikrovlnné trouby (upozornění: přesto může dojít k zabarvení plastů pokrmy nebo k jejich deformaci teplem),
– pečicí papír.

UPOZORNĚNÍ!

Nebezpečí vzniku hmotných škod!

Nevhodné materiály by mohly z důvodu vysoké teploty prasknout nebo se zdeformovat, resp. roztavit.

- Nepoužívejte v grilovacím/kombinovaném grilovacím režimu nádoby z porcelánu, keramiky nebo plastu a krycí folie.

Přehled vhodných materiálů

Následující seznam představuje obecnou pomůcku pro orientaci, která vám má pomoci při výběru správného nádobí na vaření:

Nádobí na vaření	Mikrovlnná trouba	Gril	Kombinovaný režim
Žáruvzdorné sklo	ano	ano	ano
Sklo neodolné vůči teplu	ne	ne	ne
Žáruvzdorná keramika	ano	ano	ano
Plastové nádobí vhodné do mikrovlnné trouby	ano	ne	ne
Kuchyňské utěrky (papírové)	ano	ne	ne
Kovová forma	ne	ano	ne
Grilovací rošt, dodaný	ne	ano	ne
Alobal, hliníkové misky	vhodné v omezené míře	ano	vhodné v omezené míře

*Kombinovaný režim: Mikrovlny + gril

Rozměry a tvar nádobí vhodného do mikrovlnné trouby

Ploché, široké nádoby jsou vhodnější než ty úzké a vysoké. „Ploché" pokrmy se prohřívají rovnoměrněji.

Kulaté nebo oválné nádoby jsou vhodnější než ty hranaté. V rozích se pokrmy zahřívají rychleji.

Materiály vhodné s výhradou

– Kamenina a keramika. Hliněné nádoby používejte pouze k rozmrazování a při krátkých dobách ohřevu, protože obsažený vzduch a voda mohou způsobit vznik trhlin v hliněné nádobě.
– Nádobí zdobené zlatem a stříbrem používejte pouze v případě, že jej výrobce označil jako „vhodné do mikrovlnné trouby".
– Alobal nepoužívejte ve větších množstvích. Menší kusy však je možné použít k zakrytí citlivých částí. Zakryjte také rohy nádob, abyste zabránili převaření, protože mikrovlnná energie se koncentruje v rozích. Mezi alobalem a vnitřní stěnou musí být zachovaná vzdálenost 2,5 cm.
– Hliníkové misky (např. u hotových pokrmů) jsou vhodné s výhradou, musejí však být hluboké minimálně 3 cm, aby bylo možné je použít v mikrovlnné troubě.

Nevhodné materiály

– Kov, veškeré kovové hrnce, pánve a poklice.

UPOZORNĚNÍ!
Nebezpečí vzniku hmotných škod!

Při nesprávném zacházení se zařízením hrozí nebezpečí poškození zařízení.

- V mikrovlnném režimu nikdy nepoužívejte nádobí s kovovými dekoracemi, kovové nádobí nebo grilovací rošt, protože by v důsledku tvorby jisker mohlo dojít k poškození zařízení a/nebo nádobí.
- V mikrovlnném režimu nepoužívejte křišťálové sklo ani olovnatý křišťál. Může popraskat, barevné sklo může změnit barvu.
- Nepoužívejte materiály, které nejsou odolné proti žáru. Mohou se zdeformovat nebo dokonce shořet.

Pro kontrolu, zda je nádobí vhodné pro použití v mikrovlnné troubě, nalijte do nádoby trochu vody a postavte ji do mikrovlnné trouby.

- Stiskněte 2× tlačítko ◇ 14. Zařízení nyní poběží 1 minutu v mikrovlnném režimu. Pokud zjistíte, že je nádoba teplejší než voda, není vhodná pro použití v mikrovlnné troubě. Nádobí vhodné do mikrovlnné trouby se zahřívá pouze teplem z ohřívaného pokrmu.

VÝSTRAHA!
Nebezpečí požáru!

Při nesprávném zacházení se zařízením hrozí nebezpečí požáru.

- Jakmile jiskří, postřehnete jiskření, blýskání nebo dokonce oheň, mikrovlnnou troubu ihned vypněte tlačítkem ▽ 16 a odpojte síťovou zástrčku.

Před prvním použitím

Instalace zařízení

Zajistěte, aby byly ze zařízení a z vnitřní strany dvířek odstraněny veškeré obalové materiály.

NEBEZPEČÍ!
Nebezpečí úrazu!

Hrozí nebezpečí úrazu elektrickým proudem nebo mikrovlnným zářením.

V případě poškození může mikrovlnné záření v důsledku netěsnosti pronikat ze zařízení ven. Poškozený napájecí kabel může způsobit úraz elektrickým proudem.

- Mikrovlnnou troubu v žádném případě neuvádějte do provozu v případě poškození pláště, krytů, dvířek nebo uzávěru dvířek. V takovém případě uchopte napájecí kabel za zástrčku a ihned

ho vytáhněte z chráněné zásuvky.

- Pokud došlo k nějakému poškození, mikrovlnnou troubu neuvádějte do provozu. Obraťte se v tomto případě na servis.

UPOZORNĚNÍ!
Nebezpečí poškození!

Při nesprávném zacházení se zařízením hrozí nebezpečí poškození zařízení.

- Kryt 9 ve varném prostoru není součástí obalu a nesmí být odstraněn!
- Tato mikrovlnná trouba je určená pro domácí použití a nesmí se používat venku.

- Mikrovlnnou troubu neinstalujte v blízkosti zdrojů tepla, v místě, kde je mokro nebo vysoká vlhkost, nebo v blízkosti hořlavých materiálů.
- Je zakázáno odstraňovat nožky.
- Mikrovlnnou troubu zapojte do dobře dosažitelné zásuvky, která je neustále volně přístupná.

Zahřátí prázdného zařízení

Před použitím mikrovlnné trouby musí být zařízení nejdříve zahřáto prázdné, aby se mohly odpařit zbytky z výroby. Za tímto účelem zapněte zařízení bez potravin a bez příslušenství následně popsaným způsobem do provozního režimu grilování:

- Otevřete dvířka a vyjměte obaly nebo díly příslušenství z varného prostoru. Poté opět zavřete dvířka.
- Stiskněte 6× tlačítko 17 až se na displeji zobrazí **G** a symbol 36.
- Potvrďte zadání stisknutím tlačítka 14.
- Otáčejte otočným regulátorem Menu 15 ve směru hodinových ručiček k nastavení doby ohřevu 10 minut.
- Stiskněte znovu tlačítko ke spuštění procesu grilování.

Při tomto prvním zahřátí může dojít ke vzniku mírného zápachu. Tyto výpary jsou neškodné a zakrátko vymizí. Zajistěte dostatečné větrání, např. otevřeným oknem.

- Po 10 minutách se zařízení automaticky vypne. Počkejte, až úplně vychladne.
- Odpojte síťovou zástrčku ze zásuvky a následně mikrovlnnou troubu zevnitř znovu vyčistěte vlhkou utěrkou a pečlivě vysušte.

Nasazení příslušenství

Pokud byla mikrovlnná trouba jednou zahřáta prázdná výše uvedeným způsobem, nesmí být uvedena do provozu bez správně nasazeného otočného talíře 3.

- Nasaďte otočný talíř do středu na hnací osu.

Obsluha

Při každém stisknutí tlačítka zazní zvukový signál jako potvrzení.

Nastavení času

Je-li mikrovlnná trouba uvedena do provozu poprvé nebo bylo přerušeno napájení, zobrazuje displej **0:00** a je nutné nastavit čas.

- Stiskněte 1× tlačítko 13.
- Otáčejte otočným regulátorem / Menu 15, až se na displeji zobrazí správná hodina.
- Stiskněte znovu tlačítko.
- Otáčejte otočným regulátorem / Menu, až se na displeji zobrazí správná minuta.
- K potvrzení nastavení stiskněte tlačítko.

Dětská pojistka

- Stiskněte a přidržte tlačítko 16 na 5 sekund. Zazní zvukový signál a na displeji se zobrazí symbol klíče 22. Tlačítka a otočný regulátor mikrovlnné trouby jsou nyní bez funkce.
- K deaktivaci dětské pojistky znovu stiskněte a přidrže tlačítko po dobu 5 sekund, až zazní zvukový signál a zhasne symbol klíče na displeji.

Nastavení kuchyňské minutky (odpočítávání)

- Stiskněte dvakrát tlačítko 13.

Na displeji se zobrazí symbol 21.

- Otáčejte otočným regulátorem 15 pro nastavení požadovaného času v minutách a sekundách (**0:00**).

Nejdelší nastavitelný čas je 95 minut.

- Stiskněte tlačítko 14. Spustí se odpočítávání.
- K předčasnému ukončení odpočítávání stiskněte tlačítko 16.

Vaření a ohřev pomocí mikrovlnné energie

Pro ohřev pouze pomocí mikrovlnné energie postupujte následujícím způsobem:

- Stiskněte jednou nebo několikrát tlačítko 17 pro výběr stupně energie podle následující tabulky:

Stisknutí tlačítka	Zobrazení na displeji	Výkon (watty)
1 ×	**P100**	800 W
2 ×	**P80**	640 W
3 ×	**P50**	400 W
4 ×	**P30**	240 W
5 ×	**P10**	80 W

- Potvrďte výběr stisknutím tlačítka ◇ 14.

Po prvním stisknutí tlačítka ≋/≋+ lze zvolit stupeň energie také otočným regulátorem ⏲/Menu 15.

- Otáčejte otočným regulátorem ⏲/Menu pro nastavení požadované doby ohřevu v následujících časových intervalech. Nejdelší doba vaření/ohřevu je 95 minut.

Od 0 sekund do 1 minuty	v krocích po 5 sekundách
Od 1 do 5 minut	v krocích po 10 sekundách
Od 5 do 10 minut	v krocích po 30 sekundách
Od 10 do 30 minut	v krocích po 1 minutě
Od 30 minut	v krocích po 5 minutách

- Stiskněte tlačítko ◇. Spustí se ohřev. Zobrazí se symbol mikrovln 35.

Konec ohřevu

Po uplynutí doby ohřevu vždy zazní zvukový signál a na displeji se opět zobrazí čas. Ohřev je tím dokončen.

VAROVÁNÍ!

Nebezpečí úrazu!

Pokrmy, resp. nádoby jsou za určitých podmínek velmi horké. Hrozí nebezpečí popálení.

- Při vyjímání pokrmů z varného prostoru trouby bezpodmínečně používejte chňapky nebo žáruvzdorné rukavice.

Přerušení programu

K obrácení nebo zamíchání pokrmů, např. po uplynutí poloviny doby ohřevu, je často nutné přerušit program.

- K přerušení programu otevřete dvířka nebo stiskněte ▽ 16. Na displeji se zobrazí zbývající doba chodu.
- Po opětovném zavření dvířek stiskněte k pokračování ohřevu tlačítko ◇ 14.
- Pro úplné předčasné ukončení programu stiskněte tlačítko ▽ dvakrát.

Rychlé spuštění

Pokud stisknete tlačítko ◇ bez předchozího nastavení výkonnostního stupně, spustí se program ohřevu na maximální stupeň energie (800 wattů) v mikrovlnném režimu.

- K prodloužení doby ohřevu stiskněte tlačítko ◇:
  1 stisknutí: 0:30 minut;
  2 stisknutí: 1:00 minut;
  3 stisknutí: 1:30 minut;
  4 stisknutí: 2:00 minut
  atd. do maximálně 95 minut.
- Program ohřevu začne po prvním stisknutí tlačítka automaticky.

Rozmrazování podle hmotnosti

Doba rozmrazování a stupeň energie se nastaví automaticky, jakmile zadáte hmotnost rozmrazovaného pokrmu. Stupnice pro hmotnost zmrazené potraviny sahá od 100 g do 2 000 g.

- Stiskněte tlačítko 12. Na displeji se zobrazí symboly **dEF1** a .
- Otáčejte otočným regulátorem Menu 15 k nastavení požadované hmotnosti v gramech.
- K zahájení rozmrazování stiskněte tlačítko 14.

Pro optimální rozmrazení po polovině uplynulého času pokud možno pokrm otočte na druhou stranu (viz část „Přerušení programu“ na straně 55). Pro pokračování programu poté znovu stiskněte tlačítko .

Rozmrazování podle času

- Stiskněte dvakrát tlačítko 12. Na displeji se zobrazí **dEF2** a .
- Otáčejte otočným regulátorem Menu 15 k nastavení požadovaného času.
- K zahájení rozmrazování stiskněte tlačítko 14.

Pro optimální rozmrazení po polovině uplynulého času pokud možno pokrm otočte na druhou stranu (viz část „Přerušení programu“ na straně 55). Pro pokračování programu poté znovu stiskněte tlačítko .

Režim grilování

Funkce grilování je zvláště vhodná pro tenké plátky masa, steaky, mleté maso, kebab, párky nebo kousky kuřete. Je vhodná také pro opečené sendviče a gratinované pokrmy.

Pokud je to pro dané pokrmy vhodné, můžete v grilovacím režimu použít dodaný rošt 10.

Nejdelší doba grilování je 95 minut.

UPOZORNĚNÍ!

Nebezpečí vzniku hmotných škod!

Hrozí nebezpečí poškození zařízení přehřátím.

- Dodržujte minimální vzdálenosti zařízení od stěny a nezakrývejte v žádném případě větrací otvory.

- K výběru provozního režimu Gril stiskněte 6 × tlačítko 17.
- Na displeji se zobrazí symboly **G** a .
- K potvrzení výběru stiskněte tlačítko 14.
- Otáčejte následně otočným regulátorem Menu 15 ve směru hodinových ručiček a nastavte požadovanou dobu trvání.
- Pro spuštění grilování stiskněte tlačítko .

Po polovině uplynulého času zazní zvukový signál. Pro optimalizaci ohřevu příp. otevřete dvířka a otočte pokrm na druhou stranu (viz část „Přerušení programu“ na straně 55). Pro pokračování programu poté znovu stiskněte tlačítko .

Kombinovaný režim mikrovln a grilu

Stisknutí tlačítka	Zobrazení na displeji	Provozní režim v %	
6 ×	G	0	100
7 ×	C-1	55	45
8 ×	C-2	36	64

V kombinovaném režimu probíhají provozní režimy mikrovlny a gril současně. U všech programů je maximální doba ohřevu vždy 95 minut.

- Stiskněte 6 ×, 7 × nebo 8 × tlačítko 17 a vyberte požadovanou variantu programu. Máte k dispozici varianty programů, uvedené v tabulce výše.
- Potvrďte výběr varianty programu tlačítkem 14.
- Otáčejte otočným regulátorem 15 k nastavení požadované doby.
- Stiskněte tlačítko. Spustí se program.

Po prvním stisknutí tlačítka lze zvolit program také otočným regulátorem.

Po polovině uplynulého času zazní zvukový signál. Pro optimalizaci ohřevu příp. otevřete dvířka a otočte pokrm na druhou stranu (viz část „Přerušení programu“ na straně 55). Pro pokračování programu poté znovu stiskněte tlačítko.

Použití několika programů vaření

Mikrovlnné zařízení může postupně provést několik programů ohřevu. Jsou možné 2 sekvence, které proběhnou automaticky.

V tomto režimu není možné nastavení automatického programu.

Nastavte programy vaření vždy popsaným způsobem a po nastavení posledního programu ohřevu stiskněte tlačítko.

Příklad:

Chcete rozmrazit pokrm programem rozmrazování a následně spustit program grilování.

- Nastavte program rozmrazování způsobem popsaným v části „Rozmrazování podle času“ na straně 56 bez závěrečného stisnutí tlačítka.
- Následně nastavte program grilování způsobem popsaným v části „Režim grilování“ na straně 56.
- Pro spuštění programů nyní stiskněte tlačítko.

Oba programy proběhnou za sebou.

Automatické vaření a ohřev

Při automatickém vaření a ohřevu není nezbytné zadávat dobu vaření/ohřevu a energetickýstupeň. Mikrovlnná trouba zjišťuje hodnoty automaticky v závislosti na zadaných druzích potravin a hmotnosti.
V tabulce vidíte přehled dostupných automatických programů a příslušná zobrazení na displeji.

Zobrazení na displeji	Program
A-1 Auto	Pizza
A-2 Auto	Maso
A-3 Auto	Zelenina
A-4 Auto	Těstoviny
A-5 Auto	Brambory
A-6 Auto	Ryby
A-7 Auto	Nápoje
A-8 Auto	Popcorn

Nastavení automatického programu

- Otáčejte otočným regulátorem Menu 15 postupně ve směru hodinových ručiček. Na displeji se zobrazí číslo programu (např. „**A-1**“ pro automatický program 1) a symbol pro příslušný program ohřevu („Automatické vaření a ohřev“ na straně 58).
  Vyberte automatický program 1 až 8.
- K potvrzení výběru stiskněte tlačítko ◇ 14.
- Zvolte nyní požadovanou hmotnost, resp. počet nádob. Otáčejte k tomu otočným regulátorem Menu. Hmotnost/množství se zobrazí na displeji. Intervaly lze nastavit podle tabulky vedle.
- Pro spuštění ohřevu stiskněte tlačítko ◇.

Není-li pokrm správně prohřátý, ohřívejte ho znovu několik minut pomocí programu mikrovln nebo grilování. Při dodatečném ohřevu pomocí funkce grilování se zvýší také stupeň zhnědnutí pokrmů.

VÝSTRAHA!
Nebezpečí požáru!
Při nesprávném zacházení se zařízením hrozí nebezpečí požáru.
- U programů s připojenou funkcí grilu v žádném případě nepoužívejte kryty nebo nádobí, které není tepelně odolné, protože se může roztavit nebo vznítit!

VAROVÁNÍ!
Nebezpečí úrazu!
Vzhledem k tomu, že otočný talíř může být po ohřevu v režimu grilování velmi horký, hrozí nebezpečí opaření.
- Při jeho vyjímání z varného prostoru trouby proto bezpodmínečně používejte chňapky nebo žáruvzdorné rukavice.

Pamatujte na to, že velikost, tvar a druh potravin také ovlivňují výsledek vaření.

Hmotnostní intervaly pro automatické programy

Program	Hmotnostní intervaly		
A-1 Pizza	200 g	400 g	
A-2 Maso	250 g	350 g	450 g
A-3 Zelenina	200 g	300 g	400 g
A-4 Těstoviny	50 g (+ 450 ml voda)	100 g (+ 800 ml voda)	
A-5 Brambory	200 g	400 g	600 g
A-6 Ryby	250 g	350 g	450 g
A-7 Nápoje (nádoba à 140 ml)	1 nádoba	2 nádoby	3 nádoby
A-8 Popcorn	50 g	100 g	

V provozním režimu gril a u některých automatických programů zůstává ventilátor po ukončení ohřevu ještě nějakou dobu zapnutý. Tím se zařízení rychleji ochladí. Po dostatečném vychladnutí zařízení se ventilátor automaticky vypne.

Program A-1: Pizza

Tento program probíhá za použití mikrovlnného a grilovacího výkonu a slouží k opětovnému ohřevu pizzy.

VÝSTRAHA!
Nebezpečí požáru!
Při nesprávném zacházení se zařízením hrozí nebezpečí požáru.

Nepoužívejte kryty, protože tento program probíhá s připojeným grilem.

- Položte pizzu na dodaný otočný talíř.
- Zvolte program Pizza otáčením otočného regulátoru ⏲/Menu ve směru hodinových ručiček.
- Stiskněte tlačítko ◇ a otáčejte otočným regulátorem ⏲/Menu pro výběr hmotnosti pizzy.
- Spusťte program pro pizzu stisknutím tlačítka ◇.

Pokud by pizza po uplynutí programu ještě nebyla dostatečně teplá, spusťte následně další ohřev s kombinovaným provozním režimem mikrovlny + gril (jak je popsáno v části „Kombinovaný režim mikrovln a grilu“ na straně 57).

Program A-2: Maso

VÝSTRAHA!
Nebezpečí požáru!
Při nesprávném zacházení se zařízením hrozí nebezpečí požáru.

Nepoužívejte kryty, protože kombinovaný provozní režim mikrovlny + gril probíhá s připojeným grilem.

Tento program probíhá za použití mikrovlnného výkonu. Použijte nádobu vhodnou do mikrovlnné trouby.

- Položte maso na talíř, vhodný pro mikrovlnný režim. Maso podle potřeby okořeňte. Umístěte talíř na střed otočného talíře 3.
- Zvolte program Maso otáčením otočného regulátoru Menu 15 ve směru hodinových ručiček.
- Stiskněte tlačítko ⏻ 14 a otáčejte otočným regulátorem Menu pro výběr hmotnosti masa (250–450 g).
- Spusťte program pro maso stisknutím tlačítka ⏻.

Pokud by maso po uplynutí programu ještě nebylo dostatečně propečené a chtěli byste, aby více zhnědlo, spusťte následně další ohřev s kombinovaným provozním režimem mikrovlny + gril (jak je popsáno v části „Kombinovaný režim mikrovln a grilu“ na straně 57).

Pokud připravujete hovězí maso a upřednostňujete úplné propečení, zvolte vyšší hmotnostní stupeň, než je hmotnostní stupeň pro skutečnou hmotnost.

Program A-3: Zelenina

Tento program probíhá za použití mikrovlnného výkonu. K ohřevu použijte nádobu vhodnou do mikrovlnné trouby.

- Do nádoby vložte zeleninu s malým množstvím vody.
- Nádobu postavte na střed otočného talíře.
- Zvolte program Zelenina otáčením otočného regulátoru Menu ve směru hodinových ručiček.
- Stiskněte tlačítko ⏻ a otáčejte otočným regulátorem Menu pro výběr hmotnosti zeleniny (200–400 g).
- Spusťte program pro zeleninu stisknutím tlačítka ⏻.

Pokud by zelenina po vaření ještě nebyla hotová, spusťte následně další ohřev s mikrovlnným výkonem (jak je popsáno v části „Vaření a ohřev pomocí mikrovlnné energie“ na straně 54).

Program A-4: Těstoviny

Tento program probíhá za použití mikrovlnného výkonu.

K vaření těstovin používejte vysokou nádobu vhodnou do mikrovlnné trouby, protože hrozí nebezpečí překypění. Použijte tolik vody, jako při běžném vaření.

- Nádobu s těstovinami postavte na střed otočného talíře ve varném prostoru.
- Zvolte program Těstoviny otáčením otočného regulátoru Menu ve směru hodinových ručiček.
- Stiskněte tlačítko ⏻ a otáčejte otočným regulátorem Menu pro výběr hmotnosti těstovin (50–100 g).
- Spusťte program pro těstoviny stisknutím tlačítka ⏻.

Pokud by těstoviny po vaření byly ještě

tvrdé, spusťte následně další ohřev s mikrovlnným výkonem (jak je popsáno v části „Vaření a ohřev pomocí mikrovlnné energie“ na straně 54).

Program A-5: Brambory

Tento program probíhá za použití mikrovlnného výkonu. K ohřevu použijte nádobu vhodnou do mikrovlnné trouby. Pro ohřev se doporučuje použít neoloupané brambory. Slupku na několika místech propíchněte.

- Vložte neoloupané brambory do nádoby. Použijte pokud možno stejně velké brambory. Pokud je to možné, neměly by se brambory vzájemně dotýkat.
- Nádobu postavte na střed otočného talíře.
- Zvolte program Brambory otáčením otočného regulátoru ⏲/Menu ve směru hodinových ručiček.
- Stiskněte tlačítko ◇ a otáčejte otočným regulátorem ⏲/Menu pro výběr hmotnosti brambor (200–600 g).
- Spusťte program pro brambory stisknutím tlačítka ◇.

Pokud by brambory po vaření ještě nebyly hotové, spusťte následně další ohřev s mikrovlnným výkonem (jak je popsáno v „Vaření a ohřev pomocí mikrovlnné energie“ na straně 54).

Program A-6: Ryby

VÝSTRAHA!
Nebezpečí požáru!
Při nesprávném zacházení se zařízením hrozí nebezpečí požáru.

Nepoužívejte kryty, protože kombinovaný provozní režim mikrovlny + gril probíhá s připojeným grilem.

Tento program probíhá za použití mikrovlnného výkonu. Použijte nádobu vhodnou do mikrovlnné trouby.

- Položte rybu na talíř, vhodný pro mikrovlnný režim. Rybu podle potřeby okořeňte. Umístěte talíř na střed otočného talíře.
- Zvolte program Ryby otáčením otočného regulátoru ⏲/Menu ve směru hodinových ručiček.
- Stiskněte tlačítko ◇ a otáčejte otočným regulátorem ⏲/Menu pro výběr hmotnosti ryby (250–450 g).
- Spusťte program pro ryby stisknutím tlačítka ◇.

Pokud by ryba po uplynutí programu ještě nebyla dostatečně propečená a chtěli byste, aby více zhnědla, spusťte následně další ohřev s kombinovaným provozním režimem mikrovlny + gril (jak je popsáno v části „Kombinovaný režim mikrovln a grilu“ na straně 57).

Program A-7: Nápoje

Tento program probíhá za použití mikrovlnného výkonu. K ohřevu použijte nádobu vhodnou do mikrovlnné trouby.

- Postavte nápoj, který chcete ohřát, na otočný talíř ve varném prostoru. Pokud do mikrovlnné trouby postavíte více nádob, dbejte na to, aby se nádoby nedotýkaly.
- Zvolte program Nápoje otáčením otočného regulátoru ⏲/Menu ve směru hodinových ručiček.
- Stiskněte tlačítko ◇ a otáčejte otočným regulátorem ⏲/Menu pro výběr množství šálků (1–3 á 140 ml).
- Spusťte program pro nápoje stisknutím tlačítka ◇.

Pokud by nápoj / nápoje nebyly dostatečně horké, spusťte následně další ohřev s mikrovlnným výkonem (jak je popsáno v části „Vaření a ohřev pomocí mikrovlnné energie“ na straně 54).

Program A-8: Popcorn

Tento program probíhá za použití mikrovlnného výkonu.

Používejte běžná balení popcornu, na kterých je vyznačena příprava v mikrovlnné troubě.

- Postavte balení na střed otočného talíře.
- Zvolte program Popcorn otáčením otočného regulátoru ⏲/Menu ve směru hodinových ručiček.
- Stiskněte tlačítko ◇ a otáčejte otočným regulátorem ⏲/Menu pro výběr hmotnosti popcornu (50–100 g).
- Spusťte program pro popcorn stisknutím tlačítka ◇.

Pokud by popcorn po uplynutí programu ještě nebyl úplně vypukaný, spusťte následně další ohřev s mikrovlnným výkonem (jak je popsáno v části „Vaření a ohřev pomocí mikrovlnné energie“ na straně 54).

Čištění a údržba

VÝSTRAHA!
Nebezpečí úrazu elektrickým proudem.

Hrozí nebezpečí úrazu elektrickým proudem vedeným součástmi zařízení.

- Mikrovlnnou troubu vypněte a před čištěním vytáhněte zástrčku ze zásuvky.

Nedostatečná čistota zařízení může vést k porušení povrchů zařízení, které jednak ovlivní jeho životnost, a jednak může vést k nebezpečným situacím. Mikrovlnnou troubu proto čistěte pravidelně a odstraňujte veškeré zbytky pokrmů.

– Vnitřní prostor mikrovlnné trouby udržujte čistý. Stříkance nebo rozlité tekutiny, které ulpí na stěnách trouby, utřete vlhkou utěrkou. V případě silného znečištění je možné použít jemný čisticí prostředek. K čištění průhledu dvířek zařízení nepoužívejte agresivní abrazivní čisticí prostředky ani ostré kovové škrabky, protože by mohly poškrábat povrch a zničit sklo.
– Vnější plochy čistěte vlhkým hadříkem. Abyste předešli poškození provozních součástí uvnitř mikrovlnné trouby, zabraňte vniknutí vody do ventilačních otvorů.
– Dvířka, průhled dvířek a mechanismus zavírání opatrně očistěte jemným mý-

dlovým roztokem. Obzvláště dávejte pozor na poškození těchto součástí.
– Nepoužívejte parní čističe. Může dojít k poškození povrchů.
– Ovládací panel nesmí být mokrý. Očistěte ho měkkou, vlhkou utěrkou. Při čištění ovládacího panelu nechte dvířka mikrovlnné trouby otevřená, aby se zabránilo nechtěnému zapnutí zařízení.
– Pokud se uvnitř nebo na vnějších plochách nahromadí pára, utřete ji měkkou utěrkou.
– Pára může vystupovat při ohřevu potravin s vysokým obsahem vody, to je normální.
– Otočný talíř je nutné příležitostně vyjmout a vyčistit. Talíř myjte v teplé vodě s jemným mýdlovým roztokem nebo v myčce na nádobí.
– Otočný talíř pak důkladně osušte měkkou utěrkou.
– Grilovací rošt myjte v teplé vodě s jemným mýdlovým roztokem. Nechte ulpělé nečistoty nějakou dobu odmočit.
– Dno mikrovlnné trouby jednoduše vytřete jemným čisticím prostředkem.
– Zbytkový zápach z mikrovlnné trouby odstraníte tak, že do hluboké nádoby vhodné pro použití v mikrovlnné troubě nalijete hrnek vody, přidáte do ní šťávu a slupku z jednoho citrónu a budete 5 minut zahřívat v mikrovlnné troubě. Důkladně vytřete a utřete dosucha měkkou utěrkou.
– Pokud je nutné vyměnit osvětlení v mikrovlnné troubě, obraťte se na odbornou opravnu nebo servis.

Odstavení z provozu

Když je ohřev ukončený a na displeji se zobrazí čas, otevřete dvířka a vyjměte ohřívaný pokrm. Zařízení se po dokončení ohřevu vypne.

Pokud nebudete zařízení delší dobu používat, odpojte zástrčku ze síťové zásuvky a zařízení uložte na suchém místě.

Náprava při poruchách

Problém	Možná příčina	Řešení
Zařízení nelze spustit.	Zástrčka napájecího kabelu není správně zapojená do zásuvky.	Vytáhněte zástrčku a zhruba po 10 sekundách ji znovu zapojte do zásuvky.
	Je spálená pojistka nebo je aktivní přerušení přívodu el. proudu.	Vyměňte pojistku nebo resetujte přerušení přívodu el. proudu (kontaktujte za tím účelem servis).
	Zásuvka je vadná.	Zkontrolujte zásuvku tak, že do ní zapojíte jiné zařízení.
Zařízení neohřívá.	Dvířka nejsou zavřená.	Zavřete dvířka.

Likvidace

Likvidace obalů

Obaly výrobku obsahují recyklovatelné materiály. Obalové materiály likvidujte podle jejich označení na příslušných sběrných místech, resp. v souladu s předpisy dané země.

Likvidace starého zařízení

Pokud již elektrické zařízení nechcete používat, odevzdejte ho bezplatně na příslušném sběrném místě pro stará elektrická zařízení. Stará elektrická zařízení v žádném případě nepatří do popelnic na komunální odpad (viz symbol).

Další upozornění pro likvidaci
Staré elektrické zařízení odevzdejte tak, aby nebylo ohroženo jeho pozdější opětovné využití nebo zhodnocení. Stará elektrická zařízení mohou obsahovat nebezpečné látky. Při chybné manipulaci nebo poškození zařízení mohou tyto látky při pozdějším zhodnocení zařízení způsobit poškození zdraví nebo znečištění vod a zeminy.

Technické údaje

Tento výrobek splňuje požadavky evropské normy EN55011. Výrobek je standardně zařazen jako zařízení skupiny 2 třídy B. Skupina 2 znamená, že zařízení účelově vytváří vysokofrekvenční energii ve formě elektromagnetického záření za účelem tepelného zpracování potravin. Zařízení třídy B znamená, že je zařízení vhodné pro použití v domácnostech.

Jmenovité napětí	**230 V ~, 50 Hz**
Jmenovité výkony	
Mikrovlnná trouba:	1 250 W
Gril:	1 000 W
Jmenovitý vstupní výkon (mikrovlnná trouba):	800 W
Frekvence mikrovln:	2 450 MHz
Třída ochrany:	I
Rozměry (Š × V × H) v cm	
Zařízení:	46 × 29 × 34
Vnitřní prostor:	31,4 × 21,8 × 29,5
Otočný talíř:	24,5
Objem varného prostoru:	20 litrů
Hmotnost netto:	12,9 kg

Informace o shodě

CE Společnost MLAP GmbH tímto prohlašuje, že toto zařízení odpovídá základním požadavkům a dalším příslušným ustanovením:

- směrnice 2014/30/EU o elektromagnetické kompatibilitě,
- směrnice 2014/35/EU o zařízeních nízkého napětí,
- směrnice 2009/125/ES o stanovení rámce pro určení požadavků na ekodesign výrobků spojených se spotřebou energie,
- směrnice 2011/65/EU o omezení používání některých nebezpečných látek v elektrických a elektronických zařízeních.

Záruka

Kaufland vám od data zakoupení poskytuje záruku po dobu 3 let.
Ze záruky jsou vyloučena poškození, která lze přičítat nedodržení návodu k obsluze, použití v rozporu s určeným účelem, nesprávnému zacházení, opravám vlastními silami a nedostatečné údržbě.

Tiráž

Copyright © 2018
Stav: 10.12.2018
Všechna práva vyhrazena.

Tento návod k obsluze je chráněn autorským právem.
Bez písemného souhlasu výrobce je zakázáno ho mechanicky, elektronicky i jakkoli jinak kopírovat.
Držitel autorských práv:

MLAP GmbH
Meitnerstr. 9
DE-70563 Stuttgart
Německo

Upozorňujeme, že výše uvedená adresa není adresou pro vrácení zboží. Kontaktujte nejdříve zákaznický servis.

Sadržaj

Poštovana korisnice, poštovani korisniče! ... 69
Opseg isporuke ... 69
Tumač znakova ... 69
Sigurnosne napomene ... 70
Namjenska uporaba ... 70
Sigurnost djece i osoba ... 71
Opća sigurnost ... 72
Vruće površine ... 74
Posebne sigurnosne napomene za rukovanje mikrovalnom pećnicom ... 76
Sigurnosne napomene za zagrijavanje tekućina ... 77
Čišćenje i njega uređaja ... 77
Opis dijelova ... 78
Uređaj ... 78
Upravljački elementi ... 78
Zaslon ... 78
O mikrovalovima ... 79
Djelovanje mikrovalova na namirnice ... 79
Mikrovalni uređaj ... 79
Kuhanje i pečenje s mikrovalnom pećnicom ... 79
Materijali prikladni za mikrovalnu pećnicu ... 80
Djelomično prikladni materijali ... 81
Neprikladni materijali ... 82
Prije prve uporabe ... 82
Postavljanje uređaja ... 82
Zagrijavanje praznog uređaja ... 83
Umetanje pribora ... 83
Rukovanje ... 84
Postavljanje sata ... 84
Zaštita za djecu ... 84
Postavljanje kuhinjskog brojača vremena (odbrojavanje) ... 84
Kuhanje i parenje s pomoću mikrovalne energije ... 84
Brzo pokretanje ... 85
Odmrzavanje prema težini ... 85
Odmrzavanje prema vremenu ... 86
Roštiljnačin rada ... 86
Kombinirani način rada mikrovalna pećnica i roštilj ... 87

Upotreba više programa kuhanja 87
Automatsko kuhanje i pečenje 87
Čišćenje i održavanje 92
Stavljanje izvan pogona 93
Uklanjanje smetnji 94
Odlaganje 94
Zbrinjavanje ambalaže 94
Zbrinjavanje starog uređaja 94
Tehnički podaci 94
Izjava o sukladnosti 95
Jamstvo 95
Impresum 95

Poštovana korisnice, poštovani korisniče!

Čestitamo na kupnji vašeg novog uređaja. Odlučili ste se za proizvod s odličnim omjerom cijene i učinka, koji će vam uz koji će rad postati pravo veselje.
Prije uporabe uređaja s razumijevanjem pročitajte sve napomene o radu i sigurnosne napomene.
Uređaj upotrebljavajte isključivo na opisani način i za navedena područja primjene. Pri predaji uređaja trećoj strani predajte i sve pripadajuće dokumente.

Opseg isporuke

– Mikrovalna pećnica s roštiljem MW-G0001
– Okretni tanjur
– Okretni prsten
– Rešetka za roštilj
– Upute za uporabu

Provjerite jesu li svi dijelovi isporučeni i pregledajte uređaj kako biste utvrdili eventualna oštećenja tijekom transporta.
Nemojte rabiti oštećeni uređaj!
U slučaju oštećenja obratite se podružnici tvrtke Kaufland.

Tumač znakova

Ako je neki odlomak teksta označen jednim od sljedećih simbola upozorenja, potrebno je izbjegavati opasnost koja je navedena u tekstu radi sprječavanja mogućih posljedica (također navedenih u tom tekstu).

OPASNOST!
Upozorenje na izravnu životnu opasnost!

UPOZORENJE!
Upozorenje na moguću životnu opasnost i/ili teške trajne ozljede!

UPOZORENJE!
Upozorenje na opasnost od strujnog udara!

UPOZORENJE!
Upozorenje na opasnost zbog vrućih površina!

OPREZ!
Opasnost od mogućih umjerenih ili lakših ozljeda!

NAPOMENA!
Pridržavajte se napomena kako biste izbjegli materijalnu štetu!

Dodatne informacije za uporabu uređaja!

Pridržavajte se napomena u uputama za uporabu!

Izjava o sukladnosti (pogledajte poglavlje „Informacije o sukladnosti“): Proizvodi na kojima se nalazi ova oznaka usklađeni su sa zahtjevima direktiva EU-a.

Simbol za uzemljenje (za razred zaštite I)
Električni uređaji razreda zaštite I električni su uređaji koji neprestano imaju barem osnovnu izolaciju i imaju utikač sa zaštitnim kontaktom ili postojani priključak sa zaštitnim vodičem. Električni uređaji razreda zaštite I mogu imati dijelove s dvostrukom ili pojačanom izolacijom ili dijelove koji rade sa sigurnosnim malim naponom.

Uporaba u zatvorenim prostorima
Uređaji s ovim simbolom prikladni su samo za uporabu u zatvorenim prostorima.

Provjerena sigurnost: Proizvodi na kojima se nalazi ova oznaka usklađeni su sa zahtjevima Zakona o općoj sigurnosti proizvoda.

Sigurnosne napomene

VAŽNE SIGURNOSNE UPUTE – POZORNO PROČITAJTE I SAČUVAJTE ZA PONOVNU UPORABU!

Namjenska uporaba

Mikrovalna pećnica smije se upotrebljavati samo za zagrijavanje odgovarajućih namirnica u prikladnim posudama i posuđu. Ne smije se upotrebljavati na otvorenom!
Ovaj je uređaj namijenjen za uporabu u kućanstvu i slične kućanske primjene, primjerice

- u zajedničkim kuhinjama u trgovinama, uredima i ostalim djelatnim područjima;
- na gospodarstvenim imanjima;

- smiju ih upotrebljavati gosti u hotelima, motelima i drugim stambenim prostorima;
- u gostinjskim kućama.

Proizvod nije namijenjen za uporabu u poslovnim, industrijskim područjima ili u laboratorijskom sektoru.

- Imajte na umu da se u slučaju uporabe koja nije u skladu s predviđenom uporabom odgovornost poništava.
- Pridržavajte se svih naputaka u ovim uputama za uporabu, posebno sigurnosnih napomena. Svaka drukčija uporaba smatra se nenamjenskom i može dovesti do fizičkih ozljeda ili materijalne štete.

Sigurnost djece i osoba

UPOZORENJE!

Opasnost od ozljeda!

Opasnost od ozljeda djece i osoba sa smanjenim tjelesnim, osjetilnim ili psihičkim sposobnostima (npr. osoba s djelomičnim invaliditetom, starijih osoba s ograničenim tjelesnim i psihičkim sposobnostima) ili s nedostatkom iskustva i znanja (npr. starije djece).

- Uređaj i dodatni pribor držite na mjestu izvan dosega djece.
- Ovaj uređaj smiju upotrebljavati djeca starija od 8 godina i osobe sa smanjenim tjelesnim, osjetilnim ili psihičkim sposobnostima ili nedostatkom iskustva i/ili znanja ako su pod nadzorom ili ako su upoznati sa sigurnom uporabom uređaja i opasnostima koje se mogu pojaviti.
- Djeca se ne smiju igrati uređajem.
- Djeca ne smiju provoditi čišćenje niti korisničko održavanje, osim ako su starija od osam godina i pod nadzorom.
- Djecu mlađu od 8 godina treba držati van dohvata uređaja i priključnog kabla.

OPASNOST!

Opasnost od ozljeda!

Postoji opasnost od gušenja uslijed gutanja ili udisanja malih dijelova ili folije.

- Sav ambalažni materijal (vrećice, komadiće polistirena itd.) spremajte izvan dohvata djece.
- Nemojte dopustiti djeci da se igraju ambalažnim materijalom.

Opća sigurnost

UPOZORENJE!

Upozorenje na opasnost od strujnog udara!

Postoji opasnost od strujnog udara zbog dijelova koji provode struju.

- Prije prve uporabe i nakon svakog korištenja provjerite imaju li mikrovalna pećnica i strujni kabel oštećenja.
- Ne uključujte mikrovalnu pećnicu ako na njoj ili na strujnom kabelu ima vidljivih oštećenja.
- Uvjerite se da strujni kabel nije oštećen i da ne prolazi ispod mikrovalne pećnice ili preko vruće površine ili oštrih rubova.
- Potpuno odmotajte mrežni kabel.
- Ne savijajte i ne gnječite mrežni kabel.
- Ako primijetite oštećenja do kojih je došlo tijekom transporta, odmah se obratite servisnom centru.
- Priključite mikrovalnu pećnicu jedino na ispravno instaliranu, uzemljenu i električki osiguranu utičnicu. Napon mreže mora biti u skladu s tehničkim podacima uređaja.
- U slučaju da mikrovalnu pećnicu morate brzo isključiti iz struje, utičnica mora biti dostupna.

UPOZORENJE!

Opasnost od ozljeda!

Postoji opasnost od ozljeda zbog zračenja mikrovalne pećnice.

- Zračenje mikrovalne pećnice može u slučaju oštećenja prodrijeti van zbog pukotina na uređaju. Oštećenja na strujnom kabelu mogu prouzročiti strujni udar.
- U slučaju oštećenja na kućištu, pokrovima, vratima, brtvama vrata ili na kvaki vrata ni u kom slučaju ne uključujte mikrovalnu pećnicu. U tom je slučaju potrebno smjesta izvući strujni kabel na utikaču iz utičnice sa zaštitnim kontaktom. Ne uključujte više mikrovalnu pećnicu prije nego što je popravi stručna osoba.
- UPOZORENJE! Opasno je da bilo tko drugi, osim stručne osobe, obavlja bilo kakve servisne radove ili popravke koji zahtijevaju uklanjanje pokrova koji osigurava zaštitu od izlaganja zračenju energije mikrovalova.
- Nipošto samostalno ne obavljajte promjene i ne pokušavajte sami otvoriti

i/ili popraviti dijelove uređaja. Mikrovalnu pećnicu i strujni kabel dajte popraviti isključivo u ovlaštenoj specijaliziranoj servisnoj radionici ili se javite servisnoj službi kako biste izbjegli opasnost.

- Ne uklanjajte pokrove u unutrašnjem prostoru mikrovalne pećnice, kao ni unutarnju foliju prozorčića jer u suprotnom može doći do zračenja mikrovalova.
- Upotrebljavajte samo zamjenske dijelove i dodatni pribor koje je isporučila ili odobrila naša tvrtka.

Mikrovalna pećnica ne smije se uranjati u vodu ili druge tekućine niti u tekuću vodu, a ne smije se ni upotrebljavati u vlažnim prostorima jer to dovodi do strujnog udara.

- Izvucite utikač mikrovalne pećnice iz utičnice
  - ako čistite uređaj,
  - ako je u uređaj ušla tekućina,
  - u slučaju da se rad uređaja ne nadzire,
  - ako više ne upotrebljavate uređaj.
- Zaštitite mikrovalnu pećnicu od kapanja i prskanja vode. Izbjegavajte dodir s vodom ili ostalim tekućinama. Uređaj, strujni kabel i strujni utikač držite podalje od umivaonika, sudopera ili sličnog. Ako je u uređaj ušla tekućina, utikač odmah izvucite iz utičnice sa zaštitnim kontaktom. Uređaj dajte provjeriti u ovlaštenoj specijaliziranoj servisnoj radionici.
- Uređaj ili mrežni kabel nikad ne dirajte mokrim rukama.

OPASNOST!

Opasnost od eksplozije!

Rad u potencijalno eksplozivnim okruženjima može prouzročiti opasnost od eksplozije!

- Uređaj nemojte upotrebljavati u potencijalno eksplozivnim okruženjima. To uključuje, na primjer, benzinske postaje, područja za skladištenje goriva ili područja u kojima se prerađuju otapala. Uređaj se ne smije upotrebljavati ni u područjima u kojima se zrakom prenose čestice (npr. čestice brašna ili drvene prašine).

NAPOMENA!

Opasnost od oštećenja!

Opasnost od oštećenja uređaja zbog nepropisnog sastavljanja.

- Postavite mikrovalnu pećnicu na ravnu i stabilnu površinu koja može podnijeti težinu uređaja zajedno s najvećom težinom pripremljene količine hrane koja ide u njega.
- Uređaj puštajte u rad isključivo u zatvorenim prostorima.
- Uređaj ne izlažite ekstremnim uvjetima. Potrebno je izbjegavati sljedeće uvjete:
  - visoku vlažnost zraka ili vlagu,
  - izrazito visoke ili niske temperature,
  - izravnu sunčevu svjetlost,
  - otvoren plamen.
- Ne postavljajte mikrovalnu pećnicu u blizinu izvora topline.

Kemijski dodaci u vanjskom sloju namještaja mogu zahvatiti materijal podloge uređaja i prouzročiti nastanak ostataka na površini namještaja.

- Po potrebi postavite uređaj na podlogu neosjetljivu na vrućinu.

Vruće površine

OPASNOST!
Opasnost od eksplozije!
Mješavine vode/ulja mogu se zapaliti ili čak eksplodirati.

- Ne zagrijavajte mješavinu vode i ulja ili masti u mikrovalnoj pećnici.
- Ne otapajte zamrznutu mast ili ulje u mikrovalnoj pećnici.

UPOZORENJE!
Opasnost od ozljeda!
Tijekom uporabe, uređaj i njegovi dostupni dijelovi postaju vrući. Postoji opasnost od opeklina zbog vrućih površina.

- Nemojte dodirivati kućište.
- Nemojte dodirivati grijaće elemente unutar mikrovalne pećnice.
- Djecu mlađu od 8 godina držite podalje od uređaja ako nisu pod neprestanim nadzorom.
- U kombiniranom ili roštilj načinu rada, zbog temperatura koje nastaju uslijed toga, djeca smiju upotrebljavati uređaj samo pod nadzorom odraslih osoba.
- Okretni je tanjur nakon postupka parenja s roštiljem izrazito vruć! Obavezno upotrijebite kuhinjske krpe ili rukavice prilikom uklanjanja okretnog pladnja iz prostora za parenje.

UPOZORENJE!

Opasnost od požara!

Postoji opasnost od požara zbog nepravilnog rukovanja s visokim temperaturama/vrućim površinama uređaja.

- Ne stavljajte predmete na mikrovalnu pećnicu. Za dovoljno zračenje potrebno je održavati razmak od 30 cm prema gore i 20 cm na objema stranama (slika 4). Platforma uređaja treba biti smještena na visini od barem 85 cm. Ne prekrivajte i ne začepljujte otvore na uređaju.
- Stražnja ploča uređaja mora biti postavljena uz zid.
- Mikrovalna pećnica predviđena je kao samostojeći uređaj. Nemojte ga upotrebljavati u ugradbenom namještaju ili ormaru.
- Uređaj nikad ne ostavljajte bez nadzora tijekom rada.
- Mikrovalna pećnica nije predodređena za rad s vanjskim vremenskim relejom ili odvojenim sustavom na daljinsko upravljanje.
- Mikrovalnu pećnicu temeljito nadzirite pri zagrijavanju ili kuhanju jela u posudama od zapaljivih materijala, kao što su plastične ili papirnate posude zbog mogućnosti zapaljenja.
- Uređaj se smije upotrebljavati isključivo za zagrijavanje odgovarajućih namirnica u prikladnim posudama i posuđu. U kombiniranom ili roštilj načinu rada nemojte upotrebljavati papir za pečenje.
- Mikrovalna pećnica predviđena je za zagrijavanje hrane i pića. Sušenje hrane ili odjeće i zagrijavanje termofora, kućnih papuča, spužvi, vlažnih krpa i slično može dovesti do ozljede, zapaljenja ili požara.
- Ne pripremajte jela koja sadrže alkohol. Uređaj nemojte upotrebljavati za prženje i zagrijavanje ulja!
- Okretni tanjur ravnomjerno opteretite tako da on tijekom rada ne dodiruje metalnu unutarnju stjenku uređaja kako bi se izbjeglo iskrenje.
- Ako se pojavi dim, obavezno zatvorite vrata kako biste izbjegli nastajanje požara odnosno ugasili postojeću vatru. Smjesta isključite uređaj izvlačenjem mrežnog utikača.
- Ne prekoračujte navedeno vrijeme zagrijavanja koje je odredio proizvođač.
- U prostor za zagrijavanje ne spremajte namirnice ni druge predmete.

Posebne sigurnosne napomene za rukovanje mikrovalnom pećnicom

UPOZORENJE!
Opasnost od ozljeda!
Postoji opasnost od ozljeda zbog eksplodirajućih posuda.

- Ne zagrijavajte jela ili tekućine u čvrsto zatvorenim posudama! One mogu eksplodirati u uređaju ili prouzročiti ozljede pri otvaranju. U slučaju uporabe posuda koje se zatvaraju, primjerice dječjih bočica, potpuno uklonite poklopac.

OPREZ!
Opasnost od ozljeda!
Postoji opasnost od ozljeda zbog opeklina.

- Jela pripremljena u mikrovalnoj pećnici eventualno se mogu neravnomjerno zagrijati. Prije konzumacije provjerite temperaturu zagrijanog jela. Dječju hranu ili dječje bočice uvijek promiješajte ili protresite prije provjere temperature hrane kako biste izbjegli opekline.
- Jaja u ljusci ili cijela tvrdo kuhana jaja ne zagrijavajte u mikrovalnoj pećnici jer mogu eksplodirati tijekom kuhanja i nakon vađenja.
- Namirnice s korom poput, primjerice rajčica, kobasica, patlidžana ili sličnog, ogulite prije pečenja kako biste izbjegli pucanje kore.
- Prilikom otvaranja posuda za parenje izlazi vruća para. Pri otvaranju otvor uvijek udaljite od tijela.
- Pri otvaranju vrata prostora za pečenje izlazi vruća para. Odmaknite se.
- Tijekom postupka pečenja površine mikrovalne pećnice, dijelovi pribora i posuđe za pečenje jako je vruće. Upotrijebite rukavice za pećnicu. Pustite dijelove da se ohlade prije pranja.

NAPOMENA!
Opasnost od oštećenja!
Postoji opasnost od oštećenja zbog nepropisnog rukovanja uređajem.

- Uređaj nikada ne uključujte bez okretnog tanjura i bez namirnica u prostoru za pečenje.
- Upotrebljavajte samo priloženi pribor ili pribor koji je u ovim uputama za uporabu naveden kao prikladan.
- U mikrovalnu pećnicu nikad ne stavljajte posuđe s metalnim ukrasima ili metalno posuđe jer zbog iskrenja može doći do oštećenja uređaja i/ili posu-

đa.

- Upotrebljavajte posuđe prikladno za mikrovalnu pećnicu. Pri kupnji posuđa obratite pozornost na oznake poput „prikladno za mikrovalnu pećnicu“ ili „za mikrovalnu pećnicu“.
- Uređaj ne pomičite tijekom rada.

Sigurnosne napomene za zagrijavanje tekućina

OPREZ!

Opasnost od ozljeda!

Postoji opasnost od ozljeda zbog opeklina.

- Pri zagrijavanju tekućina u mikrovalnoj pećnici može doći do takozvanog pregrijavanja, što znači da tekućina postigne temperaturu vrenja, a da prilikom ključanja nije došlo do uobičajene pojave parnih mjehurića. Tijekom podrhtavanja koja nastaju, primjerice, pri izvlačenju, dolazi do iznenadnog ključanja tekućine. Tekućina može iznenadno štrcnuti.
- Ne upotrebljavajte visoke i uske posude.
- Tijekom zagrijavanja stavite u posudu staklenu ili keramičku šipku kako biste spriječili zakašnjelo ključanje tekućine. Nakon zagrijavanja kratko pričekajte, oprezno dotaknite posudu i promiješajte tekućinu prije nego što je izvadite iz prostora za pečenje.

Čišćenje i njega uređaja

NAPOMENA!

Opasnost od oštećenja!

Postoji opasnost od oštećenja zbog nepropisnog rukovanja uređajem.

- Nepropisna uporaba sredstava za čišćenje može prouzročiti oštećenja površina na uređaju. Za čišćenje ne upotrebljavajte agresivna kemijska sredstva za čišćenje, sredstva za ribanje ili oštre spužve.
- Uređaj se ne smije čistiti čistačem na paru. Para može prodrijeti u uređaj i oštetiti elektroniku i površine.
- Ako mikrovalna pećnica nije dovoljno čista, površina se može uništiti što utječe na vijek trajanja i može dovesti do opasnih situacija.
- Redovito čistite uređaj i uklanjajte ostatke namirnica.
- Tijekom čišćenja prostora za kuhanje te graničnih dijelova pridržavajte se napomena o čišćenju, pogledajte „Čišćenje i održavanje” na stranici 92.

Opis dijelova

Uređaj

(slika 1)

1) Zaslon
2) Upravljačka ploča
3) Okretni tanjur
4) Pogonska osovina
5) Okretni prsten
6) Zaključavanje vrata
7) Prozorčić
8) Gornji roštilj
9) Pokrov magnetrona (NEMOJTE SKIDATI!)
10) Rešetka za roštilj

Upravljački elementi

(slika 2)

11) Zaslon
12) Postavljanje načina rada odmrzavanja (pritisnite 1x: prema težini, pritisnite 2x: prema vremenu)
13) Postavljanje vremena, postavljanje početka vremena pečenja
14) Početak rada (brzo pokretanje rada mikrovalne pećnice, interval od 30 sekundi), potvrda unosa, pokretanje autoprograma,
15) Okretni gumb: povećavanje vrijednosti unosa, smanjivanje vrijednosti unosa, postavljanje programa
16) Prekid unosa, pritisnite 1x: nakratko prekidanje programa, pritisnite 2x: prijevremeno prekidanje programa, dulje pritiskanje: aktiviranje zaštite za djecu
17) pritisnite 1-5x: postavljanje načina rada mikrovalne pećnice, pritisnite 5x: postavljanje roštilj načina rada ili pritisnite 6-7x: postavljanje kombiniranog načina rada mikrovalna pećnica / roštilj

Zaslon

(slika 3)

18) Način rada odmrzavanja prema vremenu
19) Način rada odmrzavanja prema težini
20) Način rada automatskog programa
21) Aktiviran je brojač
22) Uključena je zaštita za djecu
23) Postavite težinu
24) Odvija se autoprogram krumpiri
25) Odvija se autoprogram riba
26) Odvija se autoprogram pića
27) Odvija se autoprogram kokice
28) Odvija se autoprogram tjestenina
29) Odvija se autoprogram povrće
30) Odvija se autoprogram meso
31) Odvija se autoprogram pizza
32) Vrijeme / vrijeme pečenja / prikaz težine
33) Postavlja se vrijeme
34) Prikaz rada
35) Način rada mikrovalnom pećnicom
36) Roštilj način rada

O mikrovalovima

Mikrovalovi su visokofrekvencijski elektromagnetski valovi koji uzrokuju zagrijavanje hrane u unutrašnjosti prostora za pripremu. Mikrovalovi zagrijavaju sve predmete koji nisu od metala. Stoga ne upotrebljavajte metalne predmete u radu s mikrovalovima. Ako namirnice sadrže više vode, brže se i zagrijavaju.

Kako biste postigli optimalnu raspodjelu topline, zagrijana jela ostavite u mikrovalnoj pećnici do dvije minute da se dodatno propeku.

Djelovanje mikrovalova na namirnice

– Mikrovalovi prodiru u namirnice do dubine od oko 3 centimetra.
– Zagrijavaju molekule vode, masti i šećera (jela s visokim udjelom vode najjače se zagrijavaju).
– Toplina tada – polako – prodire u čitavo jelo i uzrokuje otapanje, zagrijavanje i pečenje jela.
– Prostor za parenje i zrak u njemu ne zagrijavaju se (posuda s hranom zagrijava se prije svega preko vruće hrane).
– Za pečenje odnosno otapanje svakom je jelu potrebna određena količina energije – prema formuli Faust: visoka snaga – malo vremena, odnosno mala snaga – puno vremena.

Mikrovalni uređaj

– Generator mikrovalova, takozvani magnetron, stvara mikrovalove i usmjerava ih u prostor za parenje.
– Stijenke prostora za parenje i mrežica prozorčića reflektiraju mikrovalove tako da ne mogu izići iz prostora za parenje.
– Snaga mikrovalova i vrijeme pečenja mogu se namjestiti na više stupnjeva.
– Nakon isteka vremena ili prilikom otvaranja vrata prostora za parenje magnetron se odmah isključuje.

Kuhanje i pečenje s mikrovalnom pećnicom

- Kako biste namirnice za pečenje ispravno unijeli i posložili, najdeblje komade stavite na vanjski rub.
- Obratite pozornost na točno vrijeme kuhanja ili pečenja.
- Odaberite najkraće ponuđeno vrijeme kuhanja ili pečenja i po potrebi ga produljite.

UPOZORENJE!

Opasnost od požara zbog vrlo visokih temperatura.

Jako prekuhana jela mogu stvoriti gust dim ili se mogu zapaliti.

- Stalno nadgledajte postupak pečenja.

- Jela prekrijte poklopcem prikladnim za mikrovalnu pećnicu tijekom postupka kuhanja ili pečenja. Prekrivanjem se izbjegava prskanje; osim toga, jelo se jednakomjerno peče.

- Jela poput piletine i hamburgera potrebno je tijekom pripreme u mikrovalnoj pećnici jednom okrenuti kako bi se pečenje ubrzalo. Veće dijelove, poput pečenke ili cijelog pileta, potrebno je najmanje jednom okrenuti.
- Preslagivanje je također važno, primjerice, u slučaju mesnih okruglica: Po isteku pola predviđenog vremena za pripremu jelo je potrebno presložiti odozgo prema dolje i iznutra prema van.
- Ako je moguće, nakon zagrijavanja promiješajte pripremljenu hranu kako biste ravnomjerno raspodijelili temperaturu ili pustite da se još kratko vrijeme pari.

Materijali prikladni za mikrovalnu pećnicu

Za svoju mikrovalnu pećnicu možete kupiti posebno posuđe i pribor. Obratite pozornost na oznaku „prikladno za mikrovalnu pećnicu" ili „za mikrovalnu pećnicu". Možete se koristiti i svojim posuđem – ako je materijal za to prikladan.

Prikladni materijali

– porculan, staklena keramika i staklo otporno na vrućinu
– plastika koja je otporna na vrućinu i prikladna za mikrovalnu pećnicu (napomena: plastika može poprimiti boju hrane ili se može izobličiti od vrućine)
– papir za pečenje.

NAPOMENA!

Opasnost od oštećenja!

Neodgovarajući se materijali zbog visoke temperature mogu raspasti ili deformirati, odnosno izgorjeti.

- Nemojte upotrebljavati posuđe od porculana, keramike ili plastike niti pokrovne folije u roštilj/kombinirano-roštilj načinu rada.

Pregled prikladnih materijala

Popis u nastavku predstavlja opću orijentacijsku pomoć pri odabiru propisnog posuđa za kuhanje:

Posuđe za kuhanje	Mikrovalna pećnica	Roštilj	Kombinirani način rada*
staklo otporno na vrućinu	da	da	da
staklo koje nije otporno na vrućinu	ne	ne	ne
keramika koja je otporna na vrućinu	da	da	da
plastično posuđe prikladno za mikrovalnu pećnicu	da	ne	ne
kuhinjski papir	da	ne	ne
metalni umetak	ne	da	ne
rešetka za roštilj, uključena	ne	da	ne
aluminijska folija, aluminijska zdjela	ograničena uporaba	da	ograničena uporaba

*Kombinirani način rada: mikrovalna pećnica + roštilj

Veličina i oblik posuda prikladnih za mikrovalnu pećnicu

Ravne široke posude prikladnije su od malih i visokih. „Plosnata“ jela mogu se ravnomjernije propeći.

Okrugle ili ovalne posude prikladnije su od uglatih. U uglatim posudama postoji mogućnost lokalnog pregrijavanja.

Djelomično prikladni materijali

– Kameno i keramičko posuđe. Zemljano posuđe upotrebljavajte samo za otapanje i na kratko vrijeme jer zbog sadržaja zraka i vode može doći do napuklina na posuđu.
– Upotrebljavajte posuđe sa zlatnim ili srebrnim ukrasima samo ako je proizvođač naveo da je „prikladno za pećnicu“.
– Ne upotrebljavajte aluminijsku foliju u velikim količinama. Možete je upotrebljavati, primjerice, u malim komadima za prekrivanje osjetljivih dijelova. Prekrijte i kutove posuda kako biste spriječili prekuhavanje jer se energija mikrovalova prije svega usmjerava na kutove. Razmak između folije i unutrašnjih stranica pećnice mora iznositi 2,5 cm.
– Aluminijske posude (primjerice, u slučaju gotovih jela) djelomično su prikladne i moraju biti visoke najmanje 3 cm kako bi se mogle upotrebljavati u mikrovalnoj pećnici.

Neprikladni materijali

– Metal, svi metalni lonci, tave i poklopci.

NAPOMENA!
Opasnost od oštećenja!
Postoji opasnost od oštećenja zbog nepropisnog rukovanja uređajem.

- U načinu rada mikrovalne pećnice nikada nemojte upotrebljavati posuđe s metalnim ukrasima, metalno posuđe ili rešetku za roštilj jer zbog iskrenja može doći do oštećenja uređaja i/ili posuđa.
- Ne upotrebljavajte kristalno ili olovno staklo pri radu mikrovalne pećnice. Može se raspuknuti, a staklo u boji može se obojiti.
- Ne upotrebljavajte materijale neotporne na vrućinu. Mogu se izobličiti ili čak izgorjeti.

Kako biste provjerili je li posuđe prikladno za uporabu u mikrovalnoj pećnici, u posudu stavite malo vode i stavite je u mikrovalnu pećnicu.

- 2x pritisnite gumb ◇ 14. Uređaj sada radi 1 minutu u načinu rada mikrovalova. Ako utvrdite da je posuda toplija od vode, nije prikladna za mikrovalnu pećnicu. Posuđe prikladno za mikrovalnu pećnicu zagrijava se samo putem vrućine jela.

UPOZORENJE!
Opasnost od požara!
Postoji opasnost od požara zbog nepropisnog rukovanja uređajem.

- Nakon što primijetite iskre, sijevanje ili pak požar, mikrovalnu pećnicu odmah isključite pritiskom gumba ▽ 16 i izvucite mrežni utikač.

Prije prve uporabe

Postavljanje uređaja

Uvjerite se da je sva ambalaža uklonjena iz uređaja i s unutrašnje strane vrata prostora za pripremu.

OPASNOST!
Opasnost od ozljeda!
Postoji opasnost od ozljeda zbog strujnog udara ili zračenja mikrovalne pećnice.
Zračenje mikrovalne pećnice može u slučaju oštećenja prodrijeti van zbog pukotina na uređaju. Oštećenja na strujnom kabelu mogu prouzročiti strujni udar.

- U slučaju oštećenja na kućištu, pokrovima, vratima ili kvaki vrata ni u kom slučaju nemojte uključivati mikrovalnu pećnicu. U tom je slučaju potrebno smjesta izvući strujni kabel na utikaču

iz utičnice sa zaštitnim kontaktom.

- U slučaju oštećenja nemojte uključivati mikrovalnu pećnicu, nego se obratite servisnoj službi.

NAPOMENA!

Opasnost od oštećenja!

Postoji opasnost od oštećenja zbog nepropisnog rukovanja uređajem.

- Pokrov 9 u prostoru za pripremu nije dio ambalaže i ne smije se uklanjati!
- Mikrovalna pećnica namijenjena je kućnoj uporabi i ne smije se upotrebljavati na otvorenom.

- Mikrovalnu pećnicu ne stavljajte u blizinu izvora topline, na mjesto na kojem ima tekućine ili visoke vlage ili u blizinu zapaljivih materijala.
- Podnožje se ne smije uklanjati.
- Priključite mikrovalnu pećnicu na lako i uvijek dostupnu utičnicu.

Zagrijavanje praznog uređaja

Prije uporabe mikrovalne pećnice uređaj se najprije mora prazan zagrijati, kako bi isparili ostaci nastali uslijed proizvodnje. U tu svrhu uključite uređaj bez namirnica i pribora kao što je opisano u nastavku u roštilj načinu rada:

- Otvorite vrata i uklonite ambalaže i pribor iz prostora za parenje.
  Zatim ponovno zatvorite vrata.
- 6x pritisnite gumb 17 dok se na zaslonu ne pojavi **G** i simbol 36.
- Unos potvrdite pritiskom gumba 14.
- Okrenite okretni gumb Menu 15 u smjeru kazaljke na satu kako biste postavili vrijeme pripreme od 10 minuta.
- Ponovno pritisnite gumb kako biste pokrenuli postupak roštiljanja.

Prilikom navedenog prvog zagrijavanja može doći do stvaranja neugodnog mirisa. Pare nisu štetne i nestaju nakon kratkog vremena. Pazite da je prostor dovoljno prozračen, primjerice, otvaranjem prozora.

- Nakon 10 minuta uređaj se automatski isključuje. Pričekajte dok se ne ohladi u potpunosti.
- Izvucite mrežni utikač iz utičnice, a potom ponovno očistite uređaj vlažnom krpom iznutra i temeljito osušite mikrovalnu pećnicu.

Umetanje pribora

Kada ste mikrovalnu pećnicu praznu zagrijali kao što je prethodno opisano, ona više ne smije raditi bez pravilno umetnutog okretnog tanjura 3.

- Okretni tanjur postavite na sredinu pogonske osovine.

Rukovanje

Svaki put kada se pritisne bilo koji gumb, oglašava se zvučni signal kao potvrda pritiska gumba.

Postavljanje sata

Ako se mikrovalna pećnica upotrebljava prvi put ili se prekine napajanje, zaslon prikazuje **0:00** i sat se mora postaviti.

- 1x pritisnite gumb 13.
- Okrećite okretni gumb Menu 15 dok se ne prikaže ispravan sat na zaslonu.
- Ponovno pritisnite gumb.
- Okrećite okretni gumb Menu dok se ne prikaže ispravna minuta na zaslonu.
- Pritisnite gumb kako biste potvrdili postavke.

Zaštita za djecu

- Pritisnite i držite gumb 16 5 sekundi. Oglašava se zvučni signal, a na zaslonu se prikazuje simbol ključa 22. Gumbi i okretni gumb mikrovalne pećnice sada nemaju funkciju.
- Za deaktivaciju zaštite za djecu ponovno pritisnite gumb i držite ga pritisnutim 5 sekundi dok se ne oglasi zvučni signal i dok se ne isključi simbol ključa na zaslonu.

Postavljanje kuhinjskog brojača vremena (odbrojavanje)

- Dvaput pritisnite gumb 13.

Na zaslonu se prikazuje simbol 21.

- Okrenite okretni gumb 15 kako biste postavili željeno vrijeme u minutama i sekundama (**0:00**).

Najdulje vrijeme koje je moguće postaviti iznosi 95 minuta.

- Pritisnite gumb 14. Započinje odbrojavanje.
- Kako biste prijevremeno prekinuli odbrojavanje, pritisnite gumb 16.

Kuhanje i parenje s pomoću mikrovalne energije

Kako biste parili samo s pomoću mikrovalne energije, postupite na sljedeći način:

- Jedanput ili nekoliko puta pritisnite gumb 17 kako biste odabrali razinu energije u skladu sa sljedećom tablicom:

Pritisnite gumb	Prikaz na zaslonu	Snaga (Vati)
1x	**P100**	800 W
2x	**P80**	640 W
3x	**P50**	400 W
4x	**P30**	240 W
5x	**P10**	80 W

- Odabir potvrdite pritiskom gumba 14.

Nakon prvog pritiska gumba razina energije može se odabrati i s pomoću okretnog gumba Menu 15.

- Okrenite okretni gumb Menu kako biste postavili željeno vrijeme pripreme u sljedećim vremenskim intervalima. Najdulje vrijeme kuhanja/pečenja iznosi 95 minuta.

od 0 sekundi do 1 minute	u koracima od 5 sekundi
od 1 do 5 minuta	u koracima od 10 sekundi
d 5 do 10 minuta	u koracima od 30 sekundi
od 10 do 30 minuta	u koracima od 1 minute
od 30 minuta	u koracima od 5 minuta

- Pritisnite gumb ◇. Pokreće se postupak parenja. Prikazuje se simbol mikrovalne pećnice 35.

Kraj postupka pečenja

Nakon isteka svakog postupka parenja oglašavaju se zvučni signali, a na zaslonu se ponovno prikazuje vrijeme. Postupak parenja time je završen.

OPREZ!

Opasnost od ozljeda!

Jela, odnosno spremnici u određenim okolnostima postaju vrlo vrući. Postoji opasnost od opeklina.

- Obavezno upotrebljavajte kuhinjske krpe ili rukavice za pećnicu kad vadite jela iz prostora za pečenje.

Prekidanje programa

Kako biste, primjerice, na polovici vremena pripreme okrenuli ili promiješali jelo, često je potrebno prekinuti program.

- Otvorite vrata ili pritisnite ▽ 16 kako biste prekinuli program. Preostalo vrijeme rada još uvijek se prikazuje na zaslonu.
- Nakon što ste ponovno zatvorili vrata, pritisnite gumb ◇ 14, kako biste nastavili postupak parenja.
- Dvaput pritisnite gumb ▽ kako biste program konačno prijevremeno prekinuli.

Brzo pokretanje

Ako pritisnete gumb ◇ bez prethodnog postavljanja razine snage, program pripreme pokrenut će se na najvišoj razini energije (800 Vati) u načinu rada mikrovalne pećnice.

- Kako biste produljili vrijeme pripreme, nekoliko puta pritisnite gumb ◇:
  1x: 0:30 minuta;
  2x: 1:00 minuta;
  3x: 1:30 minuta;
  4x: 2:00 minuta
  itd. do maksimalno 95 minuta.
- Program pečenja počinje automatski prvim pritiskom gumba.

Odmrzavanje prema težini

Vrijeme odmrzavanja i razina energije postavljaju se automatski čim unesete težinu jela predviđenih za odmrzavanje. Raspon skale za težinu smrznute hrane kreće se od 100 g do 2000 g.

- Pritisnite gumb 12. Na zaslonu se pojavljuju simboli **dEF1** i.
- Okrenite okretni gumb Menu 15 kako biste postavili željenu težinu u gramima.
- Pritisnite gumb ◇ 14 kako biste započeli odmrzavanje.

Po mogućnosti hranu nakon polovice istekloga vremena okrenite na drugu stranu kako biste optimizirali odmrzavanje (pogledajte „Prekidanje programa" na stranici 85). Zatim ponovno pritisnite gumb ◇ kako biste nastavili program.

Odmrzavanje prema vremenu

- Dvaput pritisnite gumb 12. Na zaslonu se pojavljuje **dEF2**i.
- Okrenite okretni gumb 15 kako biste postavili željeno vrijeme.
- Pritisnite gumb ◇ 14 kako biste započeli odmrzavanje.

Po mogućnosti hranu nakon polovice istekloga vremena okrenite na drugu stranu kako biste optimizirali odmrzavanje (pogledajte „Prekidanje programa" na stranici 85). Zatim ponovno pritisnite gumb ◇ kako biste nastavili program.

Roštiljnačin rada

Funkcija roštilja posebno je primjerena za tanke komade mesa, odreske, mljeveno meso, ražnjića, kobasice ili komade piletine. Također je primjerena za zapečene sendviče i gratinirana jela.

U roštilj načinu rada možete upotrebljavati isporučenu rešetku 10 ako su jela za to primjerena.

Najdulje vrijeme roštiljanja iznosi 95 minuta.

NAPOMENA!

Opasnost od oštećenja!

Postoji opasnost od oštećenja uređaja zbog pregrijavanja.

- Uzmite u obzir minimalne udaljenosti uređaja od zida i ni u kojem slučaju nemojte prekrivati ventilacijske otvore.

- Pritisnite gumb 17 6 x kako biste odabrali roštilj način rada.
- Na zaslonu se pojavljuju simboli **G** i .
- Pritisnite ◇ 14 kako biste potvrdili izbor.
- Zatim okrenite okretni gumb 15 u smjeru kazaljke na satu i postavite željeno trajanje.
- Pritisnite gumb ◇ kako biste pokrenuli postupak roštiljanja.

Nakon polovice isteklog vremena oglašava se zvučni signal. Po potrebi otvorite vrata i okrenite hranu na drugu stranu kako biste optimizirali parenje (pogledajte „Prekidanje programa" na stranici 85). Zatim ponovno pritisnite gumb ◇ kako biste nastavili program.

Kombinirani način rada mikrovalna pećnica i roštilj

Pritisnite gumb	Prikaz na zaslonu	Način rada u %	
6x	G	0	100
7x	C-1	55	45
8x	C-2	36	64

U kombiniranom se načinu rada istodobno izvode načini rada mikrovalne pećnice i roštilja.
Pri svim programima maksimalno vrijeme pripreme iznosi 95 minuta.

- 6x, 7x ili 8x pritisnite gumb 17 i odaberite željenu varijantu programa. U prethodno navedenoj tablici na raspolaganju su vam navedene varijante programa.
- Odabir varijante programa potvrdite s pomoću gumba 14.
- Okrenite okretni gumb Menu 15 kako biste postavili željeno trajanje.
- Pritisnite gumb. Program se pokreće.

Nakon prvog pritiska gumba program se može odabrati i s pomoću okretnog gumba Menu.

Nakon polovice isteklog vremena oglašava se zvučni signal. Po potrebi otvorite vrata i okrenite hranu na drugu stranu kako biste optimizirali parenje (pogledajte „Prekidanje programa" na stranici 85). Zatim ponovno pritisnite gumb kako biste nastavili program.

Upotreba više programa kuhanja

Mikrovalna pećnica može uzastopno izvoditi više programa pečenja. Moguća su 2 niza koja se odvijaju automatski.

Postavljanje autoprograma nije moguće u ovom načinu rada.

Postavite svaki program kuhanja kao što je opisano i nakon postavljanja posljednjeg programa pečenja pritisnite gumb.

Primjer:

Želite odmrznuti jelo programom za odmrzavanje i potom pokrenuti program roštilja.

- Postavite program za odmrzavanje kao što je opisano u odjeljku „Odmrzavanje prema vremenu" na stranici 86 bez ponovnog pritiska gumba.
- Zatim postavite program za roštilj kao što je opisano u odjeljku „Roštiljnačin rada" na stranici 86.
- Sada pritisnite gumb kako biste pokrenuli programe.

Programi se odvijaju uzastopno.

Automatsko kuhanje i pečenje

Pri automatskom kuhanju i pečenju nije potrebno unositi vrijeme kuhanja/pečenja niti razinu energije. Mikrovalna pećnica automatski određuje vrijednosti, ovisno o unesenoj vrsti namirnice i težini.
U tablici se nalazi pregled raspoloživih automatskih programa i pripadajući prikaz na zaslonu za svaki program.

Prikazi na zaslonu	Program
A-1 Auto	Pizza
A-2 Auto	Meso
A-3 Auto	Povrće
A-4 Auto	Tjestenina
A-5 Auto	Krumpiri
A-6 Auto	Riba
A-7 Auto	Pića
A-8 Auto	Kokice

Postavljanje autoprograma

- Okrećite okretni gumb Menu 15 postupno u smjeru kazaljke na satu. Na zaslonu se pojavljuje broj programa (npr. „**A-1**" za autoprogram 1) i simbol za odgovarajući program pečenja („Automatsko kuhanje i pečenje" na stranici 87).
  Odaberite autoprogram 1 do 8.
- Pritisnite gumb ◇ 14 kako biste potvrdili izbor.
- Sada odaberite željenu težinu, odnosno broj posuda. U tu svrhu okrenite okretni gumb Menu. Težina/količina prikazuju se na zaslonu. Intervali se mogu postaviti prema tablici koja se nalazi pokraj.
- Pritisnite gumb ◇ kako biste pokrenuli postupak parenja.

Ako jelo nije pravilno pareno, parite ga naknadno nekoliko minuta s pomoću programa mikrovalne pećnice ili roštilj programa. Pri naknadnom parenju s pomoću funkcije roštilja povećava se stupanj zapečenosti jela.

UPOZORENJE!

Opasnost od požara!

Postoji opasnost od požara zbog nepropisnog rukovanja uređajem.

- Pri programu s uključenom funkcijom roštilja nemojte ni u kojem slučaju upotrebljavati pokrove ili posuđe koje nije otporno na vrućinu jer se oni tope ili se mogu zapaliti!

OPREZ!

Opasnost od ozljeda!

Budući da okretni tanjur nakon postupka parenja s roštiljem može postati vrlo vruć, postoji opasnost od opeklina.

- Stoga obavezno upotrebljavajte kuhinjske krpe ili rukavice kada ga vadite iz prostora za parenje.

Imajte na umu da veličina, oblik i vrsta namirnica također utječu na rezultat kuhanja.

U roštilj načinu rada i u nekim automatskim programima nakon završetka postupka pečenja u određenim okolnostima ventilator ostaje još određeno vrijeme uključen. Time se uređaj brže hladi. Nakon što se uređaj dovoljno ohladio, ventilator se automatski isključuje.

Autoprogram intervali težine

Program	Intervali težine		
A-1 pizza	200 g	400 g	
A-2 meso	250 g	350 g	450 g
A-3 povrće	200 g	300 g	400 g
A-4 tjestenina	50 g (+ 450 ml vode)	100 g (+ 800 ml vode)	
A-5 krumpiri	200 g	400 g	600 g
A-6 riba	250 g	350 g	450 g
A-7 pića (posuda od 140 ml)	1 posuda	2 posude	3 posude
A-8 kokice	50 g	100 g	

Program A-1: Pizza

Ovaj se program odvija upotrebom mikrovalne i snage roštilja te služi za podgrijavanje pizze.

UPOZORENJE!
Opasnost od požara!
Postoji opasnost od požara zbog nepropisnog rukovanja uređajem.

Ne upotrebljavajte pokrove jer se ovaj program odvija s uključenim roštiljom.

- Stavite pizzu na isporučeni okretni tanjur.
- Odaberite pizza program okretanjem okretnog gumba Menu u smjeru kazaljke na satu.
- Pritisnite gumb ◇ i okrećite okretni gumb Menu kako biste odabrali težinu pizze.
- Pokrenite program za pizzu pritiskom gumba ◇.

Ako pizza nakon završetka programa još nije dovoljno vruća, ponovno pokrenite dodatni postupak pečenja s pomoću kombiniranog načina rada mikrovalna pećnica + roštilj (kao što je opisano u odjeljku „Kombinirani način rada mikrovalna pećnica i roštilj" na stranici 87).

Program A-2: Meso

UPOZORENJE!
Opasnost od požara!
Postoji opasnost od požara zbog nepropisnog rukovanja uređajem.

Ne upotrebljavajte pokrove jer se kombinirani način rada mikrovalna pećnica + roštilj odvija uz uključeni roštilj.

Ovaj se program odvija upotrebom mikrovalne snage. Upotrijebite posudu primjerenu za mikrovalnu pećnicu.

- Stavite meso na tanjur koji je primjeren za način rada mikrovalne pećnice. Po potrebi začinite meso. Tanjur stavite na sredinu okretnog tanjura 3.

- Odaberite program za meso okretanjem okretnog gumba Menu 15 u smjeru kazaljke na satu.
- Pritisnite gumb ◇ 14 i okrećite okretni gumb Menu kako biste odabrali težinu mesa (250 - 450 g).
- Pokrenite program za meso pritiskom gumba ◇.

Ako meso nakon završetka programa još nije dovoljno pečeno i želite da meso potamni, ponovno pokrenite dodatni postupak pečenja s pomoću kombiniranog načina rada mikrovalna pećnica + roštilj (kao što je opisano u odjeljku „Kombinirani način rada mikrovalna pećnica i roštilj" na stranici 87).

Ako pečete govedinu ili teletinu i preferirate kad je takvo meso potpuno pečeno, odaberite jedan stupanj težine viši od stupnja težine koji je predviđen za stvarnu težinu.

Program A-3: Povrće

Ovaj se program odvija upotrebom mikrovalne snage. Za zagrijavanje upotrijebite posudu primjerenu za mikrovalnu pećnicu.

- Stavite povrće s malo vode u posudu.
- Posudu stavite na sredinu okretnog tanjura.
- Odaberite program za povrće okretanjem okretnog gumba Menu u smjeru kazaljke na satu.
- Pritisnite gumb ◇ i okrećite okretni gumb Menu kako biste odabrali težinu povrća (200 – 400 g).
- Pokrenite program za povrće pritiskom gumba ◇.

Ako povrće nakon kuhanja još nije dovoljno pareno, ponovno pokrenite idući postupak parenja s pomoću mikrovalne snage (kao što je opisano u odjeljku „Kuhanje i parenje s pomoću mikrovalne energije" na stranici 84).

Program A-4: Tjestenina

Ovaj se program odvija upotrebom mikrovalne snage.

Za kuhanje tjestenine upotrijebite visoku posudu primjerenu za upotrebu u mikrovalnoj pećnici jer postoji opasnost od prekuhanosti. Upotrijebite onoliko vode koliko se upotrebljava pri konvencionalnom kuhanju.

- Posudu s tjesteninom stavite na sredinu okretnog tanjura u prostor za parenje.
- Odaberite program za tjesteninu okretanjem okretnog gumba Menu u smjeru kazaljke na satu.
- Pritisnite gumb ◇ i okrećite okretni gumb Menu kako biste odabrali težinu tjestenine (50 – 100 g).
- Pokrenite program za tjesteninu pritiskom gumba ◇.

Ako je tjestenina nakon kuhanja još uvijek pretvrda, ponovno pokrenite idući postupak parenja s pomoću mikrovalne snage (kao što je opisano u odjeljku „Kuhanje i parenje s pomoću mikrovalne energije" na stranici 84).

Program A-5: Krumpiri

Ovaj se program odvija upotrebom mikrovalne snage. Za zagrijavanje upotrijebite posudu primjerenu za mikrovalnu pećnicu. Preporučuje se upotreba neoguljenog krumpira za postupak parenja. Probodite ljuske nekoliko puta.

- Stavite neoguljene krumpire u posudu. Po mogućnosti upotrijebite krumpire podjednake veličine. Ako je moguće, krumpiri se ne bi smjeli dodirivati.
- Posudu stavite na sredinu okretnog tanjura.
- Odaberite program za krumpire okretanjem okretnog gumba ⏲/Menu u smjeru kazaljke na satu.
- Pritisnite gumb ◇ i okrećite okretni gumb ⏲/Menu kako biste odabrali težinu krumpira (200 – 600 g).
- Pokrenite program za krumpire pritiskom gumba ◇.

Ako krumpiri nakon kuhanja još nisu dovoljno pareni, ponovno pokrenite idući postupak parenja s pomoću mikrovalne snage (kao što je opisano u odjeljku „Kuhanje i parenje s pomoću mikrovalne energije" na stranici 84).

Program A-6: Riba

UPOZORENJE!
Opasnost od požara!
Postoji opasnost od požara zbog nepropisnog rukovanja uređajem.

Ne upotrebljavajte pokrove jer se kombinirani način rada mikrovalna pećnica + roštilj
odvija uz uključeni roštilj.

Ovaj se program odvija upotrebom mikrovalne snage. Upotrijebite posudu primjerenu za mikrovalnu pećnicu.

- Stavite ribu na tanjur koji je primjeren za način rada mikrovalne pećnice. Po potrebi začinite ribu. Tanjur stavite na sredinu okretnog tanjura.
- Odaberite program za ribu okretanjem okretnog gumba ⏲/Menu u smjeru kazaljke na satu.
- Pritisnite gumb ◇ i okrećite okretni gumb ⏲/Menu kako biste odabrali težinu ribe (250 – 450 g).
- pokrenite program za ribu pritiskom gumba ◇.

Ako riba nakon završetka programa još nije dovoljno pečena i želite da riba potamni, ponovno pokrenite dodatni postupak pečenja s pomoću kombiniranog načina rada mikrovalna pećnica + roštilj (kao što je opisano u odjeljku „Kombinirani način rada mikrovalna pećnica i roštilj" na stranici 87).

Program A-7: Pića

Ovaj se program odvija upotrebom mikrovalne snage. Za zagrijavanje upotrijebite posudu primjerenu za mikrovalnu pećnicu.

- Piće koje želite zagrijati stavite na okretni tanjur u prostor za parenje. Ako stavite nekoliko spremnika u mikrovalnu pećnicu, pripazite na to da se posude ne dodiruju.
- Odaberite program za pića okretanjem okretnog gumba ⏲/Menu u smjeru kazaljke na satu.
- Pritisnite gumb ◇ i okrećite okretni gumb ⏲/Menu kako biste odabrali broj šalica (1 – 3 po 140 ml).
- Započnite program za pića pritiskom gumba ◇.

Ako piće/pića nisu dovoljno topla, ponovno pokrenite idući postupak parenja s pomoću mikrovalne snage (kao što je opisano u odjeljku „Kuhanje i parenje s pomoću mikrovalne energije" na stranici 84).

Program A-8: Kokice

Ovaj se program odvija upotrebom mikrovalne snage.

Upotrebljavajte trgovačka pakiranja kokica koja su određena za pripremu u mikrovalnoj pećnici.

- Pakiranje stavite na sredinu okretnog tanjura.
- Odaberite program za kokice okretanjem okretnog gumba ⏲/Menu u smjeru kazaljke na satu.
- Pritisnite gumb ◇ i okrećite okretni gumb ⏲/Menu kako biste odabrali težinu kokica (50 – 100 g).
- Pokrenite program za kokice pritiskom gumba ◇.

Ako kokice nakon završetka programa još nisu u potpunosti ispucale, ponovno pokrenite idući postupak parenja s pomoću mikrovalne snage (kao što je opisano u odjeljku „Kuhanje i parenje s pomoću mikrovalne energije" na stranici 84).

Čišćenje i održavanje

UPOZORENJE!

Rizik od strujnog udara.

Postoji opasnost od strujnog udara zbog dijelova koji provode struju.

- Isključite mikrovalnu pećnicu, a prije čišćenja izvucite utikač iz utičnice.

Ako uređaj nije dovoljno čist, površina uređaja može se uništiti što utječe na vijek trajanja i može dovesti do opasnih situacija. Stoga redovito čistite mikrovalnu pećnicu i uklanjajte sve ostatke hrane.

– Mikrovalnu pećnicu iznutra održavajte čistom. Mrlje ili kapljice od tekućina koje su se stvorile na stijenkama pećnice obrišite vlažnom krpom. U slučaju jake prljavštine možete upotrijebiti blago sredstvo za čišćenje. Nemojte upotrebljavati agresivna abrazivna sredstva za čišćenje ili oštre metalne strugalice za čišćenje prozorčića vrata uređaja jer možete izgrepsti površinu i uništiti staklo.
– Vanjske površine treba čistiti vlažnom krpom. Kako biste spriječili oštećenje pogonskih dijelova u unutrašnjosti mikrovalne pećnice, morate izbjegavati prodiranje vode u otvore za prozračivanje.
– Vrata, prozorčić i mehanizam zatvaranja oprezno čistite blagom otopinom sapuna. Posebice obratite pozornost na oštećenja na tim dijelovima.
– Nemojte upotrebljavati parne čistače. Površine se mogu oštetiti.
– Upravljačka se ploča ne smije smočiti. Čistite mekom, vlažnom krpom. Kada čistite upravljačku ploču, vrata mikrovalne pećnice ostavite otvorena kako biste spriječili da se uređaj nehotice uključi.
– Ako u unutrašnjosti ili na vanjskim površinama dođe do nakupljanja pare, obrišite je mekanom krpom.
– Para se može pojaviti kada se pare namirnice s visokim sadržajem vode; to je normalno.
– Okretni tanjur ponekad je potrebno izvaditi i oprati. Operite okretni tanjur u toploj vodi blagom otopinom sapuna ili u stroju za pranje posuđa.
– Zatim temeljito osušite okretni tanjur mekanom krpom.

– Isperite rešetku za roštilj toplom vodom i blagom otopinom sapuna. Tvrdokornu prljavštinu ostavite potopljenu neko vrijeme.
– Površinu mikrovalne pećnice jednostavno obrišite blagim sredstvom za čišćenje.
– Neugodne mirise u mikrovalnoj pećnici moguće je ukloniti petominutnim zagrijavanjem jedne šalice vode pomiješane sa sokom i koricom od limuna u dubokoj posudi prikladnoj za mikrovalnu pećnicu. Temeljito operite i osušite mekanom suhom krpom.
– Ako je potrebno zamijeniti osvjetljenje u mikrovalnoj pećnici, obratite se ovlaštenoj specijaliziranoj servisnoj radionici ili servisnoj službi.

Stavljanje izvan pogona

Kada završi postupak parenja i kada se na zaslonu pojavi vrijeme, otvorite vrata i izvadite hranu. Uređaj se isključuje nakon završetka postupka parenja.

Ako uređaj dulje vrijeme ne upotrebljavate, izvucite mrežni utikač i spremite uređaj na suho mjesto.

Uklanjanje smetnji

Problem	Mogući uzrok	Rješenje
Mikrovalnu pećnicu nije moguće pokrenuti.	Mrežni utikač nije ispravno utaknut.	Izvucite mrežni utikač i ponovno ga utaknite nakon otprilike deset sekundi.
	Pregorjeli su osigurači ili je došlo do prestanka napajanja strujom.	Zamijenite osigurače ili ponovno pokrenite napajanje strujom (u tu svrhu kontaktirajte servisnu službu).
	Utičnica je u kvaru.	Provjerite utičnicu tako da priključite drugi uređaj.
Uređaj ne podgrijava.	Vrata nisu zatvorena.	Zatvorite vrata.

Odlaganje

Zbrinjavanje ambalaže

Ambalaža proizvoda sastoji se od materijala koji se mogu reciklirati. Zbrinite ambalažni materijal u skladu s njegovom oznakom na javnim sabirnim mjestima, odnosno u skladu s nacionalnim propisima.

Zbrinjavanje starog uređaja

Kada više ne želite upotrebljavati električni uređaj, besplatno ga predajte javnom sabirnom mjestu za stare električne uređaje. Električni se uređaji ne smiju zbrinjavati s ostalim smećem (pogledajte simbol).

Ostale napomene za zbrinjavanje

Vratite električni uređaj tako da nema negativnih posljedica na njegovu kasniju ponovnu upotrebu ili recikliranje. Stari električni uređaji mogu sadržavati zagađivače. Neispravno rukovanje ili oštećenja uređaja mogu prilikom kasnijeg recikliranja narušiti zdravlje ili uzrokovati onečišćenja vode i tla.

Tehnički podaci

Ovaj je proizvod u skladu sa zahtjevima europske norme EN55011. U skladu s normom, proizvod se svrstava kao uređaj 2. skupine, B razreda. 2. skupina znači da uređaj namjenski proizvodi visokofrekventnu energiju u obliku elektromagnetskog zračenja za toplinsku obradu namirnica. Uređaj B razreda znači da je uređaj pogodan za primjenu u kućanstvu.

Nazivni napon	230 V ~ 50 Hz
Nazivna snaga	
Mikrovalna pećnica:	1250 W
Roštilj:	1000 W
Nazivna izlazna snaga (mikrovalna pećnica):	800 W
Frekvencija mikrovalova:	2450 MHz
Razred zaštite:	I
Dimenzije (Š x V x D) u cm	
Uređaj:	46 x 29 x 34
Unutrašnjost:	31,4 x 21,8 x 29,5
Okretni tanjur:	24,5
Obujam prostora za pečenje:	20 litara
Neto težina:	12,9 kg

Izjava o sukladnosti

Tvrtka MLAP GmbH ovime izjavljuje da je ovaj uređaj u skladu s osnovnim zahtjevima i ostalim relevantnim odredbama:

- Direktiva o elektromagnetskoj kompatibilnosti 2014/30/EU
- Direktiva o niskom naponu 2014/35/EU
- Direktiva o ekološkom dizajnu 2009/125/EZ
- Direktiva o ograničenju uporabe određenih opasnih tvari u električnoj i elektroničkoj opremi 2011/65/EU.

Jamstvo

Kaufland vam daje jamstvo od 3 godine od datuma kupnje.
Jamstvo ne pokriva štete koje su rezultat nepridržavanja uputa za uporabu, zlouporabe, nepravilnog rukovanja, neovlaštenih popravaka i nedostatnog održavanja i njege.

Impresum

Autorsko pravo © 2018
Verzija: 10.12.2018
Sva prava pridržana.

Ove upute za uporabu zaštićene su autorskim pravima.
Umnožavanje u mehaničkom, elektroničkom ili drugom obliku bez pisanog odobrenja proizvođača nije dopušteno.
Autorsko pravo pripada društvu:

MLAP GmbH
Meitnerstr. 9
DE-70563 Stuttgart
Njemačka

Imajte na umu da gore navedena adresa nije adresa za povrat. Najprije kontaktirajte službu za korisnike.

Spis treści

Szanowna Klientko, Szanowny Kliencie! 99
Zawartość opakowania 99
Objaśnienie znaków 99
Zasady bezpieczeństwa 100
Użytkowanie zgodne z przeznaczeniem 100
Bezpieczeństwo dzieci i osób 101
Ogólne bezpieczeństwo 102
Gorące powierzchnie 104
Specjalne zasady bezpieczeństwo dotyczące posługiwania się kuchenkami mikrofalowymi 106
Zasady bezpiecznego podgrzewania płynów 108
Czyszczenie i pielęgnacja urządzenia 108
Opis części 109
Urządzenie 109
Elementy obsługowe 109
Wyświetlacz 109
O mikrofalach 110
Działanie mikrofal na artykuły spożywcze 110
Kuchenka mikrofalowa 110
Gotowanie i obróbka cieplna przy użyciu kuchenki mikrofalowej 110
Materiały nadające się do stosowania w kuchenkach mikrofalowych 111
Materiały o warunkowej przydatności 112
Nieodpowiednie materiały 113
Przed pierwszym użyciem 114
Ustawianie urządzenia 114
Rozgrzewanie pustego urządzenia 115
Zakładanie akcesoriów 115
Obsługa 115
Ustawianie godziny 115
Zabezpieczenie przed dziećmi 115
Ustawianie zegara kuchennego (odliczanie czasu) 116
Gotowanie i obróbka cieplna przy użyciu energii mikrofal 116
Szybkie uruchamianie 117
Rozmrażanie w zależności od wagi 117
Rozmrażanie według czasu 117

Tryb grilla 118
Tryb łączony kuchenka mikrofalowa i grill 118
Korzystanie z kilku programów gotowania 119
Automatyczne gotowanie i obróbka cieplna 120
Czyszczenie i pielęgnacja 124
Wyłączenie z użytkowania 125
Środki zaradcze w przypadku usterek 126
Utylizacja 126
Utylizacja opakowania 126
Utylizacja zużytego urządzenia 126
Dane techniczne 127
Informacje dotyczące zgodności 127
Gwarancja 127
Stopka redakcyjna 128

Szanowna Klientko, Szanowny Kliencie!

Serdecznie gratulujemy zakupu Twojego nowego urządzenia. Jest to produkt o doskonałym stosunku ceny do jakości, który zapewni dużą satysfakcję z użytkowania.

Przed użyciem urządzenia zapoznaj się ze wszystkimi wskazówkami dotyczącymi obsługi i bezpieczeństwa.

Używaj urządzenia wyłącznie w opisany sposób i w podanym zakresie stosowania. Całą dokumentację przekaż następnemu użytkownikowi urządzenia.

Zawartość opakowania

– Kuchenka mikrofalowa z grillem MW-G0001
– Talerz obrotowy
– Pierścień obrotowy
– Ruszt do grilla
– Instrukcja obsługi

Sprawdź, czy wszystkie części są dostępne, oraz skontroluj urządzenie pod kątem uszkodzeń transportowych.

Nie uruchamiaj uszkodzonego urządzenia!

W razie uszkodzenia zwróć się do filii Kaufland.

Objaśnienie znaków

Jeżeli fragment tekstu jest oznaczony jednym z poniższych symboli ostrzegawczych, należy unikać niebezpieczeństwa opisanego w tekście, aby zapobiec określonym w nim możliwym konsekwencjom.

NIEBEZPIECZEŃSTWO!
Ostrzeżenie przed bezpośrednim zagrożeniem życia!

OSTRZEŻENIE!
Ostrzeżenie przed możliwym zagrożeniem życia lub ciężkimi, nieodwracalnymi obrażeniami!

OSTRZEŻENIE!
Ostrzeżenie przed niebezpieczeństwem porażenia prądem elektrycznym!

OSTRZEŻENIE!
Ostrzeżenie przed niebezpieczeństwem związanym z gorącymi powierzchniami!

OSTROŻNIE!
Ostrzeżenie przed możliwymi średnio ciężkimi lub lekkimi obrażeniami!

WSKAZÓWKA!
Wskazuje na konieczność przestrzegania wskazówek w celu uniknięcia szkód materialnych!

Szczegółowe informacje dotyczące użytkowania urządzenia!

Przestrzegaj wskazówek podanych w instrukcji obsługi!

Deklaracja zgodności (patrz rozdział „Informacje dotyczące zgodności"): Produkty oznaczone tym symbolem spełniają wymagania dyrektyw WE.

Symbol uziemienia ochronnego (w przypadku klasy ochrony I)
Urządzenia elektryczne klasy ochrony I to urządzenia elektryczne wyposażone w całości w co najmniej izolację podstawową, które mają wtyczkę do urządzeń ze stykiem ochronnym lub stały przewód przyłączeniowy z przewodem ochronnym. Urządzenia elektryczne klasy ochrony I mogą mieć części z izolacją podwójną lub wzmacnianą bądź części zasilane niskim napięciem zabezpieczonym.

Użytkowanie w pomieszczeniach
Urządzenia oznaczone takim symbolem są przeznaczone wyłącznie do użytku w pomieszczeniach.

Sprawdzone bezpieczeństwo: Produkty oznaczone tym symbolem spełniają wymagania niemieckiej ustawy o bezpieczeństwie produktów.

Zasady bezpieczeństwa

WAŻNE WSKAZÓWKI DOTYCZĄCE BEZPIECZEŃSTWA — UWAŻNIE PRZECZYTAJ I ZACHOWAJ DO DALSZEGO UŻYTKU!

Użytkowanie zgodne z przeznaczeniem

Kuchenki mikrofalowej wolno używać tylko do podgrzewania nadających się do tego artykułów spożywczych w odpowiednich pojemnikach i naczyniach. Nie wolno jej używać na wolnym powietrzu!
To urządzenie jest przeznaczone do używania w gospodarstwach domowych i otoczeniu podobnym do domowego, na przykład

- w kuchniach dla pracowników sklepów, biur i innych zakładów pracy;
- w gospodarstwach rolnych;
- przez gości w hotelach, motelach i innych obiektach mieszkalnych;
- w pensjonatach ze śniadaniem.

Urządzenie nie jest przeznaczone do użytkowania w ramach działalności rzemieślniczej, przemysłowej lub laboratoryjnej.

- Zwracamy uwagę, że użytkowanie niezgodne z przeznaczeniem pociąga za sobą wygaśnięcie gwarancji.
- Stosuj się do wszystkich informacji podanych w niniejszej instrukcji obsługi, a w szczególności do zasad bezpieczeństwa. Wszystkie inne sposoby obsługi urządzenia są uznawane za niezgodne z przeznaczeniem i mogą powodować obrażenia ciała lub szkody rzeczowe.

Bezpieczeństwo dzieci i osób

OSTRZEŻENIE!

Niebezpieczeństwo obrażeń!

Niebezpieczeństwo odniesienia obrażeń przez dzieci i osoby o ograniczonej sprawności fizycznej, sensorycznej lub intelektualnej (np. osoby częściowo niepełnosprawne, osoby starsze z ograniczeniem sprawności fizycznej i intelektualnej) lub niemające doświadczenia i wiedzy (np. starsze dzieci).

- Urządzenie i akcesoria powinny być przechowywane w miejscu niedostępnym dla dzieci.
- To urządzenie może być używane przez dzieci w wieku od 8 lat i przez osoby o ograniczonej sprawności fizycznej, sensorycznej lub umysłowej lub osoby bez wystarczającego doświadczenia lub wiedzy, jeżeli znajdują się one pod nadzorem lub otrzymały wskazówki dotyczące bezpiecznego używania urządzenia i zrozumiały wynikające stąd niebezpieczeństwa.
- Urządzenie nie może być używane przez dzieci do zabawy.
- Dzieci nie powinny czyścić ani wykonywać konserwacji urządzenia, chyba że są starsze niż 8 lat i znajdują się pod nadzorem.
- Dzieci w wieku poniżej ośmiu lat nie mogą zbliżać się do urządzenia ani przewodu przyłączeniowego.

NIEBEZPIECZEŃSTWO!

Niebezpieczeństwo obrażeń!

Niebezpieczeństwo uduszenia wskutek połknięcia lub dostania się do dróg oddechowych drobnych części lub folii opakowaniowych.

- Wszystkie zastosowane materiały opakowaniowe (torebki, kawałki polistyrenu itd.) przechowuj poza zasięgiem dzieci.

- Nie pozwalaj dzieciom bawić się materiałami opakowaniowymi.

Ogólne bezpieczeństwo

OSTRZEŻENIE!
Ostrzeżenie przed niebezpieczeństwem porażenia prądem elektrycznym!
Istnieje niebezpieczeństwo porażenia elektrycznego przez części przewodzące prąd.

- Sprawdzaj kuchenkę mikrofalową i kabel sieciowy pod kątem uszkodzeń przed pierwszym użyciem i po każdym użytkowaniu.
- Nie włączaj kuchenki mikrofalowej, jeżeli samo urządzenie lub kabel sieciowy wykazują widoczne uszkodzenia.
- Upewnij się, że kabel sieciowy nie jest uszkodzony i nie przebiega pod kuchenką mikrofalową lub nad gorącymi powierzchniami albo ostrymi krawędziami.
- Rozwiń całkowicie kabel sieciowy.
- Nie zaginaj ani nie przygniataj kabla sieciowego.
- W przypadku stwierdzenia uszkodzenia transportowego zwróć się niezwłocznie do serwisu.
- Podłączaj kuchenkę mikrofalową jedynie do prawidłowo zainstalowanego, uziemionego i zabezpieczonego elektrycznie gniazda wtykowego. Napięcie sieciowe musi być zgodne z danymi technicznymi urządzenia.
- Gniazdo wtykowe musi być łatwo dostępne na wypadek konieczności szybkiego odłączenia kuchenki mikrofalowej od sieci.

OSTRZEŻENIE!
Niebezpieczeństwo obrażeń!
Istnieje niebezpieczeństwo obrażeń spowodowanych promieniowaniem mikrofalowym.

- W razie uszkodzenia urządzenia promieniowanie mikrofalowe może przenikać przez miejsce nieszczelności na zewnątrz. Uszkodzenia kabla sieciowego mogą spowodować porażenie prądem elektrycznym.
- W przypadku uszkodzenia obudowy, osłon, drzwiczek komory, uszczelek drzwiczek lub zamka drzwiczek nie wolno w żadnym wypadku uruchamiać kuchenki mikrofalowej. W takiej sytuacji natychmiast wyjmij kabel sieciowy

z gniazda ze stykiem ochronnym. Nie uruchamiaj kuchenki mikrofalowej, zanim nie zostanie ona naprawiona przez przeszkoloną w tym zakresie osobę.

- OSTRZEŻENIE! Wykonywanie jakichkolwiek prac konserwacyjnych lub naprawczych, które wymagają usunięcia osłon zapewniających ochronę przed napromieniowaniem przez energię mikrofal, jest niebezpieczne dla wszystkich, za wyjątkiem osób przeszkolonych w tym zakresie.
- Pod żadnym pozorem samodzielnie nie modyfikuj kuchenki mikrofalowej ani nie próbuj samodzielnie otwierać czy naprawiać elementów urządzenia. Celem uniknięcia zagrożeń naprawę kuchenki mikrofalowej i kabla sieciowego należy powierzać wyłącznie wykwalifikowanej firmie lub zwrócić się do serwisu.
- Nie wolno usuwać osłon we wnętrzu kuchenki mikrofalowej lub wewnętrznej folii ochronnej z wziernika, gdyż grozi to przedostaniem się promieniowania mikrofalowego na zewnątrz.
- Używaj tylko dostarczonych lub dopuszczonych przez nas części zamiennych i akcesoriów.

Kuchenki mikrofalowej nie wolno zanurzać w wodzie lub innych płynach, trzymać pod bieżącą wodą albo użytkować w wilgotnych pomieszczeniach, ponieważ może to doprowadzić do porażenia prądem.

- Wyjmij wtyczkę sieciową kuchenki mikrofalowej z gniazdka, gdy
  - trwa czyszczenie urządzenia,
  - do urządzenia dostała się ciecz,
  - urządzenie nie jest nadzorowane,
  - urządzenie nie będzie już używane.
- Chroń kuchenkę mikrofalową przed kapiącą wodą i wodą rozpryskową. Zapobiegaj kontaktowi urządzenia z wodą i innymi cieczami. Trzymaj urządzenie, kabel sieciowy i wtyczkę z dala od umywalki, zlewozmywaka itp. Jeśli do urządzenia dostanie się ciecz, natychmiast wyjmij wtyczkę sieciową z gniazda ze stykiem ochronnym. Zleć sprawdzenie urządzenia specjalizującej się w tym zakresie wykwalifikowanej firmie.
- Nigdy nie dotykaj urządzenia i kabla sieciowego mokrymi rękami.

NIEBEZPIECZEŃSTWO!
Niebezpieczeństwo wybuchu!
Używanie w środowisku zagrożonym wybuchem stwarza niebezpieczeństwo wybuchu!

- Nie używaj urządzenia w obszarach zagrożonych wybuchem. Należą do nich np. stacje benzynowe, miejsca składowania paliw oraz miejsca, w których przetwarza się rozpuszczalniki. Urządzenia nie wolno również używać w miejscach, w których powietrze zawiera cząstki stałe (np. pył mączny lub drzewny).

WSKAZÓWKA!
Niebezpieczeństwo uszkodzenia!
Niebezpieczeństwo uszkodzenia urządzenia wskutek nieprawidłowego ustawienia.

- Kuchenkę mikrofalową należy ustawić na równej, stabilnej powierzchni, która może utrzymać masę własną urządzenia wraz z maksymalną masą przygotowywanej w nim żywności.
- Używaj urządzenia tylko w pomieszczeniach.
- Nie narażaj urządzenia na ekstremalne warunki. Należy unikać:
  - dużej wilgotności powietrza i wilgoci,
  - bardzo wysokich lub niskich temperatur,
  - bezpośredniego nasłonecznienia,
  - otwartego ognia.
- Nie ustawiaj kuchenki mikrofalowej w pobliżu źródeł ciepła.

Dodatki chemiczne w powłokach meblowych mogą szkodliwie oddziaływać na materiał nóżek urządzenia i powodować powstawanie śladów na powierzchni mebli.

- W razie potrzeby ustaw urządzenie na żaroodpornej podkładce.

Gorące powierzchnie

NIEBEZPIECZEŃSTWO!
Niebezpieczeństwo wybuchu!
Mieszaniny wody z olejem mogą ulec zapłonowi lub nawet wybuchnąć.

- Nie podgrzewaj w kuchence mikrofalowej mieszaniny wody z olejem lub tłuszczem.

- Nie rozmrażaj w kuchence mikrofalowej zamrożonego tłuszczu lub oleju.

OSTRZEŻENIE!
Niebezpieczeństwo obrażeń!
Podczas użytkowania urządzenie i jego dostępne elementy nagrzewają się. Istnieje niebezpieczeństwo obrażeń na skutek dotknięcia gorących powierzchni.

- Nie dotykaj obudowy.
- Unikaj dotykania elementów grzewczych we wnętrzu mikrofalówki.
- Dzieci w wieku poniżej ośmiu lat nie mogą zbliżać się do urządzenia, chyba że są pod stałym nadzorem.
- W trybie łączonym lub w trybie grillowania ze względu na występujące temperatury dzieciom wolno używać urządzenia tylko pod nadzorem dorosłych.
- Po procesie obróbki cieplnej z użyciem grilla talerz obrotowy jest bardzo gorący! Przy wyjmowaniu talerza obrotowego z komory kuchenki należy koniecznie używać rękawic kuchennych.

OSTRZEŻENIE!
Niebezpieczeństwo pożaru!
W przypadku niewłaściwego obchodzenia się z bardzo wysokimi temperaturami/gorącymi powierzchniami urządzenia istnieje niebezpieczeństwo pożaru.

- Nie stawiaj na kuchence mikrofalowej żadnych przedmiotów. W celu zapewnienia wystarczającej wentylacji zachowaj odstęp 30 cm od góry i po 20 cm z obu boków (rys. 4). Powierzchnia ustawienia urządzenia powinna znajdować się na wysokości co najmniej 85 cm. Nie zakrywaj ani nie zatykaj otworów w urządzeniu.
- Tylna ścianka urządzenia musi być skierowana do ściany.
- Kuchenka mikrofalowa jest zaprojektowana jako urządzenie wolnostojące. Nie należy jej użytkować w meblu do zabudowy czy w szafie.
- Nigdy nie pozostawiaj pracującego urządzenia bez nadzoru.
- Kuchenka mikrofalowa nie jest przeznaczona do użytkowania z zewnętrznym programatorem czasowym lub oddzielnym układem zdalnego sterowania.

- Przy podgrzewaniu lub gotowaniu potraw w pojemnikach z materiałów palnych, takich jak tworzywa sztuczne lub papier, należy nadzorować pracę kuchenki mikrofalowej z uwagi na możliwość zapłonu.
- Urządzenia wolno używać tylko do podgrzewania nadających się do tego artykułów spożywczych w odpowiednich pojemnikach i naczyniach. Przy trybie grillowania lub łączonym nie wolno stosować papieru do pieczenia.
- Kuchenka mikrofalowa jest przeznaczona do podgrzewania potraw i napojów. Suszenie potraw lub odzieży oraz podgrzewanie poduszek grzejnych, pantofli, gąbek, wilgotnych ścierek lub podobnych przedmiotów może prowadzić do obrażeń ciała, oparzeń lub pożaru.
- Nie przyrządzaj potraw zawierających alkohol. Nie używaj urządzenia do smażenia we fryturze lub podgrzewania oleju!
- Artykuły na talerzu obrotowym należy rozmieszczać równomiernie. Dzięki temu talerz obrotowy nie będzie podczas pracy stykał się z metalowymi ściankami wewnętrznymi urządzenia, co mogłoby wywołać iskrzenie.
- Jeżeli w urządzeniu pojawi się dym, bezwzględnie nie otwieraj drzwiczek komory, aby uniknąć powstania płomienia lub ewentualnie stłumić powstały już płomień. Natychmiast wyłącz urządzenie, wyciągając wtyczkę sieciową.
- Nie przekraczaj czasów obróbki cieplnej podanych przez producenta.
- Nie przechowuj środków spożywczych ani innych przedmiotów w komorze kuchenki.

Specjalne zasady bezpieczeństwo dotyczące posługiwania się kuchenkami mikrofalowymi

OSTRZEŻENIE!
Niebezpieczeństwo obrażeń!
Niebezpieczeństwo obrażeń ciała przez pękające pojemniki.

- Nie podgrzewaj potraw ani płynów w szczelnie zamkniętych pojemnikach! Mogą one eksplodować w urządzeniu albo spowodować zranienie podczas otwierania. W przypadku zamykanych pojemników, np. butelek do karmienia niemowląt, zawsze zdejmuj zakrętkę.

OSTROŻNIE!
Niebezpieczeństwo obrażeń!
Istnieje niebezpieczeństwo obrażeń na skutek oparzenia.

- Potrawy przygotowywane w kuchence mikrofalowej mogą mieć nierównomierną temperaturę. Przed spożyciem sprawdzaj temperaturę pogrzanych potraw. W przypadku pokarmów dla niemowląt i butelek dla niemowląt przed sprawdzeniem temperatury zawsze zamieszaj pokarm lub wstrząśnij nim, aby zapobiec oparzeniom.
- Nie podgrzewaj w kuchence mikrofalowej jaj w skorupkach ani całych jaj gotowanych na twardo, ponieważ mogą wybuchnąć zarówno podczas gotowania, jak i po wyjęciu z urządzenia.
- Przed gotowaniem artykułów spożywczych otoczonych skórką, np. pomidorów, kiełbasek, bakłażanów itp., nacinaj ich powierzchnię, aby zapobiec pęknięciu.
- Podczas otwierania pojemników do gotowania wydobywa się gorąca para. Przy otwieraniu zawsze utrzymuj otwór pojemnika z daleka od ciała.
- Podczas otwierania drzwiczek komory wydobywa się gorąca para. Zachowaj odstęp.
- Podczas procesu obróbki cieplnej powierzchnie kuchenki mikrofalowej, akcesoriów oraz naczyń do gotowania bardzo się nagrzewają. Używaj rękawic kuchennych. Przed czyszczeniem pozostaw elementy do ostygnięcia.

WSKAZÓWKA!

Niebezpieczeństwo uszkodzenia!

Nieprawidłowa obsługa urządzenia grozi jego uszkodzeniem.

- Nigdy nie włączaj urządzenia bez talerza obrotowego i bez artykułów spożywczych w komorze kuchenki.
- Używaj tylko dołączonych akcesoriów lub akcesoriów wymienionych jako odpowiednie w tej instrukcji obsługi.
- W trybie kuchenki mikrofalowej nigdy nie używaj naczyń z ozdobami metalowymi lub naczyń metalowych, ponieważ może to spowodować uszkodzenia urządzenia i/lub naczyń na skutek iskrzenia.
- Używaj naczyń przystosowanych do używania w kuchenkach mikrofalowych. Kupując naczynia, zwracaj uwagę na oznaczenie „przystosowane do kuchenek mikrofalowych” albo „dla kuchenek mikrofalowych”.
- Nie poruszaj urządzeniem podczas jego pracy.

Zasady bezpiecznego podgrzewania płynów

OSTROŻNIE!
Niebezpieczeństwo obrażeń!
Istnieje niebezpieczeństwo obrażeń na skutek oparzenia.

- Przy podgrzewaniu płynów w kuchence mikrofalowej może wystąpić tzw. opóźnienie wrzenia, tzn. sytuacja, w której płyn ma już temperaturę wrzenia, ale nie powstają w nim typowe dla gotowania pęcherzyki pary. Podczas wstrząsów spowodowanych np. wyjmowaniem naczynia może dojść do nagłego wykipienia płynu. Płyn może gwałtownie wytrysnąć.
- Nie używaj wysokich, wąskich naczyń.
- Przy podgrzewaniu wstaw do naczynia szklany lub ceramiczny pręt, aby zapobiec opóźnionemu zagotowaniu płynu. Po podgrzaniu odczekaj chwilę, ostrożnie dotknij naczynia i zamieszaj płyn, zanim wyjmiesz go z komory kuchenki.

Czyszczenie i pielęgnacja urządzenia

WSKAZÓWKA!
Niebezpieczeństwo uszkodzenia!
Nieprawidłowa obsługa urządzenia grozi jego uszkodzeniem.

- Nieprawidłowe stosowanie środków czyszczących może doprowadzić do uszkodzenia powierzchni. Nigdy nie stosuj do czyszczenia agresywnych chemicznych środków czyszczących, środków do szorowania ani twardych gąbek.
- Nie stosuj do czyszczenia myjki parowej. Para może wnikać do urządzenia i uszkadzać elektronikę oraz powierzchnie.
- Niedostateczna czystość kuchenki mikrofalowej może powodować zniszczenie jej powierzchni, co ma wpływ na okres użytkowania i może prowadzić do niebezpiecznych sytuacji.
- Należy regularnie czyścić urządzenie i usuwać resztki potraw.
- Przy czyszczeniu komory kuchenki oraz części przylegających stosuj się do wskazówek dotyczących czyszczenia, patrz „Czyszczenie i pielęgnacja” na stronie 124.

Opis części

Urządzenie

(rys. 1)

1) Wyświetlacz
2) Panel obsługowy
3) Talerz obrotowy
4) Oś napędowa
5) Pierścień obrotowy
6) Blokada drzwiczek
7) wziernik
8) Grill górny
9) Osłona magnetronu (NIE ZDEJMUJ!)
10) Ruszt do grilla

Elementy obsługowe

(rys. 2)

11) Wyświetlacz
12) Ustawianie trybu rozmrażania (naciśnięcie 1 raz: według masy, naciśnięcie 2 razy: według czasu)
13) Ustawianie godziny, początku obróbki cieplnej
14) Uruchamianie eksploatacji (szybkie uruchomienie trybu kuchenki mikrofalowej, co 30 sekund), potwierdzenie wprowadzonych wartości, uruchomienie programów automatycznych,
15) Pokrętło regulacji: podwyższanie wprowadzanej wartości, obniżanie wprowadzanej wartości, ustawianie programów
16) Przerwanie wprowadzania wartości, naciśnięcie 1 raz: przerwanie programu na krótko, naciśnięcie 2 razy: kończenie programu przed upływem ustawionego czasu; dłuższe naciskanie: aktywacja zabezpieczenia przed dziećmi
17) naciśnięcie 1-5 razy: ustawianie trybu kuchenki mikrofalowej, naciśnięcie 5 razy: ustawianie trybu grilla lub naciśnięcie 6-7 razy: ustawianie trybu łączonego kuchenka mikrofalowa/grill

Wyświetlacz

(rys. 3)

18) Tryb rozmrażania zależnie od czasu
19) Tryb rozmrażania zależnie od wagi
20) Praca w trybie programu automatycznego
21) Zegar sterujący jest aktywny
22) Uruchomione zabezpieczenie przed dziećmi
23) Ustawianie masy
24) Trwa program automatyczny ziemniaków
25) Trwa program automatyczny ryby
26) Trwa program automatyczny napojów
27) Trwa program automatyczny prażonej kukurydzy
28) Trwa program automatyczny makaronu
29) Trwa program automatyczny warzyw
30) Trwa program automatyczny mięsa
31) Trwa program automatyczny pizzy
32) Godzina/czas obróbki cieplnej/ wskazanie masy
33) Ustawianie czasu
34) Wskaźnik stanu pracy
35) Tryb kuchenki mikrofalowej
36) Tryb grilla

O mikrofalach

Mikrofale to fale elektromagnetyczne o wysokiej częstotliwości, powodujące rozgrzewanie potraw wewnątrz komory gotowania. Mikrofale rozgrzewają wszystkie przedmioty niemetaliczne.
Z tego względu nie używaj w trybie kuchenki mikrofalowej żadnych przedmiotów metalowych. Podgrzewanie jest tym skuteczniejsze, im więcej wody znajduje się w potrawie.
Aby osiągnąć optymalny rozkład ciepła, pozostaw podgrzaną potrawę jeszcze na minutę lub dwie w kuchence mikrofalowej w celu dogotowania.

Działanie mikrofal na artykuły spożywcze

– Mikrofale wnikają w potrawy na głębokość około 3 cm.
– Rozgrzewają one cząsteczki wody, tłuszczów i cukrów (potrawy zawierające dużo wody nagrzewają się najbardziej intensywnie).
– To ciepło przenika następnie — powoli — całą potrawę i powoduje jej rozmrożenie, podgrzanie i ugotowanie.
– Komora kuchenki i znajdujące się w niej powietrze nie są podgrzewane (pojemnik z potrawą nagrzewa się głównie od gorącej potrawy).
– Każda potrawa wymaga do ugotowania lub odmrożenia określonej ilości energii — według reguły: duża moc — krótki czas lub mała moc — długi czas.

Kuchenka mikrofalowa

– Generator promieniowania mikrofalowego, tak zwany magnetron, wytwarza mikrofale i kieruje je do komory kuchenki.
– Ścianki komory i kratka wziernika odbijają mikrofale, nie pozwalając im wydostać się z komory kuchenki.
– Moc mikrofal i czas gotowania można ustawiać na kilku poziomach.
– Po upływie ustawionego czasu lub po otwarciu drzwiczek komory magnetron jest wyłączany automatycznie.

Gotowanie i obróbka cieplna przy użyciu kuchenki mikrofalowej

- Aby prawidłowo rozmieścić artykuły spożywcze przeznaczone do obróbki cieplnej, ułóż najgrubsze kawałki przy zewnętrznej krawędzi.
- Przestrzegaj wymaganego czasu gotowania lub obróbki cieplnej.
- Wybierz najkrótszy podany czas gotowania lub obróbki cieplnej i przedłużaj go w razie potrzeby.

OSTRZEŻENIE!
Niebezpieczeństwo pożaru z powodu bardzo wysokich temperatur.
Silnie kipiące potrawy mogą wytwarzać dym lub się zapalić.
- Stale nadzoruj proces obróbki cieplnej.

- Podczas gotowania lub obróbki cieplnej przykryj potrawy pokrywką przystosowaną do kuchenek mikrofalowych. Przykrycie potraw zapobiegnie pryskaniu i umożliwi bardziej równomierną obróbkę cieplną.
- Takie potrawy jak kawałki kurczaka czy hamburgery należy jednokrotnie obrócić podczas przygotowywania w kuchence mikrofalowej, aby przyspieszyć obróbkę cieplną. Większe kawałki, takie jak np. pieczeń czy pieczony kurczak, powinny być obracane co najmniej raz.
- Ważne jest także przemieszczanie warstw, np. w przypadku klopsów mięsnych: Po upływie połowy czasu przyrządzania należy przełożyć potrawy z góry na dół, a potrawy z wewnątrz — na zewnątrz.
- Jeżeli to możliwe, przemieszaj potrawę po podgrzaniu, aby zapewnić równomierny rozkład temperatury, albo pozwól potrawie dogotować się przez krótki czas.

Materiały nadające się do stosowania w kuchenkach mikrofalowych

W handlu są dostępne specjalne naczynia i akcesoria do kuchenek mikrofalowych. Zwracaj uwagę na oznaczenie „przystosowane do kuchenek mikrofalowych” albo „dla kuchenek mikrofalowych”. Możesz też korzystać z posiadanych już naczyń — jeżeli ich materiał nadaje się do tego celu.

Odpowiednie materiały

– Porcelana, ceramika i szkło żaroodporne
– Tworzywa sztuczne, które są żaroodporne i nadają się do stosowania w kuchenkach mikrofalowych (wskazówka: tworzywo sztuczne może się jednak odbarwić na skutek kontaktu z potrawą lub odkształcić pod wpływem wysokich temperatur)
– Papier do pieczenia

WSKAZÓWKA!
Niebezpieczeństwo szkód rzeczowych!
Nieodpowiednie materiały pod wpływem gorąca mogą pękać, odkształcać się lub ulec przepaleniu.
- W trybie grilla/trybie łączonym z grillem nie stosuj naczyń z porcelany, ceramiki lub tworzyw sztucznych oraz folii okrywających.

Przegląd odpowiednich materiałów

Poniższa lista ułatwia orientację i dobór odpowiednich naczyń do gotowania:

Naczynie	Kuchenka mikrofalowa	Grill	Tryb łączony
Szkło żaroodporne	Tak	Tak	Tak
Szkło nieżaroodporne	Nie	Nie	Nie
Ceramika żaroodporna	Tak	Tak	Tak
Naczynia plastikowe przystosowane do kuchenek mikrofalowych	Tak	Nie	Nie
Ręcznik papierowy	Tak	Nie	Nie
Wkład metalowy	Nie	Tak	Nie
Ruszt do grillowania, dostarczony z urządzeniem	Nie	Tak	Nie
Folia aluminiowa, tacki aluminiowe	Warunkowo przydatne	Tak	Warunkowo przydatne

*Tryb łączony: kuchenka mikrofalowa + grill

Wielkość i kształt naczyń nadających się do kuchenek mikrofalowych

Płaskie, szerokie naczynia nadają się lepiej niż wąskie i wysokie. „Płaskie" potrawy lepiej się gotują.
Okrągłe i owalne naczynia nadają się lepiej niż prostokątne. Na narożnikach może dojść do miejscowego przegrzania.

Materiały o warunkowej przydatności

– Fajans i ceramika. Naczyń glinianych używaj tylko do rozmrażania i przy krótkich czasach obróbki cieplnej, w przeciwnym razie glina może popękać ze względu na zawarte w niej powietrze i wodę.
– Naczynia z ozdobami złotymi i srebrnymi stosuj tylko, jeżeli są według producenta „przystosowane do kuchenek mikrofalowych".
– Nie używaj folii aluminiowej w dużych ilościach. Można jej jednak używać np. w małych kawałkach do przykrywania wrażliwych części. Przykrywaj też narożniki naczyń, aby zapobiec wykipieniu, ponieważ energia promieniowania mikrofalowego skupia się przeważnie na narożnikach. Zachowuj odległość 2,5 cm między folią i wewnętrzną ścianą kuchenki.
– Tacki aluminiowe (np. przy daniach gotowych) nadają się warunkowo do kuchenek mikrofalowych, muszą mieć jednak w tym celu wysokość co najmniej 3 cm.

Nieodpowiednie materiały

– Metale, wszystkie garnki, patelnie i pokrywki metalowe.

WSKAZÓWKA!
Niebezpieczeństwo szkód rzeczowych!
Nieprawidłowa obsługa urządzenia grozi jego uszkodzeniem.

- W trybie kuchenki mikrofalowej nigdy nie używaj naczyń z ozdobami metalowymi, naczyń metalowych lub rusztu do grillowania, ponieważ może to spowodować uszkodzenia urządzenia i/lub naczyń na skutek iskrzenia.
- W trybie kuchenki mikrofalowej nie stosuj szkła kryształowego ani ołowiowego. Może ono pękać, a szkło kolorowe może się odbarwić.
- Nie stosuj żadnych materiałów nieżaroodpornych. Mogą się one odkształcić, a nawet zapalić.

W celu sprawdzenia, czy naczynie nadaje się do stosowania w kuchence mikrofalowej, wlej do niego nieco wody i wstaw je do kuchenki.

- Naciśnij 2 razy przycisk ◇ 14. Urządzenie będzie teraz pracować w trybie kuchenki mikrofalowej przez 1 minutę. Jeżeli stwierdzisz, że naczynie jest gorętsze od wodyy, to nie nadaje się ono do kuchenki mikrofalowej. Naczynia nadające się do kuchenek mikrofalowych nagrzewają się tylko od ciepła potraw.

OSTRZEŻENIE!
Niebezpieczeństwo pożaru!
Niebezpieczeństwo pożaru wskutek nieprawidłowej obsługi urządzenia.

- Po zauważeniu iskier, błysków, a nawet ognia natychmiast wyłącz kuchenkę mikrofalową przyciskiem ▽ 16 i wyciągnij wtyczkę z gniazdka.

Przed pierwszym użyciem

Ustawianie urządzenia

Upewnij się, że wszystkie materiały opakowaniowe zostały usunięte z urządzenia i wewnętrznej strony drzwiczek.

NIEBEZPIECZEŃSTWO!
Niebezpieczeństwo obrażeń!

Istnieje niebezpieczeństwo obrażeń spowodowanych porażeniem prądem lub promieniowaniem mikrofalowym.

W razie uszkodzenia urządzenia promieniowanie mikrofalowe może przenikać przez miejsce nieszczelności na zewnątrz. Uszkodzenia kabla sieciowego mogą spowodować porażenie prądem elektrycznym.

- W przypadku uszkodzenia obudowy, osłon, drzwiczek lub zamka drzwiczek nie wolno w żadnym wypadku uruchamiać kuchenki mikrofalowej. W takiej sytuacji natychmiast wyjmij kabel sieciowy z gniazda ze stykiem ochronnym.
- W razie jakiegokolwiek uszkodzenia nie wolno uruchamiać kuchenki mikrofalowej, lecz w takim przypadku należy zwrócić się do serwisu.

WSKAZÓWKA!
Niebezpieczeństwo uszkodzenia!

Nieprawidłowa obsługa urządzenia grozi jego uszkodzeniem.

- Osłona 9 w komorze kuchenki mikrofalowej nie stanowi części opakowania i nie wolno jej usuwać!
- Kuchenka mikrofalowa jest przeznaczona do użytku domowego i nie może być używana na dworze.

- Nie ustawiaj kuchenki mikrofalowej w pobliżu źródeł ciepła, w miejscach, gdzie występuje wilgoć lub wysoka wilgotność powietrza ani w pobliżu materiałów palnych.
- Nie wolno demontować nóżek urządzenia.
- Podłącz kuchenkę mikrofalową do łatwo dostępnego i w każdej chwili osiągalnego gniazdka.

Rozgrzewanie pustego urządzenia

Przed użyciem kuchenki mikrofalowej należy ją najpierw rozgrzać na pusto, aby umożliwić wyparowanie resztek substancji używanych podczas produkcji. Włącz w tym celu urządzenie bez artykułów spożywczych i akcesoriów w trybie grilla w opisany niżej sposób:

- Otwórz drzwiczki i wyjmij z komory kuchenki opakowania lub elementy akcesoriów.
  Następnie zamknij drzwiczki.
- Naciśnij 6 razy przycisk 17, aż na wyświetlaczu pojawi się **G** i symbol 36.
- Potwierdź wprowadzone wartości, naciskając przycisk 14.
- Obróć pokrętło regulacji 15 w kierunku ruchu wskazówek zegara, aby ustawić czas obróbki cieplnej 10 minut.
- Naciśnij przycisk jeszcze raz, aby rozpocząć proces grillowania.

Przy pierwszym nagrzewaniu może wydzielać się lekki zapach. Są to nieszkodliwe pary, które szybko zanikają. Zapewnij wystarczającą wentylację, np. poprzez otwarcie okna.

- Po 10 minutach urządzenie wyłączy się automatycznie. Zaczekaj, aż kuchenka całkiem ostygnie.
- Wyjmij wtyczkę kabla sieciowego z gniazda wtykowego i jeszcze raz przetrzyj urządzenie od wewnątrz wilgotną ściereczką, a następnie wytrzyj je starannie do sucha.

Zakładanie akcesoriów

Po nagrzaniu pustej kuchenki mikrofalowej w sposób opisany powyżej nie można jej już więcej uruchamiać bez prawidłowo założonego talerza obrotowego 3.

- Załóż talerz obrotowy centralnie na osi napędowej.

Obsługa

Zawsze po naciśnięciu przycisku rozlega się sygnał dźwiękowy jako potwierdzenie naciśnięcia przycisku.

Ustawianie godziny

Jeżeli kuchenka mikrofalowa jest włączana po raz pierwszy lub jeżeli wystąpiła przerwa w zasilaniu, na wyświetlaczu widać „**0:00**" i należy ustawić godzinę.

- Naciśnij 1 raz przycisk 13.
- Obróć pokrętło regulacji 15, aż na wyświetlaczu pojawi się prawidłowa godzina.
- Ponownie naciśnij przycisk .
- Obracaj pokrętło regulacji , aż na wyświetlaczu pojawi się prawidłowa minuta.
- Naciśnij przycisk , aby potwierdzić ustawienia.

Zabezpieczenie przed dziećmi

- Naciśnij i przytrzymaj przycisk 16 przez 5 sekund. Rozlegnie się sygnał dźwiękowy, a na wyświetlaczu pojawi się symbol klucza 22.
  Przyciski i pokrętło regulacji kuchenki mikrofalowej nie reagują teraz na naciskanie.

- Aby dezaktywować zabezpieczenie przed dziećmi, naciśnij i przytrzymaj przycisk ponownie przez 5 sekund, aż rozlegnie się sygnał dźwiękowy i na wyświetlaczu zniknie symbol klucza.

Ustawianie zegara kuchennego (odliczanie czasu)

- Naciśnij dwa razy przycisk 13.

Na wyświetlaczu pojawi się symbol 21.

- Obróć pokrętło regulacji 15, aby ustawić wybrany czas w minutach i sekundach(**0:00**).

Najdłuższy możliwy czas ustawienia wynosi 95 minut.

- Naciśnij przycisk 14. Zaczyna się odliczanie czasu.
- Aby przerwać wcześniej odliczanie, naciśnij przycisk 16.

Gotowanie i obróbka cieplna przy użyciu energii mikrofal

Aby gotować wyłącznie za pomocą energii mikrofal, postępuj w następujący sposób:

- Naciśnij przycisk 17 jednokrotnie lub kilka razy, aby wybrać poziom energii zgodnie z poniższą tabelą:

Liczba naciśnięć przycisku	Wskazanie na wyświetlaczu	Moc (W)
1 x	**P100**	800 W
2 x	**P80**	640 W
3 x	**P50**	400 W
4 x	**P30**	240 W
5 x	**P10**	80 W

- Potwierdź wybór przez naciśnięcie przycisku 14.

Po pierwszym naciśnięciu przycisku można wybrać poziom energii również pokrętłem regulacji Menu 15.

- Obróć pokrętło regulacji Menu, aby ustawić wybrany czas obróbki cieplnej w poniższych okresach. Najdłuższy czas gotowania/obróbki cieplnej wynosi 95 minut.

Od 0 sekund do 1 minuty	w krokach co 5 sekund
Od 1 do 5 minut	w krokach co 10 sekund
Od 5 do 10 minut	w krokach co 30 sekund
Od 10 do 30 minut	w krokach co 1 minutę
Od 30 minut	w krokach co 5 minut

- Naciśnij przycisk . Proces obróbki cieplnej uruchamia się. Pojawi się symbol kuchenki mikrofalowej 35.

Koniec procesu obróbki cieplnej

Po zakończeniu każdego procesu obróbki cieplnej rozbrzmiewa sygnał akustyczny, a na wyświetlaczu ponownie pojawia się godzina. Tym samym proces obróbki cieplnej jest zakończony.

OSTROŻNIE!
Niebezpieczeństwo obrażeń!
Potrawy lub pojemniki mogą się bardzo rozgrzać. Istnieje niebezpieczeństwo oparzenia.
- Przy wyjmowaniu potraw z komory kuchenki koniecznie używaj ściereczek do naczyń albo rękawic odpornych na wysoką temperaturę.

Przerywanie programu

Aby np. przewrócić lub zamieszać potrawę po upływie połowy czasu obróbki cieplnej, często konieczne może być przerwanie programu.

- Otwórz drzwiczki albo naciśnij 16, aby przerwać program. Na wyświetlaczu jest dalej pokazywany pozostały czas.
- Po ponownym zamknięciu drzwiczek naciśnij przycisk 14, aby kontynuować proces obróbki cieplnej.
- Naciśnij dwukrotnie przycisk, aby ostatecznie przerwać program przed upływem przewidzianego czasu.

Szybkie uruchamianie

Naciśnięcie przycisku bez wcześniejszego ustawienia poziomu mocy uruchomi program obróbki cielnej na najwyższym poziomie energii (800 W) w trybie kuchenki mikrofalowej.

- Aby wydłużyć czas obróbki cieplnej, naciśnij kilkukrotnie przycisk:
  naciśnięcie 1 raz: 0:30 minuty;
  naciśnięcie 2 razy: 1:00 minuta;
  naciśnięcie 3 razy: 1:30 minuty;
  naciśnięcie 4 razy: 2:00 minuty
  itd. do maksymalnie 95 minut.
- Program obróbki cieplnej rozpoczyna się automatycznie od pierwszego naciśnięcia przycisku.

Rozmrażanie w zależności od wagi

Czas rozmrażania i poziom energii są ustawiane automatycznie po wprowadzeniu wagi rozmrażanych potraw. Skala wagi mrożonych artykułów ma zakres od 100 g do 2000 g.

- Naciśnij przycisk 12. Na wyświetlaczu pojawiają się symbole **dEF1** i .
- Obracaj pokrętło regulacji Menu 15, aby ustawić żądaną wagę w gramach.
- Naciśnij przycisk 14, aby rozpocząć rozmrażanie.

W miarę możliwości po upływie połowy czasu obróć potrawę na drugą stronę, aby zoptymalizować rozmrażanie (patrz „Przerywanie programu” na stronie 117). Następnie naciśnij jeszcze raz przycisk, aby kontynuować program.

Rozmrażanie według czasu

- Naciśnij dwa razy przycisk 12. Na wyświetlaczu pojawi się **dEF2** i .
- Obracaj pokrętło regulacji Menu 15, aby ustawić wybrany czas.
- Naciśnij przycisk 14, aby rozpocząć rozmrażanie.

W miarę możliwości po upływie połowy czasu obróć potrawę na drugą stronę, aby zoptymalizować rozmrażanie (patrz „Przerywanie programu" na stronie 117). Następnie naciśnij jeszcze raz przycisk ◇, aby kontynuować program.

Tryb grilla

Funkcja grillowania jest szczególnie przystosowana do przyrządzania cienkich plastrów mięsa, steków, mielonego mięsa, kebabu, kiełbasek i kawałków kurczaka. Nadaje się ona także do opiekania kanapek i zapiekanek.
W trybie grilla możesz używać dostarczonego rusztu 10, jeśli potrawy nadają się do tego.
Najdłuższy czas grillowania wynosi 95 minut.

WSKAZÓWKA!
Niebezpieczeństwo szkód rzeczowych!
Istnieje niebezpieczeństwo uszkodzenia urządzenia z powodu przegrzania.
- Zwróć uwagę na minimalne odstępy urządzenia od ściany i nigdy nie zakrywaj szczeliny wentylacyjnej.

- Naciśnij 6 razy przycisk 17, aby wybrać tryb grilla.
- Na wyświetlaczu pojawiają się symbole **G** i .
- Naciśnij ◇ 14, aby potwierdzić wybór.
- Następnie obracaj pokrętło regulacji 15 w kierunku ruchu wskazówek zegara i ustaw wybrany czas trwania.
- Naciśnij przycisk ◇, aby rozpocząć proces grillowania.

Po upływie połowy czasu rozlega się sygnał dźwiękowy. Otwórz ewentualnie drzwiczki i odwróć potrawę na drugą stronę, aby zoptymalizować obróbkę cieplną (patrz „Przerywanie programu" na stronie 117). Następnie naciśnij jeszcze raz przycisk ◇, aby kontynuować program.

Tryb łączony kuchenka mikrofalowa i grill

Liczba naciśnięć przycisku	Wskazanie na wyświetlaczu	Tryb pracy w %	
6 x	G	0	100
7 x	C-1	55	45
8 x	C-2	36	64

W trybie łączonym tryb pracy kuchenki mikrofalowej i grilla jest wykonywany jednocześnie.
Przy wszystkich programach najdłuższy czas obróbki cieplnej wynosi 95 minut.

- Naciśnij przycisk 17 6, 7 lub 8 razy i wybierz żądany wariant programu. Dostępne są warianty programu wymienione w powyższej tabeli.
- Potwierdź wybór wariantu programu przyciskiem ◇ 14.
- Obracaj pokrętło regulacji 15, aby ustawić wybrany czas trwania.
- Naciśnij przycisk ◇. Rozpoczyna się bieg programu.

Program automatyczny przedziały wagi

Program	Przedziały wagi		
A-1 Pizza	200 g	400 g	
A-2 Mięso	250 g	350 g	450 g
A-3 Warzywa	200 g	300 g	400 g
A-4 Makaron	50 g (+ 450 ml wody)	100 g (+ 800 ml wody)	
A-5 Ziemniaki	200 g	400 g	600 g
A-6 Ryba	250 g	350 g	450 g
A-7 Napoje (naczynie 140 ml)	1 naczynie	2 naczynia	3 naczynia
A-8 Prażona kukurydza	50 g	100 g	

Po pierwszym naciśnięciu przycisku ≈/≈+ można wybrać program również pokrętłem regulacji i Menu.

Po upływie połowy czasu rozlega się sygnał dźwiękowy. Otwórz ewentualnie drzwiczki i odwróć potrawę na drugą stronę, aby zoptymalizować obróbkę cieplną (patrz „Przerywanie programu” na stronie 117). Następnie naciśnij jeszcze raz przycisk ◇, aby kontynuować program.

Korzystanie z kilku programów gotowania

Kuchenka mikrofalowa może wykonać kilka programów obróbki cieplnej po kolei. Możliwe są 2 sekwencje, które są wykonywane automatycznie.

Ustawienie programu automatycznego w tym trybie nie jest możliwe.

Ustaw programy gotowania we wcześniej opisany sposób, a po ustawieniu ostatniego programu obróbki cieplnej naciśnij przycisk ◇.

Przykład:

Chcesz rozmrozić potrawę przy użyciu programu rozmrażania, a następnie rozpocząć program grillowania.

- Ustaw program rozmrażania zgodnie z opisem w „Rozmrażanie według czasu” na stronie 117, nie naciskając następnie przycisku ◇.
- Następnie ustaw program grillowania zgodnie z opisem w „Tryb grilla” na stronie 118.
- Naciśnij teraz przycisk ◇, aby uruchomić programy.

Oba programy są realizowane jeden po drugim.

Automatyczne gotowanie i obróbka cieplna

Przy automatycznym gotowaniu i obróbce cieplnej nie jest konieczne ustawianie czasu gotowania/obróbki cieplnej i poziomu energii. Kuchenka mikrofalowa automatycznie określa te wartości w zależności od podanego rodzaju artykułu spożywczego i jego wagi.
W tabeli znajduje się zestawienie dostępnych programów automatycznych i przynależnych wskazań na wyświetlaczu.

Wskazanie na wyświetlaczu	Program
A-1 Auto	Pizza
A-2 Auto	Mięso
A-3 Auto	Warzywa
A-4 Auto	Makaron
A-5 Auto	Ziemniaki
A-6 Auto	Ryba
A-7 Auto	Napoje
A-8 Auto	Prażona kukurydza

Ustawianie programu automatycznego

- Obracaj pokrętło regulacji Menu 15 stopniowo w kierunku ruchu wskazówek zegara. Na wyświetlaczu pojawia się numer programu (np. „**A-1**" dla programu automatycznego 1) oraz symbol odpowiedniego programu obróbki cieplnej („Automatyczne gotowanie i obróbka cieplna" na stronie 120). Wybierz program automatyczny od 1 do 8.
- Naciśnij przycisk ◇ 14, aby potwierdzić wybór.
- Wybierz teraz żądaną wagę lub liczbę naczyń. Obróć w tym celu pokrętło regulacji Menu. Na wyświetlaczu pojawi się waga/ilość. Interwały można ustawiać według tabeli obok.
- Naciśnij przycisk ◇, aby rozpocząć proces obróbki cieplnej.

Jeżeli potrawa nie jest jeszcze prawidłowo ugotowana, dogotuj ją jeszcze przez kilka minut w trybie kuchenki mikrofalowej albo grilla. Przy dogotowywaniu potraw w trybie grilla zwiększa się stopień przyrumienienia potraw.

OSTRZEŻENIE!
Niebezpieczeństwo pożaru!
Niebezpieczeństwo pożaru wskutek nieprawidłowej obsługi urządzenia.
- W przypadku programów korzystających z funkcji grillowania nigdy nie używaj pokrywek ani nieżaroodpornych naczyń, gdyż mogą się one stopić lub zapalić!

OSTROŻNIE!
Niebezpieczeństwo obrażeń!
Ponieważ po obróbce cieplnej z grillem talerz obrotowy może się bardzo nagrzać, istnieje niebezpieczeństwo oparzenia.

- Z tego względu gdy chcesz go wyjąć z komory kuchenki, koniecznie używaj ściereczek do naczyń albo rękawic odpornych na wysoką temperaturę.

Pamiętaj, że wielkość, kształt i gatunek artykułów spożywczych mają wpływ na rezultat gotowania.

W trybie pracy grilla i w niektórych programach automatycznych po zakończeniu procesu obróbki cieplnej wentylator może być jeszcze włączony przez jakiś czas. Dzięki temu urządzenie szybciej się schładza. Po dostatecznym schłodzeniu urządzenia wentylator wyłącza się automatycznie.

Program A-1: pizza

Ten program wykorzystuje kuchenkę mikrofalową oraz grill i służy do odgrzewania pizzy.

OSTRZEŻENIE!
Niebezpieczeństwo pożaru!
Niebezpieczeństwo pożaru wskutek nieprawidłowej obsługi urządzenia.

Nie używaj osłon, ponieważ ten program pracuje z włączonym grillem.

- Połóż pizzę na dostarczony z urządzeniem talerz obrotowy.
- Wybierz program Pizza, obracając pokrętło regulacji Menu w kierunku ruchu wskazówek zegara.
- Naciśnij przycisk ◇ i obracaj pokrętło regulacji Menu, aby wybrać wagę pizzy.
- Uruchom program przyrządzania pizzy przez naciśnięcie przycisku ◇.

Jeżeli po zakończeniu programu pizza nie będzie wystarczająco gorąca, rozpocznij kolejny proces obróbki cieplnej w trybie łączonym kuchenki mikrofalowej i grilla (zgodnie z opisem w „Tryb łączony kuchenka mikrofalowa i grill” na stronie 118).

Program A-2: mięso

OSTRZEŻENIE!
Niebezpieczeństwo pożaru!
Niebezpieczeństwo pożaru wskutek nieprawidłowej obsługi urządzenia.

Nie używaj osłon, ponieważ tryb łączony kuchenki mikrofalowej
i grilla działa z włączonym grillem.

Ten program korzysta z energii mikrofal. Stosuj naczynia przystosowane do używania w kuchenkach mikrofalowych.

- Ułóż mięso na talerzu przystosowanym do używania w kuchenkach mikrofalowych. Przypraw mięso według uznania. Ustaw talerz pośrodku talerza obrotowego 3.
- Wybierz program Mięso, obracając pokrętło regulacji Menu 15 w kierunku ruchu wskazówek zegara.

- Naciśnij przycisk ◇ 14 i obróć pokrętło regulacji Menu, aby wybrać wagę mięsa (250–450 g).
- Uruchom program przyrządzania mięsa przez naciśnięcie przycisku ◇.

Jeżeli po zakończeniu programu mięso nie będzie dokładnie upieczone i chcesz je przyrumienić, zacznij kolejny cykl obróbki cieplnej w trybie łączonym kuchenka mikrofalowa + grill (zgodnie z opisem w „Tryb łączony kuchenka mikrofalowa i grill" na stronie 118).

Jeżeli przygotowujesz wołowinę i wolisz ją w wersji dobrze wypieczonej, wybierz stopień wagi o jeden wyższy od stopnia przewidzianego dla rzeczywistej wagi artykułu.

Program A-3: warzywa

Ten program korzysta z energii mikrofal. Do podgrzewania używaj naczyń przystosowanych do używania w kuchenkach mikrofalowych.

- Umieść warzywa razem z niewielką ilością wody w naczyniu.
- Ustaw naczynie pośrodku talerza obrotowego.
- Wybierz program Warzywa, obracając pokrętło regulacji Menu w kierunku ruchu wskazówek zegara.
- Naciśnij przycisk ◇ i obróć pokrętło regulacji Menu, aby wybrać wagę warzyw (200–400 g).
- Uruchom program gotowania warzyw przez naciśnięcie przycisku ◇.

Jeżeli po zakończeniu gotowania warzywa nie są dokładnie ugotowane, uruchom dodatkowy cykl z wykorzystaniem energii mikrofal (zgodnie z opisem w „Gotowanie i obróbka cieplna przy użyciu energii mikrofal" na stronie 116).

Program A-4: makaron

Ten program korzysta z energii mikrofal. Do gotowania makaronu używaj wysokiego naczynia przystosowanego do kuchenek mikrofalowych, ponieważ istnieje niebezpieczeństwo wykipienia. Używaj takiej samej ilości wody jak przy konwencjonalnym gotowaniu.

- Postaw naczynie z makaronem pośrodku talerza obrotowego w komorze kuchenki.
- Wybierz program Makaron, obracając pokrętło regulacji Menu w kierunku ruchu wskazówek zegara.
- Naciśnij przycisk ◇ i obróć pokrętło regulacji Menu, aby wybrać wagę makaronu (50-100 g).
- Uruchom program gotowania makaronu przez naciśnięcie przycisku ◇.

Jeżeli po zakończeniu gotowania makaron jest jeszcze twardy, uruchom kolejny cykl z wykorzystaniem energii mikrofal (zgodnie z opisem w „Gotowanie i obróbka cieplna przy użyciu energii mikrofal" na stronie 116).

Program A-5: ziemniaki

Ten program korzysta z energii mikrofal. Do podgrzewania używaj naczyń przystosowanych do używania w kuchenkach mikrofalowych. Zaleca się gotowanie ziemniaków w łupinach. Łupiny ziemniaków należy ponakłuwać w kliku miejscach.

- Włóż nieobrane ziemniaki do naczynia. W miarę możliwości wybierz ziemniaki tej samej wielkości. Jeśli to możliwe, ziemniaki należy ułożyć w taki sposób, aby się nie dotykały.
- Ustaw naczynie pośrodku talerza obrotowego.
- Wybierz program Ziemniaki, obracając pokrętło regulacji / Menu w kierunku ruchu wskazówek zegara.
- Naciśnij przycisk ◇ i obróć pokrętło regulacji / Menu, aby wybrać wagę ziemniaków (200–600 g).
- Uruchom program gotowania ziemniaków przez naciśnięcie przycisku ◇.

Jeżeli po zakończeniu gotowania ziemniaki nie są dokładnie ugotowane, uruchom dodatkowy cykl z wykorzystaniem energii mikrofal (zgodnie z opisem w „Gotowanie i obróbka cieplna przy użyciu energii mikrofal” na stronie 116).

Program A-6: ryba

OSTRZEŻENIE!
Niebezpieczeństwo pożaru!
Niebezpieczeństwo pożaru wskutek nieprawidłowej obsługi urządzenia.

Nie używaj osłon, ponieważ tryb łączony kuchenki mikrofalowej i grilla działa z włączonym grillem.

Ten program korzysta z energii mikrofal. Stosuj naczynia przystosowane do używania w kuchenkach mikrofalowych.

- Ułóż rybę na talerzu przystosowanym do używania w kuchenkach mikrofalowych. Przypraw rybę według uznania. Ustaw talerz pośrodku talerza obrotowego.
- Wybierz program Ryba, obracając pokrętło regulacji / Menu w kierunku ruchu wskazówek zegara.
- Naciśnij przycisk ◇ i obróć pokrętło regulacji / Menu, aby wybrać wagę ryby (250–450 g).
- Uruchom program przyrządzania ryby przez naciśnięcie przycisku ◇.

Jeżeli po zakończeniu programu ryba nie będzie jeszcze wystarczająco upieczona i chcesz ją przyrumienić, zacznij kolejny cykl w trybie łączonym kuchenka mikrofalowa + grill (zgodnie z opisem w „Tryb łączony kuchenka mikrofalowa i grill” na stronie 118).

Program A-7: napoje

Ten program korzysta z energii mikrofal. Do podgrzewania używaj naczyń przystosowanych do używania w kuchenkach mikrofalowych.

- Postaw napój, który chcesz podgrzać, na talerzu obrotowym w komorze kuchenki. Jeżeli wstawiasz do kuchenki mikrofalowej kilka pojemników, zwróć uwagę, by naczynia się nie dotykały.
- Wybierz program Napoje, obracając pokrętło regulacji Menu w kierunku ruchu wskazówek zegara.
- Naciśnij przycisk ◇ i obróć pokrętło regulacji Menu, aby wybrać liczbę filiżanek (1–3 po 140 ml).
- Uruchom program podgrzewania napojów przez naciśnięcie przycisku ◇.

Jeżeli po zakończeniu napoje nie będą wystarczająco gorące, rozpocznij kolejny cykl obróbki cieplnej przy użyciu mikrofal (zgodnie z opisem w „Gotowanie i obróbka cieplna przy użyciu energii mikrofal" na stronie 116).

Program A-8: prażona kukurydza

Ten program korzysta z energii mikrofal. Stosuj standardowe opakowania do prażonej kukurydzy, oznaczone jako przystosowane do przygotowania prażonej kukurydzy w kuchenkach mikrofalowych.

- Postaw opakowanie pośrodku talerza obrotowego.
- Wybierz program Prażona kukurydza, obracając pokrętło regulacji Menu w kierunku ruchu wskazówek zegara.
- Naciśnij przycisk ◇ i obróć pokrętło regulacji Menu, aby wybrać wagę prażonej kukurydzy (50–100 g).
- Uruchom program przygotowania prażonej kukurydzy przez naciśnięcie przycisku ◇.

Jeżeli po zakończeniu programu prażona kukurydza nie będzie dobrze wyprażona, uruchom dodatkowy cykl z wykorzystaniem energii mikrofal (zgodnie z opisem w „Gotowanie i obróbka cieplna przy użyciu energii mikrofal" na stronie 116).

Czyszczenie i pielęgnacja

OSTRZEŻENIE!

Ryzyko porażenia prądem.

Istnieje niebezpieczeństwo porażenia elektrycznego przez części przewodzące prąd.

- Wyłącz kuchenkę mikrofalową i przed czyszczeniem wyjmij wtyczkę z gniazda wtykowego.

Niedostateczna czystość urządzenia może powodować zniszczenie jego powierzchni, co ma wpływ na okres użytkowania i może prowadzić do niebezpiecznych sytuacji. W związku z tym regularnie czyść kuchenkę mikrofalową i usuwaj z niej wszystkie pozostałości żywności.

– Utrzymuj wnętrze kuchenki mikrofalowej w czystości. Wycieraj wilgotną ściereczką rozpryskane lub rozlane płyny przylegające do ścianek kuchenki. W przypadku silnego zabrudzenia możesz użyć łagodnego środka czyszczącego. Do czyszczenia wziernika urządzenia

nie używaj agresywnych ściernych środków czyszczących ani skrobaków metalowych, gdyż mogą one porysować powierzchnię i zniszczyć szkło.

– Powierzchnie zewnętrzne należy czyścić wilgotną ściereczką. Aby zapobiec uszkodzeniu wewnętrznych części kuchenki mikrofalowej, nie pozwalaj, aby do otworów wentylacyjnych dostała się woda.
– Wyczyść drzwiczki, wziernik i mechanizm zamykania ostrożnie łagodnym roztworem mydła. Zwracaj szczególną uwagę na uszkodzenia tych części.
– Nie używaj myjki parowej. Może to spowodować uszkodzenie powierzchni.
– Panel obsługowy nie może być mokry. Czyść go miękką, wilgotną ściereczką. Podczas czyszczenia panelu obsługowego drzwiczki kuchenki mikrofalowej powinny być otwarte, co zapobiega przypadkowemu włączeniu urządzenia.
– Jeżeli wewnątrz urządzenia lub na powierzchniach zewnętrznych zgromadzi się para, wytrzyj ją miękką ściereczką.
– Para może występować, w przypadku poddawania żywności obróbce cieplnej z dużą zawartością wody; jest to normalne.
– Od czasu do czasu należy wyjąć talerz obrotowy, aby go oczyścić. Myj talerz obrotowy w ciepłej wodzie z dodatkiem roztworu mydła albo w zmywarce do naczyń.
– Następnie dokładnie osusz talerz obrotowy miękką ściereczką.
– Myj ruszt do grilla w ciepłej wodzie z dodatkiem łagodnego roztworu mydła. Poczekaj jakiś czas, aż uporczywe zabrudzenia namokną.
– Przecieraj powierzchnię dna kuchenki mikrofalowej łagodnym środkiem czyszczącym.
– Aby usunąć z kuchenki mikrofalowej pozostałości nieprzyjemnych zapachów, wlej szklankę wody z sokiem i skórką jednej cytryny do głębokiego, przystosowanego do kuchenek mikrofalowych naczynia i ogrzewaj je przez 5 minut w kuchence. Dokładnie przetrzyj kuchenkę mikrofalową i wytrzyj ją do sucha miękką ściereczką.
– W razie potrzeby wymiany oświetlenia we wnętrzu kuchenki mikrofalowej zwróć się do specjalizującej się w tym zakresie wykwalifikowanej firmy lub serwisu.

Wyłączenie z użytkowania

Po zakończeniu procesu obróbki cieplnej i pojawieniu się zegara na wyświetlaczu otwórz drzwiczki oraz wyjmij potrawę. Urządzenie wyłącza się po zakończeniu procesu obróbki cieplnej.

Jeżeli nie używasz urządzenia przez dłuższy czas, wyjmij wtyczkę sieciową z gniazda i przechowuj urządzenie w suchym miejscu.

Środki zaradcze w przypadku usterek

Problem	Możliwa przyczyna	Rozwiązanie
Urządzenie nie daje się uruchomić.	Wtyczka sieciowa nie jest prawidłowo włożona do gniazda.	Wyjmij wtyczkę sieciową z gniazda i wetknij ją ponownie po upływie ok. 10 sekund.
	Przepalił się bezpiecznik albo zadziałał przerywacz prądu.	Wymień bezpiecznik albo zresetuj przerywacz prądu (skontaktuj się w tym celu z serwisem).
	Uszkodzone gniazdo wtykowe.	Sprawdź gniazdo, podłączając do niego inne urządzenie.
Urządzenie nie grzeje.	Drzwiczki nie są zamknięte.	Zamknij drzwiczki.

Utylizacja

Utylizacja opakowania

Opakowanie produktu składa się z materiałów przeznaczonych do recyklingu. Zutylizuj materiały opakowaniowe zgodnie z ich oznaczeniem w publicznych punktach zbiórki odpadów lub zgodnie z wytycznymi krajowym.

Utylizacja zużytego urządzenia

Jeżeli urządzenie elektryczne nie będzie dłużej używane, oddaj je bezpłatnie do publicznego punktu zbiórki zużytych urządzeń elektrycznych. Urządzeń elektrycznych nigdy nie wolno wyrzucać do kontenerów z odpadami ogólnymi (patrz symbol).

Pozostałe informacje o utylizacji

Zwróć zużyte urządzenie elektryczne tak, aby nie utrudniać późniejszego ponownego wykorzystania lub recyklingu. Zużyte urządzenia elektryczne mogą zawierać substancje szkodliwe. Nieprawidłowe postępowanie lub uszkodzenie urządzenia może spowodować podczas jego późniejszego użytkowania utratę zdrowia lub zanieczyszczenia wód oraz gleby.

Dane techniczne

Ten produkt spełnia wymogi normy europejskiej EN55011. Produkt jest standardowo klasyfikowany jako urządzenie grupy 2, klasa B. Grupa 2 oznacza, że urządzenie zgodnie z przeznaczeniem wytwarza energię wysokiej częstotliwości w formie promieni elektromagnetycznych do obróbki cieplnej żywności. Urządzenie klasy B oznacza, że urządzenie jest przeznaczone do zastosowania w domu.

Napięcie znamionowe	**230 V ~ 50 Hz**
Moc znamionowa	
Kuchenka mikrofalowa:	1250 W
Grill:	1000 W
Znamionowa moc wyjściowa (kuchenka mikrofalowa):	800 W
Częstotliwość mikrofal:	2450 MHz
Klasa ochrony:	I
Wymiary (szer. x wys. x gł.) w cm	
Urządzenie:	46 x 29 x 34
Wnętrze:	31,4 x 21,8 x 29,5
Talerz obrotowy:	24,5
Objętość komory kuchenki:	20 litrów
Masa netto:	12,9 kg

Informacje dotyczące zgodności

CE Firma MLAP GmbH oświadcza, że niniejsze urządzenie spełnia wymogi podstawowych przepisów oraz innych właściwych norm:

- dyrektywy w sprawie kompatybilności elektromagnetycznej 2014/30/UE
- dyrektywy niskonapięciowej 2014/35/UE
- dyrektywa w sprawie ekoprojektu 2009/125/WE
- dyrektywy RoHS 2011/65/UE.

Gwarancja

Kaufland udziela 3-letniej gwarancji od daty zakupu.
Gwarancja nie obejmuje uszkodzeń spowodowanych nieprzestrzeganiem instrukcji obsługi, nieodpowiednim użytkowaniem, niewłaściwym stosowaniem, samodzielnymi naprawami lub niedostateczną konserwacją i utrzymaniem.

Stopka redakcyjna

Copyright © 2018
Stan: 10.12.2018
Wszelkie prawa zastrzeżone.

Niniejsza instrukcja obsługi jest chroniona prawem autorskim.
Powielanie niniejszego dokumentu w postaci mechanicznej, elektronicznej i jakiejkolwiek innej formie bez pisemnego pozwolenia producenta jest zabronione.
Właścicielem praw autorskich jest firma:

MLAP GmbH
Meitnerstr. 9
DE-70563 Stuttgart
Niemcy

Pamiętaj, że wyżej podany adres nie jest adresem zwrotnym. Najpierw skontaktuj się z działem obsługi klienta.

Tablă de materii

Stimați clienți! **131**
Furnitura **131**
Explicația simbolurilor **131**
Instrucțiuni privind siguranța **132**
Utilizarea conformă cu destinația 132
Siguranța copiilor și a persoanelor 133
Siguranța generală 134
Suprafețe fierbinți 136
Instrucțiuni speciale privind siguranța la manipularea cuptorului cu microunde 138
Instrucțiuni privind siguranța cu privire la încălzirea lichidelor 139
Curățarea și îngrijirea aparatului 140
Descrierea componentelor **141**
Aparatul 141
Elementele de operare 141
Afișaj 141
Despre microunde **142**
Efectul microundelor asupra alimentelor 142
Aparatul cu microunde 142
Gătirea și prepararea în cuptorul cu microunde **142**
Materiale potrivite pentru microunde 143
Materiale adecvate în anumite condiții 144
Materiale neadecvate 145
Înainte de prima utilizare **145**
Instalarea aparatului 145
Încălziți aparatul cât este gol 146
Montarea accesoriilor 147
Operarea **147**
Setarea orei 147
Protecția pentru copii 147
Setarea temporizatorului (timer) de bucătărie 147
Gătirea și prepararea cu energia microundelor 147
Pornire rapidă 148
Decongelare în funcție de greutate 149
Decongelareîn funcție de timpul dorit 149
Regim de grill 149
Regim combinat cuptor cu microunde și grill 150

Folosirea mai multor programe de gătit 150
Gătire și preparare automate 151
Curățare și îngrijire 155
Scoaterea din funcțiune 156
Remedierea defecțiunilor 157
Eliminarea 157
Eliminați ambalajul 157
Casarea aparatului vechi 157
Date tehnice 157
Informații privind conformitatea 158
Garanție 158
Informații legale 158

Stimați clienți!

Felicitări pentru achiziționarea noului dumneavoastră aparat. Ați ales un produs cu un raport preț-calitate excelent, care vă va oferi multe bucurii.
Familiarizați-vă cu toate instrucțiunile de utilizare și de siguranță înainte de utilizarea aparatului.
Utilizați aparatul numai așa cum este descris și în scopurile indicate. Înmânați toate documentele aparatului în cazul transmiterii acestuia către terți.

Furnitura

– Cuptor cu microunde cu grătar MW-G0001
– Farfurie rotativă
– Inel cu role
– Grătar grill
– Manual de utilizare

Verificați dacă sunt disponibile toate componentele și dacă aparatul prezintă deteriorări cauzate de transport.
Nu puneți în funcțiune un aparat deteriorat!
În caz de deteriorare vă rugăm să contactați o sucursală Kaufland.

Explicația simbolurilor

Dacă o secțiune de text este marcată cu unul dintre următoarele semne de avertizare, pericolul descris în text trebuie evitat, pentru a preveni posibilele consecințe descrise.

PERICOL!
Avertizare de pericol iminent pentru viață!

AVERTIZARE!
Avertizare de posibil pericol pentru viață și/sau leziuni grave, ireversibile!

AVERTIZARE!
Avertizare cu privire la pericolul de electrocutare!

AVERTIZARE!
Avertizare de pericol din cauza suprafețelor fierbinți!

PRECAUȚIE!
Avertizare privind posibilele leziuni medii și sau minore!

INDICAȚIE!
Urmați instrucțiunile pentru a evita daune materiale!

Informații suplimentare privind utilizarea aparatului!

Respectați indicațiile din instrucțiunile de utilizare!

Declarația de conformitate (a se vedea capitolul „Informații legate de conformitate”): Produsele marcate cu acest simbol îndeplinesc cerințele directivelor CE.

Simbol împământare (pentru clasa de protecție I)
Dispozitivele electrice din clasa de protecție I sunt dispozitive electrice cu izolație completă cel puțin la bază și care dispun fie de un ștecăr cu contact de protecție, fie de cablu fix de conectare, cu conductor de protecție. Dispozitivele electrice din clasa de protecție I pot prezenta anumite părți cu izolare dublă sau întărită, ori piese operate cu tensiune foarte joasă de securitate.

Utilizare în interior
Aparatele cu acest simbol sunt potrivite numai pentru utilizare în interior.

Siguranță verificată: Produsele etichetate cu această pictogramă îndeplinesc cerințele legii privind siguranța produselor.

max. 85 dB

Nivel de zgomot max. 85 dB

Instrucțiuni privind siguranța

INSTRUCȚIUNI IMPORTANTE PRIVIND SIGURANȚA – CITIȚI CU ATENȚIE ȘI PĂSTRAȚI PENTRU UTILIZAREA ULTERIOARĂ!

Utilizarea conformă cu destinația

Cuptorul cu microunde trebuie să fie utilizat numai pentru încălzire pentru produse alimentare în recipiente și veselă adecvate. Acesta nu trebuie utilizat în aer liber!

Acest aparat este destinat pentru utilizarea în gospodării private și pentru utilizări casnice similare, cum ar fi

- în bucătării pentru personalul din magazine, birouri și alte sectoare comerciale;
- în proprietăți agricole;
- de către clienți în hoteluri, moteluri și alte facilități rezidențiale;
- în pensiuni cu mic dejun.

Aparatul nu este destinat utilizării în domeniul comercial, industrial sau în laboratoare.

- Vă rugăm să aveți în vedere faptul că responsabilitate asumată în cazul utilizării necorespunzătoare cu destinația se pierde.
- Respectați toate informațiile din aceste instrucțiuni de utilizare, în special instrucțiunile privind siguranța. Orice altă utilizare este considerată neconformă cu destinația și poate duce la vătămare corporală sau daune materiale.

Siguranța copiilor și a persoanelor

AVERTIZARE!
Pericol de rănire!

Există risc de rănire pentru copii și persoane cu abilități fizice, senzoriale sau mentale reduse (de exemplu, cu handicap parțial, persoanele în etate cu limitarea abilităților fizice și mentale) sau lipsă de experiență și de cunoștințe (de exemplu, copii mai mari).

- Nu lăsați aparatul și accesoriile la îndemâna copiilor.
- Acest aparat poate fi utilizat de către copii începând cu vârsta de 8 ani și de persoane cu abilități fizice, senzoriale sau mentale reduse sau cu lipsă de experiență și/sau cunoștințe, în cazul în care acestea sunt supravegheate sau dacă au fost instruite cu privire la utilizarea în siguranță a aparatului și au înțeles riscurile care intervin.
- Copiii nu au voie să se joace cu aparatul.
- Curățarea și întreținerea care cad în sarcina utilizatorului nu trebuie efectuate de către copii, cu excepția cazului în care au vârsta de peste 8 ani și sunt supravegheați.
- Copiii mai mici de 8 ani trebuie ținuți departe de aparat și de cablul de alimentare.

PERICOL!

Pericol de rănire!

Există pericol de asfixiere prin ingestia sau inhalarea pieselor de mici dimensiuni sau foliilor.

- Nu păstrați materialele de ambalare (saci, bucăți de polistiren etc.) la îndemâna copiilor.
- Nu lăsați copiii să se joace cu materialul de ambalare.

Siguranța generală

AVERTIZARE!

Avertizare cu privire la pericolul de electrocutare!

Există risc de electrocutare prin piesele conductoare de curent.

- Înainte de prima utilizare și după fiecare utilizare, verificați cuptorul cu microunde, precum și cablul de alimentare cu privire la deteriorări.
- În cazul în care cuptorul cu microunde sau cablul de alimentare prezintă deteriorări vizibile, nu îl puneți în funcțiune.
- Asigurați-vă că nu există deteriorări ale cablului de alimentare și că acesta nu trece pe sub cuptorul cu microunde, pe suprafețe fierbinți sau peste margini ascuțite.
- Desfășurați complet cablul de alimentare.
- Nu îndoiți sau zdrobiți cablul de alimentare.
- Dacă observați orice deteriorare cauzată de transport, contactați imediat centrul de service.
- Conectați cuptorul cu microunde numai la o priză electrică sigură, corect instalată, cu împământare. Tensiunea de alimentare trebuie să îndeplinească specificațiile aparatului.
- În cazul în care trebuie să deconectați cuptorul cu microunde rapid de la rețeaua de alimentare, sursa de alimentare trebuie să fie ușor accesibilă.

AVERTIZARE!

Pericol de rănire!

Risc de vătămare prin acțiunea radiației cu microunde.

- În caz de deteriorare a aparatului, radiațiile cu microunde pot ieși, printr-o scurgere, în exterior. Un cablu de alimentare deteriorat poate provoca electrocutarea.

- În caz de deteriorare a carcasei, a izolației, la ușa spațiului de gătit, la garniturile ușii sau la blocarea ușii, cuptorul cu microunde nu se pune niciodată în funcțiune. În acest caz, scoateți imediat, cablul de alimentare din priza cu contact de protecție. Nu puneți cuptorul cu microunde în funcțiune până când acesta nu a fost reparat de către o persoană calificată.
- AVERTIZARE! Este periculos pentru oricine altcineva, cu excepția unei persoane calificate, să efectueze orice lucrări de întreținere sau reparații, care necesită îndepărtarea unei izolații care oferă protecție împotriva expunerii la microunde.
- Nu aduceți în nici un caz modificări din proprie inițiativă cuptorului cu microunde și nu încercați să deschideți singur o componentă din aparat și/sau să o reparați. Cuptorul cu microunde și cablul de alimentare se pun în funcțiune, exclusiv într-un atelier de specialitate calificat sau contactați centrul de service pentru a evita un pericol.
- Nu eliminați nicio izolație din interiorul cuptorului cu microunde sau folia interioară a geamului de inspecție, deoarece acest lucru poate duce la scurgeri de radiații cu microunde.
- Utilizați numai piesele de schimb și accesoriile furnizate sau aprobate de noi.

Cuptorul cu microunde nu trebuie să fie scufundat în apă sau alte lichide sau ținut sub jet de apă sau utilizat într-un mediu umed, deoarece acestea pot determina electrocutarea.

- Trageți din priză ștecărul cuptorului cu microunde atunci când
  - curățați aparatul,
  - dacă a pătruns lichid în aparat,
  - nu îl supravegheați,
  - nu mai folosiți aparatul.
- Protejați cuptorul împotriva picăturilor și stropirii cu apă. A se evita contactul cu apa sau alte lichide. Țineți aparatul, cablul de alimentare și ștecărul de alimentare departe de chiuvete sau alte obiecte asemănătoare. Dacă s-a întâmplat să intre lichid în aparat, deconectați imediat cablul de alimentare de la priza cu contact de protecție. Duceți aparatul la verificat într-un atelier de specialitate calificat.
- Nu atingeți niciodată cablul de alimentare sau aparatul cu mâinile ude.

PERICOL!
Pericol de explozie!
Atunci când funcționează într-un mediu exploziv există pericol de explozie!

- Nu folosiți aparatul în medii cu pericol de explozie. Acestea includ, de ex., rezervoare, zone de depozitare a combustibilului sau zone în care sunt prelucrați solvenți. Acest aparat nu trebuie utilizat nici în zonele cu aer parțial încărcat cu particule (de ex. cu făină sau praf de lemn).

INDICAȚIE!
Pericol de deteriorare!
Risc de deteriorare din cauza instalării necorespunzătoare.

- Așezați cuptorul cu microunde pe o suprafață plană, stabilă, care poate susține greutatea aparatului, împreună cu greutatea maximă a produsului alimentar gătit în interior.
- A se utiliza aparatul numai în spații interioare.
- Nu expuneți aparatul unor condiții extreme. Se vor evita:
  - umiditate ridicată sau umezeală,
  - temperaturi foarte ridicate sau foarte scăzute,
  - lumina directă a soarelui,
  - foc deschis.
- Nu puneți cuptorul cu microunde în apropierea surselor de căldură.

Aditivii chimici din stratul mobilierului pot afecta materialul din care sunt compuse picioarele aparatului și pot cauza urme pe suprafața mobilei.

- Dacă este necesar, așezați aparatul pe o suprafață termorezistentă.

Suprafețe fierbinți

PERICOL!
Pericol de explozie!
Amestecuri de apă/ulei se pot aprinde sau chiar exploda.

- Nu încălziți amestec de apă cu ulei sau grăsime în cuptorul cu microunde.
- Nu dezghețați grăsime sau ulei congelat în cuptorul cu microunde.

AVERTIZARE!
Pericol de rănire!

În timpul folosirii, aparatul și părțile sale cu care se poate lua contact se înfierbântă. Există pericolul de rănire prin ardere ca urmare a atingerii suprafețelor fierbinți.

- Nu atingeți carcasa.
- Evitați atingerea elementelor fierbinți din interiorul cuptorului cu microunde.
- Copiii sub 8 ani trebuie ținuți la distanță de aparat, cu excepția situației în care sunt supravegheați permanent.
- În regim combinat sau în regim de grill, copiii pot folosi aparatul doar supravegheați de către adulți, având în vedere temperaturile care pot fi atinse.
- După procesul de preparare la grill, farfuria rotativă devine foarte fierbinte! Utilizați neapărat servete termorezistente sau mănuși rezistente la căldură, când luați farfuria rotativă din spațiul de preparare.

AVERTIZARE!
Pericol de incendiu!

Folosirea necorespunzătoare a suprafețelor cu temperaturi foarte ridicate ale aparatului poate reprezenta un pericol de incendiu.

- Nu așezați obiecte pe cuptorul cu microunde. Pentru o ventilație suficientă, trebuie respectată o distanță în sus de 30 cm, iar în lateral în ambele părți de 20 cm (img. 4). Suprafața de amplasare a aparatului trebuie situată la o înălțime de cel puțin 85 cm. Nu acoperiți sau obstrucționați deschiderile din aparat.
- Aparatul trebuie plasat cu peretele posterior la zid.
- Cuptorul cu microunde este furnizat ca o unitate de sine stătătoare. Nu va fi folosit din interiorul unui corp de mobilă sau al unui dulap.
- Nu lăsați niciodată aparatul nesupravegheat în timpul funcționării.
- Cuptorul cu microunde nu este conceput pentru a fi utilizat cu un cronometru extern sau un sistem de telecomandă separat.
- În timpul încălzirii sau gătirii alimentelor în materiale inflamabile, cum ar fi recipiente din plastic sau hârtie, cuptorul cu microunde trebuie supravegheat atent, având în vedere posibilitatea aprinderii recipientului.

- Aparatul trebuie utilizat numai pentru încălzirea produselor alimentare adecvate în recipiente și veselă adecvată. În regim de grill sau în regim combinat, nu folosiți hârtie de copt.
- Cuptorul cu microunde este destinat încălzirii alimentelor și băuturilor. Uscarea alimentelor sau a hainelor, încălzirea pernelor electrice, a papucilor, a bureților, a lavetelor umede și a altor obiecte asemenea pot provoca vătămări, aprinderi sau incendii.
- Nu preparați alimente care conțin alcool. Nu prăjiți sau nu încălziți ulei în aparat!
- Încărcați farfuria rotativă uniform, pentru a nu atinge pereții metalici interiori în timpul funcționării și a evita astfel provocarea de scântei.
- În caz că se formează fum țineți ușa spațiului de gătit neapărat închisă, pentru a evita formarea flăcărilor, respectiv pentru a le înăbuși pe cele deja existente. Opriți imediat aparatul, trăgând ștecărul din priză.
- Nu depășiți timpii de preparare indicați de producător.
- Nu depozitați alimente sau alte obiecte în interiorul spațiului de gătit.

Instrucțiuni speciale privind siguranța la manipularea cuptorului cu microunde

AVERTIZARE!
Pericol de rănire!
Există pericol de rănire în cazul spargerii recipientelor.

- Nu încălziți alimente sau lichide în recipiente închise ermetic! Acestea pot exploda în aparat sau provoca răni atunci când le deschideți. La recipiente cu închidere, de ex. biberoane, scoateți întotdeauna capacul.

PRECAUȚIE!
Pericol de rănire!
Risc de rănire prin ardere.

- Mâncarea pregătită la microunde nu se încălzește uniform. Verificați temperatura produselor alimentare încălzite înainte de consum. La alimentele pentru copii și biberoane se amestecă întotdeauna alimentele înainte de a verifica temperatura sau se agită pentru a evita arsurile.
- Ouăle cu coajă sau întregi, ouăle fierte tare nu se încălzesc la microunde, deoarece acestea pot exploda în timpul coacerii și după scoatere.

- Alimentele cu pieliță ca de ex. roșii, cârnați, vinete sau altele similare se înțeapă înainte de preparare, pentru a preveni crăparea acestora.
- La deschiderea recipientelor de gătit, iese abur fierbinte. Când le deschideți țineți-le întotdeauna departe de corp.
- La deschiderea ușii spațiului de gătit iese abur fierbinte. Păstrați distanța.
- În timpul gătirii, suprafețele cuptorului cu microunde, accesoriile și vesela de gătit devin foarte fierbinți. Folosiți mănuși de bucătărie. Lăsați obiectele să se răcească înainte de curățare.

INDICAȚIE!
Pericol de deteriorare!
Există pericol de deteriorare din cauza manipulării necorespunzătoare a aparatului.

- Nu utilizați niciodată aparatul fără farfuria rotativă și fără alimente în spațiul de gătit.
- Utilizați numai accesoriile livrate sau adecvate descrise în acest manual.
- Nu folosiți vase cu ornamente metalice sau ustensile metalice în timpul funcționării cuptorului cu microunde, deoarece se generează scântei care pot duce la deteriorarea dispozitivului și/sau a vaselor.
- Utilizați vase adecvate pentru cuptoarele cu microunde. Atenție la marcaje atunci când achiziționați vasele, cum ar fi „adecvat pentru cuptorul cu microunde“ sau „pentru cuptorul cu microunde“.
- Nu mișcați aparatul în timpul funcționării.

Instrucțiuni privind siguranța cu privire la încălzirea lichidelor

PRECAUȚIE!
Pericol de rănire!
Risc de rănire prin ardere.

- Atunci când încălziți lichide în cuptorul cu microunde, poate apărea așa-numitul fenomen de încetinire a fierberii, adică lichidul a ajuns deja la temperatura de fierbere, fără să apară bule de aburi. La mișcarea preparatelor, cum ar fi de ex. scoaterea alimentelor din microunde, poate apărea o fierbere bruscă a lichidului. Lichidul poate stropi brusc.
- Nu folosiți vase înalte și înguste.
- În timpul încălzirii, introduceți o baghetă de sticlă sau ceramică în vas, ast-

fel încât să se prevină o fierbere tardivă a lichidului. Așteptați un moment după încălzire, atingeți vasul cu atenție și amestecați lichidul înainte de a scoate vasul din spațiul de gătit.

Curățarea și îngrijirea aparatului

INDICAȚIE!
Pericol de deteriorare!
Există pericol de deteriorare din cauza manipulării necorespunzătoare a aparatului.

- Utilizarea necorespunzătoare a agenților de curățare pe aparat poate deteriora suprafețele. Nu folosiți pentru curățare substanțe chimice agresive, abrazive sau bureți duri.
- Aparatul nu trebuie curățat cu un dispozitiv de curățare cu abur. Aburul poate pătrunde în unitate și deteriora componentele electronice și suprafețele.
- Curățenia insuficientă a cuptorului cu microunde poate duce la distrugerea suprafeței, care, la rândul ei, afectează durata sa de viață și poate duce la situații periculoase.
- Curățați regulat aparatul și îndepărtați reziduurile alimentare.
- Pentru curățarea spațiului de gătit și părților adiacente respectați instrucțiunile de curățare, a se vedea „Curățare și îngrijire” la pagina 155.

Descrierea componentelor

Aparatul

(img. 1)

1) Afișaj
2) Panou de operare
3) Farfurie rotativă
4) Ax de antrenare
5) Inel cu role
6) Sistem de blocare a ușii
7) Geam de inspecție
8) Grill superior
9) Izolația magnetron (NU ÎNDEPĂRTAȚI!)
10) Grătar grill

Elementele de operare

(img. 2)

11) Afișaj
12) Setare regim de decongelare (1x apăsare: în funcție de greutate, 2x apăsare: în funcție de timp)
13) Setare timp, setare începutul preparării
14) Pornirea (pornire rapidă a regimului de cuptor cu microunde, interval de 30 de secunde),
confirmarea valorii introduse,
pornirea programului automat,
15) Buton rotativ: Creșterea valorii introduse, scăderea valorii introduse, setarea programului
16) Întreruperea introducerii valorii, 1x apăsare: Întreruperea scurtă a programului, 2x apăsare: Oprirea prematură a programului, o apăsare mai lungă: Activarea protecției pentru copii
17) 1-5 x apăsare: Setare regim de cuptor cu microunde, 5x apăsare: Setare regim de grill sau 6-7 x apăsare: Setarea regimului combinat cuptor cu microunde/grill

Afișaj

(img. 3)

18) Regim de decongelare în funcție de timp
19) Regim de decongelare în funcție de greutate
20) Regim program automat
21) Temporizatorul este activat
22) Protecția pentru copii este activă
23) Setarea greutății
24) Programul automat pentru cartofi, în derulare
25) Programul automat pentru pește, în derulare
26) Programul automat pentru băuturi, în derulare
27) Programul automat pentru popcorn, în derulare
28) Programul automat pentru paste, în derulare
29) Programul automat pentru legume, în derulare
30) Programul automat pentru carne, în derulare
31) Programul automat pentru pizza, în derulare
32) Ora/Timp de gătit/Afișaj greutate
33) Se setează ora
34) Afișajul stării de funcționare
35) Regim de cuptor cu microunde
36) Regim de grill

Despre microunde

Microundele sunt unde electromagnetice de înaltă frecvență cu ajutorul cărora se realizează încălzirea alimentelor în spațiul interior destinat preparării. Microundele încălzesc toate obiecte nemetalice. Prin urmare, nu folosiți obiecte metalice în cuptorul cu microunde. Această încălzire are loc cu atât mai bine, cu cât în interiorul produselor alimentare este mai multă apă.

Pentru a obține o distribuire optimă a căldurii, mai lăsați preparatele încălzite unul sau două minute în cuptorul cu microunde.

Efectul microundelor asupra alimentelor

– Microundele pătrund la o adâncime de aproximativ 3 cm în alimente.
– Încălzesc moleculele de apă, grăsimi și zahăr (alimentele cu un conținut mare de apă sunt cel mai intens încălzite).
– Căldura pătrunde - lent - întregul preparat și duce la decongelarea, încălzirea și gătirea alimentelor.
– Spațiul de preparare și aerul din spațiul destinat preparării nu se încălzesc (recipientul se încălzește în principal de la alimentele fierbinți).
– Orice tip de aliment necesită o anumită cantitate de energie pentru gătire sau dezghețare - în baza formulei empirice: Putere mare - timp scurt respectiv putere mică - timp lung.

Aparatul cu microunde

– Un generator de microunde, așa-numitul magnetron, generează microundele și le conduce în spațiul de gătit.
– Pereții spațiului de gătit și geamul de inspecție reflectă microundele, astfel încât acestea să nu poată ieși din spațiul de gătit.
– Puterea microundelor și timpul de gătire pot fi setate în mai multe etape.
– După expirarea timpului sau când se deschide ușa spațiului de preparare, magnetronul se stinge automat.

Gătirea și prepararea în cuptorul cu microunde

- Pentru a realiza corect procesul de gătire a alimentelor, așezați bucățile mai groase pe marginea exterioară.
- Urmați timpul exact de gătit sau de preparare.
- Alegeți cel mai scurt timp de gătit sau preparat și prelungiți dacă este necesar.

AVERTIZARE!

Pericol de incendiu din cauza temperaturilor foarte ridicate.

Preparatele supraîncălzite pot dezvolta fum sau pot lua foc.

- Monitorizați întotdeauna procesul de gătire.

- Acoperiți alimentele în timpul procesului de gătit sau fiert cu un capac adecvat pentru cuptorul cu microunde. Prin acoperire evitați stropirea; de asemenea, mâncarea se încălzește mai uniform.
- Preparatele precum hamburgerii și bucățile de pui trebuie întoarse o dată în timpul gătirii în cuptorul cu microunde, pentru a accelera procesul de încălzire. Bucățile mai mari precum friptura sau friptura de pui trebuie întoarse cel puțin o dată.

- Este importantă și o redistribuire, de ex. la chifteluțe: La jumătatea timpului de gătire, alimentele trebuie redistribuite de sus în jos și din interior spre exterior.
- După încălzire, amestecați alimentele, dacă este posibil, pentru o distribuire uniformă a temperaturii sau după preparare lăsați-le în cuptorul încins pentru o perioadă scurtă de timp.

Materiale potrivite pentru microunde

Puteți să vă cumpărați veselă și accesorii speciale pentru cuptorul dumneavoastră cu microunde. Atenție la marcajele „adecvat pentru cuptorul cu microunde" sau „pentru microunde". Puteți să utilizați și vesela pe care o aveți deja - dacă materialul este adecvat.

Materiale adecvate

– Porțelan, sticlă ceramică și sticlă termorezistentă
– Material plastic termorezistent, potrivit pentru cuptorul cu microunde (atenție: Plasticul se poate, totuși, colora de la alimente sau deforma de la căldură)
– Hârtie de copt.

INDICAȚIE!
Pericol de distrugere!

Materialele inadecvate se pot sparge, deforma sau pot arde, din cauza temperaturilor ridicate.

- Nu se introduc recipiente din porțelan, ceramică, plastic și nici folie protectoare când aparatul funcționează în regim de grill/grill combinat.

Lista materialelor adecvate

Lista de mai jos este un ghid general care ar trebui să vă ajute în alegerea corectă a veselei de gătit:

Veselă de gătit	Cuptor cu microunde	Grill	Regim combinat
Sticlă termorezistentă	Da	Da	Da
Sticlă care nu este termorezistentă	Nu	Nu	Nu
Ceramică termorezistentă	Da	Da	Da
Veselă din plastic adecvată pentru cuptorul cu microunde	Da	Nu	Nu
Hârtie de gătit	Da	Nu	Nu
Inserție metalică	Nu	Da	Nu
Grătar de grill, livrat împreună cu produsul	Nu	Da	Nu
Folie de aluminiu, boluri din aluminiu	adecvat în anumite condiții	Da	adecvat în anumite condiții

*Regimul combinat: Cuptor cu microunde + grill

Dimensiunea și forma recipientelor adecvate pentru cuptoarele cu microunde

Recipientele plate și largi se potrivesc mai bine decât cele înguste și înalte. Alimentele „plate” pot fi gătite mai uniform.

Recipientele rotunde sau ovale se potrivesc mai bine decât cele pătrate. În colțuri, există pericolul supraîncălzirii locale.

Materiale adecvate în anumite condiții

– Ceramică fină și ceramică. Utilizați vase din lut numai pentru dezghețare și program scurt de preparare, deoarece se pot forma fisuri în material din cauza conținutului de aer și apă.
– Vesela cu decor auriu sau argintiu numai în cazul în care este conform indicațiilor producătorului „adecvată pentru cuptorul cu microunde”.
– Nu folosiți folia de aluminiu în cantități mari. Aceasta poate fi totuși utilizată în bucăți mici, de ex., pentru a acoperi părțile sensibile. Acoperiți colțurile recipientelor pentru a preveni supraîncălzirea, deoarece energia microundelor este concentrată în primul rând pe colțuri. Păstrați o distanță de 2,5 cm între folie și peretele interior.
– Bolurile din aluminiu (de ex. la semipreparate) sunt potrivite în anumite condiții, trebuie să fie totuși de cel puțin 3 cm înălțime, astfel încât să poată fi folosite în cuptorul cu microunde.

Materiale neadecvate

– Metale, adică toate oalele, tigăile și capacele metalice.

INDICAȚIE!
Pericol de distrugere!
Există pericol de deteriorare din cauza manipulării necorespunzătoare a aparatului.
- Nu folosiți niciodată vase cu ornamente metalice sau ustensile metalice în regimul de cuptor cu microunde deoarece se generează scântei care pot duce la deteriorarea aparatului și/sau a vasului.
- Nu utilizați cristal sau cristal cu plumb în cuptorul cu microunde. Acesta se poate sparge, sticla colorată se poate decolora.
- Nu folosiți materiale sensibile la căldură. Acestea se pot deforma sau chiar arde.

Pentru a verifica dacă un vas este potrivit pentru utilizarea în cuptorul cu microunde, puneți puțină apă în recipient și puneți-l în cuptorul cu microunde.

• Apăsați de două ori tasta ◇ 14. Acum, aparatul funcționează în modul de cuptor cu microunde pentru 1 minut. În cazul în care constatați că recipientul este mai fierbinte decât apa, înseamnă că nu este adecvat pentru cuptorul cu microunde. Vasele adecvate pentru cuptorul cu microunde se încălzesc doar de la căldura alimentelor.

AVERTIZARE!
Pericol de incendiu!
Există pericol de incendiu din cauza manipulării necorespunzătoare a aparatului.
- De îndată ce observați scântei sau chiar foc, opriți imediat cuptorul cu microunde cu ajutorul tastei ▽ 16 și scoateți ștecărul din priză.

Înainte de prima utilizare

Instalarea aparatului

Asigurați-vă că au fost eliminate toate materialele de ambalare de pe aparat și de pe partea interioară a ușii spațiului de gătit.

PERICOL!
Pericol de rănire!
Pericol de rănire prin electrocutare sau radiație cu microunde.
În caz de deteriorare a aparatului, radiațiile cu microunde pot ieși, printr-o scurgere, în exterior. Un cablu de alimentare deteriorat poate provoca electrocutarea.
- Sub nicio formă nu se pune în funcțiune cuptorul cu microunde în cazul deteriorării carcasei, a izolației, a ușii spațiului de gătit sau a sis-

temului de blocare a ușii. În acest caz, scoateți imediat, cablul de alimentare din priza cu contact de protecție.
- În cazul în care există vreo deteriorare, nu puneți cuptorul cu microunde în funcțiune, ci adresați-vă centrului de service.

INDICAȚIE!
Pericol de deteriorare!
Există pericol de deteriorare din cauza manipulării necorespunzătoare a aparatului.
- Izolația 9 din spațiul interior de preparare nu este parte componentă a ambalajului și nu trebuie eliminată!
- Cuptorul cu microunde este destinat pentru uz casnic și nu trebuie folosit în aer liber.

- Nu puneți cuptorul cu microunde aproape de surse de căldură, într-un loc, unde este umezeală sau umiditate ridicată, sau în apropierea materialelor inflamabile.
- Picioarele nu trebuie eliminate.
- Conectați cuptorul cu microunde la o priză ușor și oricând accesibilă.

Încălziți aparatul cât este gol

Înainte de folosirea cuptorului cu microunde, aparatul trebuie încălzit cât este gol pentru evaporarea reziduurilor de materiale de fabricație. Pentru aceasta, porniți aparatul fără alimente în el și fără accesorii, în regimul de grill, așa cum este prezentat în cele ce urmează:

- Deschideți ușa și scoateți ambalajele sau componentele accesoriilor din spațiul de preparare.
  Închideți ușa la loc.
- Apăsați de 6 ori tasta 17 până ce pe afișaj apar **G** și simbolul 36.
- Confirmați selecția prin apăsarea tastei 14.
- Rotiți butonul rotativ Menu 15 în sens orar pentru setarea unui timp de preparare de 10 minute.
- Apăsați din nou tasta pentru a porni regimul de grill.

În timpul primei încălziri, este posibil să simțiți un miros ușor. Aburii sunt inofensivi și vor dispărea după o perioadă scurtă de timp. Asigurați o ventilație corespunzătoare, de ex., deschizând o fereastră.

- După 10 minute, aparatul se închide automat. Așteptați până ce se răcește complet.
- Scoateți ștecărul din priză și după aceea curățați aparatul pe interior încă o dată cu o lavetă umedă și uscați bine.

Montarea accesoriilor

În cazul în care cuptorul cu microunde a fost deja o dată încălzit gol o dată așa cum este prezentat mai sus, nu mai poate fi folosit fără farfuria rotativă montată corespunzător 3.

- Plasați farfuria rotativă central, pe axul de antrenare.

Operarea

De fiecare dată când este apăsată o tastă, este emis un semnal sonor de confirmare a apăsării tastei.

Setarea orei

La prima punere în funcțiune a cuptorului cu microunde sau la întreruperea alimentării cu tensiune, afișajul indică „**0:00**", ceea ce înseamnă că trebuie setată ora.

- Apăsați o dată tasta 13.
- Rotiți butonul rotativ Menu 15 până când pe afișaj apare ora dorită.
- Apăsați din nou tasta.
- Rotiți butonul rotativ Menu până când pe afișaj apare minutul dorit.
- Apăsați tasta pentru a confirma setările.

Protecția pentru copii

- Apăsați și mențineți tasta 16 timp de 5 secunde. Este emis un semnal sonor, iar pe afișaj apare simbolul cheii 22. Tastele și butonul rotativ ale cuptorului cu microunde nu mai sunt funcționale la acest moment.
- Pentru dezactivarea protecției pentru copii, apăsați din nou tasta și mențineți-o apăsată pentru 5 secunde, până este emis un semnal sonor și dispare simbolul cheii de pe afișaj.

Setarea temporizatorului (timer) de bucătărie

- Apăsați de două ori tasta 13.

Pe afișaj apare simbolul 21.

- Rotiți butonul rotativ 15 pentru setarea timpului în minute și secunde (**0:00**).

Cel mai lung timp care poate fi setat este 95 de minute.

- Apăsați tasta 14. Temporizatorul pornește.
- Pentru a opri temporizatorul prematur, apăsați tasta 16.

Gătirea și prepararea cu energia microundelor

Pentru a găti doar folosind energia microundelor, procedați după cum urmează:

- Apăsați o dată sau de mai multe ori tasta 17 pentru a selecta nivelul de energie conform următorului tabel:

Apăsați tasta	Ce apare pe afișaj	Putere (watt)
1 x	**P100**	800 W
2 x	**P80**	640 W
3 x	**P50**	400 W
4 x	**P30**	240 W
5 x	**P10**	80 W

- Confirmați selecția prin apăsarea tastei ◇ 14.

După prima apăsare a tastei ≋, nivelul de energie poate fi selectat și cu butonul rotativ / Menu 15.

- Rotiți butonul rotativ / Menu pentru setarea timpului de gătit în următoarele intervale de timp. Cel mai lung timp de gătire / fierbere este 95 de minute.

De la 0 secunde până la 1 minut	în incremente de câte 5 secunde
De la 1 la 5 minute	în incremente de câte 10 secunde
De la 5 la 10 minute	în incremente de câte 30 secunde
De la 10 la 30 minute	în incremente de câte 1 minut
De la 30 de minute	în incremente de câte 5 minute

- Apăsați tasta ◇. Procesul de preparare pornește. Este afișat simbolul microundelor 35.

Sfârșitul procesului de gătire

La finalul fiecărui proces de preparare, este emis un semnal sonor, iar pe afișaj este indicată din nou ora. Procesul de preparare este astfel încheiat.

PRECAUȚIE!
Pericol de rănire!
Mâncărurile și recipientele devin foarte fierbinți în anumite condiții. Pericol de arsuri.

- Utilizați neapărat mănuși de bucătărie sau mănuși rezistente la căldură când luați alimentele din spațiul de gătit.

Întreruperea programului

Dacă de ex. doriți să întoarceți sau să amestecați preparatele la jumătatea timpului de gătire, este adesea necesar să întrerupeți programul.

- Deschideți ușa sau apăsați ▽ 16, pentru a întrerupe programul. Timpul de gătire rămas va fi indicat în continuare pe afișaj.
- După ce ați închis la loc ușa, apăsați tasta ◇ 14, pentru a continua procesul de preparare.
- Apăsați de două ori tasta ▽ pentru a opri complet programul înainte de expirarea timpului stabilit inițial.

Pornire rapidă

Dacă apăsați tasta ◇ fără să fi setat în prealabil un nivel de putere, programul de preparare va fi pornit la nivelul cel mai înalt de energie (800 watt), în regimul de funcționare de cuptor cu microunde.

- Pentru creșterea timpului de gătit, apăsați de mai multe ori tasta ◇:
  1 x apăsare: 0:30 minute;
  2 x apăsare: 01:00 minute;
  3 x apăsare: 01:30 minute;
  4 x apăsare: 02:00 minute
  etc. până la cel mult 95 de minute.
- Programul de preparare începe automat odată cu prima apăsare a tastei.

Decongelare în funcție de greutate

Timpul de decongelare și nivelul de energie sunt setate automat de îndată ce ați introdus greutatea alimentelor care trebuie dezghețate. Scala greutății alimentelor congelate ajunge de la 100 g la 2000 g.

- Apăsați tasta 12. Pe afișaj apar simbolurile **dEF1** și .
- Rotiți butonul rotativ 15 pentru setarea greutății dorite în grame.
- Apăsați tasta 14 pentru a porni decongelarea.

Dacă se poate, după jumătate din timpul scurs, întoarceți alimentele pe partea cealaltă, pentru optimizarea decongelării (vezi „Întreruperea programului" la pagina 148). Apăsați apoi din nou tasta pentru a continua programul.

Decongelareîn funcție de timpul dorit

- Apăsați de două ori tasta 12. Pe afișaj apar **dEF2** și .
- Rotiți butonul rotativ 15 pentru setarea timpului dorit.
- Apăsați tasta 14 pentru a porni decongelarea.

Dacă se poate, după jumătate din timpul scurs, întoarceți alimentele pe partea cealaltă, pentru optimizarea decongelării (vezi „Întreruperea programului" la pagina 148). Apăsați apoi din nou tasta pentru a continua programul.

Regim de grill

Funcția de grill este optimă pentru felii de carne, friptură, carne tocată, kebab, cârnăciori sau bucăți de pui. Este de asemenea recomandată pentru sandvișuri gratinate și pentru alte preparate similare.
În regim de grill, în măsura în care alimentele se pretează la o astfel de preparare, puteți folosi grătarul care însoțește 10 aparatul.
Cel mai lung timp de preparare la grill este 95 de minute.

INDICAȚIE!
Pericol de distrugere!
Există pericolul deteriorării aparatului prin supraîncălzire.
- Aveți în vedere distanța minimă a aparatului față de perete și în niciun caz nu acoperiți fantele de aerisire.

- Apăsați de 6 ori tasta 17 pentru a selecta regimul de grill.
- Pe afișaj apar simbolurile **G** și .
- Apăsați 14 pentru a confirma selecția.
- După aceea, rotiți butonul rotativ 15 în sens orar și setați durata pe care o doriți.
- Apăsați tasta pentru a porni aparatul în regim de grill.

După ce s-a scurs jumătate din timp, este emis un semnal sonor. Eventual deschideți ușa și schimbați poziția alimentului pentru optimizarea preparării (vezi „Întreruperea programului" la pagina 148). Apăsați apoi din nou tasta pentru a continua programul.

Regim combinat cuptor cu microunde și grill

Apăsați tasta	Indicație pe afișaj	Regim de funcționare în %	
6 x	G	0	100
7 x	C-1	55	45
8 x	C-2	36	64

În regim combinat, se derulează simultan regimul de cuptor cu microunde și cel de grill.
În cazul tuturor programelor, timpul maxim de gătire ajunge la 95 de minute.

- Apăsați tasta 17 de 6, de 7 sau de 8 ori și selectați varianta de program dorită. Variantele de program prezentate în tabelele de mai sus vă stau la dispoziție.
- Confirmați varianta de program prin apăsarea tastei 14.
- Rotiți butonul rotativ 15 pentru setarea duratei dorite.
- Apăsați tasta. Programul pornește.

După prima apăsare a tastei, programul poate fi selectat și cu butonul rotativ.

După ce s-a scurs jumătate din timp, este emis un semnal sonor. Eventual deschideți ușa și schimbați poziția alimentului pentru optimizarea preparării (vezi „Întreruperea programului” la pagina 148). Apăsați apoi din nou tasta pentru a continua programul.

Folosirea mai multor programe de gătit

Cuptorul cu microunde poate derula succesiv mai multe programe de gătit. Sunt posibile 2 astfel de secvențe care se derulează automat.

Nu este posibilă setarea unui program automat în acest regim.

Setați programele de gătit așa cum este prezentat, iar după setarea ultimului program, apăsați tasta.

Exemplu:

Doriți un fel de mâncare care să fie decongelat cu programul de decongelare și apoi porniți programul de grill.

- Setați programul de decongelare așa cum este prezentat la „Decongelareîn funcție de timpul dorit” la pagina 149, fără să apăsați ulterior tasta.
- După aceea, setați programul de grill așa cum este descris în „Regim de grill” la pagina 149.
- Apăsați tasta pentru a porni programul.

Ambele programe se derulează succesiv.

Gătire și preparare automate

În cazul gătirii și a preparării automate, nu este necesară introducerea timpului de gătire/preparare și nici a nivelului de energie. Cuptorul cu microunde determină automat valorile, în funcție de alimentele introduse și de greutatea lor.
În tabel, aveți o imagine de ansamblu a programelor automate disponibile și a mesajelor aferente de pe afișaj.

Indicații pe afișaj	Program
A-1 Auto	Pizza
A-2 Auto	Carne
A-3 Auto	Legume
A-4 Auto	Paste
A-5 Auto	Cartofi
A-6 Auto	Pește
A-7 Auto	Băuturi
A-8 Auto	Popcorn

Setare program automat

- Rotiți în incremente butonul rotativ Menu 15 în sens orar. Pe afișaj este indicat un număr de program (de ex., „**A-1**" pentru programul automat 1) și simbolul programului respectiv de preparare („Gătire și preparare automate" la pagina 151).
  Selectați un program automat de la 1 la 8.
- Apăsați tasta ◇ 14 pentru a confirma selecția.
- Selectați acum greutatea dorită sau numărul recipientelor. În acest scop, rotiți butonul rotativ Menu. Greutatea/cantitatea este indicată pe afișaj. Setați intervalele conform tabelului alăturat.
- Apăsați tasta ◇ pentru a porni procesul de preparare.

Dacă mâncarea nu este preparată corespunzător, mai preparați-o pentru câteva minute cu programul de cuptor cu microunde sau cu cel de grill. Dacă veți continua prepararea în regim de grill, alimentul va fi mai rumen.

AVERTIZARE!
Pericol de incendiu!
Există pericol de incendiu din cauza manipulării necorespunzătoare a aparatului.
- Sub nicio formă la programele cu funcție activă de grill, nu folosiți capace și nici vase care nu sunt termorezistente deoarece acestea se topesc sau pot lua foc!

PRECAUȚIE!
Pericol de rănire!
Deoarece farfuria rotativă poate deveni foarte fierbinte după un proces de preparare în regim de grill, aceasta poate provoca arsuri la contact.
- De aceea, când o luați din spațiul de gătit, utilizați neapărat șervete termorezistente sau mănuși rezistente la căldură.

Programul automat - intervale de greutate

Program	Intervale de greutate		
A-1 pizza	200 g	400 g	
A-2 carne	250 g	350 g	450 g
A-3 legume	200 g	300 g	400 g
A-4 paste	50 g (+ 450 ml apă)	100 g (+ 800 ml apă)	
A-5 cartofi	200 g	400 g	600 g
A-6 pește	250 g	350 g	450 g
A-7 băuturi (recipiente à 140 ml)	1 recipient	2 recipiente	3 recipiente
A-8 popcorn	50 g	100 g	

Vă rugăm să aveți în vedere faptul că dimensiunile, forma și tipul alimentelor determină rezultatul gătirii.

În tipul de regim de grill și în câteva programe automate, după finalizarea procesului de preparare, ventilatorul mai funcționează un timp. Aparatul se răcește astfel mai repede. După ce aparatul s-a răcit suficient, ventilatorul se oprește automat.

Program A-1: Pizza

Acest program folosește puterea regimului cu microunde și a celui de grill și servește pentru reîncălzirea pizzei.

AVERTIZARE!

Pericol de incendiu!

Există pericol de incendiu din cauza manipulării necorespunzătoare a aparatului.

Nu folosiți capac deoarece acest program are funcția de grill activă.

- Puneți pizza pe farfuria rotativă care însoțește produsul.
- Selectați programul de pizza prin rotirea butonului rotativ Menu în sens orar.
- Apăsați tasta ◇ și rotiți butonul rotativ Menu pentru a selecta greutatea pizzei.
- Porniți programul pentru pizza prin apăsarea tastei ◇.

Dacă după derularea programului, pizza nu este suficient de fierbinte, porniți un nou proces de preparare în tipul de regim combinat cuptor cu microunde + grill (așa cum este prezentat în „Regim combinat cuptor cu microunde și grill” la pagina 150).

Program A-2: Carne

AVERTIZARE!
Pericol de incendiu!
Există pericol de incendiu din cauza manipulării necorespunzătoare a aparatului.

Nu folosiți capac deoarece regimul combinat cuptor cu microunde + grill funcționează cu grillul activ.

Acest program folosește puterea regimului de cuptor cu microunde. Folosiți un recipient adecvat cuptorului cu microunde.

- Puneți carnea pe o farfurie potrivită regimului de cuptor cu microunde. Condimentați carnea după gust. Amplasați vasul central pe farfuria rotativă 3.
- Selectați programul pentru carne prin rotirea butonului rotativ Menu 15 în sens orar.
- Apăsați tasta ◇ 14 și rotiți butonul rotativ Menupentru a selecta greutatea cărnii (250-450 g).
- Porniți programul pentru carne prin apăsarea tastei ◇.

Dacă după derularea programului, carnea nu este suficient de bine gătită și doriți să o mai rumeniți, porniți un nou proces de gătire în regim combinat cuptor cu microunde + grill (așa cum este prezentat în „Regim combinat cuptor cu microunde și grill” la pagina 150).

Dacă gătiți carne de vită și o preferați bine pătrunsă, selectați o treaptă de greutate superioară celei prevăzute pentru greutatea reală.

Program A-3: Legume

Acest program folosește puterea regimului de cuptor cu microunde. Pentru încălzire, folosire un recipient adecvat cuptorului cu microunde.

- Puneți legumele cu apă în vas.
- Amplasați vasul central pe farfuria rotativă.
- Selectați programul pentru legume prin rotirea butonului rotativ Menu în sens orar.
- Apăsați tasta ◇ și rotiți butonul rotativ Menupentru a selecta greutatea legumelor (200-400 g).
- Porniți programul pentru legume prin apăsarea tastei ◇.

Dacă după gătit, legumele nu sunt suficient preparate, porniți un nou proces de preparare la puterea regimului de microunde (așa cum este prezentat în „Gătirea și prepararea cu energia microundelor” la pagina 147).

Program A-4: Paste

Acest program folosește puterea regimului de cuptor cu microunde.

Pentru gătirea pastelor, folosiți un recipient adecvat, înalt, deoarece există posibilitatea de a da pe afară. Folosiți la fel de multă apă cât pentru o preparare obișnuită.

- Puneți recipientul cu paste central pe farfuria rotativă a spațiul de preparare.
- Selectați programul pentru paste prin rotirea butonului rotativ Menu în sens orar.
- Apăsați tasta ◇ și rotiți butonul rotativ Menu pentru a selecta greutatea pastelor (50-100 g).

- Porniți programul pentru paste prin apăsarea tastei ◇.

În cazul în care după gătire pastele sunt în continuare prea dure, porniți un nou proces de preparare la puterea regimului de microunde (așa cum este prezentat în „Gătirea și prepararea cu energia microundelor” la pagina 147).

Program A-5: Cartofi

Acest program folosește puterea regimului de cuptor cu microunde. Pentru încălzire, folosire un recipient adecvat cuptorului cu microunde. La prepararea cartofilor se recomandă ca aceștia să fie necurățați. Înțepați-le de câteva ori coaja.

- Puneți cartofii necurățați în recipient. Pe cât posibil, folosiți cartofi de dimensiuni similare. Pe cât posibil, cartofii nu ar trebui să se atingă unii de alții.
- Amplasați vasul central pe farfuria rotativă.
- Selectați programul pentru cartofi prin rotirea butonului rotativ ⏲/Menu în sens orar.
- Apăsați tasta ◇ și rotiți butonul rotativ ⏲/Menu pentru a selecta greutatea cartofilor (200-600 g).
- Porniți programul pentru cartofi prin apăsarea tastei ◇.

Dacă după gătit, cartofii nu sunt preparați suficient, porniți un nou proces de preparare la puterea regimului de microunde. (așa cum este prezentat în „Gătirea și prepararea cu energia microundelor” la pagina 147).

Program A-6: Pește

AVERTIZARE!
Pericol de incendiu!

Există pericol de incendiu din cauza manipulării necorespunzătoare a aparatului.

Nu folosiți capac deoarece regimul combinat cuptor cu microunde + grill funcționează cu grillul activ.

Acest program folosește puterea regimului de cuptor cu microunde. Folosiți un recipient adecvat cuptorului cu microunde.

- Puneți peștele pe o farfurie potrivită regimului de microunde. Condimentați peștele după gust. Amplasați vasul central pe farfuria rotativă.
- Selectați programul pentru pește prin rotirea butonului rotativ ⏲/Menu în sens orar.
- Apăsați tasta ◇ și rotiți butonul rotativ ⏲/Menu pentru a selecta greutatea peștelui (250-450 g).
- Porniți programul pentru pește prin apăsarea tastei ◇.

Dacă după terminarea programului, peștele nu este suficient de bine gătit și doriți să-l mai rumeniți, porniți un nou proces de gătire în regim combinat cuptor cu microunde + grill (așa cum este prezentat în „Regim combinat cuptor cu microunde și grill” la pagina 150).

Program A-7: Băuturi

Acest program folosește puterea regimului de cuptor cu microunde. Pentru încălzire, folosire un recipient adecvat cuptorului cu microunde.

- Puneți băutura pe care doriți să o încălziți pe farfuria rotativă a spațiul de preparare. Dacă introduceți mai multe recipiente în cuptorul cu microunde, fiți atenți ca acestea să nu se atingă.
- Selectați programul pentru băuturi prin rotirea butonului rotativ ⏲/Menu în sens orar.
- Apăsați tasta ◇ și rotiți butonul rotativ ⏲/Menu pentru a selecta numărul de cești (1-3 a câte 140 ml).
- Porniți programul pentru băuturi prin apăsarea tastei ◇.

În cazul în care băutura/băuturile nu sunt suficient de calde, porniți un nou proces de preparare la puterea regimului cu microunde. (așa cum este prezentat în „Gătirea și prepararea cu energia microundelor" la pagina 147).

Program A-8: Popcorn

Acest program folosește puterea regimului de cuptor cu microunde.

Folosiți popcornul ambalat disponibil în comerț, conceput special pentru prepararea în cuptorul cu microunde.

- Amplasați popcornul ambalat pe farfuria rotativă.
- Selectați programul pentru popcorn prin rotirea butonului rotativ ⏲/Menu în sens orar.
- Apăsați tasta ◇ și rotiți butonul rotativ ⏲/Menu pentru a selecta greutatea popcornului (50-100 g).
- Porniți programul pentru popcorn prin apăsarea tastei ◇.

Dacă după terminarea programului, popcornul nu s-a preparat suficient, porniți un nou proces de preparare la puterea regimului de microunde (așa cum este prezentat în „Gătirea și prepararea cu energia microundelor" la pagina 147).

Curățare și îngrijire

AVERTIZARE!

Risc de electrocutare.

Există risc de electrocutare prin piesele conductoare de curent.

- Opriți cuptorul cu microunde și scoateți ștecărul din priză înainte de curățare.

Curățenia necorespunzătoare a aparatului poate duce la distrugerea suprafeței aparatului, care, la rândul ei, afectează durata de viață și poate duce la situații periculoase. Curățați cuptorul cu microunde în mod regulat și eliminați orice reziduuri de alimente.

– Mențineți cuptorul cu microunde curat în interior. Ștergeți cu o lavetă umedă stropii sau lichidele care au ajuns pe pereții cuptorului. În caz de murdărie excesivă, puteți utiliza un agent de curățare delicat. Nu folosiți agenți de curățare agresivi sau raclete din metal cu muchie ascuțită pentru curățarea geamului de inspecție de la ușa aparatului, deoarece puteți zgâria suprafețele sau sparge geamul.

– Suprafețele exterioare trebuie curățate cu o lavetă umedă. Pentru a preveni deteriorarea pieselor de funcționare din interiorul cuptorului cu microunde, trebuie evitată pătrunderea apei în orificiile de ventilare.
– Curățați cu atenție, cu o soluție delicată de săpun și apă, ușa, geamul de inspecție și mecanismul de închidere. Atenție la deteriorarea acestor componente.
– Nu folosiți un aparat de curățare cu aburi. Suprafețele ar putea fi deteriorate.
– Câmpul de operare nu trebuie să fie umed. Curățați folosind o lavetă moale, umedă. Când curățați câmpul de comandă, lăsați ușa cuptorului deschisă pentru a împiedica pornirea accidentală a aparatului.
– Dacă se acumulează condens la interior sau la exterior, ștergeți-l cu o lavetă moale.
– Condensul poate apărea când alimentele sunt gătite cu o cantitate mare de apă; este un lucru normal.
– Farfuria rotativă din sticlă trebuie scoasă din când în când pentru a fi curățată. Clătiți farfuria rotativă în apă caldă cu soluție de săpun delicată sau în mașina de spălat vase.
– Ștergeți foarte bine farfuria rotativă cu o lavetă moale.
– Clătiți grătarul de grill în apă caldă cu o soluție de săpun delicată. Resturile dure aderente trebuie lăsate un timp la înmuiat.
– Ștergeți podeaua cuptorului cu microunde doar cu soluție de curățare delicată.
– Mirosul reziduurilor poate fi eliminat din cuptorul cu microunde utilizând o ceașcă de apă cu sucul și coaja de la o lămâie într-un vas adânc rezistent la microunde și încălzit în cuptorul cu microunde timp de 5 minute. Curățați bine și uscați cu o lavetă moale.
– În cazul în care becul din cuptorul cu microunde trebuie înlocuit, contactați un atelier de specialitate calificat sau centrul de service.

Scoaterea din funcțiune

La sfârșitul procesului de gătire, când pe afișaj apare ora, deschideți ușa și scoateți preparatul. Aparatul se oprește după finalizarea procesului de gătit.

Dacă nu utilizați aparatul pentru o perioadă mai lungă de timp, scoateți ștecărul din priză și păstrați aparatul într-un loc uscat.

Remedierea defecțiunilor

Problemă	Cauză posibilă	Rezolvare
Aparatul nu pornește.	Ștecărul nu este introdus corect.	Detașați ștecărul și conectați-l înapoi după aproximativ 10 secunde.
	Siguranța s-a ars sau întreruperea de curent este activă.	Înlocuiți siguranța sau remediați întreruperea de curent (în acest sens, contactați service-ul).
	Priza este defectă.	Verificați priza conectând un alt aparat.
Aparatul nu încălzește.	Ușa nu este închisă.	Închideți ușa.

Eliminarea

Eliminați ambalajul

Ambalajul produsului constă din materiale reciclabile. Eliminați materialele ambalajului în funcție de mențiunile de pe produs, în punctele publice de colectare sau conform prevederilor locale.

Casarea aparatului vechi

Dacă nu mai doriți să folosiți aparatul electric, duceți-l la punctele de colectare publice pentru aparate electrice. Aparatele electrice vechi nu trebuie lăsate în nici un caz în pubelele de gunoi nereciclabil (vezi simbolul).

Alte indicații privind casarea

Returnați aparatul astfel încât refolosirea sau reciclarea sa să nu fie compromise. Aparatele electrice pot conține materiale poluante. O folosire incorectă sau o deteriorare a aparatului poate afecta sănătatea ori poate contamina apa și solul, în cazul unei utilizări ulterioare.

Date tehnice

Acest produs îndeplinește cerințele standardului european EN55011. Produsul este clasificat conform standardului ca aparat din grupa 2, clasa B. Grupa 2 înseamnă că aparatul este conceput să genereze energie de înaltă frecvență sub formă de radiații electromagnetice, în scopul tratării termice a alimentelor. Aparat din clasa B înseamnă că aparatul este adecvat folosirii în spațiul domestic.

Tensiunea nominală	230 V ~ 50 Hz
Puteri nominale	
Cuptor cu microunde:	1250 W
Grill:	1000 W
Putere nominală de ieșire (cuptor cu microunde):	800 W
Frecvență microunde:	2450 MHz
Clasa de protecție:	I
Dimensiuni (L x Î x A) în cm	
Aparatul:	46 x 29 x 34
Spațiul interior:	31,4 x 21,8 x 29,5
Farfuria rotativă:	24,5
Volum spațiu de gătit:	20 litri
Greutate netă:	12,9 kg

Informații privind conformitatea

CE Prin prezenta, MLAP GmbH declară că acest aparat corespunde cerințelor esențiale și celorlalte dispoziții relevante:

– Directiva EMC 2014/30/UE
– Directiva de joasă tensiune 2014/35/UE
– Directiva privind proiectarea ecologică 2009/125/CE
– Directiva RoHS 2011/65/UE.

Garanție

Kaufland vă oferă o garanție de 3 ani începând de la data cumpărării.
Nu sunt acoperite de garanție pagubele apărute ca urmare a nerespectării manualului de utilizare, a folosirii improprii, incorecte, a reparațiilor neautorizate sau întreținerii și îngrijirii insuficiente.

Informații legale

Copyright © 2018
Versiune: 10.12.2018
Toate drepturile rezervate.

Acest manual de utilizare este protejat de drepturile de autor.
Este interzisă multiplicarea mecanică, electronică și sub orice altă formă fără acordul scris al producătorului.
Drepturile de autor sunt deținute de compania:

MLAP GmbH
Meitnerstr. 9
DE-70563 Stuttgart
Germania

Vă rugăm să țineți cont de faptul că adresa de mai sus nu este o adresă de retur. Contactați mai întâi serviciul clienți.

Obsah

Vážená zákazníčka, vážený zákazník! **161**
Rozsah dodávky **161**
Vysvetlenie značiek **162**
Bezpečnostné upozornenia **163**
Používanie v súlade s určením 163
Bezpečnosť detí a osôb 163
Všeobecná bezpečnosť 164
Horúce povrchy 167
Osobitné bezpečnostné upozornenia týkajúce sa manipulácie s mikrovlnnou rúrou 168
Bezpečnostné upozornenia pre zohrievanie kvapalín 169
Čistenie a starostlivosť o zariadenie 170
Opis častí **171**
Zariadenie 171
Ovládacie prvky 171
Displej 171
O mikrovlnách **172**
Vplyv mikrovĺn na potraviny 172
Mikrovlnné zariadenie 172
Varenie a dusenie jedla v mikrovlnnej rúre **172**
Materiály vhodné do mikrovlnnej rúry 173
Materiály s obmedzeným použitím 174
Nevhodné materiály 175
Pred prvým použitím **175**
Inštalácia zariadenia 175
Vyhrievanie prázdneho spotrebiča 176
Vloženie príslušenstva 177
Obsluha **177**
Nastavenie času 177
Detská poistka 177
Nastavenie kuchynských minútok (odpočítavanie) 177
Varenie a dusenie pomocou mikrovlnnej energie 177
Rýchle spustenie 178
Rozmrazovanie podľa hmotnosti 179
Rozmrazovanie podľa času 179
Grilovací režim 179
Kombinovaný režim mikrovlny a grilu 180

Využívanie viacerých programov varenia 180
Automatické varenie a dusenie 181
Čistenie a starostlivosť 185
Vyradenie z prevádzky 186
Pomoc pri poruchách 187
Likvidácia 187
Likvidácia obalu 187
Likvidácia starého zariadenia 187
Technické údaje 188
Informácie o zhode 188
Záruka 188
Tiráž 189

Vážená zákazníčka, vážený zákazník!

Blahoželáme vám ku kúpe nového zariadenia. Rozhodli ste sa pre produkt s výborným pomerom ceny a výkonu, ktorý vám bude robiť radosť.
Skôr, ako začnete zariadenie používať, oboznámte sa so všetkými používateľskými a bezpečnostnými upozorneniami.
Používajte zariadenie len opísaným spôsobom a na uvedené účely. Ak zariadenie odovzdávate tretím osobám, odovzdajte im aj všetky dokumenty.

Rozsah dodávky

– Mikrovlnná rúra s grilom MW-G0001
– Otočný tanier
– Valčekovitý krúžok
– Grilovacie rošty
– návod na obsluhu.

Skontrolujte, či balenie obsahuje všetky časti a overte, či na zariadení nie sú škody spôsobené prepravou.
Poškodené zariadenie neuvádzajte do prevádzky!
V prípade poškodenia sa obráťte na pobočku spoločnosti Kaufland.

Vysvetlenie značiek

Ak je časť textu označená jedným z nasledujúcich výstražných symbolov, musíte sa vyhnúť nebezpečenstvu opísanému v texte, aby ste predišli možným následkom opísaným na tomto mieste.

NEBEZPEČENSTVO!
Výstraha pred bezprostredným nebezpečenstvom ohrozenia života!

VÝSTRAHA!
Výstraha pred možným nebezpečenstvom ohrozenia života a/alebo ťažkými trvalými zraneniami!

VÝSTRAHA!
Výstraha pred nebezpečenstvom zásahu elektrickým prúdom!

VÝSTRAHA!
Nebezpečenstvo horúcich povrchov!

POZOR!
Výstraha pred potenciálnymi stredne ťažkými a/alebo ľahkými zraneniami!

UPOZORNENIE!
Dodržujte pokyny, aby ste predišli materiálnym škodám!

Podrobné informácie o používaní zariadenia!

Dodržujte pokyny v návode na obsluhu!

Vyhlásenie o zhode (pozri kapitolu „Informácie o zhode“): Produkty označené týmto symbolom spĺňajú požiadavky smerníc ES.

Symbol ochranného uzemnenia (pri triede ochrany I)
Elektrospotrebiče triedy ochrany I sú elektrické zariadenia, ktoré majú priebežne minimálne základnú izoláciu a buď konektor zariadenia s ochranným kontaktom, alebo pevné pripájacie vedenie s ochranným vodičom. Elektrospotrebiče triedy ochrany I môžu mať diely s dvojitou alebo zosilnenou izoláciou alebo diely, ktoré prevádzkujú bezpečné nízke napätie.

Používanie v interiéri
Zariadenia s týmto symbolom sú vhodné len na použitie v interiéri.

Testovaná bezpečnosť: Výrobky označené týmto symbolom spĺňajú požiadavky zákona o bezpečnosti výrobkov.

Bezpečnostné upozornenia

DÔLEŽITÉ BEZPEČNOSTNÉ POKYNY - DÔKLADNE SI ICH PREČÍTAJTE A USCHOVAJTE PRE ĎALŠIE POUŽITIE!

Používanie v súlade s určením

mikrovlnná rúra sa smie používať iba na ohrev vhodného jedla vo vhodných nádobách a riade. Nesmie sa používať v exteriéri!

Toto zariadenie je určené na použitie v súkromnej domácnosti a na použitie podobné použitiu v domácnosti, napríklad

- v kuchyniach pre zamestnancov predajní, v kanceláriách a v iných komerčných priestoroch;
- v poľnohospodárskych usadlostiach;
- klientmi v hoteloch, moteloch a iných ubytovacích zariadeniach;
- v penziónoch s polpenziou.

Zariadenie nie je určené na použitie v komerčných a priemyselných priestoroch alebo v laboratóriách.

- Vezmite na vedomie, že používanie, ktoré je v rozpore s určením výrobku povedie k zrušeniu záruky.
- Venujte pozornosť všetkým informáciám uvedeným v tomto návode na obsluhu, najmä bezpečnostným upozorneniam. Akýkoľvek iný spôsob obsluhy výrobku sa považuje za použitie v rozpore s určením a môže viesť k škodám na zdraví osôb alebo k materiálnym škodám.

Bezpečnosť detí a osôb

VÝSTRAHA!

Nebezpečenstvo zranenia!

Nebezpečenstvo zranenia detí a osôb so zníženými fyzickými, senzorickými alebo mentálnymi schopnosťami (napríklad osoby s čiastočným zdravotným postihnutím, staršie osoby s obmedzenými fyzickými a mentálnymi schopnosťami) alebo s nedostatočnými skúsenosťami a vedomosťami (napríklad staršie deti).

- Zariadenie a príslušenstvo uchovávajte mimo dosahu detí.
- Deti vo veku 8 a viac rokov a osoby so zníženými fyzickými, senzorickými alebo mentálnymi schopnosťami alebo s nedostatočnými skúsenosťami a/alebo vedomosťami smú toto zariadenie používať len pod dozorom alebo vtedy, ak boli poučené o bezpečnom používaní zariadenia a porozumeli nebezpečenstvám, ktoré vyplývajú z jeho používania.
- Deti sa nesmú hrať s týmto zariadením.
- Čistenie a užívateľskú údržbu smú vykonávať iba deti staršie ako 8 rokov a pod dohľadom.
- Deti mladšie ako 8 rokov sa musia zdržiavať mimo zariadenia a prípojného kábla.

NEBEZPEČENSTVO!

Nebezpečenstvo zranenia!

Hrozí nebezpečenstvo zadusenia pri prehltnutí alebo vdýchnutí drobných častí alebo fólií.

- Všetky použité obalové materiály (vrecia, polystyrénové kusy a pod.) skladujte mimo dosahu detí.
- Nedovoľte, aby sa deti hrali s baliacim materiálom.

Všeobecná bezpečnosť

VÝSTRAHA!

Výstraha pred nebezpečenstvom zásahu elektrickým prúdom!

Hrozí nebezpečenstvo zásahu elektrickým prúdom na vodivých častiach.

- Pred prvým použitím a po každom použití skontrolujte mikrovlnnú rúru a napájací kábel.
- Neuvádzajte mikrovlnnú rúru do prevádzky, ak rúra alebo napájací kábel vykazuje zjavné poškodenie.
- Uistite sa, že napájací kábel je nepoškodený a neprechádza popod mikrovlnnú rúru alebo cez horúce povrchy či ostré hrany.
- Úplne odmotajte napájací kábel.
- Napájací kábel nezalamujte a ani nestláčajte.
- Ak ste zistili, že počas prepravy došlo k poškodeniam, okamžite sa obráťte na servis.
- Mikrovlnnú rúru pripojte iba k riadne nainštalovanej, uzemnenej a elek-

tricky zaistenej zásuvke. Napájacie napätie musí zodpovedať technickým údajom zariadenia.

- Elektrická zásuvka musí byť voľne prístupné pre prípad, že budete musieť mikrovlnnú rúru rýchlo odpojiť od elektrickej siete.

VÝSTRAHA!

Nebezpečenstvo zranenia!

Hrozí nebezpečenstvo poranenia v dôsledku mikrovlnného žiarenia.

- mikrovlnné žiarenie môže v prípade poškodenia zariadenia preniknúť cez netesnosť von. Poškodený napájací kábel môže spôsobiť úraz elektrickým prúdom.
- V prípade poškodenia skrine, krytu, dvierok varného priestoru, tesnenia alebo uzáveru dvierok v žiadnom prípade neuvádzajte mikrovlnnú rúru do prevádzky. V takom prípade okamžite vytiahnite zástrčku napájacieho kábla zo zásuvky. mikrovlnnú rúru viac neuvádzajte do prevádzky, kým nebude opravená kvalifikovanou osobou.
- VÝSTRAHA! Pre všetky ostatné osoby okrem kvalifikovanej osoby je nebezpečné vykonávať akúkoľvek údržbu či opravy, ktoré vyžadujú odstránenie krytu, ktorý poskytuje ochranu pred žiarením spôsobeným mikrovlnnou energiou.
- V žiadnom prípade samostatne nevykonávajte zmeny v mikrovlnnej rúre ani sa nepokúšajte samy otvoriť a/alebo opraviť niektorú časť zariadenia. mikrovlnnú rúru a napájací kábel nechajte uviesť do chodu výlučne kvalifikovanou odbornou dielňou, alebo sa obráťte na servis, aby sa predišlo nebezpečenstvu.
- Neodstraňujte žiadne kryty vo vnútri mikrovlnnej rúry alebo vnútornú fóliu z priehľadného okienka, inak môže dôjsť k úniku mikrovlnného žiarenia.
- Používajte len nami dodané alebo schválené náhradné diely a príslušenstvo.

mikrovlnná rúra sa nesmie ponoriť do vody alebo inej kvapaliny, alebo sa držať pod tečúcou vodou, alebo sa používať vo vlhkej miestnosti, pretože by mohlo dôjsť k úrazu elektrickým prúdom.

- Vytiahnite zástrčku mikrovlnnej rúry zo zásuvky, keď
  - zariadenie čistíte,
  - do zariadenia prenikla kvapalina,
  - nie je prítomný dozor,

  - zariadene už nepoužívate.
- Chráňte mikrovlnnú rúru pred kvapkajúcou a striekanou vodou. Vyhnite sa kontaktu s vodou alebo inými kvapalinami. Zariadenie, napájací kábel a elektrickú zástrčku uchovávajte ďaleko od umývadla, drezu, atď. Ak do zariadenia prenikla kvapalina, okamžite vytiahnite elektrickú zástrčku zo zásuvky s ochranným kontaktom. Nechať zariadenie skontrolovať kvalifikovaným odborným servisom.
- Nikdy sa nedotýkajte zariadenia ani napájacieho kábla mokrými rukami.

NEBEZPEČENSTVO!
Nebezpečenstvo výbuchu!
Ak sa produkt používa vo výbušnom prostredí, hrozí nebezpečenstvo výbuchu!

- Nepoužívajte zariadenie v priestoroch, v ktorých hrozí nebezpečenstvo výbuchu. K takýmto prostrediam patria napr. čerpacie stanice, sklady palív alebo priestory, v ktorých sa spracovávajú rozpúšťadlá. Toto zariadenie sa nesmie používať ani v priestoroch, v ktorých vzduch obsahuje drobné čiastočky (napr. múčny prach alebo prach pochádzajúci z dreva).

UPOZORNENIE!
Riziko poškodenia!
Nebezpečenstvo poškodenia zariadenia v dôsledku nesprávnej inštalácie.

- mikrovlnnú rúru postavte na rovný, stabilný povrch, ktorý udrží vlastnú váhu zariadenia spolu s maximálnou hmotnosťou množstva potravín pripravovaného v mikrovlnnej rúre.
- Zariadenie prevádzkujte výlučne v interiéri.
- Nevystavujte zariadenie extrémnym podmienkam. Vyhýbajte sa:
  - vysokej vlhkosti vzduchu alebo vlhkému prostrediu,
  - extrémne vysokým alebo nízkym teplotám,
  - priamemu slnečnému žiareniu,
  - otvorenému ohňu.
- Neinštalujte mikrovlnnú rúru v blízkosti zdrojov tepla.

Chemické prísady v nábytkových náteroch môžu reagovať s materiálom nožičiek zariadenia a zanechať na povrchu nábytku zvyšky.

- Zariadenie položte na tepelne odolný povrch.

Horúce povrchy

NEBEZPEČENSTVO!
Nebezpečenstvo výbuchu!
Zmes vody a oleja sa môže vznietiť alebo dokonca vybuchnúť.

- Nezohrievajte v mikrovlnnej rúre žiadne zmes vody s olejom alebo tukom.
- V mikrovlnnej rúre nerozmrazujte zmrazený tuk ani olej.

VÝSTRAHA!
Nebezpečenstvo zranenia!
Počas používania je zariadenie a jeho dotykové časti horúce. Hrozí nebezpečenstvo zranenia popálením sa na horúcich povrchoch.

- Nedotýkajte sa krytu.
- Vyvarujte sa dotyku s ohrevnými prvkami vo vnútri mikrovlnnej rúry.
- Deti mladšie ako 8 rokov udržujte v bezpečnej vzdialenosti od zariadenia, pokiaľ nie sú pod stálym dohľadom.
- Pri kombinovanom režime alebo grilovaní môžu deti z dôvodu vyskytujúcich sa teplôt používať zariadenie len pod dohľadom dospelých osôb.
- Otočný tanier je po varení s použitím grilu veľmi horúci! Pri vyberaní otočného taniera z varného priestoru bezpodmienečne používajte chňapky alebo rukavice odolné voči teplu.

VÝSTRAHA!
Nebezpečenstvo požiaru!
Pri neodbornej manipulácii s veľmi vysokými teplotami/horúcimi povrchmi zariadení hrozí nebezpečenstvo požiaru.

- Na mikrovlnnú rúru nepokladajte žiadne predmety. Pre dostatočné vetranie sa hore musí dodržať vzdialenosť 30 cm a po oboch stranách 20 cm (obrázok 4). Odkladacia plocha zariadenia sa musí nachádzať aspoň vo výške 85 cm. Otvory na zariadení nezakrývajte ani neupchávajte.
- Prístroj je potrebné umiestniť zadnou stranou k stene.
- mikrovlnná rúra je vyhotovená ako voľne stojace zariadenia. Neprevádzkujte v zabudovanom nábytku alebo v skrini.
- Nikdy nenechávajte zariadenie počas prevádzky bez dozoru.
- mikrovlnná rúra nie je určená pre prevádzku s externými spínacími hodinami alebo samostatným systémom diaľkového ovládania.

- Pri zohrievaní alebo varení jedla v horľavých materiáloch, ako sú plastové alebo papierové nádoby, kontrolujte mikrovlnnú rúru často kvôli možnosti zapálenia.
- Zariadenie sa smie používať výlučne na ohrev vhodných potravín vo vhodných nádobách a riade. Pri grilovacom alebo kombinovanom režime nepoužívajte papier na pečenie.
- Mikrovlnná rúra je určená na zohrievanie jedál a nápojov. Sušenie jedál alebo oblečenia a ohrievanie ohrievacích podušiek, papúč, hubiek, vlhkých utierok a podobných vecí môže viesť k zraneniam, zapáleniam alebo vzniku ohňa.
- Nepripravujte jedlo obsahujúce alkohol. Nepoužívajte zariadenie na fritovanie alebo zahrievanie oleja!
- Otočný tanier zaťažujte rovnomerne, aby sa počas prevádzky nedotýkal kovovej vnútornej steny zariadenia s cieľom predídenia iskreniu.
- Ak sa vytvorí dym, dvierka varného priestoru nechajte zatvorené, aby sa predišlo tvorbe plameňov alebo sa udusili už existujúce plamene. Ihneď vypnite zariadenie vytiahnutím napájacieho kábla.
- Nikdy neprekračujte dobu varenia udávanú výrobcom.
- Vo varnom priestore neskladujte žiadne potraviny ani iné predmety.

Osobitné bezpečnostné upozornenia týkajúce sa manipulácie s mikrovlnnou rúrou

VÝSTRAHA!

Nebezpečenstvo zranenia!

Nebezpečenstvo poranenia v dôsledku prasknutých nádob.

- Neohrievajte jedlo alebo kvapaliny v pevne uzavretých nádobách! Tie môžu v zariadení vybuchnúť alebo viesť k zraneniu pri otvorení. V prípade uzatvárateľných nádob, ako sú napríklad dojčenské fľaše, vždy odstráňte veko.

POZOR!

Nebezpečenstvo zranenia!

Hrozí nebezpečenstvo poranenia popálením.

- Jedlo pripravované v mikrovlnnej rúre bude nerovnomerne horúce. Pred konzumáciou skontrolujte teplotu zohrievaného jedla. V prípade detských pokrmov a dojčenských fliaš pred kontrolou teploty pokrm vždy zamiešajte stravy alebo pretrepte, aby nedošlo k popáleniu.

- Vajcia so škrupinou alebo celé vajcia uvarené natvrdo nezohrievajte v mikrovlnnej rúre, pretože by počas varenia alebo po vybratí mohli vybuchnúť.
- Potraviny s uzavretou kožou, ako napríklad paradajky, párky, baklažán a pod., pred varením narežte, aby sa predišlo prasknutiu.
- Pri otváraní dvierok varných nádob vystupuje horúca para. Pri otváraní vždy držte otvor ďalej od tela.
- Pri otváraní dvierok varného priestoru z neho vystupujú horúca para. Udržujte odstup.
- Počas varenia je povrch mikrovlnnej rúry, príslušenstva a varnej nádoby veľmi horúci. Používajte chňapku. Pred čistením nechajte časti vychladnúť.

UPOZORNENIE!
Riziko poškodenia!
Hrozí nebezpečenstvo poškodenia zariadenia v dôsledku nesprávnej manipulácie so zariadením.

- Nikdy nepoužívajte zariadenie bez otočného taniera a bez potravín vo varnom priestore.
- Používajte iba dodané alebo také príslušenstvo, ktoré bolo v tomto návode na obsluhu opísané ako vhodné.
- Pri používaní mikrovlnnej rúry nikdy nepoužívajte riad s kovovým zdobením alebo kovový riad, pretože môže dôjsť k poškodeniu zariadenia a/alebo riadu z dôvodu iskrenia.
- Používajte riad, ktorý je vhodný do mikrovlnnej rúry. Pri nákupe riadu sa riaďte označením ako „vhodné do mikrovlnnej rúry“ alebo „pre mikrovlnnú rúru“.
- Počas používania zariadenia ním nepohybujte.

Bezpečnostné upozornenia pre zohrievanie kvapalín

POZOR!
Nebezpečenstvo zranenia!
Hrozí nebezpečenstvo poranenia popálením.

- Pri zohrievaní kvapalín v mikrovlnnej rúre môže dôjsť k tzv. utajenému varu, kedy kvapalina dosiahne teplotu varu bez objavenia typických parných bubliniek. Pri zatrasení, napríklad počas vyberania, dôjde k náhlemu vykypeniu kvapaliny. Voda môže náhle vystreknúť.

- Nepoužívajte vysoké a úzke nádoby.
- Pri zahrievaní vložte do nádoby sklenenú tyčinku alebo kúsok keramiky, aby sa zabránilo oneskorenému varu kvapaliny. Po zahriatí chvíľu počkajte, opatrne poklepte na nádobu a pred vytiahnutím z varného priestoru kvapalinu premiešajte.

Čistenie a starostlivosť o zariadenie

UPOZORNENIE!
Riziko poškodenia!
Hrozí nebezpečenstvo poškodenia zariadenia v dôsledku nesprávnej manipulácie so zariadením.

- Nesprávnym používaním čistiacich prostriedkov pri čistení zariadenia môže dôjsť k poškodeniu jeho povrchu. Na čistenie nepoužívajte agresívne chemické čistiace prostriedky, abrazívne prostriedky ani tvrdé huby.
- Zariadenie sa nesmie čistiť parným čističom. Vodná para by mohla preniknúť do zariadenia a poškodiť elektroniku a povrchy.
- Nedostatočná čistota mikrovlnnej rúry môže viesť k deštrukcii povrchu, čo bude mať vplyv na životnosť a môže viesť k nebezpečným situáciám.
- Zariadenie pravidelne čistite a odstraňujte zvyšky potravín.
- Pri čistení varného priestoru a priľahlých častí postupujte podľa pokynov pre čistenie, pozri „Čistenie a starostlivosť“ na strane 185.

Opis častí

Zariadenie

(Obrázok 1)

1) Displej
2) Ovládací panel
3) Otočný tanier
4) Hnacia os
5) Valčekovitý krúžok
6) Zaistenie dvierok
7) Priehľadné okno
8) Horný gril
9) Kryt magnetrónu (NEODSTRAŇUJTE!)
10) Grilovacie rošty

Ovládacie prvky

(Obrázok 2)

11) Displej
12) Nastavenie rozmrazovacieho režimu (1 x stlačenie: podľa hmotnosti, 2 x stlačenie: podľa času)
13) Nastavenie času, nastavenie začiatku varenia
14) Spustenie prevádzky (rýchly štart mikrovlnnej prevádzky, 30 sekundový interval), potvrdenie zadania, spustenie automatických programov.
15) Otočný regulátor: zvýšenie zadávacej hodnoty, zníženie zadávacej hodnoty, nastavenie programov
16) Prerušenie zadania, 1 x stlačenie: krátke prerušenie programu, 2 x stlačenie: predčasné ukončenie programu, dlhšie stlačenie: aktivácia detskej poistky
17) stlačenie 1 – 5 x: nastavenie mikrovlnného režimu, stlačenie 5 x: nastavenie grilovacieho režimu alebo stlačenie 6 – 7 x: nastavenie kombinovaného režimu mikrovlny/grilu

Displej

(Obrázok 3)

18) Rozmrazovací režim podľa času
19) Rozmrazovací režim podľa hmotnosti
20) Automatický programový režim
21) Časovač je aktivovaný
22) Detská poistka v prevádzke
23) Nastavenie hmotnosti
24) Automatický program Zemiaky je spustený
25) Automatický program Ryby je spustený
26) Automatický program Nápoje je spustený
27) Automatický program Popcorn je spustený
28) Automatický program Cestoviny je spustený
29) Automatický program Zelenina je spustený
30) Automatický program Mäso je spustený
31) Automatický program Pizza je spustený
32) Čas/čas varenia/zobrazenie hmotnosti
33) Čas sa nastavuje
34) Prevádzkový indikátor
35) Mikrovlnný režim
36) Grilovací režim

O mikrovlnách

Mikrovlny sú vysokofrekvenčné elektromagnetické vlny, ktoré spôsobujú ohrev jedla vnútri varného priestoru. Mikrovlny zahrievajú všetky nekovové predmety. Preto pri používaní mikrovlnnej rúry nepoužívajte žiadne kovové predmety. Čím viac vody sa nachádza v potravinách, tým je ohrev účinnejší.
Aby sa dosiahlo optimálne rozloženie tepla, nechajte zohriate pokrmy postáť v mikrovlnnej rúre po dobu jednej až dvoch minút, aby sa umožnilo dovarenie.

Vplyv mikrovĺn na potraviny

– Mikrovlny preniknú do potraviny do hĺbky asi 3 cm.
– Zahrievajú molekuly vody, tuku a cukru (pokrmy s vysokým obsahom vody sa zohrievajú najintenzívnejšie).
– Toto teplo potom - pomaly - preniká celým pokrmom a vedie k jeho rozmrazeniu, zohriatiu a uvareniu.
– Varný priestor a vzduch vo varnom priestore sa nezahrievajú (nádoba s pokrmom sa v podstate zohreje vplyvom horúceho pokrmu).
– Každé jedlo vyžaduje na uvarenie alebo rozmrazenie určité množstvo energie - podľa zjednodušeného vzorca: Vysoký výkon – krátky čas, resp. nízky výkon – dlhý čas.

Mikrovlnné zariadenie

– Generátor mikrovĺn, takzvaný magnetrón, vytvára mikrovlny a smeruje ich do varného priestoru.
– Steny varného priestoru a mreža priehľadného okna odrážajú mikrovlny, aby nemohli opustiť varný priestor.
– mikrovlnný výkon a čas varenia možno nastaviť na viacero stupňov.
– Po uplynutí doby alebo otvorením dvierok varného priestoru sa magnetrón automaticky vypne.

Varenie a dusenie jedla v mikrovlnnej rúre

- Aby boli potraviny správne naplnené a usporiadané pre varenie, najhrubšie kúsky umiestnite k vonkajšiemu okraju.
- Dbajte na presný čas varenia alebo dusenia.
- Vyberte najkratšiu uvedenú dobu varenia alebo dusenia a v prípade potreby ju predĺžte.

VÝSTRAHA!
Nebezpečenstvo požiaru v dôsledku vysokých teplôt.
Silne prevarené jedlo môže začať dymiť alebo sa vznietiť.
- Vždy sledujte varenie.

- Jedlo počas varenia alebo dusenia v mikrovlnnej rúre zakryte krytom. Zakrytím sa zabráni striekancom; jedlo sa navyše uvarí rovnomerne.
- Jedlá, ako napríklad kúsky kuracieho mäsa a hamburgery, by sa počas prípravy v mikrovlnnej rúre mali jeden krát obrátiť, aby sa varenie urýchlilo. Väčšie predmety, napríklad pečené mäso ale-

bo pečené kurča, sa musia otočiť najmenej raz.

- Dôležitá je tiež zmena vrstvenia, napr. v prípade mäsových gúľ: V polovici doby prípravy by sa jedlo z hornej časti malo presunúť smerom nadol a jedlo z vnútornej časti smerom von.
- Ak je to možné, po zohriatí jedlo premiešajte, aby sa dosiahlo rovnomerné rozloženie teploty, alebo ho nechajte na krátku dobu dovariť.

Materiály vhodné do mikrovlnnej rúry

Pre Vašu mikrovlnnú rúru si môžete zakúpiť špeciálny riad a príslušenstvo. Riaďte sa označením „vhodné do mikrovlnnej rúry" alebo „pre mikrovlnnú rúru". Môžete však použiť aj Váš existujúci riad - ak je vyrobený z vhodných materiálov.

Vhodné materiály

– Porcelán, sklokeramika a žiaruvzdorné sklo
– Plastový materiál, ktorý je odolný voči teplu a vhodný na použitie v mikrovlnnej rúre (Upozornenie: plast sa môže sfarbiť od jedla alebo zdeformovať vplyvom tepla)
– Papier na pečenie.

UPOZORNENIE!

Nebezpečenstvo vecných škôd!

Nevhodné materiály sa môžu vplyvom veľkého tepla zlomiť alebo zdeformovať, príp. zapiecť.

- Pri grilovacom/grilovaco-kombinovanom režime nepoužívajte žiadne nádoby z porcelánu, keramiky alebo plastu, ako aj krycie fólie.

Prehľad vhodných materiálov

Nižšie uvedený zoznam slúži ako všeobecná orientačná pomôcka, ktorá Vám má pomôcť pri výbere správneho riadu:

Kuchynský riad	Mikrovlna	Gril	Kombinovaný režim
Sklo odolné proti vysokým teplotám	Áno	Áno	Áno
Sklo neodolné proti vysokým teplotám	Nie	Nie	Nie
Keramika odolná proti vysokým teplotám	Áno	Áno	Áno
Plastový riad vhodný do mikrovlnnej rúry	Áno	Nie	Nie
Kuchynský papier	Áno	Nie	Nie
Kovová vložka	Nie	Áno	Nie
Grilovací rošt, dodaný	Nie	Áno	Nie
Hliníkové fólie, hliníkové podnosy	obmedzené použitie	Áno	obmedzené použitie

*Kombinovaný režim: Mikrovlna + gril

Veľkosť a forma nádob vhodných do mikrovlnnej rúry

Ploché a široké nádoby sú vhodnejšie ako úzke a vysoké. "Ploche" pokrmy sa môžu variť rovnomerne.
Okrúhle alebo oválne nádoby sú vhodnejšie ako hranaté. V rohoch hrozí nebezpečenstvo lokálneho prehriatia.

Materiály s obmedzeným použitím

– Kamenina a keramika. Hlinené nádoby používajte iba na rozmrazovanie a na krátku dobu varenia, pretože obsahu vody a vzduchu môže v hline spôsobiť trhliny.
– Riad so zlatým alebo strieborným lemovaním použite len v takom prípade, ak je podľa výrobcu "vhodný na použitie v mikrovlnnej rúre".
– Nepoužívajte veľké množstvo hliníkovej fólie. Môžete však používať malé kúsky hliníkovej fólie na zakrytie citlivých častí. Zakryte tiež rohy nádoby, aby sa zabránilo prevareniu, pretože mikrovlnná energia sa sústreďuje prevažne v rohoch. Medzi fóliou a vnútornou stenou udržujte vzdialenosť 2,5 cm .
– Nádoby z hliníka (napr. v prípade hotových jedál) majú obmedzené použitie, avšak musia byť minimálne 3 cm vysoké, aby mohli byť použité v mikrovlnnej rúre.

Nevhodné materiály

– Kovy, všetky kovové hrnce, panvice a veká.

UPOZORNENIE!
Nebezpečenstvo vecných škôd!

Hrozí nebezpečenstvo poškodenia zariadenia v dôsledku nesprávnej manipulácie so zariadením.

- Pri používaní mikrovlnnej rúry nikdy nepoužívajte riad s kovovým zdobením, kovový riad alebo grilovací rošt, pretože môže dôjsť k poškodeniu zariadenia a/alebo riadu z dôvodu iskrenia.
- Pri používaní mikrovlnnej rúry nepoužívajte krištáľové ani olovnaté krištáľové sklo. Mohlo by sa roztrieštiť, farebné sklo môže zmeniť farbu.
- Nepoužívajte materiály citlivé na teplo. Mohli by sa zdeformovať alebo dokonca začať horieť.

Ak chcete zistiť, či je riad vhodný na použitie v mikrovlnnej rúre, nalejte do nádoby trochu vody a vložte ju do mikrovlnnej rúry.

- 2 x stlačte tlačidlo ◇ 14. Zariadenie teraz beží v mikrovlnnom režime po dobu 1 minúty. Ak bude nádoba teplejšia ako jedlo, nie je vhodná na použitie v mikrovlnnej rúre. Riad vhodný na použitie v mikrovlnnej rúre sa zahrieva len teplom zohrievaného jedla.

VÝSTRAHA!
Nebezpečenstvo požiaru!

Hrozí nebezpečenstvo požiaru v dôsledku nesprávnej manipulácie so zariadením.

- Keď spozorujete iskry, blýskanie alebo dokonca oheň, okamžite vypnite mikrovlnnú rúru pomocou tlačidla ▽ 16 a vytiahnite sieťový konektor.

Pred prvým použitím

Inštalácia zariadenia

Uistite sa, že zo zariadenia a z vnútornej strany dvierok boli odstránené všetky obalové materiály.

NEBEZPEČENSTVO!
Nebezpečenstvo zranenia!

Hrozí nebezpečenstvo úrazu elektrickým prúdom alebo v dôsledku mikrovlnného žiarenia.

mikrovlnné žiarenie môže v prípade poškodenia zariadenia preniknúť cez netesnosť von. Poškodený napájací kábel môže spôsobiť úraz elektrickým prúdom.

- V prípade poškodenia skrine, krytu, dvierok alebo uzáveru dvierok v žiadnom prípade neuvádzajte mikrovlnnú rúru do prevádzky. V takom prípade okamžite vytiahnite zástrčku napájacieho kábla zo zásuvky.
- Ak je prítomné akékoľvek poškodenie, neuvádzajte mikrovlnnú rúru do prevádzky, ale kontaktujte v takom prípade servis.

UPOZORNENIE!
Riziko poškodenia!

Hrozí nebezpečenstvo poškodenia zariadenia v dôsledku nesprávnej manipulácie so zariadením.

- Kryt 9 vo vnútri varného priestoru nie je súčasťou balenia a nesmie sa odstrániť!
- mikrovlnná rúra je určená len na použitie v domácnosti a nesmie sa používať vo vonkajšom prostredí.

- mikrovlnnú rúru neumiestňujte do blízkosti zdrojov tepla, na miesta, kde je vysoká vlhkosť alebo do blízkosti horľavých materiálov.
- Nožičky sa nesmú odstrániť.
- Zapojte mikrovlnnú rúru do zásuvky, ktorá bude po celú dobu ľahko a voľne prístupná.

Vyhrievanie prázdneho spotrebiča

Pred použitím mikrovlnnej rúry sa musí zariadenie najprv vyhriať, aby sa mohli odpariť zvyšky podmienené výrobou. Na to zapnite zariadenie bez potravín a príslušenstva tak, ako je to popísané ďalej v grilovacom prevádzkovom režime:

- Otvorte dvere a z varného priestoru vyberte obaly alebo diely príslušenstva. Potom znovu zatvorte dvere.
- Stlačte 6 x tlačidlo 17, kým sa na displeji neobjaví **G** a symbol 36.
- Potvrďte zadanie stlačením tlačidla 14.
- Otáčajte otočným regulátorom Menu 15 v smere pohybu hodinových ručičiek, aby ste čas varenia nastavili na 10 minút.
- Znovu stlačte tlačidlo, aby ste spustili proces grilovania.

Pri tomto prvom zohrievaní môže vzniknúť mierny zápach. Pary sú neškodné a po krátkej dobe zmizнú. Zabezpečte dostatočné vetranie, napr. otvorením okna.

- Po 10 minútach sa zriadenie automaticky vypne. Počkajte, kým sa úplne vychladí.
- Vytiahnite sieťový konektor zo zásuvky a následne ešte raz zvnútra vyčistite zariadenie mokrou utierkou a poriadne vysušte mikrovlnnú rúru.

Vloženie príslušenstva

Keď sa mikrovlnná rúra vyhriala naprázdno tak, ako je popísané vyššie, nesmie sa už uvádzať do prevádzky bez správne nasadeného otočného taniera 3.

- Nasaďte otočný tanier do stredu na hnaciu os.

Obsluha

Zakaždým, keď sa stlačí tlačidlo, zaznie akustický signál ako potvrdenie stlačenia tlačidla.

Nastavenie času

Keď sa mikrovlnná rúra uvádza do prevádzky po prvý raz alebo ak bolo prerušené napájanie napätím, zobrazí displej **0:00** a je potrebné nastaviť čas.

- 1 x stlačte tlačidlo 13.
- Otáčajte otočným regulátorom Menu 15, kým sa na displeji nezobrazí správna hodina.
- Znovu stlačte tlačidlo.
- Otáčajte otočným regulátorom Menu, kým sa na displeji nezobrazí správna minúta.
- Stlačte tlačidlo, aby ste potvrdili nastavenia.

Detská poistka

- Stlačte a podržte stlačené tlačidlo 16 po dobu 5 sekúnd. Zaznie akustický signál a na displeji sa zobrazí symbol kľúča 22. Tlačidlá a otočný regulátor mikrovlnnej rúry teraz nemajú žiadnu funkciu.
- Na deaktivovanie detskej poistky znovu stlačte a 5 sekúnd podržte stlačené tlačidlo, kým nezaznie akustický signál a kým nezhasne symbol kľúča na displeji.

Nastavenie kuchynských minútok (odpočítavanie)

- Dvakrát stlačte tlačidlo 13.

Na displeji sa zobrazí symbol 21.

- Otočte otočný regulátor 15, aby ste nastavili požadovaný čas v minútach a sekundách (**0:00**).

Najdlhší nastaviteľný čas je 95 minút.

- Stlačte tlačidlo 14. Odpočítavanie sa spustí.
- Na predčasné ukončenie odpočítavania stlačte tlačidlo 16.

Varenie a dusenie pomocou mikrovlnnej energie

Aby bolo možné dusenie pomocou mikrovlnnej energie, postupujte nasledovne:

- Raz alebo viackrát stlačte tlačidlo 17, aby ste vybrali energetický stupeň podľa nasledujúcej tabuľky:

Stlačenie tlačidla	Zobrazenie na displeji	Výkon (vo wattoch)
1 x	**P100**	800 W
2 x	**P80**	640 W
3 x	**P50**	400 W
4 x	**P30**	240 W
5 x	**P10**	80 W

- Potvrďte výber stlačením tlačidla ◇ 14.

Po prvom stlačení tlačidla ≈ je možné energetický stupeň vybrať aj pomocou otočného regulátora Menu 15.

- Otočte otočný regulátor Menu, aby ste nastavili požadovaný čas varenia v nasledujúcich časových intervaloch. Najdlhší čas varenia/dusenia je 95 minút.

Od 0 sekúnd do 1 minúty	v 5-sekundových krokoch
Od 1 do 5 minút	v 10-sekundových krokoch
Od 5 do 10 minút	v 30-sekundových krokoch
Od 10 do 30 minút	v 1-minútových krokoch
Od 30 minút	v 5-minútových krokoch

- Stlačte tlačidlo ◇. Varenie sa spustí. Zobrazí sa symbol mikrovlnnej rúry 35.

Koniec varenia

Po uplynutí každého varenia zaznejú akustické signály a na displeji sa znovu zobrazí čas. Varenie sa tak ukončí.

POZOR!
Nebezpečenstvo zranenia!
Jedlá a nádoby sú za určitých okolností veľmi horúce. Hrozí nebezpečenstvo popálenia.
- V každom prípade používajte pri vyberaní jedla z mikrovlnnej rúry chňapky alebo tepelne odolné rukavice.

Prerušenie programu

Ak chcete jedlo napr. po uplynutí polovice doby varenia otočiť alebo zamiešať, často je potrebné prerušiť program.

- Na prerušenie programu otvorte dvere alebo stlačte ▽ 16. Zostávajúca doba prevádzky sa bude na displeji zobrazovať aj naďalej.
- Aby ste mohli pokračovať vo varení, stlačte po opätovnom zatvorení dverí tlačidlo ◇ 14,.
- Na konečné predčasné prerušenie programu stlačte tlačidlo ▽ dvakrát.

Rýchle spustenie

Keď stlačíte tlačidlo ◇ bez toho, aby ste pred tým nastavili výkonový stupeň, spustí sa program varenia na najvyššom energetickom stupni (800 wattov) v mikrovlnnom režime.

- Na zvýšenie času varenia niekoľkokrát stlačte tlačidlo ◇:
  stlačenie 1 x: 0:30 min;
  stlačenie 2 x: 1:00 min;
  stlačenie 3 x: 1:30 min;
  stlačenie 4 x: 2:00 min
  atď. maximálne do 95 min.
- Program varenia automaticky začne s prvým stlačením tlačidla.

Rozmrazovanie podľa hmotnosti

Čas rozmrazovania a energetický stupeň sa automaticky nastavia, keď zadáte hmotnosť jedál, ktoré sa majú rozmrazovať. Rozmedzie hmotnosti zmrazeného tovaru je od 100 g do 2000 g.

- Stlačte tlačidlo 12. Na displeji sa objavia symboly **dEF1** a .
- Otáčajte otočným regulátorom / Menu 15, aby ste nastavili požadovanú hmotnosť v gramoch.
- Stlačte tlačidlo 14, aby ste začali rozmrazovať.

Na optimalizáciu rozmrazovania otočte podľa možností jedlo po polovici uplynutého času na druhú stranu (pozri „Prerušenie programu“ na strane 178). Potom znovu stlačte tlačidlo , aby ste pokračovali v programe.

Rozmrazovanie podľa času

- Dvakrát stlačte tlačidlo 12. Na displeji sa objaví **dEF2** a .
- Otáčajte otočným regulátorom / Menu 15, aby ste nastavili požadovaný čas.
- Stlačte tlačidlo 14, aby ste začali rozmrazovať.

Na optimalizáciu rozmrazovania otočte podľa možností jedlo po polovici uplynutého času na druhú stranu (pozri „Prerušenie programu“ na strane 178). Potom znovu stlačte tlačidlo , aby ste pokračovali v programe.

Grilovací režim

Funkcia grilovania je obzvlášť vhodná pri tenkých plátkoch mäsa, steakoch, mletom mäse, kebabe, párkoch alebo častiach kuraťa. Tiež je vhodná pre zapečené sendviče a gratinové pokrmy.

V grilovacom režime môžete, pokiaľ sú na to jedlá vhodné, použiť dodaný rošt 10.

Najdlhší čas grilovania je 95 minút.

UPOZORNENIE!

Nebezpečenstvo vecných škôd!

Hrozí nebezpečenstvo poškodenia zariadenia v dôsledku prehriatia.

- Dodržiavajte minimálne vzdialenosti zariadenia od steny a v žiadnom prípade nepokrývajte ventilačné otvory.

- Na zvolenie prevádzkového režimu grilovania stlačte 6 x tlačidlo 17.
- Na displeji sa objavia symboly **G** a .
- Na potvrdenie výberu stlačte 14.
- Následne otáčajte otočným regulátorom / Menu 15 v smere pohybu hodinových ručičiek a nastavte požadovanú dĺžku.
- Na spustenie grilovania stlačte tlačidlo .

Po polovici uplynutého času zaznie akustický signál. Na optimalizáciu dusenia príp. otvorte dvere a otočte jedlo na druhú stranu (pozri „Prerušenie programu“ na strane 178). Potom znovu stlačte tlačidlo , aby ste pokračovali v programe.

Kombinovaný režim mikrovlny a grilu

Stlačenie tlačidla	Zobrazenie na displeji	Prevádzkový režim in %	
6 x	G	0	100
7 x	C-1	55	45
8 x	C-2	36	64

V kombinovanom režime sa súčasne vykonávajú všetky prevádzkové režimy mikrovlny a grilu.
Pri všetkých programoch je maximálny čas varenia vždy 95 minút.

- 6 x, 7 x alebo 8 x stlačte tlačidlo 17 a zvoľte požadovaný variant programu. K dispozícii máte varianty programu, ktoré sú uvedené v tabuľke vyššie.
- Výber variantu programu potvrďte tlačidlom 14.
- Otáčajte otočným regulátorom Menu 15, aby ste nastavili dĺžku.
- Stlačte tlačidlo. Program sa spustí.

Po prvom stlačení tlačidla je možné program vybrať aj pomocou otočného regulátora Menu.

Po polovici uplynutého času zaznie akustický signál. Na optimalizáciu dusenia príp. otvorte dvere a otočte jedlo na druhú stranu (pozri „Prerušenie programu“ na strane 178). Potom znovu stlačte tlačidlo, aby ste pokračovali v programe.

Využívanie viacerých programov varenia

Mikrovlnné zariadenie môže vykonávať viacero programov varenia za sebou. Možné sú 2 sekvencie, ktoré prebiehajú automaticky.

Nastavenie automatického programu nie je v tomto režime možné.

Nastavte programy varenia vždy tak, ako je popísané a po nastavení posledného programu varenia stlačte tlačidlo.

Príklad:

Chcete rozmrazovať jedlo pomocou rozmrazovacieho programu a následne chcete spustiť program grilovania.

- Nastavte rozmrazovací program tak, ako je popísané v „Rozmrazovanie podľa času“ na strane 179, a to bez následného stlačenia tlačidla.
- Následne nastavte grilovací program tak, ako je popísané v „Grilovací režim“ na strane 179.
- Na spustenie programov stlačte tlačidlo.

Obidva programy prebiehajú jeden za druhým.

Automatický program – intervaly hmotnosti

Program	Hmotnostné intervaly		
A-1 Pizza	200 g	400 g	
A-2 Mäso	250 g	350 g	450 g
A-3 Zelenina	200 g	300 g	400 g
A-4 Cestoviny	50 g (+ 450 ml vody)	100 g (+ 800 ml vody)	
A-5 Zemiaky	200 g	400 g	600 g
A-6 Ryby	250 g	350 g	450 g
A-7 Nápoje (nádoba à 140 ml)	1 nádoba	2 nádoby	3 nádoby
A-8 Popcorn	50 g	100 g	

Automatické varenie a dusenie

Pri automatickom varení a dusení je dôležité zadať čas varenia/dusenia a energetický stupeň. Mikrovlnná rúra automaticky zistí hodnoty, a to v závislosti od zadaného druhu potraviny a hmotnosti.

V tabuľke vidíte prehľad dostupných automatických programov a daných príslušných zobrazení displeja.

Zobrazenia na displeji	Program
A-1 Auto	Pizza
A-2 Auto	Mäso
A-3 Auto	Zelenina
A-4 Auto	Cestoviny
A-5 Auto	Zemiaky
A-6 Auto	Ryby
A-7 Auto	Nápoje
A-8 Auto	Popcorn

Nastavenie automatického programu

- Postupne otáčajte otočným regulátorom i Menu 15 v smere pohybu hodinových ručičiek. Na displeji sa objaví číslo programu (napr. „**A-1**“ pre automatický program 1) a symbol pre príslušný program varenia („Automatické varenie a dusenie“ na strane 181).
  Zvoľte automatický program 1 až 8.
- Na potvrdenie výberu stlačte tlačidlo ◇ 14.
- Teraz vyberte požadovanú hmotnosť, príp. počet nádob. Na to otáčajte otočným regulátorom i Menu. Hmotnosť/množstvo sa zobrazí na displeji. Intervaly je možné nastaviť podľa vedľa uvedenej tabuľky.
- Na spustenie varenia stlačte tlačidlo ◇.

Ak jedlo nie je dobre prevarené, dovarte ho ešte niekoľko minút pomocou mikrovlnného alebo grilovacieho programu. Pri dováraní pomocou funkcie grilovania sa zvyšuje stupeň stmavnutia jedál.

VÝSTRAHA!
Nebezpečenstvo požiaru!
Hrozí nebezpečenstvo požiaru v dôsledku nesprávnej manipulácie so zariadením.

- Pri programoch s aktívnou funkciou grilovania v žiadnom prípade nepoužívajte kryty alebo riady, ktoré nie sú odolné voči teplu, pretože sa môžu roztopiť alebo začať horieť!

POZOR!
Nebezpečenstvo zranenia!
Keďže otočný tanier po varení s grilom môže zostať veľmi horúci, hrozí nebezpečenstvo obarenia.

- Preto bezpodmienečne používajte pri jeho vyberaní z varného priestoru chňapky alebo tepelne odolné rukavice.

Dbajte na to, že veľkosť, forma a druh potravín ovplyvňuje výsledok varenia.

V prevádzkovom režime grilovania a pri niektorých automatických programoch zostáva po ukončení varenia ventilátor za určitých okolností ešte nejaký čas zapnutý. Tak sa zariadenie rýchlejšie vychladí. Po dostatočnom vychladení zariadenia sa ventilátor automaticky vypne.

Program A-1: Pizza

Tento program beží s použitím mikrovlnného a grilovacieho výkonu a slúži na opätovné zohriatie pizze.

VÝSTRAHA!
Nebezpečenstvo požiaru!
Hrozí nebezpečenstvo požiaru v dôsledku nesprávnej manipulácie so zariadením.

Nepoužívajte žiadne kryty, pretože tento program je spustený so zapojeným grilom.

- Na dodaný otočný tanier položte pizzu.
- Vyberte program Pizza prostredníctvom otáčania otočným regulátorom Menu v smere pohybu hodinových ručičiek.
- Stlačte tlačidlo ◇ a otáčajte otočným regulátorom Menu, aby ste zvolili hmotnosť pizze.
- Spustite program pre pizzu stlačením tlačidla ◇.

Pokiaľ by pizza po uplynutí programu ešte nebola dostatočne teplá, spustite ďalšie varenie s kombinovaným prevádzkovým režimom – mikrovlna + gril (ako je popísané v „Kombinovaný režim mikrovlny a grilu“ na strane 180).

Program A-2: Mäso

VÝSTRAHA!
Nebezpečenstvo požiaru!
Hrozí nebezpečenstvo požiaru v dôsledku nesprávnej manipulácie so zariadením.

Nepoužívajte žiadne kryty, pretože kombinovaný prevádzkový režim mikrovlna + gril je spustený so zapojeným grilom.

Tento program prebieha s použitím mikrovlnného výkonu. Používajte nádobu vhodnú do mikrovlnnej rúry.

- Položte mäso na tanier, ktorý je vhodný pre mikrovlnný režim. Mäso okoreňte podľa potreby. Umiestnite tanier do stredu na otočný tanier 3.
- Vyberte program Pizza prostredníctvom otáčania otočným regulátorom Menu 15 v smere pohybu hodinových ručičiek.
- Stlačte tlačidlo ◇ 14 a otáčajte otočným regulátorom Menu, aby ste zvolili hmotnosť mäsa (250 – 450 g).
- Spustite program pre mäso stlačením tlačidla ◇.

Pokiaľ by mäso po uplynutí programu ešte nebolo dostatočne uvarené a chceli by ste mäso zapiecť, spustite ďalšie varenie s kombinovaným prevádzkovým režimom – mikrovlna + gril (ako je popísané v „Kombinovaný režim mikrovlny a grilu“ na strane 180).

Keď dusíte hovädzie mäso a uprednostňujete ho viac udusené, zvoľte hmotnostný stupeň vyšší ako hmotnostný stupeň určený pre skutočnú hmotnosť.

Program A-3: Zelenina

Tento program prebieha s použitím mikrovlnného výkonu. Na zohrievanie používajte nádobu vhodnú do mikrovlnnej rúry.

- Do nádoby dajte zeleninu s trochou vody.
- Položte nádobu do stredu na otočný tanier.
- Vyberte program Zelenina prostredníctvom otáčania otočným regulátorom Menu v smere pohybu hodinových ručičiek.
- Stlačte tlačidlo ◇ a otáčajte otočným regulátorom Menu, aby ste zvolili hmotnosť zeleniny (200 – 400 g).
- Spustite program pre zeleninu stlačením tlačidla ◇.

Pokiaľ by zelenina po varení ešte nebola uvarená, spustite ďalšie varenie s mikrovlnným výkonom (ako je popísané v „Varenie a dusenie pomocou mikrovlnnej energie“ na strane 177).

Program A-4: Cestoviny

Tento program prebieha s použitím mikrovlnného výkonu.

Na varenie cestovín použite vysokú nádobu vhodnú do mikrovlnnej rúry, pretože hrozí nebezpečenstvo prevarenia. Použite také množstvo vody, ako pri obyčajnom varení.

- Položte nádobu s cestovinami na otočný tanier vo varnom priestore.
- Vyberte program Cestoviny prostredníctvom otáčania otočným regulátorom Menu v smere pohybu hodinových ručičiek.
- Stlačte tlačidlo ◇ a otáčajte otočným regulátorom Menu, aby ste zvolili hmotnosť cestovín (50 – 100 g).

- Spustite program pre cestoviny stlačením tlačidla ⏀.

Pokiaľ by cestoviny po varení boli ešte príliš tvrdé, spustite ďalšie varenie s mikrovlnným výkonom (ako je popísané v „Varenie a dusenie pomocou mikrovlnnej energie“ na strane 177).

Program A-5: Zemiaky

Tento program prebieha s použitím mikrovlnného výkonu. Na zohrievanie používajte nádobu vhodnú do mikrovlnnej rúry. Na varenie sa odporúča používať neošúpané zemiaky. Niekoľkokrát popichajte šupky.

- Neošúpané zemiaky dajte do nádoby. Podľa možností použite rovnako veľké zemiaky. Ak je to možné, nemali by sa zemiaky dotýkať.
- Položte nádobu do stredu na otočný tanier.
- Vyberte program Zemiaky prostredníctvom otáčania otočným regulátorom ⏀/Menu v smere pohybu hodinových ručičiek.
- Stlačte tlačidlo ⏀ a otáčajte otočným regulátorom ⏀/Menu, aby ste zvolili hmotnosť zemiakov (200 – 600 g).
- Spustite program pre zemiaky stlačením tlačidla ⏀.

Pokiaľ by zemiaky po varení ešte neboli uvarené, spustite ďalšie varenie s mikrovlnným výkonom (ako je popísané v „Varenie a dusenie pomocou mikrovlnnej energie“ na strane 177).

Program A-6: Ryby

VÝSTRAHA!
Nebezpečenstvo požiaru!
Hrozí nebezpečenstvo požiaru v dôsledku nesprávnej manipulácie so zariadením.

Nepoužívajte žiadne kryty, pretože kombinovaný prevádzkový režim mikrovlna + gril
je spustený so zapojeným grilom.

Tento program prebieha s použitím mikrovlnného výkonu. Používajte nádobu vhodnú do mikrovlnnej rúry.

- Položte rybu na tanier, ktorý je vhodný pre horúci vzduch. Rybu okoreňte podľa potreby. Umiestnite tanier do stredu na otočný tanier.
- Vyberte program Ryby prostredníctvom otáčania otočným regulátorom ⏀/Menu v smere pohybu hodinových ručičiek.
- Stlačte tlačidlo ⏀ a otáčajte otočným regulátorom ⏀/Menu, aby ste zvolili hmotnosť ryby (250 – 450 g).
- Spustite program pre ryby stlačením tlačidla ⏀.

Pokiaľ by ryba po uplynutí programu ešte nebola dostatočne uvarená a chceli by ste ju zapiecť, spustite ďalšie varenie s kombinovaným prevádzkovým režimom – mikrovlna + gril (ako je popísané v „Kombinovaný režim mikrovlny a grilu“ na strane 180).

Program A-7: Nápoje

Tento program prebieha s použitím mikrovlnného výkonu. Na zohrievanie používajte nádobu vhodnú do mikrovlnnej rúry.

- Položte nápoj, ktorý chcete zohriať, na otočný tanier vo varnom priestore. Keď vkladáte do mikrovlnnej rúry viacero nádob, dbajte na to, aby sa nedotýkali.
- Vyberte program Nápoje prostredníctvom otáčania otočným regulátorom Menu v smere pohybu hodinových ručičiek.
- Stlačte tlačidlo ◇ a otáčajte otočným regulátorom Menu, aby ste zvolili množstvo šálok (1-3 à 140 ml).
- Spustite program pre nápoje stlačením tlačidla ◇.

Pokiaľ by nápoj/nápoje neboli dostatočne horúce, spustite ďalšie varenie s mikrovlnným výkonom (ako je popísané v „Varenie a dusenie pomocou mikrovlnnej energie“ na strane 177).

Program A-8: Popcorn

Tento program prebieha s použitím mikrovlnného výkonu.

Používate komerčne dostupné balenia popcornu, ktoré sú určené na prípravu popcornu v mikrovlnnej rúre.

- Položte obal do stredu na otočný tanier.
- Vyberte program Popcorn prostredníctvom otáčania otočným regulátorom Menu v smere pohybu hodinových ručičiek.
- Stlačte tlačidlo ◇ a otáčajte otočným regulátorom Menu, aby ste zvolili hmotnosť popcornu (50 – 100 g).
- Spustite program pre popcorn stlačením tlačidla ◇.

Pokiaľ by popcorn po varení ešte nebol úplne hotový po uplynutí času programu, spustite ďalšie varenie s mikrovlnným výkonom (ako je popísané v „Varenie a dusenie pomocou mikrovlnnej energie“ na strane 177).

Čistenie a starostlivosť

VÝSTRAHA!
Riziko zásahu elektrickým prúdom.

Hrozí nebezpečenstvo zásahu elektrickým prúdom na vodivých častiach.

- Vypnite mikrovlnnú rúru a pred čistením vytiahnite zástrčku zo zásuvky.

Nedostatočná čistota zariadenia môže viesť k deštrukcii jeho povrchu, čo bude mať vplyv na životnosť a môže viesť k nebezpečným situáciám. Preto mikrovlnnú rúru pravidelne čistite a odstráňte všetky zvyšky potravín.

– Vnútro mikrovlnnej rúry udržiavajte čisté. Striekance alebo rozliate kvapaliny priľnuté k stenám zotrite vlhkou handričkou. V prípade silného znečistenia môžete použiť jemný čistiaci prostriedok. Na čistenie priehľadného okna dverí zariadenia nepoužívajte žiadne agresívne abrazívne čističe ani ostré kovové škrabky, pretože by mohli poškriabať povrch a sklo by sa mohlo zničiť.
– Vonkajšie plochy by sa mali čistiť vlhkou handričkou. Aby nedošlo k poškodeniu prevádzkových častí vo vnútri mikrovlnnej rúry, je potrebné zabrániť preniknutiu vody do vetracích otvorov.

– Opatrne vyčistite dvierka, priehľadné okno a uzatvárací mechanizmus slabým mydlovým roztokom. Osobitnú pozornosť venujte poškodeniu týchto dielov.
– Nepoužívajte parné čističe. Povrchy sa môžu poškodiť.
– Ovládací panel nesmie byť mokrý. Čistite mäkkou mokrou utierkou. Keď čistíte ovládací panel, nechajte dvere mikrovlnnej rúry otvorené, aby ste zabránili neúmyselnému zapnutiu zariadenia.
– Ak sa vo vnútri alebo na vonkajších povrchoch akumuluje para, zotrite ju mäkkou handričkou.
– Para sa môže vyskytnúť, keď sa varia potraviny s vysokým podielom vody. Je to normálne.
– Otočný tanier sa občas musí vybrať a vyčistiť. Tanier opláchnite v teplej vode so slabým mydlovým roztokom alebo v umývačke riadu.
– Potom otočný tanier dôkladne vysušte mäkkou handričkou.
– Grilovací rošt opláchnite v teplej vode so slabým mydlovým roztokom. Nepoddajné nečistoty nechajte nejaký čas namočené.
– Spodok mikrovlnnej rúry vyčistite jednoducho slabým čistiacim prostriedkom.
– Zvyškový zápach v mikrovlnnej rúre možno odstrániť tak, že do hlbokej nádoby určenej na použitie v mikrovlnnej rúre vložíte hrnček vody so šťavou a kôrou z jedného citróna a povaríme v mikrovlnnej rúre po dobu 5 minút. Dôkladne vytrite a mäkkou handričkou utrite dosucha.
– Ak je potrebné vymeniť osvetlenie v mikrovlnnej rúre, obráťte sa na kvalifikovanú odbornú dielňu alebo servis.

Vyradenie z prevádzky

Keď sa ukončí varenie a na displeji sa zobrazí čas, otvorte dvere a vyberte varené jedlo. Zariadenie sa po ukončení varenia vypne.

Ak nebudete zariadenie dlhší čas používať, vytiahnite sieťovú zástrčku a uložte na suché miesto.

Pomoc pri poruchách

Problém	Možná príčina	Riešenie
Zariadenie sa nedá spustiť.	Napájací kábel nie je správne zapojený.	Vytiahnite zástrčku a po 10 sekundách ju znova zasuňte.
	Poistka je spálená alebo je prerušený prúd.	Vymeňte poistku alebo obnovte elektrický prúd (na to kontaktujte servis).
	Zásuvka je poškodená.	Skontrolujte zásuvku tak, že pripojíte iné zariadenie.
Zariadenie nehreje.	Dvere nie sú zatvorené.	Zatvorte dvere.

Likvidácia

Likvidácia obalu

Obal produktu pozostáva z recyklovateľných materiálov. Obalové materiály zlikvidujte podľa ich označenia na verejných zberných miestach alebo podľa predpisov špecifických pre danú krajinu.

Likvidácia starého zariadenia

Keď už viacej elektrický spotrebič nechcete používať, bezplatne ho odovzdajte na verejnom zbernom mieste pre elektrické spotrebiče. Elektrické spotrebiče sa v žiadnom prípade nesmú vyhadzovať do komunálneho odpadu (pozri symbol).

Ďalšie pokyny na likvidáciu

Vráťte elektrický spotrebič tak, aby sa neznehodnotilo jeho neskoršie použitie alebo zúžitkovanie. Elektrické spotrebiče môžu obsahovať škodlivé látky. Pri nesprávnej manipulácii alebo poškodení zariadenia môžu škodlivé látky pri neskoršom použití zariadenia viesť k poškodeniu zdravia alebo k znečisteniu vodstva a pôdy.

Technické údaje

Tento výrobok spĺňa požiadavky európskych štandardov EN55011. Výrobok je v súlade s normou klasifikovaný ako zariadenie skupiny 2, triedy B. Skupina 2 znamená, že zariadenie účelne generuje vysokofrekvenčnú energiu vo forme elektromagnetického žiarenia s cieľom tepelného spracovania potravín. Zariadenie triedy B znamená, že je vhodné na použitie v domácnostiach.

Menovité napätie	**230 V ~ 50 Hz**
Menovité výkony	
Mikrovlna:	1250 W
Gril:	1000 W
Menovitý výstupný výkon (mikrovlna):	800 W
Frekvencia mikrovĺn:	2 450 MHz
Trieda ochrany:	I
Rozmery (Š x V x H) v cm	
Zariadenie:	46 x 29 x 34
Vnútorný priestor:	31,4 x 21,8 x 29,5
Otočný tanier:	24,5
Objem varného priestoru:	20 litrov
Čistá hmotnosť:	12,9 kg

Informácie o zhode

CE Spoločnosť MLAP GmbH týmto vyhlasuje, že toto zariadenie spĺňa základné požiadavky a ostatné prípadné ustanovenia:

- smernica 2014/30/EÚ o elektromagnetickej kompatibilite,
- smernica o nízkom napätí 2014/35/EÚ,
- smernice 2009/125/ES o ekodizajne,
- smernica 2011/65/EÚ o obmedzení používania určitých nebezpečných látok v elektrických a elektronických zariadeniach.

Záruka

Spoločnosť Kaufland Vám poskytuje záruku 3 rokov platnú odo dňa nákupu.
Záruka sa nevzťahuje na škody spôsobené nedodržaním návodu na obsluhu, nesprávnym používaním, nesprávnou manipuláciou, samovoľnými opravami alebo nedostatočnou údržbou a servisom.

Tiráž

Copyright © 2018
Stav: 10.12.2018
Všetky práva vyhradené.

Tento návod na použitie je chránený autorským zákonom.
Mechanické a elektronické rozmnožovanie, ako aj akákoľvek iná forma rozmnožovania bez písomného súhlasu výrobcu je zakázaná.
Autorské práva si vyhradzuje firma:

MLAP GmbH
Meitnerstr. 9
DE-70563 Stuttgart
Nemecko

Upozorňujeme, že vyššie uvedená adresa nie je adresa pre odpovede. Najprv kontaktujte zákaznícky servis.

Съдържание

Уважаеми клиенти! ... 193
Обхват на доставката ... 193
Легенда ... 193
Указания за безопасност ... 195
Употреба по предназначение ... 195
Безопасност на деца и възрастни ... 195
Обща безопасност ... 196
Горещи повърхности ... 199
Специални указания за сигурност при боравене с микровълнова фурна ... 201
Указания за безопасност при загряване на течности ... 202
Почистване и поддръжка на уреда ... 203
Описание на частите ... 204
Уред ... 204
Контролни елементи ... 204
Дисплей ... 204
Относно микровълните ... 205
Действие на микровълните върху хранителния продукт ... 205
Микровълновият уред ... 205
Готвене и печене с микровълни ... 205
Подходящи за микровълнова фурна материали ... 206
Материали, подходящи при определени условия ... 207
Неподходящи материали ... 208
Преди първоначална употреба ... 209
Инсталиране на уреда ... 209
Загряване на празен уред ... 209
Използване на принадлежности ... 210
Управление ... 210
Настройване на часа ... 210
Защита от деца ... 210
Настройване на кухненския таймер (обратно отброяване) ... 211
Готвене и печене с микровълнова енергия ... 211
Бърз старт ... 212
Размразяване според теглото ... 212
Размразяване по време ... 212
Режим на грил ... 213
Комбинирам режим на микровълнова фурна и грил ... 214

Използване на няколко програми за готвене 214
Автоматично готвене и печене 215
Почистване и поддръжка 219
Извеждане от експлоатация 220
Помощ при неизправности 221
Изхвърляне 221
Изхвърляне на опаковката 221
Изхвърляне на използван уред 221
Технически данни 222
Информация за съответствие 222
Гаранция 222
Редакторско каре 223

Уважаеми клиенти!

Поздравяваме Ви за закупуването на Вашия нов уред. Вие избрахте продукт с отлично съотношение цена/качество, който ще Ви донесе много приятни моменти.

Преди употребата на уреда се запознайте с всички указания във връзка с неговото обслужване и безопасност.

Използвайте уреда само съгласно описанието и за посочените цели. Когато предавате уреда трети лица, заедно с него им предоставяйте и всички документи към него.

Обхват на доставката

– Микровълнова фурна с грил MW-G0001
– Въртяща се чиния
– Въртящ се пръстен
– Решетка на фурната
– Ръководство за употреба

Проверете дали всички части са налични и дали уредът няма транспортни повреди. Не използвайте повреден уред!

В случай на повреда моля да се обърнете към филиал на Kaufland.

Легенда

Ако даден абзац е обозначен с някой от следните предупредителни символи, посочената в текста опасност трябва да бъде избегната, за да се предотвратят описаните възможни последствия.

ОПАСНОСТ!
Предупреждение за непосредствена опасност за живота!

ПРЕДУПРЕЖДЕНИЕ!
Предупреждение за възможна опасност за живота и/или тежки необратими наранявания!

ПРЕДУПРЕЖДЕНИЕ!
Предупреждение за опасност от токов удар!

ПРЕДУПРЕЖДЕНИЕ!
Предупреждение за опасност от горещи повърхности!

ВНИМАНИЕ!
Предупреждение за възможни средни или леки наранявания!

ЗАБЕЛЕЖКА!
Спазвайте указанията, за да предотвратите материални щети!

Допълнителна информация за употребата на уреда!

Съблюдавайте инструкциите за експлоатация!

Декларация за съответствие (виж глава „Информация за съответствие“): Обозначените с този символ продукти отговарят на изискванията на директивите на ЕО.

Символ за заземяване (при клас на защита I)
Електроуреди с клас на защита I са електроуреди, които имат навсякъде най-малко основна изолация и имат щепсел със защитен контакт или фиксирана връзка със защитен проводник. Електроуредите с клас на защита I могат да имат части с двойна или подсилена изолация или части, които работят с безопасно и изключително ниско напрежение.

Употреба в затворени помещения
Уреди с този символ са подходящи за използване само в затворени помещения.

Проверена сигурност: Обозначените с този символ продукти отговарят на изискванията на Закона за безопасност на продуктите.

Указания за безопасност

ВАЖНИ УКАЗАНИЯ ЗА БЕЗОПАСНОСТ – ПРОЧЕТЕТЕ ВНИМАТЕЛНО И ЗАПАЗЕТЕ ЗА ПО-НАТАТЪШНА УПОТРЕБА!

Употреба по предназначение

Микровълновата фурна трябва да се използва само за затопляне на подходящи за това хранителни продукти в подходящи кутии и кухненски съдове. Не трябва да се използва на открито!

Този уред е предназначен да се използва в домакинството и в свързани с него приложения, като напр.:

- в кухни за служители в магазини, офиси и други професионални сфери;
- в земеделски стопанства;
- от клиенти на хотели, мотели и други сгради за жилищни цели;
- в закусвални.

Уредът не е предназначен за употреба в промишлената и индустриалната сфера или в лабораторни условия.

- Моля, обърнете внимание, че в случай на нерегламентирано използване отговорността на производителя отпада.
- Обърнете внимание на цялата информация в това ръководство за употреба, и по-специално на указанията за безопасност. Всеки друг вид употреба се счита за нерегламентиран и може да доведе до материални щети и наранявания на хора.

Безопасност на деца и възрастни

ПРЕДУПРЕЖДЕНИЕ!

Опасност от нараняване!

Съществува опасност от нараняване на деца и възрастни с намалени физически, сетивни и умствени способности (напр. хора с частична инвалидност, възрастни хора с ограничени физически и умствени способности) или хора без опит и знания (напр. по-големи деца).

- Съхранявайте уреда и принадлежностите на недостъпно за деца място.
- Този уред може да се използва от деца над 8 години и от възрастни с намалени физически, сензорни или ментални способности, или хора

без опит и/или знания, когато те са под наблюдение от други лица или са съответно инструктирани за безопасното ползване на уреда и са разбрали евентуалните опасности, свързани с неговото използване.

- Децата не трябва да си играят с уреда.
- Почистването и потребителското обслужване не трябва да се извършват от деца, освен ако са навършили 8 години и са под наблюдение.
- Деца под 8 години трябва да се държат далеч от уреда и кабелите му.

ОПАСНОСТ!

Опасност от нараняване!

Съществува опасност от задушаване вследствие на поглъщане или вдишване на малки частици или фолио.

- Всички използвани опаковъчни материали (чували, парчета полистирол и др.) да се съхраняват далеч от деца.
- Не разрешавайте на деца да си играят с опаковките.

Обща безопасност

ПРЕДУПРЕЖДЕНИЕ!

Предупреждение за опасност от токов удар!

Съществува опасност от токов удар поради наличие на токопроводящи части.

- Преди първото използване и след всяко следващо да се проверяват както фурната, така и свързващият кабел за евентуални повреди.
- Фурната не бива да се ползва, ако по нея или свързващия кабел са налице видими повреди.
- Убедете се, че свързващият кабел е изправен и не е попаднал под фурната, върху горещи повърхности или остри ръбове.
- Развийте изцяло свързващия кабел .
- Не прегъвайте и не притискайте свързващия кабел.
- Ако установите транспортни щети, обърнете се незабавно към отдел „Обслужване“.
- Свързвайте микровълновата фурна само към инсталиран съобразно изискванията, заземен и електрически обезопасен контакт. Напрежението на мрежата трябва да отговаря на техническите данни на уреда.
- Когато се наложи бързо да изключите фурната от мрежата, контактът

трябва да е леснодостъпен.

ПРЕДУПРЕЖДЕНИЕ!

Опасност от нараняване!

Съществува опасност от нараняване вследствие на микровълновото лъчение.

- При повреди на уреда микровълновото лъчение може да проникне през неуплътнените участъци навън. Повреди на свързващия кабел могат да предизвикат токов удар.
- При повреди по корпуса, покритията, вратичката, нейните уплътнения или заключващия механизъм използването на фурната не е позволено. В такъв случай извадете веднага свързващия кабел от контакта. Не използвайте фурната преди тя да бъде ремонтирана от професионален техник.
- ПРЕДУПРЕЖДЕНИЕ! Всякакви дейности по поддръжка или ремонт, които изискват отстраняването на покритие, осигуряващо защита срещу микровълновото лъчение, са опасни, освен ако не се извършват от квалифицирано лице.
- В никакъв случай не предприемайте самостоятелно промени по микровълновата фурна и не се опитвайте сами да отваряте и/или ремонтирате нейни части. За да предотвратите излагане на опасност, възлагайте ремонта на микровълновата фурна и свързващия кабел само на квалифициран сервиз или се обръщайте към отдел „Обслужване“.
- Не отстранявайте покритията във вътрешната част на фурната или вътрешното фолио, тъй като това може да доведе до микровълново лъчение.
- Използвайте само доставени или одобрени от нас резервни части и принадлежности.

Микровълновата фурна не трябва да се потапя във вода или други течности, да се държи под течаща вода или във влажни помещения, тъй като това може да доведе до токов удар.

- Издърпайте щепсела на микровълновата фурна от контакта, когато:
  - почиствате уреда;
  - в уреда е нахлула вода;
  - при липса на надзор;

  - вече няма да използвате уреда.
- Пазете фурната от капеща и пръскаща вода. Избягвайте контакт с вода и други течности. Дръжте уреда, свързващия кабел и щепсела далеч от мивки, корита и други подобни. Ако проникне течност в уреда, веднага извадете щепсела от контакта. Оставете уреда за проверка в квалифициран специализиран сервиз.
- Никога не докосвайте уреда или свързващия кабел с мокри ръце.

ОПАСНОСТ!

Опасност от експлозия!

При употреба във взривоопасна среда съществува опасност от експлозия!

- Не използвайте уреда във взривоопасни зони. Към тях спадат напр. станции за зареждане на гориво, складове за гориво или области, в които се преработват разтворители. Уредът не трябва да се използва и в зони със замърсен с твърди частици въздух (напр. прах от брашно или дървесина).

ЗАБЕЛЕЖКА!

Опасност от повреда!

Опасност от повреди по уреда вследствие поставяне на неподходящо място.

- Фурната да се постави на равна, стабилна повърхност, която да може да издържи теглото на уреда заедно с теглото на цялото количество приготвяни хранителни продукти, което тя може да побере.
- Използвайте уреда само в затворени помещения.
- Не излагайте уреда на екстремни условия. Необходимо е да избягвате:
  - висока влажност на въздуха или влага;
  - екстремно високи или ниски температури;
  - директна слънчева светлина;
  - открит огън.
- Микровълновата фурна да не се поставя в близост до източници на топлина.

Химическите добавки в мебелните покрития могат да повредят материала на крачетата на уреда и да предизвикат наслояване върху мебелните повърхности.

- Поради тази причина е препоръчително да поставите уреда върху топлоустойчива основа.

Горещи повърхности

ОПАСНОСТ!

Опасност от експлозия!

Смеси с вода/масла могат да се възпламенят или дори да експлодират.

- Не затопляйте смес от вода и масла или мазнина в микровълновата фурна.
- Не разтопявайте замразени мазнини или масла в микровълновата фурна.

ПРЕДУПРЕЖДЕНИЕ!

Опасност от нараняване!

По време на употреба, уредът и неговите лесни за докосване части, стават горещи. Съществува опасност от изгаряне поради горещите повърхности.

- Не докосвайте корпуса.
- Избягвайте докосването на нагревателни елементи във вътрешността на микровълновата фурна.
- Не позволявайте достъпа на деца под 8 години до уреда, освен ако не са под постоянен надзор.
- В комбиниран режим или в режим на грил, децата могат да ползват уреда само под надзор от възрастен поради повишаващата се температура.
- След използване на функцията за грил, въртящата се чиния става много гореща! Непременно ползвайте кърпа за фурна или топлоустойчиви ръкавици при изваждане на въртящата се чиния от фурната.

ПРЕДУПРЕЖДЕНИЕ!

Опасност от пожар!

Съществува опасност от пожар вследствие на неправилна работа с много високи температури/горещи повърхности на уреда.

- Не поставяйте предмети върху микровълновата. За да се гарантира достатъчна вентилация, над горната част трябва се остави разстояние

от 30 cm, а от двете страни – по 20 cm (изображение 4). Стойката на уреда трябва да се намира на височина от най-малко 85 см. Не покривайте или запушвайте отворите на уреда.

- Уредът трябва да бъде поставен със задната част към стена.
- Микровълновата фурна е проектирана като свободно стоящ уред. Да не се вгражда в мебели или да не се поставя в шкаф.
- Никога не оставайте уреда без наблюдение, когато работи.
- Микровълновата фурна не е предназначена да се използва с външен таймер или с отделна система за дистанционно обслужване.
- Когато затопляте или готвите ястия в запалими материали, като пластмаса или хартиени опаковки, наглеждайте фурната постоянно поради опасност от запалване.
- Използвайте уреда само за затопляне на подходящи хранителни продукти в подходящи съдове и посуда. При използване в режим на грил или комбиниран режим не ползвайте хартия за печене.
- Микровълновата фурна е предназначена за затопляне на храни и напитки. Изсушаването на храни или дрехи и загряването на затоплящи възглавнички, пантофи, гъби, влажни кърпи и подобни може да доведе до наранявания, запалване или огън.
- Да не се приготвят съдържащи алкохол ястия. С уреда да не се пържи или загрява масло!
- Натоварвайте въртящата се чиния равномерно, за да не докосне по време на работа металната вътрешна стена, което би предизвикало искра.
- При наличие на пушек вратичката да се остави задължително затворена, за де се избегне възпламеняване на вече възникнали пламъци. Изключете веднага уреда, като издърпате щепсела.
- Никога не превишавайте препоръчаните от производителя времена за печене.
- Не съхранявайте хранителни продукти или други предмети във фурната.

Специални указания за сигурност при боравене с микровълнова фурна

ПРЕДУПРЕЖДЕНИЕ!

Опасност от нараняване!

Съществува опасност от нараняване вследствие на преливащи съдове.

- Не загрявайте ястия или течности в плътно затворени съдове! Те могат да експлодират в уреда или да доведат до наранявания при отваряне. При затворени съдове, като напр. бебешки шишета, задължително отстранявайте капачката.

ВНИМАНИЕ!

Опасност от нараняване!

Съществува опасност от нараняване вследствие на изгаряне.

- Приготвените във фурната ястия може да са неравномерно горещи. Преди консумация проверете температурата на затопленото ястие. При бебешки храни и бебешки шишета, преди проверка на температурата разбъркайте добре или разклатете детската храна, за да избегнете изгаряния.
- Не затопляйте яйца с черупките или цели, твърдо сварени яйца в микровълновата фурна, тъй като те могат да експлодират при запичането или изваждането им от фурната.
- Хранителни продукти с цяла ципа, като напр. домати, наденички, патладжан или подобни, следва да се разрежат леко преди печене, за да се избегне евентуалното им пръсване.
- При отваряне на съдове за готвене излиза гореща пара. При отваряне дръжте отвора им далеч от тялото.
- При отваряне на вратичката излиза гореща пара. Стойте на разстояние.
- По време на печене външните повърхности на фурната, на принадлежностите към нея, както и посудата силно се загряват. Използвайте предпазни ръкавици. Преди почистване оставяйте частите да се охладят.

ЗАБЕЛЕЖКА!

Опасност от повреда!

Опасност от повреди вследствие на неправилно обслужване на уреда.

- Никога не използвайте уреда без въртящата се чиния и без хранителен продукт в пространството за печене.
- Използвайте само приложените принадлежности или описаните като подходящи в това ръководство за употреба.
- В микровълновата фурна никога не използвайте съдове с метални орнаменти или метални съдове, тъй като искрите могат да доведат до повреди по уреда и/или по посудата.
- Използвайте подходяща за микровълнова фурна посуда. При покупка на посуда следете за наличие на обозначения, като „подходящо за микровълнова фурна“ или „предназначено за микровълнова фурна“.
- Не местете уреда по време на експлоатация.

Указания за безопасност при загряване на течности

ВНИМАНИЕ!

Опасност от нараняване!

Съществува опасност от нараняване вследствие на изгаряне.

- Загряване на течности в микровълновата фурна може да доведе до т. нар. забавено кипене, което означава, че течността вече е достигнала температура на кипене без типичното за това бълбукане. При разклащане, напр. при изваждане от фурната, се получава внезапно кипване на течността. Може да се образуват силни пръски.
- Не използвайте високи, тесни съдове.
- При загряване поставете в съда пръчка от стъкло или керамика, за да избегнете забавено кипене на течност. След загряване изчакайте за кратко, внимателно докоснете съда и разбъркайте течността преди да я извадите от фурната.

Почистване и поддръжка на уреда

ЗАБЕЛЕЖКА!

Опасност от повреда!

Опасност от повреди вследствие на неправилно обслужване на уреда.

- Неправилната употреба на почистващи препарати за уреда може да доведе до повреди на външната повърхност. Не използвайте агресивни химически препарати, абразивни продукти или твърди гъбички при почистване.
- Уредът не трябва да се почиства с парочистачка. Парата може да проникне в уреда и да повреди както електрониката, така и външните повърхности.
- Замърсяванията по уреда могат да доведат до разрушаване на повърхностите, което от своя страна се отразява на срока на експлоатация и е възможно да доведе до опасни последствия.
- Почиствайте редовно уреда и отстранявайте остатъците от хранителни продукти.
- При почистване на вътрешното пространство и на отделените части спазвайте инструкциите за почистване, вж. „Почистване и поддръжка“ на страница 219.

Описание на частите

Уред

(изображение 1)

1) Дисплей
2) Контролен панел
3) Въртяща се чиния
4) Задвижваща ос
5) Въртящ се пръстен
6) Блокировка на вратичката
7) Предпазен прозорец
8) Горен грил
9) Покритието на магнетрона (НЕ ОТСТРАНЯВАЙТЕ!)
10) Решетка на фурната

Контролни елементи

(изображение 2)

11) Дисплей
12) Настройване на режим за размразяване (1x натискане: по тегло, 2x натискане: по време)
13) Настройване на часа, настройване на началото на печене
14) Стартиране на работа (бърз старт микровълнова фурна 30 секунден интервал), потвърждаване на избора,
стартиране на автоматична програма,
15) Въртящ се регулатор: повишаване на въведената стойност, понижаване на въведената стойност, настройване на програми
16) Прекратяване на въвеждането, 1x натискане: кратко прекратяване на програмата, 2x натискане: преждевременно прекратяване на програмата, продължително натискане: активиране на детска защита
17) 1-5 x натискане: настройване на работа с микровълнова фурна, 5x натискане: настройване на работа с грил или 6-7 x натискане: настройване на комбиниран режим микровълнова фурна/грил

Дисплей

(изображение 3)

18) Размразяване по време
19) Размразяване по тегло
20) Работа с автоматична програма
21) Таймерът е активиран
22) Работеща защита от деца
23) Настройване на тегло
24) Автоматична програма за картофи работи
25) Автоматична програма за риба работи
26) Автоматична програма за напитки работи
27) Автоматична програма за пуканки работи
28) Автоматична програма за юфка работи
29) Автоматична програма за зеленчуци работи
30) Автоматична програма за месо

работи
31) Автоматична програма за пица работи
32) Час/Време за печене/Индикация на теглото
33) Настройва се часът
34) Индикация за работа на уреда
35) Режим на микровълнова фурна
36) Режим на грил

Относно микровълните

Микровълните са високочестотни електромагнитни вълни, които затоплят поставените от Вас ястия в пространството за печене. Микровълните загряват всички неметални предмети. Поради тази причина не използвайте метални предмети при употребата на микровълновата фурна. Колкото повече вода съдържа хранителният продукт, толкова по-добре се затопля.

За да постигнете оптимално разпределение на топлината, оставете вече затоплените ястия една до две минути в микровълновата фурна за дозатопляне.

Действие на микровълните върху хранителния продукт

– Микровълните проникват в дълбочина до около 3 см в хранителния продукт.
– Те загряват молекулите на водата, мазнините и захарите (храните с високо съдържание на вода се загряват най-бързо).
– След това тази топлина прониква бавно през цялото ястие и води до размразяване, загряване и печене на ястието.
– Пространството за печене и въздухът в него не се затоплят (съдът с храната се затопля предимно от отделената от нея топлина).
– Всяко ястие се нуждае за печене или размразяване, от определено количество енергия, съгласно правилото: Голяма мощност – кратко време, съответно малка мощност – дълго време.

Микровълновият уред

– Микровълнов генератор, т.н. магнетрон, генерира микровълни и ги насочва към пространството за печене.
– Стените на вътрешността за печене и решетката на предпазния прозорец отразяват микровълните, така че те да не могат да излязат извън пространството за печене.
– Мощността на микровълните и времето за печене се настройват на различни степени.
– След изтичане на времето или при отваряне на вратичката, магнетронът се изключва автоматично.

Готвене и печене с микровълни

• За да подредите правилно хранителните продукти за печене, поставете най-дебелите парчета в най-външния край.
• Обърнете внимание на точното време за готвене и печене.
• Изберете най-краткото възможно време за готвене и печене и го продължете при непроходимост.

ПРЕДУПРЕЖДЕНИЕ!

Опасност от пожар вследствие на много високи температури.

Силно пресготвени ястия могат да предизвикат дим или да се запалят.

- Наблюдавайте постоянно процеса на печене.

- Покривайте ястията по време на готвене или печене с подходящо за микровълнова фурна покритие. Чрез покриване ще се избегне образуване на пръски, освен това храната ще се изпече по-равномерно.
- Храни, като разфасовани пилешки продукти и хамбургери, трябва да се обърнат веднъж по време на приготвянето им в микровълновата фурна, за да се ускори печенето. Големи парчета, пържоли или печени пилета, трябва да се обърнат поне веднъж.
- Важно е и разбъркването/обръщането, напр. при кюфтенца: След преполовяване на времето за готвене, ястията трябва да се разбъркат отгоре-надолу и отвътре-навън.
- След загряване разбъркайте, ако е възможно ястието, за да се постигне равномерно разпределение на температурата, или го оставете за кратко време да се доизпече.

Подходящи за микровълнова фурна материали

За Вашата микровълнова фурна можете да закупите специални съдове и принадлежности. Следете за наличието на обозначенията: „подходящо за микровълнова фурна“ или „предназначено за микровълнова фурна“. Можете да ползвате и Ваша налична посуда, ако материалът е подходящ за това.

Подходящи материали

– Порцелан, стъклокерамика и топлоустойчиво стъкло
– Пластмаса, която е топлоустойчива и подходяща за микровълнова фурна (Забележка: все пак пластмасата може да се оцвети от ястията или да се деформира от горещината)
– хартия за печене.

ЗАБЕЛЕЖКА!

Опасност от повреждане на имуществото!

Неподходящи материали могат да се счупят или деформират, съответно да обгорят, вследствие на високата температура.

- Не използвайте съдове от порцелан, керамика или пластмаса, както и покриващо фолио в режим на грил/грил-комбиниран режим.

Обзор на подходящите материали

Следващият списък предлага общи насоки, които могат да Ви помогнат при избора на правилни съдове за готвене:

Съдове за готвене	Микровълнова фурна	Грил	Комбиниран режим*
Топлоустойчиво стъкло	да	да	да
Нетоплоустойчиво стъкло	не	не	не
Топлоустойчива керамика	да	да	да
Подходящи за микровълнова фурна съдове от пластмаса	да	не	не
Кухненска хартия	да	не	не
Метални прибори	не	да	не
Скара за грил, включена в доставката	не	да	не
Алуминиево фолио, алуминиеви обвивки	подходящи при определени условия	да	подходящи при определени условия

*Комбиниран режим: Микровълнова фурна + Грил

Материали, подходящи при определени условия

– Фаянс и керамика. Използвайте глинени съдове само за размразяване и при кратки времена на печене, тъй като съдържанието на въздух и вода може да доведе до пукнатини в глината.
– Съдове със златна и сребърна декорация се използват само ако според производителя им са „подходящи за микровълнова фурна“.

Големина и форма на подходящите за микровълнова фурна съдове

Плоските, широки съдове са по-подходящи от тесните и високи. Ястията в плоски съдове се пекат по-равномерно.

Облите или овални съдове са по-подходящи от тези с ръбове. В ъглите съществува опасност от прегряване в тези области.

– Използвайте алуминиево фолио с неголеми размери. Можете например да използвате малки парчета за покриване на части, податливи на повреда. Покривайте и ъглите на съдовете, за да предотвратите прегряване, тъй като предимно там се концентрира енергията на микровълните. Между фолиото и вътрешната стена трябва да има разстояние от 2,5 см.
– Алуминиевите съдове (напр. тези с полуфабрикати) са подходящи при определени условия, като трябва да са поне 3 см високи, за да могат да бъдат използвани в микровълнова фурна.

Неподходящи материали

– Метали, вкл. всички метални тенджери, тигани и капаци.

ЗАБЕЛЕЖКА!
Опасност от повреждане на имуществото!

Опасност от повреди вследствие на неправилно обслужване на уреда.

- В микровълновата фурна никога не използвайте съдове с метални орнаменти, метални съдове или искари за грил, тъй като искрите могат да доведат до повреди по уреда и/или по посудата.
- Не използвайте съдове от кристал или оловен кристал в микровълновата фурна. Той може да се напука, а цветното стъкло може да промени цвета си.
- Не използвайте никакви нетоплоустойчиви материали. Те могат да се деформират или дори да се запалят.

За да проверите дали един съд е подходящ за употреба в микровълнова фурна, сложете малко вода в него и го поставете вътре.

• Натиснете 2x бутона ◇ 14. Уредът е в микровълнов режим само в продължение на 1 минута. Ако установите, че съдът е по-горещ от водата, значи той не е подходящ за микровълнова фурна. Подходящата за микровълнова фурна посуда се затопля само от отделената топлина от ястието.

ПРЕДУПРЕЖДЕНИЕ!
Опасност от пожар!

Съществува опасност от пожар вследствие на неправилна работа с уреда.

- Веднага щом забележите искри, проблясъци или дори огън, веднага изключете микровълновата фурна от бутона ▽ 16 и издърпайте щепсела.

Преди първоначална употреба

Инсталиране на уреда

Убедете се, че всички опаковъчни материали са отстранени от уреда и вътрешните стени на вратичката.

ОПАСНОСТ!

Опасност от нараняване!

Съществува опасност от нараняване вследствие на токов удар или микровълново лъчение.

При повреди на уреда микровълновото лъчение може да проникне през неуплътнените участъци навън. Повреди на свързващия кабел могат да предизвикат токов удар.

- При повреди по корпуса, покритията, вратичката или блокировката на вратичката в никакъв случай не използвайте микровълновата фурна. В такъв случай извадете веднага свързващия кабел от контакта.
- Ако има някаква повреда, не използвайте микровълновата фурна, а се обърнете в този случай към отдел „Обслужване“.

ЗАБЕЛЕЖКА!

Опасност от повреда!

Опасност от повреди вследствие на неправилно обслужване на уреда.

- Покритието 9 в пространството за печене не е част от опаковката и не трябва да се отстранява!
- Микровълновата фурна е предназначена за използване в домакинството и не трябва да се използва на открито.

- Никога не поставяйте микровълновата фурна в близост до източници на топлина, в среда с висока влажност или в близост до запалими материали.
- Крачетата не трябва да бъдат отстранявани.
- Свържете фурната към лесно достъпен и постоянно открит контакт.

Загряване на празен уред

Преди използването на микровълновата фурна трябва първо да я загреете, докато е празна, за да може остатъците от производствения цикъл да се изпарят. За тази цел включете уред без хранителни продукти и без принадлежности, както е описано по-долу, в режим с на грил:

- Отворете вратичката и извадете опаковки или части на принадлежностите от отделението за печене.
  След това затворете отново вратичката.

- Натиснете 6x бутон 17, докато на дисплея се появят **G** и символът 36.
- Потвърдете въведеното чрез натискане на бутон 14.
- Завъртете въртящия се регулатор 15 по посока на часовниковата стрелка, за да настроите време за печене от 10 минути.
- Натиснете отново бутон, за да стартирате работата на грила.

При това първо нагряване може да усетите лека миризма. Парите са безопасни и изчезват след кратко време. Погрижете се помещението да е достатъчно проветрено, като отворите например прозореца.

- След 10 минути уредът се изключва автоматично. Изчакайте, докато се охлади напълно.
- Впоследствие издърпайте щепсела от контакта и почистете уреда още веднъж отвътре с влажна кърпа, след което подсушете внимателно микровълновата фурна.

Използване на принадлежности

След като микровълновата фурна бъде нагрята веднъж празна, както е описано по-горе, не трябва вече да се експлоатира без правилно поставена въртяща се чиния 3.

- Поставете въртящата се чиния в центъра на задвижващата ос.

Управление

При всяко натискане на бутон се чува сигнал като потвърждение на натискането на бутона.

Настройване на часа

При първото експлоатиране на микровълновата фурна или ако е било прекъснато захранването, дисплеят показва „**0:00**“ и часът трябва да бъде настроен.

- Натиснете 1x бутон 13.
- Завъртете въртящия се регулатор 15, докато на дисплея се покаже правилният час.
- Натиснете отново бутон.
- Завъртете въртящия се регулатор, докато на дисплея се покаже правилната минута.
- Натиснете бутон, за да потвърдите настройките си.

Защита от деца

- Натиснете и задръжте бутон 16 за 5 секунди. Чува се сигнал и на дисплея се появява символ на ключ 22. Сега бутоните и въртящия се регулатор на микровълновата фурна не работят.
- За да деактивирате детската защита, натиснете и задръжте бутон отново за 5 секунди, докато се чуе сигнал и символът на ключ в дисплея изгасне.

Настройване на кухненския таймер (обратно отброяване)

- Натиснете бутон 13 два пъти.

Символът 21 се показва в дисплея.

- Завъртете въртящия се регулатор 15, за да зададете желаното време в минути и секунди (**0:00**).

Най-дългото време за настройване е 95 минути.

- Натиснете бутон 14. Процесът на обратно отброяване стартира.
- За да прекратите преждевременно обратното отброяване, натиснете бутон 16.

Готвене и печене с микровълнова енергия

За да печете само с микровълнова енергия, процедирайте по следния начин:

- Натиснете бутон 17 веднъж или няколко пъти, за да изберете енергийно ниво съгласно следната таблица:

Натиснете бутон	Индикация в дисплея	Мощност (ватове)
1 x	**P100**	800 W
2 x	**P80**	640 W
3 x	**P50**	400 W
4 x	**P30**	240 W
5 x	**P10**	80 W

- Потвърдете избора чрез натискане на бутон 14.

След първото натискане на бутон, енергийното ниво може да бъде избрано и чрез въртящия се регулатор 15.

- Завъртете въртящия се регулатор, за да зададете времето за печене на следните интервали. Най-дългото време за готвене/печене е 95 минути.

От 0 секунди до 1 минута	в стъпки от 5-секунди
От 1 до 5 минути	в стъпки от 10-секунди
От 5 до 10 минути	в стъпки от 30-секунди
От 10 до 30 минути	в стъпки от 1-минута
От 30 минути	в стъпки от 5-минути

- Натиснете бутон. Процеса на печене стартира. Показва се символът на микровълнова фурна 35.

Край на процеса на печене

След изтичване на времето за печене се чуват сигнали и в дисплея отново се показва часа. Това означава, че процесът на печене е свършил.

ВНИМАНИЕ!

Опасност от нараняване!

Ястията, съответно съдовете, стават много горещи. Съществува опасност от изгаряне.

- Задължително използвайте кухненски кърпи или топлоустойчиви ръкавици, когато изваждате ястия от пространството за печене.

Прекъсване на програмата

За да обърнете или разбъркате ястията, напр. след преполовяване на времето за печене, често се налага да прекъснете програмата.

- Отворете вратичката или натиснете ▽ 16, за да прекъснете програмата. Оставащото време продължава да се показва в дисплея.
- След като отново затворите вратичката, натиснете бутон ◇ 14, за да продължите печенето.
- Натиснете два пъти бутон ▽, за да прекратите окончателно програмата преждевременно.

Бърз старт

Ако натиснете бутон ◇, без преди това да зададете ниво на мощност, програмата за печене стартира на най-високото енергийно ниво (800 вата) в режим на микровълнова фурна.

- За да увеличите времето за печене, натиснете няколко пъти бутон ◇:
  1 x натискане: 0:30 минута;
  2 x натискане: 01:00 минута;
  3 x натискане: 01:30 минута;
  4 x натискане: 2:00 минути
  и т.н. до максимум 95 минути.
- Програмата за печене стартира автоматично след първоначалното натискане на бутона.

Размразяване според теглото

Времето за размразяване и енергийното ниво се регулират автоматично веднага след като въведете теглото на ястията, които искате да размразите. Теглилката за теглото на замразената храна е от 100 g до 2000 g.

- Натиснете бутон ❄ 12. В дисплея се появяват символите **dEF1** и ▒ ❄.
- Завъртете въртящия се регулатор ↻/Menu 15, за да настроите желаното тегло в грамове.
- Натиснете бутон ◇ 14, за да започнете размразяването.

По възможност след половината от изминалото време обърнете ястието на другата страна, за да оптимизирате размразяването (виж „Прекъсване на програмата“ на страница 212).
След това натиснете отново бутон ◇, за да продължите програмата.

Размразяване по време

- Натиснете бутон ❄ 12 два пъти. На дисплея се появява **dEF2** и ❄⏲.
- Завъртете въртящия се регулатор ↻/Menu 15, за да настроите желаното време.
- Натиснете бутон ◇ 14, за да започнете размразяването.

По възможност след половината от изминалото време обърнете ястието на другата страна, за да оптимизирате размразяването (виж „Прекъсване на програмата“ на страница 212).

Автоматична програма теглови интервали

Програма	Интервали на теглото		
A-1 пица	200 g	400 g	
A-2 месо	250 g	350 g	450 g
A-3 зеленчуци	200 g	300 g	400 g
A-4 юфка	50 g (+ 450 ml вода)	100 g (+ 800 ml вода)	
A-5 картофи	200 g	400 g	600 g
A-6 риба	250 g	350 g	450 g
A-7 напитки (съд от 140 ml)	1 съд	2 съда	3 съда
A-8 пуканки	50 g	100 g	

След това натиснете отново бутон ◇, за да продължите програмата.

Режим на грил

Функцията на грил е изключително подходяща при тънки резани месо, стекове, кайма, кебап, кренвирши или пилешко. Тази функция е подходяща и за печени сандвичи и огретени.

В режим на грил може да използвате предоставената решетка, доколкото ястията са подходящи за това 10 .

Най-дългото време за грил е 95 минути.

ЗАБЕЛЕЖКА!

Опасност от повреждане на имуществото!

Съществува опасност уредът да бъде повреден поради прегряване.

- Спазвайте минималните разстояния на уреда до стената и в никакъв случай не закривайте вентилационните отвори.

- Натиснете бутон 17 6 x, за да изберете режим на грил.
- В дисплея се появяват символите **G** и .
- Натиснете бутон ◇ 14, за да потвърдите избора.
- След завъртете въртящия се регулатор Menu 15 по посока на часовниковата стрелка и задайте желаната продължителност.
- Натиснете бутон ◇, за да стартирате грила.

След половината от изминалото време се чува сигнал. Ако се налага отворете вратичката и обърнете ястието на другата страна, за да оптимизирате печенето (виж „Прекъсване на програмата“ на страница 212). След това натиснете отново бутон ◇, за да продължите програмата.

Комбинирам режим на микровълнова фурна и грил

Натиснете бутон	Индикация в дисплея	Режим на работа в %	
6 x	G	0	100
7 x	C-1	55	45
8 x	C-2	36	64

В комбиниран работен цикъл, режимите на микровълнова фурна и грил се извършват едновременно.

При всички програми максималното време за печене е 95 минути.

- Натиснете бутон 17 6 x, 7 x или 8 x и изберете желания вариант на програмата. На разположение са споменатите в горната таблица варианти на програми.
- Потвърдете варианта на програмата с бутон 14.
- Завъртете въртящия се регулатор / Menu 15, за да настроите желаната продължителност.
- Натиснете бутон. Програмата стартира.

След първото натискане на бутон, програмата може да бъде избрана и чрез въртящия се регулатор / Menu.

След половината от изминалото време се чува сигнал. Ако се налага отворете вратичката и обърнете ястието на другата страна, за да оптимизирате печенето (виж „Прекъсване на програмата“ на страница 212). След това натиснете отново бутон, за да продължите програмата.

Използване на няколко програми за готвене

Микровълновата фурна може да изпълни няколко програми за печене една след друга. Възможни са до 2 действия последователно, които се извършват автоматично.

Настройването на автоматична програма не е възможно в този режим.

Задайте програмите за готвене както е описано и след задаване на последната програма за печене натиснете бутон.

Пример:

Искате да размразите ястието с програма за размразяване и след това да стартирате програмата за грил.

- Задайте програмата за размразяване както е описано в „Размразяване по време“ на страница 212, без след това да натискате бутон.
- След това задайте програмата за грил както е описано в „Режим на грил“ на страница 213.
- Сега натиснете бутон, за да стартирате програмите.

Двете програми протичат една след друга.

Автоматично готвене и печене

При автоматичното готвене и печене не е необходимо да въвеждате времето за готвене/печене и енергийното ниво. Микровълновата фурна автоматично установява стойностите, в зависимост от вида на поставения хранителен продукт и теглото му.
В таблицата ще видите преглед на наличните автоматични програми и съответните индикации на дисплея.

Индикации в дисплея	Програма
A-1 Auto	Пица
A-2 Auto	Месо
A-3 Auto	Зеленчуци
A-4 Auto	Юфка
A-5 Auto	Картофи
A-6 Auto	Риба
A-7 Auto	Напитки
A-8 Auto	Пуканки

Настройване на автоматична програма

- Завъртете въртящия се регулатор /Menu 15 постепенно по посока на часовниковата стрелка. На дисплея се появява номер на програмата (напр. „**A-1**“ за автоматична програма 1) и символа за съответната програма за печене (изображение „Автоматично готвене и печене“ на страница 215). Изберете автоматична програма от 1 до 8.
- Натиснете бутон ◇ 14, за да потвърдите избора.
- Изберете сега желаното тегло или съответно броя на съдовете. За тази цел завъртете въртящия се регулатор /Menu. Теглото/количеството се показва на дисплея. Интервалите могат да се настройват съгласно съседната таблица.
- Натиснете бутон ◇, за да стартирате печенето.

Ако ястието не е добре изпечено, оставете го още няколко минути с програмата за микровълнова фурна или грил. При допичане с функция за грил се повишава и запържването на ястията.

ПРЕДУПРЕЖДЕНИЕ!
Опасност от пожар!
Съществува опасност от пожар вследствие на неправилна работа с уреда.
- При програми с включена функция за грил в никакъв случай не ползвайте капаци или нетоплоустойчиви съдове, тъй като те могат да се стопят или да се подпалят!

ВНИМАНИЕ!
Опасност от нараняване!
Тъй като въртящата се чиния може силно да се нагорещи след печене с функция на грил, съществува опасност от изгаряне.

- Затова задължително използвайте кухненски кърпи или топлоустойчиви ръкавици, когато изваждате ястия от пространството за печене.

Моля, обърнете внимание, че големината, формата и сорта на хранителните продукти също оказват роля върху резултата от готвенето.

В режим на работа с грил, както и в някои автоматични програми, след приключване на печенето, вентилаторът остава евентуално да работи още известно време. По този начин уредът се охлажда по-бързо. След като уредът се охлади достатъчно, вентилаторът се изключва автоматично.

Програма A-1: пица

Тази програма работи с употребата на микровълни и функцията за грил и служи за повторно затопляне на пица.

ПРЕДУПРЕЖДЕНИЕ!
Опасност от пожар!
Съществува опасност от пожар вследствие на неправилна работа с уреда.

Не използвайте капаци, тъй като тази програма работи с включен грил.

- Поставете пицата върху въртящата се чиния.
- Изберете програмата за пица чрез въртене на въртящия се регулатор /Menu по посока на часовниковата стрелка.
- Натиснете бутон ◇ и завъртете въртящия се превключвател /Menu, за да изберете теглото на пицата.
- Стартирайте програмата за пица чрез натискане на бутон ◇.

Ако след приключване на програмата пицата не е достатъчно гореща, стартирайте още един процес на печене с комбинирания режим на микровълнова фурна + грил (както е описано в „Комбинирам режим на микровълнова фурна и грил“ на страница 214).

Програма A-2: Месо

ПРЕДУПРЕЖДЕНИЕ!
Опасност от пожар!
Съществува опасност от пожар вследствие на неправилна работа с уреда.

Не използвайте капаци, тъй като тази комбинираната програма на микровълнова фурна и грил работи с включен грил.

Тази програма работи с употребата на микровълни. Използвайте подходящ за микровълнови фурни съд.

- Поставете месото на чиния, която е подходяща за микровълнова фурна. Овкусете месото по Ваше предпочитание. Поставете чинията в центъра на въртящата се чиния 3.

- Изберете програмата за меса чрез въртене на въртящия се регулатор Menu 15 по посока на часовниковата стрелка.
- Натиснете бутон ◇ 14 и завъртете въртящия се превключвател Menu, за да изберете теглото на месото (250-450 g).
- Стартирайте програмата за месо чрез натискане на бутон ◇.

Ако след приключване на програмата месото не е достатъчно опечено и искате да има загар, стартирайте още един процес на печене с комбинирания режим на микровълнова фурна + грил (както е описано в „Комбинирам режим на микровълнова фурна и грил“ на страница 214).

Ако печете говеждо месо и го предпочитате добре изпечено, изберете по-висока теглова категория отколкото е предвидено за реалното тегло на продукта.

Програма A-3: Зеленчуци

Тази програма работи с употребата на микровълни. Използвайте за затопляне подходящ за микровълнови фурни съд.

- Поставете зеленчуците и малко вода в съда.
- Поставете съда в центъра на въртящата се чиния.
- Изберете програмата за зеленчуци чрез въртене на въртящия се регулатор Menu по посока на часовниковата стрелка.
- Натиснете бутон ◇ и завъртете въртящия се регулатор Menu, за да изберете теглото на зеленчуците (200-400 g).
- Стартирайте програмата за зеленчуци чрез натискане на бутон ◇.

Ако след готвене зеленчуците още не са сварени, стартирайте още един процес на готвене с микровълни (както е описано в „Готвене и печене с микровълнова енергия“ на страница 211).

Програма A-4: Юфка

Тази програма работи с употребата на микровълни.

За готвенето на юфка използвайте висок и подходящ за микровълнова фурна съд, тъй като съществува опасност от кипене. Използвайте толкова вода, колкото при традиционното готвене.

- Поставете съда с юфката в центъра на въртящата се чиния на микровълновата фурна.
- Изберете програмата за юфка чрез въртене на въртящия се регулатор Menu по посока на часовниковата стрелка.
- Натиснете бутон ◇ и завъртете въртящия се регулатор Menu, за да изберете теглото на юфката (50-100 g).
- Стартирайте програмата за юфка чрез натискане на бутон ◇.

Ако след готвене юфката е още прекалено твърда, стартирайте още един процес на готвене с микровълни (както е описано в „Готвене и печене с микровълнова енергия“ на страница 211).

Програма A-5: Картофи

Тази програма работи с употребата на микровълни. Използвайте за затопляне подходящ за микровълнови фурни съд. Препоръчва се да ползвате необелени картофи за варене. Продупчете няколко пъти обвивката.

- Поставете необелените картофи в съда. По възможности ползвайте еднакво големи картофи. Ако е възможно, картофите не трябва да се допират.
- Поставете съда в центъра на въртящата се чиния.
- Изберете програмата за картофи чрез въртене на въртящия се регулатор Menu по посока на часовниковата стрелка.
- Натиснете бутон ◇ и завъртете въртящия се регулатор Menu, за да изберете теглото на картофите (200-600 g).
- Стартирайте програмата за картофи чрез натискане на бутон ◇.

Ако след готвене картофите още не са сварени, стартирайте още един процес на готвене с микровълни (както е описано в „Готвене и печене с микровълнова енергия“ на страница 211).

Програма A-6: Риба

ПРЕДУПРЕЖДЕНИЕ!
Опасност от пожар!
Съществува опасност от пожар вследствие на неправилна работа с уреда.

Не използвайте капаци, тъй като тази комбинираната програма на микровълнова фурна и грил работи с включен грил.

Тази програма работи с употребата на микровълни. Използвайте подходящ за микровълнови фурни съд.

- Поставете рибата в чиния, която е подходяща за микровълнова фурна. Овкусете рибата по Ваше предпочитание. Поставете чинията в центъра на въртящата се чиния.
- Изберете програмата за риба чрез въртене на въртящия се регулатор Menu по посока на часовниковата стрелка.
- Натиснете бутон ◇ и завъртете въртящия се регулатор Menu, за да изберете теглото на рибата (250-450 g).
- Стартирайте програмата за риба чрез натискане на бутон ◇.

Ако след приключване на програмата рибата не е достатъчно опечена и искате да има загар, стартирайте още един процес на печене с комбинирания режим на микровълнова фурна + грил (както е описано в „Комбинирам режим на микровълнова фурна и грил“ на страница 214).

Програма A-7: Напитки

Тази програма работи с употребата на микровълни. Използвайте за затопляне подходящ за микровълнови фурни съд.

- Поставете напитката, която искате да затоплите, върху въртящата се чиния на микровълновата фурна. Ако поставяте няколко съда в микровълновата фурна, внимавайте съдовете да не се докосват.
- Изберете програмата за напитки чрез въртене на въртящия се регулатор Menu по посока на часовниковата стрелка.
- Натиснете бутон ◇ и завъртете въртящия се регулатор Menu, за да изберете обема на чашата (1-3 по 140 ml).

- Стартирайте програмата за напитки чрез натискане на бутон ◇.

Ако напитката / напитките не са достатъчно горещи, стартирайте още един процес на затопляне с микровълни (както е описано в „Готвене и печене с микровълнова енергия“ на страница 211).

Програма A-8: Пуканки

Тази програма работи с употребата на микровълни.

Използвайте продаваните в търговската мрежа опаковки за пуканки, които са подходящи за приготвяне в микровълнова фурна.

- Поставете опаковката в центъра на въртящата се чиния.
- Изберете програмата за пуканки чрез въртене на въртящия се регулатор ⏲/Menu по посока на часовниковата стрелка.
- Натиснете бутон ◇ и завъртете въртящия се регулатор ⏲/Menu, за да изберете теглото на пуканките (50-100 g).
- Стартирайте програмата за пуканки чрез натискане на бутон ◇.

Ако след изтичане на програмата пуканките не са се отворили напълно, стартирайте след това още един процес на печене с микровълни (както е описано в „Готвене и печене с микровълнова енергия“ на страница 211).

Почистване и поддръжка

ПРЕДУПРЕЖДЕНИЕ!
Опасност от токов удар.
Съществува опасност от токов удар поради наличие на токопроводящи части.
- Преди почистване изключете микровълновата фурна и извадете щепсела от контакта.

Замърсяванията по уреда могат да причинят разрушаване на повърхностите му, което от своя страна влияе върху експлоатационния живот и е възможно да доведе до опасни последствия. Затова почиствайте редовно микровълновата фурна и отстранявайте всички остатъци от храна.

– Поддържайте фурната чиста отвътре. Забършете с навлажнена кърпа пръски или разлята течност, попаднали по стените на фурната. При силно замърсяване може да се използва мек почистващ препарат. Не ползвайте агресивни и абразивни почистващи препарати или остри метални шпакли за почистване на предпазния прозорец, тъй като могат да надраскат повърхността и наранят стъклото.
– Външните повърхности трябва да се почистват с навлажнена кърпа. За да предотвратите повреди по работещите части във вътрешността на микровълновата фурна, избягвайте проникването на вода в охлаждащите отвори.

– Почиствайте внимателно вратичката, предпазния прозорец и затварящия механизъм с мек сапунен разтвор. Особено внимавайте за повреди по тези части.
– Не ползвайте парочистачки. Може да се повредят повърхностите.
– Контролният панел не трябва да се мокри. Почистете с мека, влажна кърпа. Когато почиствате контролния панел, оставете вратичката на микровълновата фурна отворена, за да избегнете случайно включване на уреда.
– Ако се натрупват изпарения по вътрешните или външните повърхности, избършете с мека кърпа.
– Изпаренията могат да се появят, когато се пекат хранителни продукти с високо съдържание на вода; това е нормално.
– Изваждайте периодично стъклената въртяща се чиния, за да я почиствате. Изплакнете чинията с топла вода и мек сапунен разтвор или в миялната машина.
– След това подсушете основно въртящата се чиния с мека кърпа.
– Изплакнете скарата с топла вода и мек сапунен разтвор. Оставете сериозните замърсявания да се накиснат известно време.
– Избършете пода на микровълновата фурна с мек почистващ препарат.
– Остатъчни миризми в микровълновата фурна може да се отстранят, като поставите чаша вода със сок и корите на един лимон в дълбок, подходящ за микровълнова фурна съд, и го загреете за 5 минути. Щателно избършете и подсушете с мека кърпа.
– Ако осветлението в микровълновата фурна трябва да се смени, се обърнете към квалифициран за това сервиз или към отдел „Обслужване“.

Извеждане от експлоатация

Когато печенето приключи и часът се покаже на дисплея, отворете вратичката и извадете ястието. Уредът се изключва след приключване на процеса на готвене.

Ако не използвате уреда дълго време, извадете щепсела и съхранявайте уреда на сухо място.

Помощ при неизправности

Проблем	Възможна причина	Решение
Уредът не стартира.	Щепселът не е включен правилно.	Извадете щепсела и отново го включете след около 10 секунди.
	Бушонът е изгорял и прекъсването на захранването е активно.	Сменете бушона или възстановете захранването (за тази цел се свържете със сервиза).
	Контактът е дефектен.	Проверете контакта, като включите друг уред към него.
Уредът не нагрява.	Вратичката не е затворена.	Затворете вратичката.

Изхвърляне

Изхвърляне на опаковката

Опаковката на продукта се състои от рециклируеми материали. Изхвърлете опаковъчните материали съгласно тяхното обозначение в обществени събирателни пунктове, съгласно специфичните национални разпоредби.

Изхвърляне на използван уред

Ако вече не искате да използвате електроуреда, го предайте безплатно на обществен събирателен пункт за стари електроуреди. Старите електроуреди не трябва в никакъв случай да се изхвърлят в кофата за битови отпадъци (виж символ).

Допълнителни указания за изхвърляне

Върнете уреда така, че повторното му използване или рециклиране да е възможно. Старите електроуреди могат да съдържат замърсители. При неправилно боравене или повреждане на уреда, при рециклиране на уреда тези замърсители могат причинят увреждане на здравето или да замърсят водите и почвата.

Технически данни

Този продукт отговаря на изискванията на европейския стандарт EN55011. Продуктът се категоризира като уред от група 2, клас B. Група 2 означава, че уредът произвежда по предназначение високочестотна енергия под формата на електромагнитни лъчи с цел топлинна обработка на хранителни продукти. Уред от клас B означава, че уредът е подходящ за употреба в домашни условия.

Захранващо напрежение	**230 V ~ 50 Hz**
Номинални мощности	
Микровълнова фурна:	1250 W
Грил:	1000 W
Номинална изходяща мощност (микровълнова фурна):	800 W
Честота на микровълните:	2450 MHz
Клас на защита:	I
Размери (Ш x В x Д) в cm	
Уред:	46 x 29 x 34
Вътрешна част:	31,4 x 21,8 x 29,5
Въртяща се чиния:	24,5
Обем на вътрешното пространство:	20 литра
Нетно тегло:	12,9 kg

Информация за съответствие

С настоящето MLAP GmbH декларира, че уредът отговаря на основните изисквания и останалите действащи разпоредби:

– Директива 2014/30/ЕС за електромагнитна съвместимост;
– Директива 2014/35/ЕС за електроуредите с ниско напрежение;
– Директива 2009/125/ЕО за екодизайн на продукти, свързани с енергопотреблението;
– Директива 2011/65/ЕС за ограничаването на употребата на някои опасни вещества в електрическото и електронното оборудване.

Гаранция

Kaufland ви дава гаранция от 3 години от датата на закупуване.
Изключени от гаранцията за повреди, които са вследствие на неспазване на ръководството за употреба, неправомерна употреба, неправилно използване, неоторизирани ремонти или недостатъчна поддръжка и грижа.

Редакторско каре

Copyright © 2018
Версия: 10.12.2018
Всички права запазени.

Това ръководство за употреба е защитено с авторски права.
Размножаването в механична, електронна или всяка друга форма без писменото разрешение на производителя е забранено.
Авторското право принадлежи на фирма:

MLAP GmbH
Meitnerstr. 9
DE-70563 Stuttgart (Щутгарт)
Германия

Моля, обърнете внимание, че горепосоченият адрес не е адрес за връщане на продукти. Първо се свържете с отдела за обслужване на клиенти.