COUNTRY Side®

ELEKTRO-BODENHACKE
ELECTRIC TILLER

300W

D **Originalbetriebsanleitung**
CZ **Překlad originálního návodu k obsluze**
HR **Prijevod originalnih uputa za rad**
PL **Tłumaczenie oryginalnej instrukcji eksploatacji**
RO MD **Traducerea instrucţiunilor de exploatare originale**
SK **Preklad originálneho návodu na obsluhu**
BG **Превод на оригиналното ръководство за експлоатация**

ELEKTRO-BODENHACKE | ELEKTRICKÝ KULTIVÁTOR | ELEKTRICNA MOTIKA
GLEBOGRYZARKA ELEKTRYCZNA | SAPA ELECTRICA
ELEKTRICKÝ KULTIVÁTOR | ЕЛЕКТРИЧЕСКА ФРЕЗА

Intertek GS geprüfte Sicherheit CE

D	Klappen Sie vor dem Lesen die Seite mit den Abbildungen aus und machen Sie sich anschließend mit allen Funktionen des Gerätes vertraut.
CZ	Před čtením si otevřete stranu s obrázky a potom se seznamte se všemi funkcemi přístroje.
HR	Prije nego što pročitate tekst, otvorite stranicu sa slikama i upoznajte se na osnovu toga sa svim funkcijama uređaja.
PL	Przed przeczytaniem proszę rozłożyć stronę z ilustracjami, a następnie proszę zapoznać się z wszystkimi funkcjami urządzenia.
RO MD	Înainte de a citi instrucţiunile, priviţi imaginile şi familiarizaţi-vă cu toate funcţiile aparatului.
SK	Pred čítaním si odklopte stranu s obrázkami a potom sa oboznámte so všetkými funkciami prístroja.
BG	Преди да прочетете отворете страницата с фигурите и след това се запознайте с всички функции на уреда.

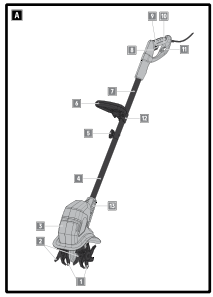

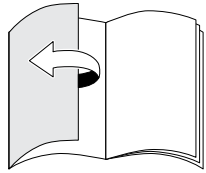

D	Bedienungs- und Sicherheitshinweise	5
CZ	Pokyny pro obsluhu a bezpečnostní pokyny	19
HR	Upute za uporabu i za Vašu sigurnost	31
PL	Wskazówki dotyczące obsługi i bezpieczeństwa	43
RO, MD	Instrucţiuni de utilizare şi de siguranţă	55
SK	Pokyny pre obsluhu a bezpečnostné pokyny	67
BG	Инструкции за употреба и безопасност	80

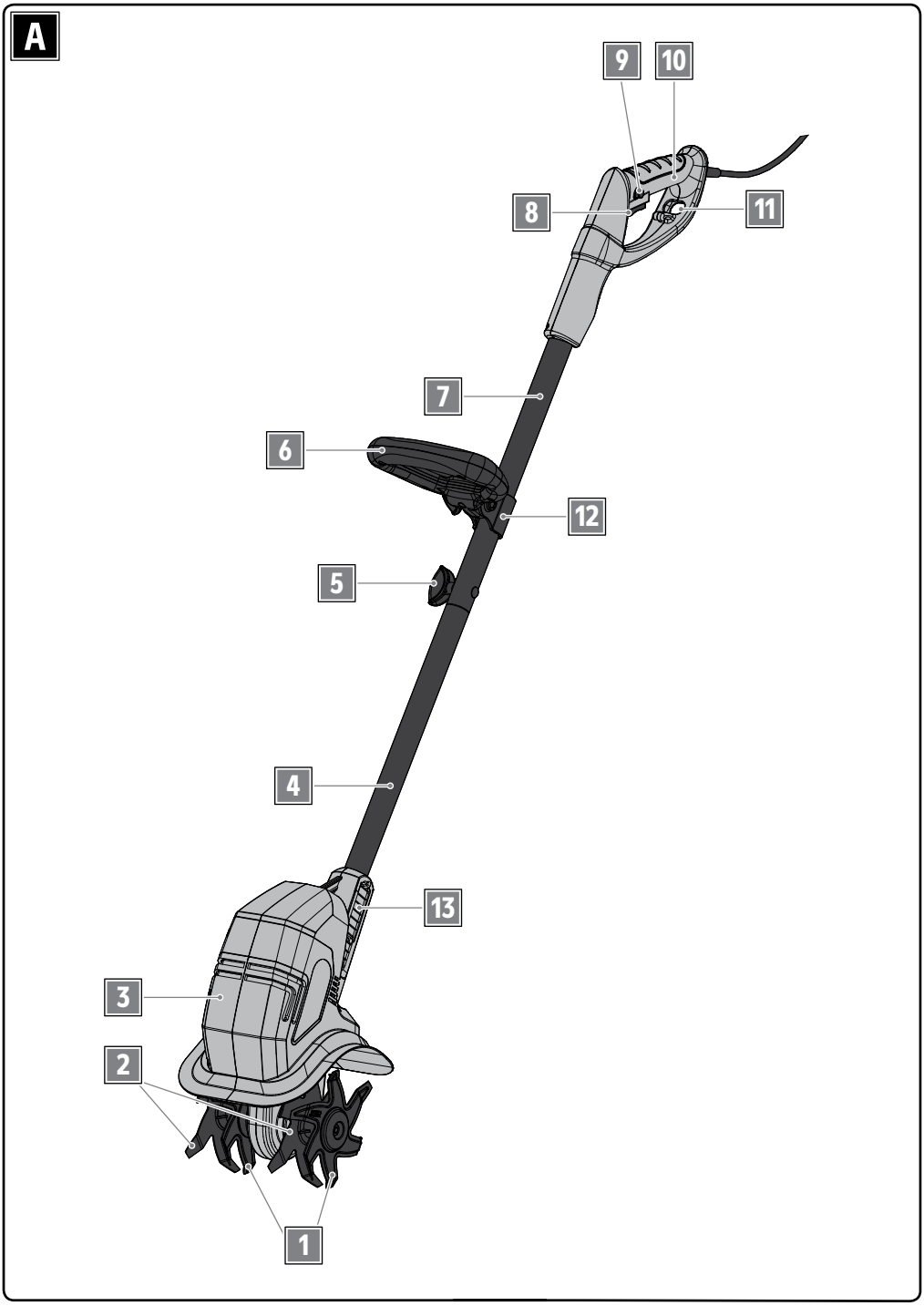
A
9
10
8
11
7
6
12
5
4
13
3
2
1

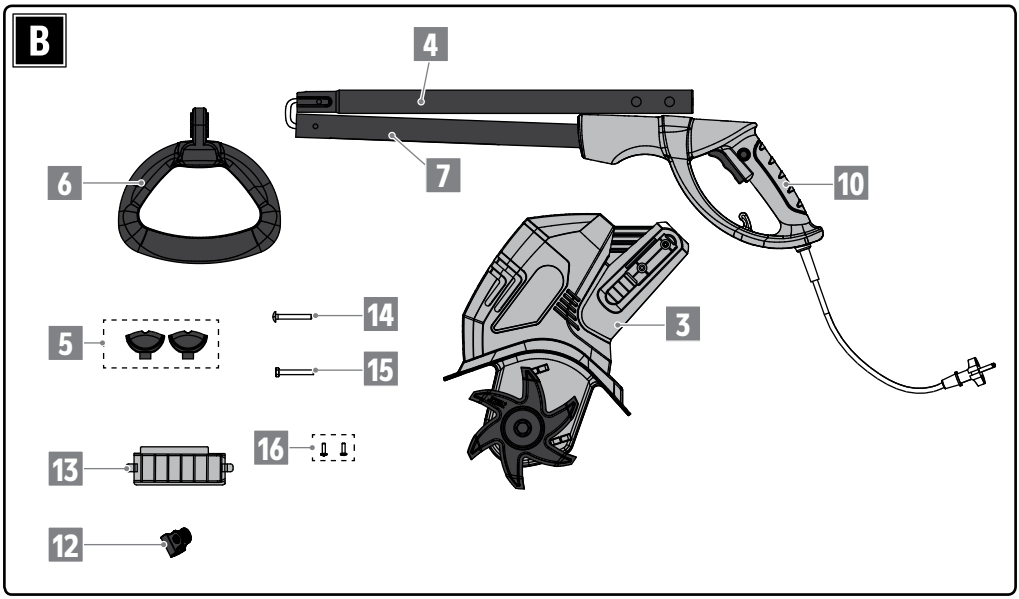
B
4
7
6
10
3
14
5
15
16
13
12

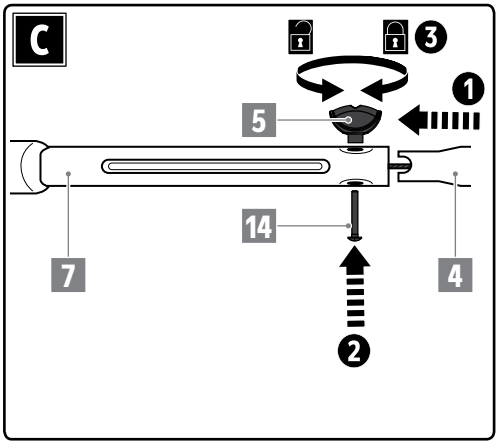
C
3
1
5
14
7
4
2

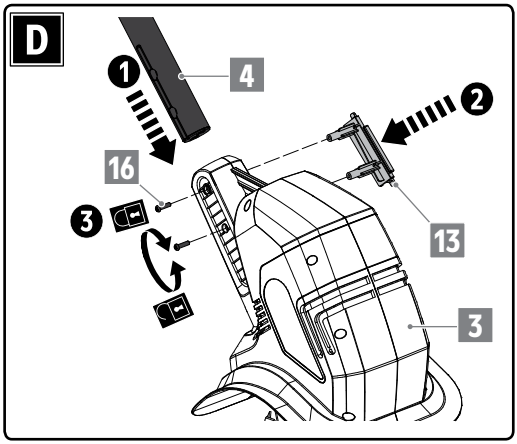
D
1
4
2
16
3
13
3

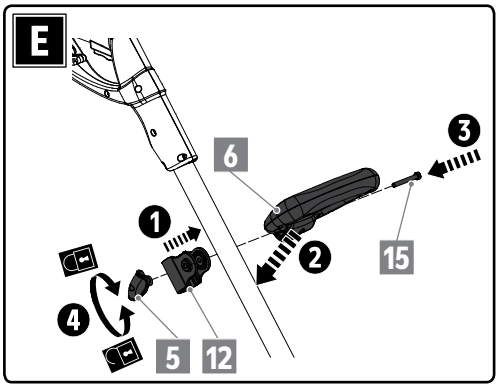
E
3
6
1
2
15
4
5
12

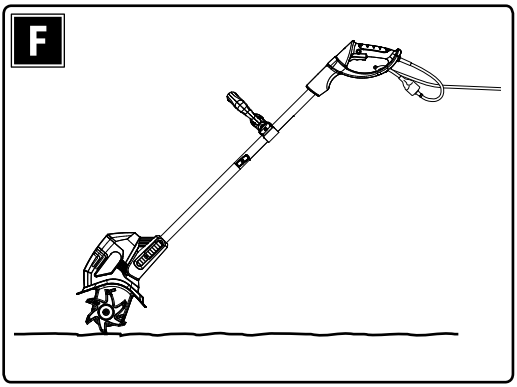
F

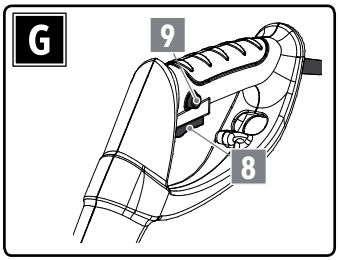
G
9
8

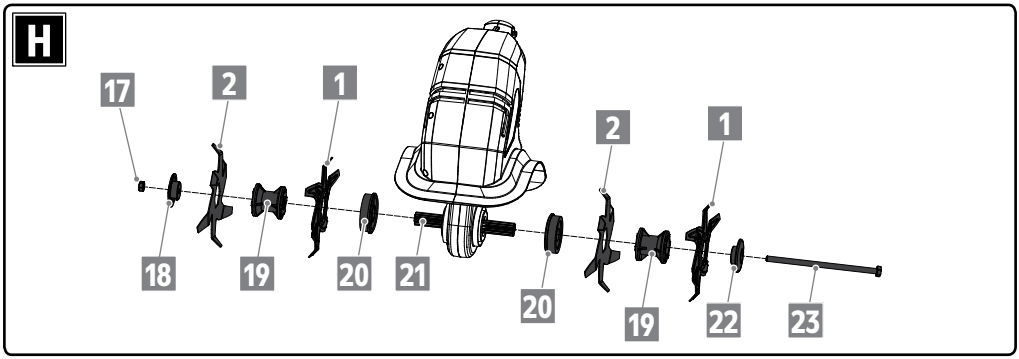
H
17
2
1
18
19
20
21
20
2
1
19
22
23

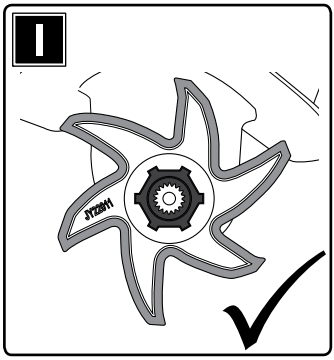
I

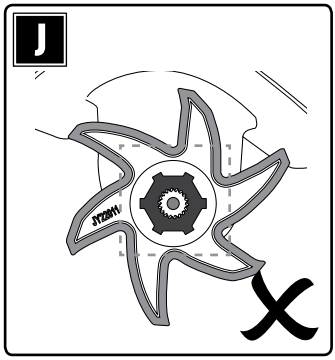
J

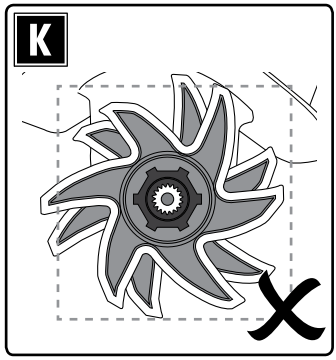
K

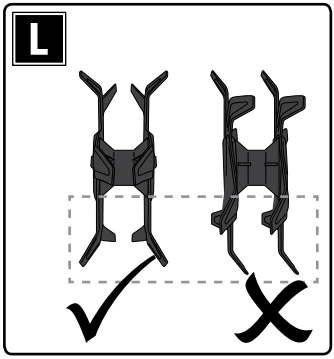
L

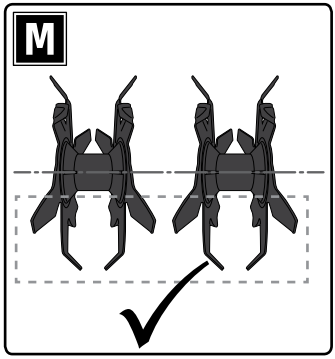
M

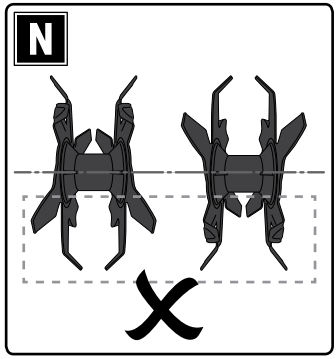
N

Inhaltsverzeichnis

Lieferumfang (Abb. B) 5
Sicherheit 5
Restrisiken 10
Bedeutung der Symbole 11
Vor Inbetriebnahme 12
Inbetriebnahme 12
Betrieb 13
Reinigung und Wartung 14
Aufbewahrung 15
Fehlersuche 16
Technische Daten 16
Entsorgung 17
Garantie 18
EG-Konformitätserklärung 18

Sehr geehrte Kundin, sehr geehrter Kunde!

Wir beglückwünschen Sie zum Kauf Ihres neuen Gerätes. Sie haben sich für ein Produkt mit hervorragendem Preis-/Leistungsverhältnis entschieden, das Ihnen viel Freude bereiten wird.

Lieferumfang (Abb. B)

- 1 Zusatzhandgriff 6
- 1 Haupthandgriff mit geklappten Holmen 4 / 7 / 10
- 1 Motorkopf 3
- 2 Flügelmutter 5
- 1 Holmhalterung 13
- 1 Halterung für Zusatzhandgriff 12
- 1 Halbrundschraube 14
- 1 Sechskantschraube 15
- 2 Befestigungsschrauben 16
- 1 Bedienungsanleitung

Kontrollieren Sie, ob alle Teile vorhanden sind und überprüfen Sie das Gerät auf Transportschäden. Nehmen Sie ein beschädigtes Gerät nicht in Betrieb! Im Schadensfall wenden Sie sich bitte an eine Kaufland-Filiale.

Sicherheit

Lesen Sie vor der ersten Benutzung Ihres Gerätes diese Betriebsanleitung sorgfältig und handeln Sie danach. Bewahren Sie diese Betriebsanleitung für späteren Gebrauch oder Nachbesitzer auf.

- Lesen Sie vor der ersten Inbetriebnahme unbedingt die Sicherheitshinweise! Bei Nichtbeachtung der Betriebsanleitung und der Sicherheitshinweise können Schäden am Gerät und Gefahren für den Bediener und andere Personen entstehen.
- Alle Personen, die mit der Inbetriebnahme, Bedienung und Wartung des Gerätes zu tun haben, müssen entsprechend qualifiziert sein.

D

Haben Sie Fragen zur Bedienung des Gerätes?
Schnelle und kompetente Hilfe erhalten Sie über unsere kostenlose Service-Hotline:
✆ 08 00 / 1 52 83 52
(Kostenfrei aus dem deutschen Fest- und Mobilfunknetz)
E-Mail: service@kaufland.de
www.kaufland.de

CZ

Máte dotazy týkající se obsluhy zařízení?
Rychlou a kompetentní pomoc získáte na naší bezplatné servisní lince:
✆ 800 165 894
(Bezplatné volání z pevné i mobilní sítě v rámci České republiky.)
E-mail: service@kaufland.cz
www.kaufland.cz

HR

Imate li pitanja vezano uz uređaj?
Za brzu i stručnu pomoć nazovite našu službu za korisnike na besplatan broj:
✆ 0800 223 223
(Poziv na broj se ne naplaćuje.)
E-pošta: service@kaufland.hr
www.kaufland.hr

PL

Czy masz pytania dot. działania tego urządzenia?
Szybką i fachową pomoc otrzymasz dzwoniąc na naszą bezpłatną infolinię:
✆ 800 300 062 (Bezpłatna infolinia)
e-mail: service@kaufland.pl
www.kaufland.pl

RO MD

Aveţi întrebări cu privire la utilizarea aparatului?
Vă stăm la dispoziţie prin asistenţa rapidă şi competentă disponibilă gratuit prin hotline-ul nostru:
✆ 0800 080 888
(Număr apelabil gratuit din reţelele: Orange, Vodafone, Telekom, Upc România şi RCS&RDS)
e-mail: service@kaufland.ro
www.kaufland.ro

SK

Máte otázky týkajúce sa obsluhy zariadení?
Rýchlu a kompetentnú pomoc získate na našom bezplatnom servisnom linku:
✆ 0800/152 835
(Bezplatne z pevnej telefonnej linky a mobilu.)
E-mail: service@kaufland.sk
www.kaufland.sk

BG

Имате ли въпроси относно използването на уреда?
Бърза и компетентна помощ можете да получите по нашата безплатна сервизна гореща линия:
✆ 0800 12 220
(Обадете ни се безплатно от цялата страна.)
Имейл: service@kaufland.bg
www.kaufland.bg

Verbot eigenmächtiger Veränderungen und Umbauten

- Es ist verboten, Veränderungen am Gerät durchzuführen oder Zusatzgeräte daraus herzustellen. Solche Änderungen können zu Personenschäden und Fehlfunktionen führen.
- Reparaturen am Gerät dürfen nur von hierzu beauftragten und geschulten Personen durchgeführt werden. Verwenden Sie hierbei stets die Originalersatzteile. Damit wird sichergestellt, dass die Sicherheit des Gerätes erhalten bleibt.

Informationssymbole dieser Anleitung

Die Zeichen und Symbole in dieser Anleitung sollen Ihnen helfen, die Anleitung und das Gerät sicher zu benutzen.

Hinweis
Informationen über die effektivste bzw. praktikabelste Nutzung.

▶ **Handlungsschritt**
Fordert Sie zum Handeln auf.

✓ **Handlungsergebnis**
Ergebnis einer Abfolge von Handlungsschritten.

A Abbildungskennzeichnung

1 Positionsnummern, Bildnummern

❶ Bedienschritt

Gefahrenstufen von Warnhinweisen

In dieser Betriebsanleitung werden folgende Gefahrenstufen verwendet, um auf potenzielle Gefahrensituationen hinzuweisen:

Gefahr!
Die gefährliche Situation steht unmittelbar bevor und führt, wenn die Maßnahmen nicht befolgt werden, zu schweren Verletzungen bis hin zum Tod.

Warnung!
Die gefährliche Situation kann eintreten und führt, wenn die Maßnahmen nicht befolgt werden, zu schweren Verletzungen bis hin zum Tod.

Vorsicht!
Die gefährliche Situation kann eintreten und führt, wenn die Maßnahmen nicht befolgt werden, zu leichten oder geringfügigen Verletzungen.

Achtung!
Eine möglicherweise schädliche Situation kann eintreten und führt, wenn sie nicht gemieden wird, zu Sachschäden.

Aufbau von Warnhinweisen

Warnhinweise sind nach folgender Struktur aufgebaut:

Signalwort (Gefahrenstufe)
Art und Quelle der Gefahr!
- Folgen bei Nichtbeachtung
- ▶ Maßnahme zur Vermeidung der Gefahr

Bestimmungsgemäße Verwendung

Das Produkt ist ausschließlich bestimmt
- für das Hacken und Zerkleinern grobscholligen Bodens und für die Einarbeitung von Dünger, Torf und Kompost im häuslichen Bereich.
- zur Verwendung immer entsprechend den Angaben des Herstellers in der Betriebsanleitung.

Das Produkt ist ausschließlich für den Privatgebrauch bestimmt und nicht für den gewerblichen handwerklichen oder industriellen Bereich geeignet.

Jede andere Verwendung oder Veränderung des Produkts gilt als nicht bestimmungsgemäß und birgt erhebliche Unfallgefahren. Für aus bestimmungswidriger Verwendung entstandene Schäden übernimmt der Hersteller oder Händler keine Haftung.

Allgemeine Sicherheitshinweise für Elektrowerkzeuge

WARNUNG Lesen Sie alle Sicherheitshinweise, Anweisungen, Bebilderungen und technischen Daten, mit denen dieses Elektrowerkzeug versehen ist. Versäumnisse bei der Einhaltung der nachfolgenden Anweisungen können elektrischen Schlag, Brand und/oder schwere Verletzungen verursachen.

Bewahren Sie alle Sicherheitshinweise und Anweisungen für die Zukunft auf.

Der in den Sicherheitshinweisen verwendete Begriff „Elektrowerkzeug" bezieht sich auf netzbetriebene Elektrowerkzeuge (mit Netzleitung) oder auf akkubetriebene Elektrowerkzeuge (ohne Netzleitung).

1) Arbeitsplatzsicherheit

a) **Halten Sie Ihren Arbeitsbereich sauber und gut beleuchtet.** *Unordnung oder unbeleuchtete Arbeitsbereiche können zu Unfällen führen.*

b) **Arbeiten Sie mit dem Elektrowerkzeug nicht in explosionsgefährdeter Umgebung, in der sich brennbare Flüssigkeiten, Gase oder Stäube befinden.** *Elektrowerkzeuge erzeugen Funken, die den Staub oder die Dämpfe entzünden können.*

c) **Halten Sie Kinder und andere Personen während der Benutzung des Elektrowerkzeugs fern.** *Bei Ablenkung können Sie die Kontrolle über das Elektrowerkzeug verlieren.*

2) Elektrische Sicherheit

a) **Der Anschlussstecker des Elektrowerkzeugs muss in die Steckdose passen. Der Stecker darf in keiner Weise verändert werden. Verwenden Sie keine Adapterstecker gemeinsam mit schutzgeerdeten Elektrowerkzeugen.** *Unveränderte Stecker und passende Steckdosen verringern das Risiko eines elektrischen Schlages.*

b) **Vermeiden Sie Körperkontakt mit geerdeten Oberflächen wie von Rohren, Heizungen, Herden und Kühlschränken.** *Es besteht ein erhöhtes Risiko durch elektrischen Schlag, wenn Ihr Körper geerdet ist.*

c) **Halten Sie Elektrowerkzeuge von Regen oder Nässe fern.** *Das Eindringen von Wasser in ein Elektrowerkzeug erhöht das Risiko eines elektrischen Schlages.*

d) **Zweckentfremden Sie die Anschlussleitung nicht, um das Elektrowerkzeug zu tragen, aufzuhängen oder um den Stecker aus der Steckdose zu ziehen. Halten Sie die Anschlussleitung fern von Hitze, Öl, scharfen Kanten oder sich bewegenden Teilen.** *Beschädigte oder verwickelte Anschlussleitungen erhöhen das Risiko eines elektrischen Schlages.*

e) **Wenn Sie mit einem Elektrowerkzeug im Freien arbeiten, verwenden Sie nur Verlängerungsleitungen, die auch für den Außenbereich geeignet sind.** *Die Anwendung einer für den Außenbereich geeigneten Verlängerungsleitung verringert das Risiko eines elektrischen Schlages.*

f) **Wenn der Betrieb des Elektrowerkzeugs in feuchter Umgebung nicht vermeidbar ist, verwenden Sie einen Fehlerstromschutzschalter.** *Der Einsatz eines Fehlerstromschutzschalters vermindert das Risiko eines elektrischen Schlages.*

3) Sicherheit von Personen

a) **Seien Sie aufmerksam, achten Sie darauf, was Sie tun, und gehen Sie mit Vernunft an die Arbeit mit einem Elektrowerkzeug. Benutzen Sie kein Elektrowerkzeug, wenn Sie müde sind oder unter dem Einfluss von Drogen, Alkohol oder Medikamenten stehen.** *Ein Moment der Unachtsamkeit beim Gebrauch des Elektrowerkzeugs kann zu ernsthaften Verletzungen führen.*

b) **Tragen Sie persönliche Schutzausrüstung und immer eine Schutzbrille.** *Das Tragen persönlicher Schutzausrüstung, wie Staubmaske, rutschfeste Sicherheitsschuhe, Schutzhelm oder Gehörschutz, je nach Art und Einsatz des Elektrowerkzeugs, verringert das Risiko von Verletzungen.*

c) **Vermeiden Sie eine unbeabsichtigte Inbetriebnahme. Vergewissern Sie sich, dass das Elektrowerkzeug ausgeschaltet ist, bevor Sie es an die Stromversorgung und/ oder den Akku anschließen, es aufnehmen oder tragen.** *Wenn Sie beim Tragen des Elektrowerkzeugs den Finger am Schalter haben oder das Elektrowerkzeug eingeschaltet an die Stromversorgung anschließen, kann dies zu Unfällen führen.*

d) **Entfernen Sie Einstellwerkzeuge oder Schraubenschlüssel, bevor Sie das Elektrowerkzeug einschalten.** *Ein Werkzeug oder Schlüssel, der sich in einem drehenden Teil des Elektrowerkzeugs befindet, kann zu Verletzungen führen.*

e) **Vermeiden Sie eine abnormale Körperhaltung. Sorgen Sie für einen sicheren Stand und halten Sie jederzeit das Gleichgewicht.** *Dadurch können Sie das Elektrowerkzeug in unerwarteten Situationen besser kontrollieren.*

f) **Tragen Sie geeignete Kleidung. Tragen Sie keine weite Kleidung oder Schmuck. Halten Sie Haare und Kleidung fern von sich bewegenden Teilen.** *Lockere Kleidung, Schmuck oder lange Haare können von sich bewegenden Teilen erfasst werden.*

g) **Wenn Staubabsaug- und -auffangeinrichtungen montiert werden können, sind diese anzuschließen und richtig zu verwenden.** *Verwendung einer Staubabsaugung kann Gefährdungen durch Staub verringern.*

h) **Wiegen Sie sich nicht in falscher Sicherheit und setzen Sie sich nicht über die Sicherheitsregeln für Elektrowerkzeuge hinweg, auch wenn Sie nach vielfachem Gebrauch mit dem Elektrowerkzeug vertraut sind.** *Achtloses Handeln kann binnen Sekundenbruchteilen zu schweren Verletzungen führen.*

4) Verwendung und Behandlung des Elektrowerkzeugs

a) **Überlasten Sie das Elektrowerkzeug nicht. Verwenden Sie für Ihre Arbeit das dafür bestimmte Elektrowerkzeug.** *Mit dem passenden Elektrowerkzeug arbeiten Sie besser und sicherer im angegebenen Leistungsbereich.*

b) **Benutzen Sie kein Elektrowerkzeug, dessen Schalter defekt ist.** *Ein Elektrowerkzeug, das sich nicht mehr ein- oder ausschalten lässt, ist gefährlich und muss repariert werden.*

c) **Ziehen Sie den Stecker aus der Steckdose und/oder entfernen Sie einen abnehmbaren Akku, bevor Sie Geräteeinstellungen vornehmen, Einsatzwerkzeugteile wechseln oder das Elektrowerkzeug weglegen.** *Diese Vorsichtsmaßnahme verhindert den unbeabsichtigten Start des Elektrowerkzeugs.*

d) **Bewahren Sie unbenutzte Elektrowerkzeuge außerhalb der Reichweite von Kindern auf. Lassen Sie keine Personen das Elektrowerkzeug benutzen, die mit diesem nicht vertraut sind oder diese Anweisungen nicht gelesen haben.** *Elektrowerkzeuge sind gefährlich, wenn Sie von unerfahrenen Personen benutzt werden.*

e) **Pflegen Sie Elektrowerkzeuge und Einsatzwerkzeug mit Sorgfalt. Kontrollieren Sie, ob bewegliche Teile einwandfrei funktionieren und nicht klemmen, ob Teile gebrochen oder so beschädigt sind, dass die Funktion des Elektrowerkzeugs beeinträchtigt ist. Lassen Sie beschädigte Teile vor dem Einsatz des Elektrowerkzeuges reparieren.** *Viele Unfälle haben ihre Ursache in schlecht gewarteten Elektrowerkzeugen.*

f) **Halten Sie Schneidwerkzeuge scharf und sauber.** *Sorgfältig gepflegte Schneidwerkzeuge mit scharfen Schneidkanten verklemmen sich weniger und sind leichter zu führen.*

g) **Verwenden Sie Elektrowerkzeug, Einsatzwerkzeug, Einsatzwerkzeuge usw. entsprechend diesen Anweisungen. Berücksichtigen Sie dabei die Arbeitsbedingungen und die auszuführende Tätigkeit.** *Der Gebrauch von Elektrowerkzeugen für andere als die vorgesehenen Anwendungen kann zu gefährlichen Situationen führen.*

h) **Halten Sie Griffe und Griffflächen trocken, sauber und frei von Öl und Fett.** *Rutschige Griffe und Griffflächen erlauben keine sichere Bedienung und Kontrolle des Elektrowerkzeugs in unvorhergesehenen Situationen.*

5) Service

a) **Lassen Sie Ihr Elektrowerkzeug nur von qualifiziertem Fachpersonal und nur mit Original-Ersatzteilen reparieren.** *Damit wird sichergestellt, dass die Sicherheit des Elektrowerkzeugs erhalten bleibt.*

Sicherheitshinweise für Elektro-Bodenhacke

1 Allgemeine Hinweise

a) Lesen Sie die Betriebsanleitung sorgfältig. Machen Sie sich mit den Stellteilen und dem richtigen Gebrauch des Gerätes vertraut;

b) erlauben Sie niemals Kindern oder anderen Personen, die die Betriebsanleitung nicht kennen, die Maschine zu benutzen. Kinder dürfen nicht mit dem Gerät spielen. Örtliche Bestimmungen können das Mindestalter des Benutzers festlegen;

c) arbeiten Sie niemals, während Personen, insbesondere Kinder oder Haustiere, in der Nähe sind;

d) denken Sie daran, dass die Bedienungsperson oder der Benutzer für Unfälle mit anderen Personen oder Schäden an deren Eigentum verantwortlich ist.

e) Schalten Sie das Gerät aus, warten Sie auf den Stillstand der Hackmesser und ziehen Sie den Netzstecker immer,
   - wenn Sie das Gerät verlassen,
   - wenn Sie Boden- und Pflanzenteile entfernen,
   - wenn das Gerät nicht verwendet wird,
   - bei allen Wartungs- und Reinigungsarbeiten,
   - beim Transport des Geräts,
   - wenn die Anschlussleitung beschädigt oder verheddert ist,
   - wenn das Gerät beim Arbeiten auf ein Hindernis trifft oder wenn ungewohnte Vibrationen auftreten. Untersuchen Sie in diesem Fall das Gerät auf Beschädigungen und lassen Sie es ggf. reparieren.

2 Vorbereitende Maßnahmen

a) Während des Arbeitens sind immer festes Schuhwerk und lange Hosen zu tragen. Betreiben Sie das Gerät nicht barfüßig oder in leichten Sandalen;

b) überprüfen Sie vollständig das Gelände, auf dem das Gerät eingesetzt wird, und entfernen Sie alle Gegenstände, die von der Maschine herausgeworfen werden können;

c) vor Gebrauch ist immer durch Sichtkontrolle zu prüfen, ob die Werkzeuge nicht abgenutzt oder beschädigt sind. Zur Vermeidung einer Unwucht dürfen abgenutzte oder beschädigte Teile und Befestigungsbolzen nur satzweise ausgetauscht werden.

3 Handhabung

a) Halten Sie das Gerät während des Betriebs immer mit beiden Händen auf beiden Handgriffe fest;

b) arbeiten Sie nur bei Tageslicht oder guter Beleuchtung;

c) achten Sie immer auf einen sicheren Stand an Hängen;

d) führen Sie das Gerät nur im Schritttempo und mit beiden Händen auf Haupt- und Zusatzhandgriff;

e) seien Sie besonders vorsichtig, wenn Sie am Hang die Fahrtrichtung ändern;

f) arbeiten Sie nicht an übermäßig steilen Hängen;

g) seien Sie besonders vorsichtig, wenn Sie die Maschine wenden oder zu sich heranziehen;

h) Achtung beim Rückwärtsgehen. Es besteht Stolpergefahr!

i) seien Sie besonders vorsichtig, wenn Sie auf schwierigen (steinigen, harten usw.) Böden arbeiten;

j) starten Sie den Motor vorsichtig entsprechend den Herstelleranweisungen und achten Sie auf ausreichenden Abstand der Füße zu dem (den) Werkzeug(en);

k) führen Sie niemals Hände oder Füße an oder unter sich drehende Teile;

l) heben oder tragen Sie niemals eine Maschine mit laufendem Motor.

4 Wartung und Lagerung

a) Achten Sie stets darauf, dass alle Muttern, Bolzen und Schrauben fest angezogen sind, damit sich das Gerät in einem sicheren Betriebszustand befindet;

b) ersetzen Sie aus Sicherheitsgründen abgenutzte oder beschädigte Teile;

c) Wenn ein Ersatz der Anschlussleitung erforderlich ist, dann ist dies vom Hersteller oder seinem Vertreter auszuführen, um Sicherheitsgefährdungen zu vermeiden.

Sicherheitshinweise für Verlängerungskabel

a) Verwenden Sie nur Verlängerungskabel, die für den Außenbereich zugelassen sind. Der Litzenquerschnitt des Verlängerungskabels muss mindestens 2,5 mm^2 betragen.

b) Rollen Sie eine Kabeltrommel vor Gebrauch immer ganz ab, damit sie es während der Arbeit hinter sich her ziehen.

c) Verlegen Sie das Verlängerungskabel so, dass es nicht zur Stolperfalle wird und nichts darauf fallen kann. Kontrollieren Sie dabei, dass die Verlängerung unbeschädigt ist. Nehmen Sie ein beschädigtes Verlängerungskabel keinesfalls in Betrieb.

d) Das Kabel muss bis zur nächsten Netzsteckdose reichen – stecken Sie nicht mehrere Verlängerungskabel hintereinander, da an jedem Steckkontakt ein Leistungsverlust entsteht.

e) Falls das Kabel im Gebrauch beschädigt wird, ziehen Sie sofort den Netzstecker aus der Netzsteckdose. BERÜHREN SIE DAS KABEL NICHT, BEVOR ES GETRENNT IST.

f) Fassen Sie den Netzstecker und die Netzbuchse niemals mit feuchten Händen an.

g) Ziehen Sie den Netzstecker nie am Netzkabel aus der Steckdose, sondern fassen Sie immer den Netzstecker an.

Restrisiken

Die Betriebsanleitung zu diesem Elektrowerkzeug enthält ausführliche Hinweise zum sicheren Arbeiten mit Elektrowerkzeugen.

Dennoch birgt jedes Elektrowerkzeug gewisse Restrisiken, die auch durch sorgfältige Konstruktion und die vorhandenen Schutzvorrichtungen nicht völlig auszuschließen sind. Bedienen Sie deshalb Elektrowerkzeuge immer mit der notwendigen Vorsicht.

Restrisiken können zum Beispiel sein:

- Berühren von beweglichen Teilen oder Einsatzwerkzeugen.
- Verletzung durch umher fliegende Werkstücke oder Werkstückteile.
- Brandgefahr bei unzureichender Belüftung des Motors.
- Beeinträchtigung des Gehörs bei Arbeiten ohne Gehörschutz.
- Lungenschäden beim Einatmen von Staub.

Ein sicheres Arbeiten hängt auch von der Vertrautheit des Bedienpersonals im Umgang mit dem jeweiligen Elektrowerkzeug ab! Entsprechende Maschinenkenntnis sowie umsichtiges Verhalten beim Arbeiten helfen bestehende Restrisiken zu minimieren.

Bedeutung der Symbole

Warnung!

Zur Verringerung des Verletzungsrisikos Originalbetriebsanleitung lesen.

Benutzen Sie das Gerät nicht bei Regen, bei schlechter Witterung, in feuchter Umgebung oder an nassen Hecken oder Rasen.

Tragen Sie einen Gehörschutz.

Tragen Sie eine Schutzbrille.

Tragen Sie Schutzhandschuhe.

Tragen Sie Sicherheitsschuhe.

Halten Sie Dritte immer aus dem Gefahrenbereich fern.

Halten Sie Ihre Hände oder Füße fern vom rotierenden Arbeitswerkzeug.

Vorsicht! Stromschlaggefahr! Netzstecker ziehen vor Instandhaltungsarbeiten oder bei Beschädigung der Anschlussleitung.

Dieses Produkt entspricht der Schutzart IPX0.

Garantierte Schallleistungspegel.

Gefahr durch elektrischen Schlag! Ziehen Sie vor Reinigung, Wartungs- und Reparaturarbeiten den Netzstecker aus der Steckdose.

Schutzklasse II (Doppelisolierung)

Mit diesem Symbol gekennzeichnete Produkte erfüllen alle anzuwendenden Gemeinschaftsvorschriften des Europäischen Wirtschaftsraums.

Hinweis
Die Kennzeichnung am Produkt besitzt Urkundenwert und darf nicht verändert oder unkenntlich gemacht werden.

Vor Inbetriebnahme

Warnung!

Erstickungsgefahr für Kinder beim Spielen mit Verpackungsmaterial! Verpackungsmaterial unbedingt von Kindern fernhalten.

Entfernen Sie vor dem ersten Gebrauch alle Verpackungsmaterialien vom Gerät.
Überprüfen Sie den Lieferumfang und schaffen Sie einen Überblick auf das Produkt, die Teile bzw. die Bedienelemente.

Teilebeschreibung (Abb. A - H)

1 Hackmesser JY2201-2

2 Hackmesser JY2201-1

3 Motorkopf

4 Unterer Holm

5 Flügelmutter

6 Zusatzhandgriff

7 Griffholm

8 Ein-/Ausschalter

9 Einschaltsperre

10 Haupthandgriff

11 Zugentlastung

12 Halterung für Zusatzhandgriff

13 Holmhalterung

14 Halbrundschraube

15 Sechskantschraube

16 Befestigungsschrauben

17 Sicherungsmutter M8

18 Rechte Abdeckkappe

19 Nabe

20 Laufbuchse

21 Antriebswelle

22 Linke Abdeckkappe

23 Bolzen

Betriebszeiten

- Beachten Sie die regionalen Vorschriften.
- Erfragen Sie die Betriebszeiten bei Ihrer örtlichen Ordnungsbehörde.

Inbetriebnahme

Gefahr!

Verletzungsgefahr bei der Handhabung von scharfem Hackmesser.

- ▶ Tragen Sie persönliche Schutzausrüstung nach den Sicherheitshinweisen, z.B. Handschuhe, Augenschutz, etc.
- ▶ Ziehen Sie vor allen Einstellungen am Produkt den Netzstecker.

Holm montieren (Abb. C)

- ▶ Richten Sie den unteren Holm 4 auf den Griffholm 7 aus (Aussparung auf Rille) und stecken Sie den beiden bis zum Anschlag zusammen ❶ .
- ▶ Stecken Sie die Halbrundschraube 14 durch die Löcher ❷ und ziehen Sie die Flügelmutter 5 fest ❸ .
- ✓ Der untere Holm ist zuverlässig mit dem Griffholm verbunden.

Motorkopf montieren (Abb. D)

- ▶ Stecken Sie den unteren Holm 4 in den Motorkopf 3 mit passender Ausrichtung (Rille auf Nase) bis zum Anschlag ❶ .
- ▶ Stecken Sie die Holmhalterung 13 durch die Löcher und setzen Sie es auf das plastische Gehäuse an ❷ .
- ▶ Befestigen Sie die Verbindung durch Eindrehen der beiden Befestigungsschrauben in die Löcher 16 ❸ .
- ✓ Der Motorkopf ist zuverlässig mit dem unteren Holm verbunden.

Zusatzhandgriff montieren (Abb. E)

- ▶ Stecken Sie die Halterung 12 auf den Griffholm 7 ❶ .
- ▶ Stecken Sie den Zusatzhandgriff 6 in die Öffnung der Halterung 12 ❷ .
- ▶ Stecken Sie die Sechskantschraube 15 durch die Löcher der Halterung bzw. des Zusatzhandgriffes ❸ .
- ▶ Bringen Sie der Flügelmutter 5 auf die Sechskantschraube an und ziehen Sie es dann fest, nachdem Sie durch Einstellen der Position und des Neigungswinkels vom Zusatzhandgriff eine Stellung gefunden haben, bei der Sie das Produkt komfortabel führen können ❹ .
- ✓ Das Produkt ist fertig montiert.

Betrieb

Gefahr!

Verletzungsgefahr bei der Handhabung von scharfen Schneidwerkzeugen.

- ▶ Tragen Sie persönliche Schutzausrüstung nach den Sicherheitshinweisen, z.B. Handschuhe, Augenschutz, Sicherheitsschuhe etc.
- ▶ Ziehen Sie vor allen Einstellungen am Produkt den Netzstecker.

Netzkabel anschließen (Abb. F)

- ▶ Bilden Sie mit dem Ende des Verlängerungskabels eine Schlaufe.
- ▶ Führen Sie die Schlaufe durch die untere Öffnung und über den Haken der Zugentlastung 11 .
- ▶ Ziehen Sie die Schlaufe langsam gegen die Zugentlastung fest. Falls Sie das Kabel nicht stramm ziehen, könnte sich das Kabel lockern und während der Arbeit herausrutschen.
- ▶ Stecken Sie den Netzstecker des Geräts in die Netzbuchse des Verlängerungskabels.
- ▶ Achten Sie darauf, dass die auf dem Typenschild angegebene Netzspannung/Frequenz mit der Spannung/Frequenz der Stromquelle übereinstimmt.
- ▶ Stecken Sie den Netzstecker des Verlängerungskabels in eine vorschriftsmäßig installierte Steckdose.
- ✓ Das Gerät ist betriebsbereit.

Ein- und Ausschalten (Abb. G)

Gefahr!

Verletzungsgefahr durch scharfe Schneidwerkzeuge.

- ▶ Halten Sie das Gerät während der Arbeit immer mit beiden Händen auf Haupthandgriff und Zusatzgriff fest.
- ▶ Halten Sie Ihre Füße mit ausreichendem Abstand zu den Hackmessern 1 / 2 .

- ▶ Drücken Sie die Einschaltsperre 9 ein und halten diesen gedrückt.
- ▶ Drücken Sie den Ein-/Ausschalter 8 und halten diesen gedrückt. Lassen Sie die Einschaltsperre los.
- ✓ Das Gerät ist eingeschaltet. Die Hackmesser beginnen zu rotieren und graben sich in den Boden.
- ▶ Zum Ausschalten lassen Sie den Ein-/Ausschalter los.

Hinweis

Überlastschutz: Bei Überlastung werden die Hackmesser und der Motor ausgekuppelt. Durch Reduzierung der Belastung werden die Hackmesser und der Motor automatisch wieder gekuppelt.

Reinigung und Wartung

Warnung!

Verletzungsgefahr!

- ▶ Tragen Sie persönliche Schutzausrüstung nach den Sicherheitshinweisen, z.B. Handschuhe, Sicherheitsschuhe etc.
- ▶ Ziehen Sie den Netzstecker vor Reinigung und Wartung des Produkts.
- ▶ Lassen Sie das Produkt vor allen Reinigungs- und Wartungsarbeiten abkühlen.
- ▶ Lassen Sie Arbeiten, die nicht in dieser Betriebsanleitung beschrieben sind, von einer Fachwerkstatt durchführen.

Achtung!

Kontrollieren Sie das Produkt bei der Reinigung und Wartung auf eventuelle Beschädigungen wie lose, abgenutzte oder beschädigte Teile, korrekten Sitz von Schrauben oder anderer Teile. Reparaturen dürfen nur von Sachkundigen oder einer autorisierten Servicestelle durchgeführt werden. Sachkundige sind Personen mit entsprechender Fachausbildung und Erfahrung, die Anforderungen an die Konstruktion und Gestaltung des Artikels kennen und sich auf die Sicherheitsbestimmungen verstehen.

Reinigen

- ▶ Verwenden Sie keine Reinigungs- bzw. Lösungsmittel. Chemische Substanzen können die Oberfläche des Produktes angreifen.
- ▶ Reinigen Sie das Produkt niemals unter fließendem Wasser. Reinigen Sie die Oberfläche des Produktes mit einem angefeuchteten oder trockenen Tuch.

- ▶ Reinigen Sie die Lüftungsöffnungen und andere schwer zugänglichen Stellen mit einer weichen Bürste oder einem Pinsel.
- ▶ Reinigen Sie das Produkt sofort nach jedem Einsatz gründlich und lassen Sie alle Teile trocknen.
- ▶ Prüfen Sie bei der Reinigung u.a. folgende Punkte:
  - Zustand und den festen Sitz der Hackmesser 1 / 2 .
  - Die Verbindung von Motorkopf 3 und unterem Holm 4 .

Hackmesser wechseln (Abb. H / I)

Hinweis
Das Gerät ist mit vier Hackmessern (2 Paare) ausgestattet. Tauschen Sie immer beide Messerpaare gleichzeitig aus, um Schäden durch Unwucht am Gerät zu vermeiden.
Fragen Sie im Fachgeschäft nach möglichen Ersatzteilen oder wenden Sie sich an unseren Kundenservice.

- ▶ Lösen Sie die Sicherungsmutter M8 (17 mit Steckschlüssel 13 mm).
- ▶ Nehmen Sie die Teile von der Antriebswelle 21 ab und stellen Sie die Teile eins nach dem anderen sorgfältig in derselben Anordnung ab, wie sie auf der Welle waren (Reihfolgen und Anbringungsseiten). Z.B. bei der Nabe 19 muss die Seite mit größerer Bohrung immer nach außen zeigen (RICHTIG I , FALSCH J). Bei Hackmesser 1 / 2 muss die Seite mit vertiefter Bohrung auf der Nabe gelegt werden (RICHTIG I , FALSCH K).
- ▶ Ersetzen Sie die 2 alten Messerpaare mit 2 neuen (2x JY2201-1 und 2). Jedes Messerpaar soll symmetrisch auf die Nabe aufgesetzt und eingerastet sein L .
- ▶ Reinigen Sie die Antriebswelle mit biologisch abbaubarem Öl.
- ▶ Bringen Sie alle Teile (inkl. neuer Messerpaare) wieder auf die Antriebswelle. Achten Sie dabei die oben genannten Punkte und stellen Sie sicher, dass die 2 Messerpaare auch symmetrisch auf die Antriebswelle angebracht sind (RICHTIG M , FALSCH N).
- ▶ Überprüfen Sie, dass alle Teile richtig angebracht sind und ziehen Sie die Sicherungsmutter 17 fest.
- ✓ Die Hackmesser sind ersetzt.

Aufbewahrung

- ▶ Reinigen Sie das Produkt vor der Aufbewahrung gründlich.
- ▶ Bewahren Sie das Produkt inklusive vollständigen Zubehören an einem trockenen, staubgeschützten und frostfreien Ort.
- ▶ Schützen Sie das Produkt vor direkter Sonneneinstrahlung.
- ▶ Lagern Sie das Produkt für Kinder unzugänglich und bei einer Lagertemperatur zwischen + 5 °C und + 30 °C.

Fehlersuche

Problem	Mögliche Ursachen	Fehlerbehebung
Das Gerät schaltet ab.	Überlastschutz des Motors.	Lassen Sie den Motor abkühlen.
	Ein-/Ausschalter defekt.	Suchen Sie eine Fachwerkstatt auf.
	Motor defekt.	
Gerät arbeitet mit Unterbrechungen.	Interner Wackelkontakt.	Suchen Sie eine Fachwerkstatt auf.
	Ein-/Ausschalter defekt.	
	Verbindung zwischen Motorkopf und Holm ist locker.	Überprüfen Sie die Verbindung.
Starke Vibration, starke Geräusche, schlechtes Arbeitsverhalten.	Hackmesser beschädigt.	Wechseln Sie die Hackmesser aus.
	Hackmesser falsch ersetzt.	Hackmesser richtig ersetzen.
	Schneideinrichtung verstopft.	Schneideinrichtung reinigen.
	Motor defekt.	Suchen Sie eine Fachwerkstatt auf.

Technische Daten

Artikel	Elektro-Bodenhacke
Modellnummer	1238113
Nennspannung	230 V ~ (Wechselstrom)
Nennleistung	300W
Leerlaufdrehzahl	280 min^{-1}
Messerdurchmesser	ca. Ø 155 mm
Arbeitsbreite	190 mm
Gewicht	4 kg
Schutzklasse	II ⧈
Schutzart	IPX0

Geräusch- und Vibrationsinformationen

WARNUNG!

Gefahr für die Gesundheit! Das Arbeiten ohne Gehörschutz kann zu Gesundheitsschäden führen. Tragen Sie bei der Arbeit einen Gehörschutz.

Schalldruckpegel L_{pA}	73,8 dB(A)
Unsicherheit K	3 dB(A)
Schallleistungspegel L_{wA}	83,58 dB(A)
Unsicherheit K	3 dB
Schallleistungspegel L_{wA} garantiert	93 dB(A)
Vibrationen a_h	3,0 m/s^2
Unsicherheit K	1,5 m/s^2

Die angegebenen Schwingungsgesamtwerte und die angegebenen Geräuschemissionswerte sind nach einem genormten Prüfverfahren (EN 709-1:1997+A4) gemessen worden und können zum Vergleich eines Elektrowerkzeugs mit einem anderen verwendet werden. Sie können auch zu einer vorläufigen Einschätzung der Belastung verwendet werden.

Warnung!

Die Schwingungs- und Geräuschemissionen können während der tatsächlichen Benutzung des Elektrowerkzeugs von den Angabewerten abweichen, abhängig von der Art und Weise, in der das Elektrowerkzeug verwendet wird, insbesondere, welche Art von Werkstück bearbeitet wird.

Es ist notwendig, Sicherheitsmaßnahmen zum Schutz des Bedieners festzulegen, die auf einer Abschätzung der Schwingungs- und Geräuschbelastung während der tatsächlichen Benutzungsbedingungen beruhen (hierbei sind alle Anteile des Betriebszyklus zu berücksichtigen, beispielsweise Zeiten, in denen das Elektrowerkzeug abgeschaltet ist, und solche, in denen es zwar eingeschaltet ist, aber ohne Belastung läuft).

Versuchen Sie, die Belastung durch Schwingungen und Geräusche so gering wie möglich zu halten. Beispielhafte Maßnahmen zur Verringerung der Belastung sind das Tragen von Handschuhen beim Gebrauch des Werkzeugs, die Begrenzung der Arbeitszeit und das Einsatz von Zubehören in gutem Zustand.

Entsorgung

Verpackung entsorgen

Die Produktverpackung besteht aus recyclingfähigen Materialien. Entsorgen Sie die Verpackungsmaterialien entsprechend ihrer Kennzeichnung bei den öffentlichen Sammelstellen bzw. gemäß den landesspezifischen Vorgaben.

Entsorgungshinweise zu elektrischen Artikeln

Entsorgen Sie Elektrogeräte nicht über den Hausmüll. Gemäß europäischer Richtlinie 2012/19/EU über Elektro- und Elektronik-Altgeräte und Umsetzung in nationales Recht müssen verbrauchte Elektrogeräte getrennt gesammelt und einer umweltgerechten Wiederverwertung zugeführt werden.

Recycling-Alternative zur Rücksendeaufforderung: Der Eigentümer des Elektrogerätes ist alternativ anstelle Rücksendung zur Mitwirkung bei der sachgerechten Verwertung im Falle der Eigentumsaufgabe verpflichtet. Das Altgerät kann hierfür auch einer Rücknahmestelle überlassen werden, die eine Beseitigung im Sinne des nationalen Kreislaufwirtschafts und Abfallgesetzes durchführt. Nicht betroffen sind den Altgeräten beigefügte Zubehörteile und Hilfsmittel ohne Elektrobestandteile.

Weitere Entsorgungshinweise

Geben Sie das Elektroaltgerät so zurück, dass seine spätere Wiederverwendung oder Verwertung nicht beeinträchtigt wird. Elektroaltgeräte können Schadstoffe enthalten. Bei falschem Umgang oder Beschädigung des Gerätes können diese bei der späteren Verwertung des Gerätes zu Gesundheitsschäden oder Gewässer- und Bodenverunreinigungen führen.

Garantie

Kaufland gewährt Ihnen ab dem Kaufdatum eine Garantie von 3 Jahren.
Von der Garantie ausgenommen sind Schäden, die auf Nichtbeachtung der Bedienungsanleitung, missbräuchliche Verwendung, unsachgemäße Behandlung, eigenmächtige Reparaturen oder unzureichende Wartung und Pflege zurückzuführen sind.

EG-Konformitätserklärung

CE Angaben und Normen finden Sie auf der beigelegten EG-Konformitätserklärung.

Obsah

Rozsah dodávky (Obr. B) 19
Bezpečnost 19
Zbytková rizika 24
Význam symbolů 24
Před uvedením do provozu 25
Uvedení do provozu 26
Provoz 26
Čištění a údržba 27
Přechovávání 28
Odstraňování závad 28
Technická data 29
Likvidace 29
Záruka 30
ES prohlášení o shodě 30

Vážený zákazník!

Blahopřejeme vám ke koupi vašeho nového výrobku. Rozhodli jste se pro výrobek s vynikajícím poměrem ceny/výkonu, se kterým budete spokojeni.

Rozsah dodávky (Obr. B)

- 1 Přídavná rukojeť 6
- 1 Hlavní rukojeť se nasazenými násadami 4 / 7 / 10
- 1 Motorová hlava 3
- 2 Matice křídlatá 5
- 1 Držák násady 13
- 1 Držák pro přídavnou rukojeť 12
- 1 Šroub se zaoblenou hlavou 14
- 1 Šroub s vnitřním šestihranem 15
- 2 Přichytávací šroub 16
- 1 Návod k obsluze

Zkontrolujte, zda jsou k dispozici všechny součásti a zda přístroj nebyl poškozen při přepravě.
Poškozený přístroj neuvádějte do provozu! V případě poškození se obraťte na pobočku Kauflandu.

Bezpečnost

Před prvním použitím si pečlivě pročtěte tento návod k obsluze a řiďte se jím. Uchovejte tento návod k obsluze pro pozdější použití nebo nového vlastníka.

- Před prvním uvedením do provozu si bezpodmínečně pročtěte bezpečnostní pokyny! V případě nedodržení návodu k obsluze a bezpečnostních pokynů mohou vzniknout škody na přístroji a rizika pro obsluhu a další osoby.
- Všechny osoby, které přístroj uvádějí do provozu, obsluhují a provádějí údržbu, musí mít náležitou kvalifikaci.

Zákaz svévolně prováděných změn a úprav

- Je zakázáno provádět na přístroji změny nebo z něj vyrábět jiné přístroje. Takovéto změny mohou vést ke zranění osob a nesprávné funkčnosti.
- Opravy na přístroji smějí být prováděny jen k tomu oprávněnými a náležitě vyškolenými osobami. Používejte přitom vždy originální náhradní díly. Tím je zaručeno, že bezpečný provoz přístroje zůstane zachován.

Informační symboly v tomto návodu

Značky a symboly v tomto návodu Vám mají pomoci bezpečně používat přístroj i návod.

Upozornění
Informace o nejúčinnějším popř. nejpraktičtějším používání.

▶ **Krok spojený s činností**
Vyzývá Vás k činnosti.

✓ **Výsledek činnosti**
Výsledek sledu kroků spojených s činností.

A Označení obrázku

1 Pořadová čísla, čísla vyobrazení

❶ Operační krok

Stupně rizika výstražných upozornění

V tomto návodu na obsluhu se používají následující stupně rizika upozorňující na možné rizikové situace:

Nebezpečí!
Nebezpečná situace hrozí bezprostředně a pokud nejsou dodržena příslušná opatření, může to vést k těžkým poraněním až smrti.

Výstraha!
Nebezpečná situace může nastat a pokud nejsou dodržena příslušná opatření, může to vést k těžkým poraněním až smrti.

Pozor!
Nebezpečná situace může nastat a pokud nejsou dodržena příslušná opatření, může to vést k lehkým nebo drobným poraněním.

Pozor!
Může vzniknout škodlivá situace a pokud jí není zabráněno, může to vést k hmotným škodám.

Struktura výstražných upozornění

Výstražná upozornění mají následující strukturu:

Signální slovo (stupeň rizika)
Druh a zdroj nebezpečí!
- Následky při nedodržení bezpečnostních pokynů
- ▶ Opatření k vyhnutí se nebezpečné situaci

Použití v souladu s daným účelem

Produkt je výhradně určený
- pro okopávání a rozmělňování hroudovité půdy a pro vpravení hnojiva, rašeliny a kompostu do půdy v soukromých domácnostech.
- k použití vždy v souladu s pokyny výrobce v návodu na obsluhu.

Produkt je určen výhradně k soukromému použití a není vhodný k použití v oblasti průmyslu a řemesel. Jakékoli jiné použití nebo změny na produktu platí jako neodpovídající danému účelu použití a skrývá v sobě značná rizika nehod. Za použití nebo prodejce odporující danému účelu nepřebírá výrobce žádnou odpovědnost.

Všeobecné bezpečnostní pokyny pro elektrické nářadí

VÝSTRAHA! Přečtěte si bezpečnostní pokyny, pokyny, ilustrace a technické údaje k tomuto elektrickému nářadí. Nedodržování následujících pokynů může vést k úrazu elektrickým proudem, požáru a/nebo k těžkým zraněním.

Bezpečnostní pokyny a informace uschovejte pro budoucí použití.

Označení „elektrické nářadí" použité v bezpečnostních pokynech se vztahuje jak na síťové elektrické nářadí (s přívodním kabelem), tak na akumulátorové elektrické nářadí (bez přívodního kabelu).

1) Bezpečnost v pracovním prostoru

a) **Udržujte pracovní prostor v čistotě a dobře osvětlený.** *Nepořádek nebo neosvětlený pracovní prostor mohou vést k nehodám.*

b) **S elektrickým nářadím nepracujte v prostorách ohrožených výbuchem, v nichž jsou skladovány hořlavé kapaliny, plyny nebo prachy.** *Při činnosti elektrického nářadí vznikají jiskry, které mohou zapálit prach nebo páry.*

c) **Při používání elektrického nářadí zabraňte přístupu dětí a dalších osob.** *Při vyrušení můžete ztratit kontrolu nad elektrickým nářadím.*

2) Elektrická bezpečnost

a) **Zástrčka elektrického nářadí musí odpovídat síťové zásuvce. Zástrčka se nesmí nijak upravovat. Pro elektrické nářadí chráněné zemněním nepoužívejte rozdvojky ani prodlužovací kabely.** *Neupravované zástrčky a vhodné zásuvky zmenšují riziko úrazu elektrickým proudem.*

b) **Vyhněte se tělesnému kontaktu s uzemněnými předměty, jako jsou trubky, tělesa topení, sporáky a chladničky.** *Pokud je Vaše tělo uzemněno, vzrůstá nebezpečí úrazu elektrickým proudem.*

c) **Elektrické nářadí chraňte před deštěm a vlhkem.** *Vniknutí vody do elektrického nářadí zvyšuje riziko úrazu elektrickým proudem.*

d) **Přívodní kabel nepoužívejte k nošení elektrického nářadí, jeho zavěšování, ani k vytahování zástrčky ze zásuvky. Chraňte kabel před horkem, oleji, ostrými hranami a pohyblivými částmi.** *Poškozené nebo zapletené přívodní kabely zvyšují nebezpečí úrazu elektrickým proudem.*

e) **Použití přívodního kabelu vhodného pro venkovní použití snižuje nebezpečí úrazu elektrickým proudem.** *Při použití elektrického nářadí ve venkovním prostoru použijte prodlužovací kabel vhodný pro venkovní použití.*

f) **Je-li nutno elektrické nářadí použít ve vlhkém prostředí, používejte proudový chránič.** *Použití proudového chrániče snižuje nebezpečí úrazu elektrickým proudem.*

3) Bezpečnost osob

a) **Buďte pozorní, dávejte pozor na to, co děláte, a když používáte elektrické nářadí, přistupujte k práci s rozmyslem. S elektrickým nářadím nepracujte, pokud jste unaveni nebo pod vlivem drog, alkoholu nebo léků.** *Krátký okamžik nepozornosti při práci s elektrickým nářadím může vést k vážným zraněním.*

b) **Používejte osobní ochranné prostředky a vždy ochranné brýle.** *Používání osobních ochranných pomůcek jako respirátorů, obuvi s protiskluzovou podrážkou, ochranných přileb nebo chráničů sluchu vhodných pro druh a aplikaci elektrického nářadí, snižuje riziko poškození zdraví.*

c) **Zabraňte neúmyslnému spuštění nářadí. Před zapojením elektrického nářadí do sítě a/nebo zapojením akumulátoru, zvednutím nebo přenášením nářadí se ujistěte, zda je vypnuto.** *Necháte-li při přenášení elektrického nářadí prst na vypínači nebo zapnuté nářadí připojujete k napájení, může to vést k nehodě.*

d) **Před zapnutím elektrického nářadí odstraňte všechny nastavovací nástroje nebo klíče.** *Nastavovací nástroj nebo klíč v otáčející se části elektrického nářadí může způsobit zranění.*

e) **Vyhýbejte se nesprávnému držení těla. Vždy udržujte správný postoj a rovnováhu.** *Tak budete moci nářadí lépe kontrolovat i v neočekávaných situacích.*

f) **Noste vhodný oděv. Nenoste volný oděv ani šperky. Dbejte na to, aby se vaše vlasy a oblečení nedostaly do blízkosti pohyblivých částí.** *Volný oděv, šperky nebo dlouhé vlasy mohou být zachyceny pohyblivými částmi nářadí.*

g) **Pokud lze namontovat zařízení pro odsávání a zachytávání prachu, je jej třeba připojit a správně používat.** *Odsávání prachu může snížit riziko poškození zdraví.*

h) **Neuspokojujte se s falešným pocitem bezpečí a neignorujte bezpečnostní pravidla pro elektrické nářadí, i když jste po mnohonásobném používání již obeznámen s elektrickým nářadím.** *Neopatrné zacházení může vést i ve zlomku vteřiny k těžkým zraněním.*

4) Použití elektrického nářadí a péče o něj

a) **Elektrické nářadí nepřetěžujte. Pro svou práci používejte vždy vhodný typ elektrického nářadí.** *S elektrickým nářadím vhodným pro dané použití budete pracovat lépe a bezpečněji.*

b) **Nepoužívejte elektrické nářadí, které má poškozený vypínač.** *Elektrické nářadí, které nelze vypnout nebo zapnout, je nebezpečné a musí se nechat opravit.*

c) **Před nastavováním elektrického nářadí, výměnou nástrojů nebo odkládáním elektrického nářadí vytáhněte zástrčku ze zásuvky a/nebo vyjměte vyjímatelný akumulátor.** *Toto bezpečnostní opatření zabrání neúmyslnému spuštění elektrického nářadí.*

d) **Nepoužívané elektrické nářadí uchovávejte mimo dosah dětí. S elektrickým nářadím nenechte pracovat osoby, které s ním nejsou obeznámeny nebo nečetly tento návod.** *Elektrické nářadí je nebezpečné, používají-li je nezkušené osoby.*

e) **O elektrické nářadí a nástroje adekvátně pečujte. Kontrolujte, zda pohyblivé části nářadí fungují bezchybně a nezadírají se, zda jednotlivé části nejsou rozbité nebo poškozené tak, že by zhoršovaly funkci elektrického nářadí. Před použitím elektrického nářadí nechte poškozené části opravit.** *K mnoha nehodám dochází v důsledku špatné údržby elektrického nářadí.*

f) **Řezné nástroje udržujte ostré a čisté.** *Pečlivě udržované řezné nástroje s ostrými břity se méně zakusují a snáze se vedou.*

g) **Elektrické nářadí, příslušenství, nástroje apod. používejte podle těchto pokynů. Přihlížejte přitom k pracovním podmínkám a vykonávané činnosti.** *Používání elektrického nářadí pro jiné, než stanovené účely, může vést k nebezpečným situacím.*

h) **Držadla a úchopné plochy udržujte suché, čisté a bez oleje a tuku.** *Kluzká držadla a úchopné plochy neumožňují bezpečné ovládání a kontrolu elektrického nářadí v neočekávaných situacích.*

5) Opravy

a) **Elektrické nářadí nechávejte opravovat kvalifikovanými odborníky a jen za použití originálních náhradních dílů.** *To zaručí bezpečnost elektrického nářadí.*

Bezpečnostní pokyny pro elektrický kultivátor

1 Všeobecné pokyny

a) Pečlivě si pročtěte návod na obsluhu. Obeznamte se s ovládacími prvky a správným používáním zařízení;

b) nikdy nedovolte dětem nebo jiným osobám, které nejsou obeznámeny s návodem na obsluhu, aby zařízení používaly. Děti si s kultivátorem nesmějí hrát. Minimální stáří uživatele mohou stanovit místní předpisy;

c) nikdy zařízení nepoužívejte, pokud se v blízkosti zdržují jiné osoby, zejména děti nebo domácí zvířata;

d) mějte na paměti, že za úrazy u jiných osob a hmotné škody na majetku je zodpovědný obslužný personál zařízení nebo osoba, která je používá.

e) Zařízení vypněte, počkejte, až se kultivátor zcela zastaví a vytáhněte síťovou zástrčku vždy,
- když zařízení ponecháváte bez dozoru,
- když z něj odstraňujete hlínu nebo části rostlin,
- když zařízení není dále používáno,
- při všech pracích týkajících se obsluhy a oprav,
- při přepravě zařízení,
- když je přívodní kabel poškozen nebo zamotán,
- když zařízení při práci narazí na překážku nebo když se projeví nezvyklé vibrace. V takovém případě zařízení prozkoumejte, zda není poškozeno a případně je nechejte opravit.

2 Opatření při přípravě na použití

a) při práci noste vždy pevnou obuv a dlouhé kalhoty. Se zařízením nepracujte naboso nebo v lehkých sandálech;

b) kompletně prohlédněte pozemek, na němž bude zařízení použito a odstraňte všechny předměty, které by jím mohly být vymrštěny vzhůru;

c) před použitím zjistěte pohledovou kontrolou, zda není nářadí na zařízení opotřebováno nebo poškozeno. Aby se vyhnulo nevyváženosti zařízení, je nutné opotřebené nebo poškozené součásti a zajišťovací čepy v rámci celé sady vyměnit.

3 Manipulace se zařízením

a) zařízení během provozu držte vždy oběma rukama za obě rukojeti;

b) pracujte jen za denního světla nebo při dobrém osvětletní;

c) na svahu dbejte vždy o dobrou stabilitu;

d) veďte zařízení jen krokem oběma rukama za hlavní a přídavnou rukojeť;

e) buďte vždy obzvláště pozorní, když měníte směr na svahu;

f) nepracujte na příliš svažitém terénu;

g) buďte vždy obzvláště pozorní, když zařízení obracíte nebo se k němu přibližujete;

h) Pozor při práci směrem vzad. Nebezpečí zakopnutí!

i) buďte vždy obzvláště pozorní, když pracujete na těžké (kamenité, tvrdé atd.) půdě;

j) motor spouštějte opatrně dle pokynů výrobce a dbejte o dostatečnou vzdálenost nohou k pracovním nástrojům zařízení;

k) neklaďte nikdy ruce na nebo pod otáčející se součásti zařízení;

l) zařízení nikdy nepřepravujte nebo nepřenášejte s běžícím motorem.

4 Údržba a přechovávání

a) dbejte stále o to, aby byly všechny matice, čepy a šrouby pevně dotaženy a zařízení tak bylo vždy v bezpečném provozním stavu;

b) z bezpečnostních důvodů vždy vyměňujte opotřebené nebo poškozené součásti;

c) Pokud je nezbytné vyměnit přívodní kabel, musí to provést výrobce nebo jeho zastoupení, aby se tak vyhnulo bezpečnostním rizikům.

Bezpečnostní pokyny pro prodlužovací kabel

a) Používejte pouze prodlužovací kabely, které jsou povoleny pro venkovní prostory. Průměr opláštění kabelu musí činit alespoň 2,5 mm2.

b) Kabelový buben před použitím vždy zcela odviňte, abyste během práce mohli kabel táhnout za sebou.

c) Prodlužovací kabel položte tak, aby o něj nikdo nemohl zakoupnout. Zkontrolujte přitom, zda není prodlužovací kabel poškozen. Poškozený prodlužovací kabel v žádném případě nepoužívejte.

d) Kabel musí dosáhnout k nejbližší zásuvce – nenapojujte za sebou více prodlužovacích kabelů, neboť na každé zástrčce vzniká ztráta výkonu.

e) Pokud je kabel při použití poškozen, vytáhněte zástrčku okamžitě ze zásuvky. KABELU SE NEDOTÝKEJTE, DOKUD NENÍ ODPOJEN OD SÍTĚ.

f) Síťové zástrčky a zásuvky se nikdy nedotýkejte vlhkýma rukama.

g) Síťovou zástrčku nevytahujte ze zásuvky zatažením za kabel, nýbrž vždy uchopte zástrčku rukou.

Zbytková rizika

Návod na obsluhu tohoto elektropřístroje obsahuje podrobné pokyny pro bezpečnou práci s těmito elektropřístroji.

Každý elektropřístroj v sobě nicméně skrývá jistá zbytková rizika, která nelze zcela vyloučit ani díky pečlivé konstrukci a příslušných bezpečnostních zařízení. Elektropřístroje proto vždy obsluhujte s nezbytnou opatrností.

Zbytková rizika mohou být kupř.:

- Kontakt s pohybujícími se částmi nebo přídavnými nástroji.
- Zranění odletujícími obrobky nebo jejich částmi.
- Nebezpečí požáru při nedostatečném odvětrání motoru.
- Poškození sluchu při práci bez ochrany sluchu.
- Poškození plic při vdechnutí prachu.

Bezpečná práce závisí také na obeznámenosti obslužného personálu s manipulací s příslušným elektropřístrojem! Odpovídající znalosti o přístroji stejně jako opatrná manipulace při práci pomáhají minimalizovat existující rizika.

Význam symbolů

Pozor!

Ke snížení rizika zranění si pročtěte originální návod na obsluhu.

Zařízení nepoužívejte za deště, špatného počasí, za vlhka nebo když jsou křoviny a tráva mokré.

Noste ochranu sluchu.

Noste ochranné brýle.

Noste ochranné rukavice.

Noste pracovní boty.

Zajistěte, aby se třetí osoby zdržovaly mimo rizikový prostor.

Zabraňte tomu, aby se Vaše ruce a nohy dostaly do kontaktu s rotujícími součástmi zařízení.

Pozor! Nebezpečí úderu el. proudem! Před údržbou, opravami nebo při poškození přívodního kabelu vytáhněte síťovou zástrčku ze zásuvky.

IPX0 Tento produkt odpovídá stupni ochrany IPX0.

LWA 93 dB Garantovaná hladina akustického výkonu.

Nebezpečí úderu el. proudem!
Před čištěním, údržbou a opravami vytáhněte síťovou zástrčku ze zásuvky.

Ochranná třída II (dvojitá izolace)

CE Produkty označené tímto symbolem splňují všechny nezbytné předpisy Evropského hospodářského prostoru.

Upozornění
Označení na produktu má dokumentační hodnotu a nesmí být měněno nebo učiněno nečitelným.

Před uvedením do provozu

Pozor!

Nebezpečí udušení pro děti při hře s obalovým materiálem! Zabraňte dětem v přístupu k obalovému materiálu.

Před prvním použitím odstraňte z přístroje veškerý obalový materiál.

Překontrolujte obsah dodávky a produkty, jednotlivé součásti popř. obslužné prvky prohlédněte.

Popis součástí (Obr. A - H)

1 Kypřicí nůž JY2201-2

2 Kypřicí nůž JY2201-1

3 Motorová hlava

4 Spodní násada

5 Křídlatá matice

6 Přídavná rukojeť

7 Násada rukojeti

8 Tlačítko Zap/Vyp

9 Blokační tlačítko

10 Hlavní rukojeť

11 Odlehčovač tahu kabelu

12 Držák přídavné rukojeti

13 Držák násady

14 Šroub se zaoblenou hlavou

15 Šroub s vnitřním šestihranem

16 Příchytné šrouby

17 Bezpečnostní matice M8

18 Pravá krytka

19 Náboj

20 Vodicí pouzdro

21 Hnací hřídel

22 Levá krytka

23 Čep

Čas provozování

- Řiďte se místními předpisy.
- Na časy, kdy smíte se zařízením pracovat se zeptejte místních úřadů.

Uvedení do provozu

Nebezpečí!

Nebezpečí zranění při manipulaci s ostrými kypřicími noži.

- ▶ Noste osobní ochranné pomůcky v souladu s bezpečnostními pokyny, kupř. rukavice, ochranné brýle atd.
- ▶ Před jakýmikoli nastavení na produktu vytáhněte síťovou zástrčku ze zásuvky.

Montáž násady (Abb. C)

- ▶ Nasaďte spodní násadu 4 na násadu rukojeti 7 (prohlubeň na žlábku) a nasaďte obojí na sebe až po zarážku ❶ .
- ▶ Protáhněte šroub se zaoblenou hlavou 14 otvory ❷ a dotáhněte křídlatou matici 5 ❸ .
- ✓ Spodní násada je pevně spojena s násadou rukojeti.

Montáž motorové hlavy (Obr. D)

- ▶ Nasaďte spodní násadu 4 do motorové hlavy 3 ve správném uspořádání (žlábek na výstupek) až po zarážku ❶ .
- ▶ Prostrčte držák násady 13 otvory a nasaďte jej na plastový kryt ❷ .
- ▶ Spojení zajistěte zašroubováním obou příchytných šroubů do otvorů 16 ❸ .
- ✓ Motorová hlava je pevně spojena se spodní násadou.

Montáž přídavné rukojeti (Obr. E)

- ▶ Nasaďte držák 12 na násadu rukojeti 7 ❶ .
- ▶ Zastrčte přídavnou rukojeť 6 do otvoru držáku 12 ❷ .
- ▶ Protáhněte šroub s vnitřním šestihranem 15 otvory držáku popř. přídavné rukojeti ❸ .
- ▶ Nasaďte křídlatou matici 5 na šroub s vnitřním šestihranem a dotáhněte ji, když jste nalezli pomocí nastavení pozice a úhlu náklonu přídavné rukojeti takovou polohu, při níž můžete zařízení pohodlně vést ❹ .
- ✓ Produkt je kompletně smontován.

Provoz

Nebezpečí!

Nebezpečí zranění při manipulaci s ostrými řeznými nástroji

- ▶ Noste osobní ochranné pomůcky v souladu s bezpečnostními pokyny, jako jsou kupř. pracovní rukavice, ochranné brýle, boty s protiskluznou podrážkou atd.
- ▶ Před jakýmikoli nastavení na produktu vytáhněte síťovou zástrčku ze zásuvky.

Připojení síťového kabelu (Obr. F)

- ▶ Na konci prodlužovacího kabelu vytvořte smyčku.
- ▶ Smyčku protáhněte dolním otvorem a přes třemen odlehčení tahu kabelu 11 .
- ▶ Utáhněte smyčku okolo třmenu odlehčení tahu kabelu. Pokud kabel pevně neutáhnete, může se uvolnit a během práce vyklouznout ven.
- ▶ Zastrčte síťovou zástrčku zařízení do síťové zásuvky prodlužovacího kabelu.
- ▶ Dbejte o to, aby síťové napětí/frekvence, udané na typovém štítku, byly shodné s napětím/frekvencí zdroje el. proudu.
- ▶ Síťovou zástrčku prodlužovacího kabelu zastrčte do zásuvky instalované v souladu s předpisy.
- ✓ Zařízení je připraveno k provozu.

Zapnutí a vypnutí přístroje (Obr. G)

Pozor!

Nebezpečí poranění ostrými řeznými nástroji.

- ▶ Zařízení držte při práci vždy oběma rukama za hlavní rukojeť a přídavnou rukojeť.
- ▶ Udržujte dostatečnou vzdálenost nohou od kypřicích nožů 1 / 2 .

- ▶ Stiskněte blokační tlačítko 9 a přidržte je.
- ▶ Stiskněte tlačítko Zap/Vyp 8 a přidržte je. Uvolněte blokační tlačítko.
- ✓ Zařízení je spuštěno. Kypřicí nože začnou rotovat a zarývají se do země.
- ▶ Za účelem vypnutí zařízení pusťte tlačítko Zap/Vyp.

Upozornění

Ochrana proti přetížení: Při přetížení jsou kypřicí nože a motor rozpojeny. Snížením zatížení jsou kypřicí nože a motor opět automaticky propojeny. Když se zatížení sníží jsou kypřicí nože a motor opět automaticky propojeny.

Čištění a údržba

Pozor!

Nebezpečí zranění!

- ▶ Noste osobní ochranné pomůcky dle bezpečnostních pokynů, kupř. ochranné rukavice, obuv s protiskluznou podrážkou atd.
- ▶ Před čištěním a údržbou produktu vytáhněte síťovou zástrčku.
- ▶ Práce, které nejsou popsány v tomto návodu na obsluhu, nechte provádět odborným servisem.
- ▶ Produkt nechte před veškerými pracemi spojenými s čištěním a údržbou, vychladnout.

Pozor!

Při čištění a údržbě nechte produkt zkontrolovat, zda není poškozen, zda některé součásti nejsou uvolněny, opotřebovány či poškozeny či zda šrouby a jiné součásti správně dosedají.
Opravy smějí být prováděny jen kvalifikovanou osobou či servisem s náležitým povolením. Kvalifikovanými osobami jsou osoby s náležitým odborným vzděláním a zkušenostmi, které jsou obeznámeny s požadavky na konstrukci a uzpůsobením přístroje i bezpečnostními požadavky.

Čištění

- ▶ Nepoužívejte žádné čisticí prostředky ani rozpouštědla. Chemické substance mohou povrch produktu poškodit.
- ▶ Produkt nikdy nečistěte pod tekoucí vodou. Povrch produktu čistěte navlhčeným nebo suchým hadrem.
- ▶ Ventilační otvory a další těžko přístupná místa očistěte pomocí měkkého kartáče nebo štětce.
- ▶ Produkt důkladně očistěte okamžitě po každém použití a nechte všechny součásti uschnout.
- ▶ Při čištění zkontrolujte následující:
  - stav kypřicích nožů a to, zda nejsou uvolněny 1 / 2 .
  - spojení motorové hlavy 3 a spodní násady 4 .

Výměna kypřicích nožů (Obr. H / I)

Upozornění

Zařízení je vybaveno čtyřmi kypřicími noži (2 páry). Vyměňujte vždy oba páry nožů, abyste zabránili škodám kvůli nevyváženosti zařízení.
Zeptejte se ve specializovaném obchodě na případné náhradní díly nebo obraťte se na náš zákaznický servis.

- ▶ Uvolněte bezpečnostní matici M8 (17 pomocí nástrčného klíče 13 mm).
- ▶ Odeberte součástky z hnací hřídele 21 a odložte je jednu za druhou v náležitém pořadí tak, jak byly umístěny na hřídeli (sled a náležitá strana). Kupř. v případě náboje 19 musí strana s větším vývrtem vždy ukazovat směrem ven (SPRÁVNĚ I , ŠPATNĚ J). V případě kypřicích nožů 1 / 2 musí být strana s prohloubeným vývrtem vždy ležet na náboji (SPRÁVNĚ I , ŠPATNĚ K).
- ▶ Nahraďte 2 staré páry nožů 2 novými (2x JY2201-1 a 2). Každý pár nožů musí být na náboj nasazen symetricky a správně zapadnout L .
- ▶ Hnací hřídel ošetřete biologicky odbouratelným olejem.
- ▶ Všechny součásti (včetně nových párů nožů) nasaďte znovu na hnací hřídel. Dodržujte přitom výše uvedené kroky a zkontrolujte, že jsou 2 páry nožů nasazeny na hnací hřídel symetricky (SPRÁVNĚ M , ŠPATNĚ N).
- ▶ Zkontrolujte, že všechny součásti jsou nasazeny správně a dotáhněte zajišťovací matici 17 .
- ✓ Kypřicí nože jsou vyměněny.

Přechovávání

- ▶ Před uskladněním produkt důkladně očistěte.
- ▶ Produkt včetně veškerého příslušenství přechovávejte na suchém místě, chráněném před prachem a mrazem.
- ▶ Produkt chraňte před přímým slunečním zářením.
- ▶ Produkt přechovávejte tak, aby k němu neměly přístup děti, a to při teplotách mezi + 5 °C a + 30 °C.

Odstraňování závad

Problém	Možné příčiny	Odstranění závady
Zařízení se samo vypíná.	Přetížení motoru.	Nechejte motor vychladnout.
	Porucha tlačítka Zap/Vyp.	Vyhledejte specializovaný servis.
	Motor je porouchaný.	
Zařízení pracuje přerušovaně.	Uvolněný vnitřní kontakt.	Vyhledejte specializovaný servis.
	Porucha tlačítka Zap/Vyp.	
	Spojení mezi motorovou hlavou a násadou je uvolněné.	Zkontrolujte spojení.
Silné vibrace, silný hluk, zařízení nepracuje správně.	Poškozené kypřicí nože.	Vyměňte kypřicí nože.
	Kypřicí nože jsou nesprávně nasazeny.	Kypřicí nože nasaďte správně.
	Řezné zařízení je ucpané.	Řezné zařízení očistěte.
	Motor je porouchany.	Vyhledejte specializovaný servis.

Technická data

Zboží	Elektro-Bodenhacke
Číslo modelu	1238113
Jmenovité napětí	230 V ~ (střídavý proud)
Jmenovitý výkon	300W
Otáčky	280 min^{-1}
Průměr nožů	ca. Ø 155 mm
Pracovní záběr	190 mm
Ochranná třída	4 kg
Ochranná třída	II ⧈
Úroveň ochrany	IPX0

Informace o hluku a vibracích

VÝSTRAHA!

Zdravotní riziko! Práce bez ochrany sluchu může vést k poškození zdraví. Při práci noste ochranu sluchu.

Hladina akustického tlaku L_{pA}	73,8 dB(A)
Nejistota K	3 dB(A)
Hladina akustického výkonu L_{wA}	83,58 dB(A)
Nejistota K	3 dB
Hladina akustického výkonu L_{wA} zaručená	93 dB(A)
Vibrace a_h	3,0 m/s^2
Nejistota K	1,5 m/s^2

Udané hodnoty vibrací a udané hodnoty akustických emisí byly měřeny pomocí normovaného zkušebního postupu (EN 709-1:1997+A4) a mohou být použity pro srovnání elektropřístroje s jiným. Mohou být rovněž použity k předběžnému vyhodnocení zátěže.

Výstraha!

Hodnoty vibrací a akustických emisí se mohou během konkrétního používání elekropřístroje odchylovat od udaných hodnot v závislosti na způsobu, jakým je elektropřístroj používán, zejména pak na tom, s jakým druhem materiálu se pracuje.

Je nezbytné stanovit bezpečnostní opatření k ochraně obslužné osoby, které jsou založené na odhadu zátěže vibracemi a hlukem během konkrétního použití produktu (zde je nutno zohlednit všechny součásti pracovního cyklu, kupř. dobu, během níž je elektropřístroj vypnut a takovou, během níž je sice zapnut avšak běží, aniž by byl zatížen).

Snažte se zatížení vibracemi a hlukem udržovat na co nejnižší úrovni. Jako příklad opatření ke snížení zátěže lze uvést nošení rukavic při používání přístroje, omezení doby, po níž je přístroj používán, a používání příslušenství v dobrém stavu.

Likvidace

Likvidace obalu

Obalový materiál se skládá z recyklovatelných materiálů. Obalový materiál odstraňte podle jeho označení na k tomu určených sběrných místech resp. podle platných předpisů.

Pokyny k likvidaci elektrických výrobků

Elektrické výrobky nevyhazujte do domovního odpadu. Podle evropské směrnice o elektrickém a elektronickém odpadu 2012/19/EU a její implementace do národní legislativy se musí elektrická zařízení shromažďovat odděleně a předávat k ekologickému zhodnocení.

Alternativa recyklování k požadavku na vrácení: Vlastník elektrického výrobku je místo vrácení povinen za účelem řádného zhodnocení výrobek odevzdat k recyklaci. Starý výrobek lze odevzdat na sběrném místě, kde se provede likvidace ve smyslu cirkulární ekonomiky a zákonu o odpadech. Netýká se to příslušenství starých výrobků a dílů bez elektronických částí.

Další pokyny pro likvidaci

Vysloužilý elektrický výrobek odevzdejte tak, abyste neohrozili jeho pozdější opětovné použití nebo zhodnocení. Vysloužilé elektrické výrobky mohou obsahovat škodlivé látky. Při nesprávném zacházení nebo při poškození výrobku by tyto látky mohly při pozdějším zhodnocení výrobku způsobit poškození zdraví nebo znečištění vody a půdy.

Záruka

Kaufland poskytuje záruku v trvání 3 roky od data koupě.
Ze záruky jsou vyloučeny škody, které vznikly nedodržováním návodu k použití, nesprávným použitím a zacházením, vlastními úpravami nebo nedostatečnou údržbou a péčí.

ES prohlášení o shodě

Údaje a normy najdete v přiloženém ES prohlášení o shodě.

Sadržaj

Opseg isporuke (Sl. B) 31
Sigurnost 31
Preostali rizici 35
Značenje simbola 36
Prije pokretanja 37
Puštanje u pogon 37
Rad 38
Čišćenje i održavanje 38
Skladištenje 39
Pretraga grešaka 40
Tehnički podaci 40
Odlaganje 41
Jamstvo 42
EZ-Izjava o sukladnosti 42

Poštovani kupci,

Čestitamo Vam na kupnji Vaše nove naprave. Odabrali ste proizvod s izvrsnim odnosom cijena/usluga, koji će vam pružiti puno užitka.

Opseg isporuke (Sl. B)

- 1 dodatna ručka 6
- 1 glavna ručka sa sklopljenim rukohvatima 4 / 7 / 10
- 1 glava motora 3
- 2 krilna matica 5
- 1 držač šipke 13
- 1 držač za dodatnu dršku 12
- 1 polukružni vijak 14
- 1 šesterokutni vijak 15
- 2 pričvrsna vijka 16
- 1 x Upute za uporabu

Provjerite jesu li na raspolaganju svi dijelovi i provjerite proizvod zbog mogućih prijevoznih oštećenja.
Ne pokrećite oštećen proizvod! U slučaju oštećenja, molimo da se obratite Kaufland podružnici.

Sigurnost

Prije prve uporabe uređaja pažljivo pročitajte ove upute za uporabu i postupajte u skladu s njima. Čuvajte ovaj priručnik za kasniju uporabu ili sljedećeg korisnika.

- Prije prve uporabe obavezno pročitajte sigurnosne upute! Nepoštivanje uputa i sigurnosnih uputa može dovesti do oštećenja na napravi i opasnosti za rukovatelja i druge osobe.
- Sve osobe uključene u puštanje u pogon, rad i održavanje uređaja moraju biti odgovarajuće kvalificirane.

Zabrana samovoljnih preinaka i rekonstrukcija

- Zabranjeno je poduzimati preinake na uređaju ili iz njega proizvoditi dodatnu opremu. Takve promjene mogu dovesti do osobnih ozljeda i neispravnog djelovanja funkcija.
- Popravke na uređaju smiju izvoditi samo za to zadužene i poučene osobe. Uvijek koristite originalne zamjenske dijelove. Na taj način je zajamčeno održanje sigurnosti električnog alata.

Informativni simboli u ovom priručniku

Znakovi i simboli u ovom priručniku trebali bi Vam pomoći kod sigurnog korištenja priručnika i uređaja.

Napomena
Informacije o najučinkovitijoj ili najpraktičnijoj uporabi.

▶ **Korak rukovanja**
Pobuđuje Vas na akciju.

✓ **Rezultat rukovanja**
Rezultat niza koraka rukovanja.

A Oznaka slike

1 Brojevi stavke, brojevi slika

❶ Korak upravljanja

Razine opasnosti upozorenja

U ovim Uputama za uporabu korištene sljedeće razine opasnosti za označavanje potencijalnih opasnosti:

Opasnost!
Opasna situacija je neizbježna i, ako se ne poduzmu mjere, dovodi do ozbiljnih ozljeda ili čak smrti.

Upozorenje!
Može doći do opasne situacije i, ako se mjere ne poduzmu, dovodi do ozbiljnih ozljeda ili čak smrti.

Oprez!
Može doći do opasne situacije i, ako se mjere ne poduzmu, do lakih ili manjih ozljeda.

Oprez!
Može doći do potencijalno štetne situacije i, ako se ne izbjegne, vodi do oštećenja imovine

Struktura upozorenja
Upozorenja su osmišljena prema sljedećoj strukturi:

Signalna riječ (razina opasnosti)
Vrsta i izvor opasnosti!
- Posljedice kod nepridržavanja
- ▶ Mjere za izbjegavanje opasnosti

Propisana uporaba

Proizvod je isključivo predviđen
- za okopavanje i drobljenje grubozrnatog tla i za unošenje gnojiva, treseta i komposta u okućnici.
- za uporabu uvijek u skladu s podacima proizvođača u Uputama za uporabu.

Proizvod je namijenjen samo privatnoj uporabi i nije pogodan za komercijalnu ili industrijsku upotrebu. Svaka druga uporaba ili preinaka proizvoda smatra se nepropisnom i uključuje znatan rizik od nezgoda. Proizvođač ili prodavača ne preuzima nikakvu odgovornost za štetu nastalu zbog nepropisne uporabe.

Opće sigurnosne upute za električne alate

Pročitajte sve sigurnosne upute, upute za rad, ilustracije i tehničke podatke, kojima je opremljen ovaj električni alat. Propusti kod pridržavanja slijedećih uputa mogu uzrokovati strujni udar, požar i/ili teške ozljede.

Pospremite sva sigurnosne upute i upute za uporabu za budućnost.

U sigurnosnim uputama korišten pojam „električni alat" odnosi se na mrežom napajane električne alate (s kabelom za napajanje) ili baterijom napajane električne alate (bez mrežnog kabela).

1) Sigurnost na radnom mjestu

a) **Držite svoje radno područje čistim i dobro osvijetljenim.** *Nered ili neosvijetljena radna područja mogu dovesti do nesreća.*

b) **S električnim alatom ne radi u eksplozijom ugroženom okruženju, u kojem se nalaze zapaljive tekućine, plinovi ili prašine.** *Električni alati proizvodi iskre, koji mogu zapaliti prašinu i pare.*

c) **Držite djecu i druge osobe podalje tijekom korištenja električnih alata.** *Kod skretanja pažnje možete izgubiti nadzor nad električnim alatom.*

2) Električna sigurnost

a) **Utikač električnog alata mora odgovarati utičnici. Utikač se ni na koji način me smije preinačiti. Verwenden Sie keine Adapterstecker gemeinsam mit schutzgeerdeten Elektrowerkzeugen.** *Neizmijenjeni utikači i odgovarajuće utičnice smanjuju rizik od strujnog udara.*

b) **Izbjegavajte tjelesni kontakt s uzemljenim površinama kao što su cijevi, radijatori, štednjaci i hladnjaci** *Postoji povećan rizik od strujnog udara, ako je vaše tijelo je uzemljeno.*

c) **Držite električne alate podalje od kiše ili vlage.** *Prodor vode u električni uređaj povećava rizik od električnog udara.*

d) **Ne zloutrebljavajte priključni kabel za nošenje, vješanje električnog alata ili za izvlačenje utikača iz utičnice. Držite priključni kabel podalje od izvora topline, ulja, oštrih rubova ili pomičnih dijelova.** *Oštećeni ili zapetljani priključni vodovi povećavaju rizik od električnog udara.*

e) **Kad radite s električnim alatom na otvorenom, koristite samo produžne kabele, koji su također pogodni za vanjsku upotrebu.** *Korištenje kabela pogodnog za vanjsko područje smanjuje rizik od električnog udara.*

f) **Ako je rad električnog alata u vlažnom okruženju neizbježan, koristite zaštitnu sklopku diferencijalne struje.** *Korištenje zaštitne sklopke diferencijalne struje smanjuje rizik od električnog udara.*

3) Sigurnost osoba

a) **Budite oprezni, pazite na to što radite i postupajte razborito pri radu s električnim alatom. Nemojte koristiti električni alat, kad ste umorni ili pod utjecajem droga, alkohola ili lijekova.** *Trenutak nepažnje prilikom korištenja električnog alata može voditi do ozbiljnih ozljeda.*

b) **Nosite osobnu zaštitnu opremu i uvijek nosite zaštitne naočale.** *Nošenje osobne zaštitne opreme, kao što je zaštitna maska, neklizajuće sigurnosne cipele, zaštitna kaciga ili štitnici za uši, ovisno o načinu primjene električnog alata, smanjuje rizik od ozljede.*

c) **Izbjegavajte nenamjerno pokretanje. Uvjerite se da je električni alat isključen, prije nego što ga spajate na napajanje i/ili bateriju, dižete ga ili nosite.** Kad kod nošenja električnog alata držite prst na prekidaču ili električni alat uključen spajate na napajanje, to može dovesti do nesreća.

d) **Prije uključivanja električnog alata uklonite alate za podešavanje ili momentne ključeve.** *Alat ili ključ, koji se nalazi u rotacijskom dijelu električnog alata, može dovesti do ozljeda.*

e) **Izbjegavanje nenormalnog držanja tijela. Pobrinite za sigurnu stabilnost i u svakom trenutku držite ravnotežu.** *Na taj način imate veći nadzor nad električnim alatom u neočekivanim situacijama.*

f) **Nosite prikladnu odjeću. Ne nosite široku odjeću ili nakit. Držite kosu i odjeću podalje od pomičnih dijelova.** *Široka odjeća, nakit ili duga kosa mogu biti zahvaćeni pokretnim dijelovima.*

g) **Ukoliko treba montirati uređaje za usisivanje pražine i prihvatne uređaje, iste treba spojiti i ispravno koristiti.** *Korištenje usisavača može smanjiti opasnosti od prašine.*

h) **Nemojte se zavaravati s lažnom sigurnosti i nemojte zanemarivati sigurnosna pravila za električne alate, čak i kad ste nakon višekratnog korištenja upoznati s električnim alatom.** *Nepažljivo rukovanje može u roku od nekoliko dijelića sekunde dovesti do teških ozljeda.*

4) Korištenje i rukovanje električnim alatom

a) **Nemojte preopterećivati električni alat. Za svoj rad koristite za to predviđen električni alat.** *S pravim električnim alatom rad ćete obaviti bolje i sigurnije u navedenom rasponu snage.*

b) **Ne koristite električne alate, čiji je prekidač u kvaru.** *Električni alat, koji se više ne može uključiti ili isključiti, opasan je i treba ga popraviti.*

c) **Izvucite utikač iz utičnice i/ili uklonite izmjenjivu bateriju, prije nego što obavljate podešavanja uređaja, mijenjate primjenjive alate ili odlažete električni alat.** *Ova mjera opreza sprječava nenamjerno pokretanje električnog alata.*

d) **Čuvajte nekorištene električne alate izvan dohvata djece. Nemojte dopustiti da električni alat koriste osobe, koje nisu upoznate s njim ili nisu pročitale ove upute.** *Električni alati su opasni, ako ih koriste neiskusne osobe.*

e) **Njegujte električne alate i primjenjive alate s pažnjom. Provjerite djeluju li pokretni dijelovi besprijekorno i da nisu uklješteni, jesu li dijelovi slomljeni ili oštećeni, da je funkcija električnog alata umanjena. Jesu li u oštećene dijelove prije uporabe električnog alata na popravak.** *Mnoge nesreće uzrokovane slabo održavanim električnim alatima.*

f) **Držite svoje rezne alate oštrim i čistim.** *Pažljivo njegovani rezni alati s oštrim oštricama manje zapinju i lakše ih je voditi.*

g) **Koristite električni alat, alat za umetanje, primijenjene alate, itd. u skladu s ovim uputama. Uzmite u obzir pritom radne uvjete i djelatnost, koju treba izvesti.** *Korištenje električnih alata u druge, osim predviđene svrhe, može dovesti do opasnih situacija.*

h) **Držite ručke i i površine za hvatanje suhim, čistim i bez ulja i masti.** *Skliske ručke i povšine za hvatanje ne dopuštaju siguran rad i kontrolu električnog alata u neočekivanim situacijama.*

5) Usluga

a) **Pustite da vaš električni alat popravlja kvalificirano stručno osoblje i samo s originalnim zamjenskim dijelovima.** *Na taj način se osigurava da sigurnost električnog alata ostane očuvana.*

Sigurnosne upute za električnu motiku

1 Opće upute

a) Pažljivo pročitajte upute za uporabu. Upoznajte se s upravljačkim elementima i pravilnom upotrebom uređaja;

b) Nikada ne dopuštajte djeci ili drugim osobama, koje nisu upoznate s Uputama za uporabu, da koriste stroj. Djeca se ne smiju igrati s uređajem. Lokalni propisi mogu odrediti minimalnu dob korisnika;

c) Nikada ne radite dok su ljudi, posebno djeca ili kućni ljubimci, u blizini;

d) Imajte na umu da je rukovatelj ili korisnik odgovoran za nesreće ili drugu štetu na svojoj imovini.

e) Isključite uređaj, pričekajte da se vrtložni nož zaustavi i uvijek isključite utikač iz napajanja,
- kad napustite uređaj,
- kad uklanjate ostatke tla i dijelove biljaka
- kad se uređaj ne koristi,
- tijekom svih radova održavanja i čišćenja,
- prilikom transporta uređaja,
- kad je priključni kabel oštećen ili zapetljan,
- kad se uređaj tijekom rada naleti na prepreku ili se pojave neobične vibracije. U tom slučaju pregledajte uređaj radi oštećenja i popravite ga, ako je potrebno.

2 Pripremne mjere

a) Tijekom rada uvijek nosite čvrste cipele i duge hlače. Ne koristite uređaj bosi ili u laganim sandalama;

b) potpuno pregledajte teren, na kojem se koristi uređaj i uklonite sve predmete, koji mogu biti izbačeni iz stroja;

c) prije upotrebe uvijek vizualno provjerite jesu li alati istrošeni ili oštećeni. Da biste izbjegli neravnotežu sve istrošene ili oštećene dijelove i pričvrsne klinove treba mijenjati samo u kompletu.

3 Rukovanje

a) Uređaj uvijek držite s obje ruke na obje ručke tijekom rada;

b) radite samo pri dnevnom svjetlu ili dobroj rasvjeti;

c) uvijek obratite pozornost na siguran položaj na padinama;

d) upravljajte uređajem samo u ritmu hodanja i s obje ruke na glavnoj i pomoćnoj ručki;

e) budite posebno oprezni prilikom promjene smjera vožnje na padini;

f) ne radite na pretjerano strmim padinama;

g) budite posebno oprezni, kad okrećete stroj ili ga vučete prema sebi;

h) Oprez kod hoda unatrag. Postoji rizik od spoticanja!

i) budite posebno oprezni, ako radite na teškom (kamenom, tvrdom itd.) tlu;

j) Pažljivo pokrenite motor prema uputama proizvođača i na dovoljnu udaljenost nogu od jednog ili više alata;

k) Nikada ne stavljajte ruke ili noge na ili pod rotirajuće dijelove;

l) Nikada ne dižite i ne nosite stroj kod tekućeg motora.

4 Održavanje i skladištenje

a) Uvijek osigurajte da su sve matice, svornjaci i vijci zategnuti, kako bi se uređaj nalazio u sigurnom radnom stanju;

b) zamijenite istrošene ili oštećene dijelove iz sigurnosnih razloga;

c) Ako je potrebna zamjena priključnog kabela, obavlja je proizvođač ili njegov zastupnik, kako bi se izbjegla sigurnosna ugroženost.

Sigurnosne upute za produžne kabele

a) Koristite samo produžne kabele koji su odobreni za upotrebu izvana. Presjek žice produžnog kabela mora iznositi najmanje 2,5 mm^2 .

b) Uvijek u potpunosti odmotajte kabelski bubanj prije upotrebe, kako ga ne bistevukli za sobom tijekom rada.

c) Položite produžni kabel tako, da ne postane mjestom spoticanja i ništa ne može pasti na njega. Provjerite je li produžni kabel neoštećen. Nikada ne pokrećite oštećen produžni kabel.

d) Kabel se mora sezati do najbliže mrežne utičnice - ne priključujte nekoliko produžnih kabela u nizu, jer se sa svakom utičnicom gubi snaga.

e) Ako se kabel ošteti tijekom uporabe, odmah isključite utikač iz utičnice. NE DIRAJTE KABEL, PRIJE NEGO SE ISKLJUČI.

f) Nikad ne dirajte mrežni utikač i utičnicu mokrim rukama.

g) Nikada ne vucite mrežni kabel iz utičnice, uvijek ga držite za utikač.

Preostali rizici

Upute za uporabu ovog električnog alata sadrže opširne informacije o sigurnom radu s električnim alatima.

Ipak, svaki električni alat skriva određene ostale rizike, koje nije moguće u potpunosti isključiti ni pažljivom konstrukcijom i postojećim sigurnosnim uređajima. Uvijek koristite električni alat s potrebnim oprezom.

Preostali rizici mogu biti na primjer:

- Dodirivanje pokretnih dijelova ili alata.
- Ozljede zbog letećih komada ili dijelova radnog komada.
- Opasnost od požara s nedovoljnim prozračivanjem motora.
- Oštećenje sluha u radu bez zaštite sluha.
- Oštećenje pluća udisanjem prašine.

Siguran rad ovisi o upoznavanju radnog osoblja s rukovanjem pojedinačnih električnih alata. Odgovarajuće znanje o strojevima, kao i razborito ponašanje kod radova pomažu preostale rizike svesti na minimalnu mjeru.

Značenje simbola

Upozorenje!

Kako biste smanjili opasnost od ozljeda, pročitajte izvorne Upute za uporabu.

Ne koristite uređaj na kiši, u lošem vremenu, u vlažnim okruženjima ili na vlažnim živicama ili travnjacima.

Nosite zaštitu za sluh.

Nosite zaštitne naočale.

Nosite zaštitne rukavice.

Nosite sigurnosne cipele.

Treće osobe uvijek držite podalje od područja opasnosti.

Ruke ili noge držite podalje od rotirajućeg radnog alata.

Oprez! Opasnost od strujnog udara! Isključite mrežni utikač prije bilo kakvih radova na održavanju ili kod oštećenja priključnog kabela.

Ovaj je proizvod odgovara razredu zaštite IPX0.

Zajamčena razina zvučne snage.

Opasnost od strujnog udara! Odspojite mrežni utikač iz utičnice prije radova održavanja i popravaka.

Klasa zaštite II (dvostruka izolacija)

Proizvodi označeni ovim simbolom ispunjavaju sve primjenjive propise Europskog gospodarskog prostora.

Napomena
Oznaka na proizvodu ima dokumentnu vrijednost i ne smije se mijenjati ili učiniti nečitljivom.

Prije pokretanja

Upozorenje!

Opasnost od gušenja za djecu prilikom igranja s ambalažnim materijalom! Ambalažni materijal držite podalje od djece

Prije prve uporabe uklonite sve pakirne materijale s uređaja.
Provjerite opseg isporuke i pobrinite za dobar uvid u proizvod, dijelove ili upravljačke elemente.

Opis dijelova (Sl. A - H)

1 Vrtložni nož JY2201-2
2 Vrtložni nož JY2201-1
3 Glava motora
4 Donji rukohvat
5 Krilna matica
6 Dodatna ručka
7 Ručka rukohvata
8 Prekidač Uključeno/Isključeno
9 Blokada uključenja
10 Glavna ručka
11 Vlačno rasterećenje
12 Držač za dodatnu dršku
13 Držač rukohvata
14 Polukružni vijak
15 Vijak sa šesterokutnom glavom
16 Pričvrsni vijci
17 Sigurnosna matica M8
18 Desni štit
19 Glavčina
20 Tuljak
21 Pogonska osovina
22 Lijevi štit
23 Svornjak

Radna vremena

- Pridržavajte se regionalnih propisa.
- Pitajte za radno vrijeme kod svog lokalnog nadležnog regulatornog tijela.

Puštanje u pogon

Opasnost!

Opasnost od ozljede kod rukovanja s oštrim vrtložnim noževima.

- ▶ Nosite osobnu zaštitnu opremu sukladno sigurnosnim uputama, npr. rukavice, zaštitu za oči, itd.
- ▶ Isključite mrežni utikač prije svih podešavanja na proizvodu.

Montirajte rukohvat (Sl. C)

- ▶ Poravnajte donji rukohvat 4 s ručkom rukohvata 7 (udubljenje na utoru) i zajedno ih umetnite do graničnika ❶ .
- ▶ Umetnite polukružni vijak 14 kroz rupe ❷ i čvrsto zategnite krilnu maticu 5 ❸ .
- ✓ Donji rukohvat je pouzdano spojen s ručkom rukohvata.

Montirajte glavu motora (Sl. D)

- ▶ Umetnite donji rukohvat 4 u glavu motora 3 pravilnim poravnavanjem (utor na nosu) do graničnika ❶ .

- ▶ Umetnite držač rukohvata 13 kroz rupe i stavite ga na plastično kućište ❷.
- ▶ Pričvrstite spoj, tako da umetnete dva pričvrsna vijka u rupe 16 ❸.
- ✓ Glava motora pouzdano je povezana s donjim rukohvatom.

Ugradite dodatnu ručku (Sl. E)

- ▶ Utaknite držač 12 na ručku rukohvata 7 ❶.
- ▶ Umetnite pomoćnu ručku 6 u otvor držača 12 ❷.
- ▶ Umetnite šesterokutni vijak 15 kroz rupe držača ili dodatne ručke ❸.
- ▶ Namjestite krilnu maticu 5 na šesterokutni vijak i zatim ga zategnite, nakon što ste pronašli položaj dodatne ručke s podešavanjem pozicije i kuta nagiba, kod kojih možete udobno voditi proizvod ❹.
- ✓ Proizvod je do kraja sastavljen.

Rad

Opasnost!

Opasnost od ozljeda kod rukovanja s oštrim reznim alatima

- ▶ Nosite osobnu zaštitnu opremu sukladno sigurnosnim uputama, npr. rukavice, zaštitu za oči,sigurnosne cipele etc.
- ▶ Isključite mrežni utikač prije svih podešavanja na proizvodu

Spojite mrežni kabel (Sl. F)

- ▶ Oblikujte petlju s krajem produžnog kabela.
- ▶ Provedite petlju kroz donji otvor i preko kuke vlačnog rasterećenja 11.
- ▶ Polako povucite petlju prema vlačnom rasterećenju. Ako kabel ne povučete čvrsto, kabel se može otpustiti i iskliznuti tijekom rada Umetnite mrežni utikač uređaja u mrežnu utičnicu produžnog kabela.
- ▶ Pazite na to da je mrežni napon/frekvencija naznačena na tipskoj pločici u skladu s naponom/frekvencijom izvora napajanja.
- ▶ Umetnite mrežni utikač produžnog kaabela u propisno ugrađenu utičnicu.
- ✓ Uređaj je spreman za rad.

Uključenje i isključenje (Sl. G)

Opasnost!

Opasnost od ozljeda zbog oštrih reznih alata.

- ▶ Uređaj uvijek držite s obje ruke za glavnu ručku i pomoćnu ručku.
- ▶ Držite svoje noge podalje od vrtložnog noža 1 / 2.

- ▶ Pritisnite blokadu uključivanja 9 i držite je pritisnutom.
- ▶ Pritisnite prekidač za Uključivanje/Isključivanje 8 i držite ga pritisnutim. Otpustite blokadu uključivanja.
- ✓ Uređaj je uključen. Vrtložni nož se počinje okretati i kopati u tlo.
- ▶ Za isključivanje otpustite sklopku za Uključivanje/Isključivanje.

Napomena

Zaštita od preopterećenja: Kod preopterećenja se vrtložni nož i motor odspajaju. Sa smanjenjem opterećenja se vrtložni nož motor automatski se ponovno spajaju.

Čišćenje i održavanje

Upozorenje!

Opasnost od ozljeda!

- ▶ Nosite osobnu zaštitnu opremu sukladno sigurnosnim uputama, npr. rukavice itd..
- ▶ Prije čišćenja i servisiranja proizvoda, izvucite mrežni utikač.
- ▶ Neka radove, koji nisu opisani u ovom priručniku, obavljaju u specijaliziranoj radionici.
- ▶ Ostavite da se proizvod ohladi prije čišćenja ili održavanja.

Oprez!

Tijekom čišćenja i održavanja provjerite ima li proizvod oštećenja kao što su labavi, istrošeni ili oštećeni dijelovi, ispravno sjedište vijaka ili drugih dijelova.

Popravke smije izvoditi samo kvalificirana osoba ili ovlašteni servisni centar. Kvalificirane osobe su osobe s odgovarajućom tehničkom obukom i iskustvom, koje poznaju zahtjeve na konstrukciji i oblikovanju proizvoda i razumiju sigurnosne propise.

Čišćenje

- ▶ Nemojte koristiti sredstva za čišćenje odnosno otapala. Kemijske tvari mogu nagrizati površinu proizvoda.
- ▶ Nikada ne čistite proizvod pod tekućom vodom. Očistite površinu proizvoda vlažnom ili suhom krpom.
- ▶ Očistite otvore za ventilaciju i druga teško dostupna područja mekom četkom ili kistom.
- ▶ Proizvod temeljito očistite neposredno nakon svake uporabe i ostavite da se svi dijelovi osuše.
- ▶ Tijekom čišćenja provjerite sljedeće točke:
  - Stanje i čvrsto sjedište vrtložnog noža 1 / 2 .
  - Spoj glave motora 3 i donjeg rukohvata 4 .

Zamijenite vrtložni nož (Sl. H / I)

Napomena
Uređaj je opremljen s četiri vrtložna noža (2 para). Uvijek zamijenite oba para rukohvata istovremeno, kako biste izbjegli oštećenja zbog neravnoteže na uređaju.
Pitajte u specijaliziranoj trgovini za zamjenske dijelove ili se obratite našoj službi za korisnike.

- ▶ Otpustite sigurnosnu maticu M8 (17 s utičnim ključem 13 mm).
- ▶ Skinite dijelove s pogonskog vratila 21 Dijelove pažljivo stavite jedan po jedan u istom rasporedu, kako su bili na osovini (nizovi i spojne stranice). Na primjer, kod glavčine 19 mora stranica s većim provrtom uvijek gledati prema van (ISPRAVNO I , POGREŠNO J). Za vrtložni nož 1 / 2 mora strana sa udubljenim provrtom rupom mora biti položena na glavčinu (ISPRAVNO I , POGREŠNO K).
- ▶ Zamijenite 2 stara para noža s 2 nova (2x JY2201-1 i 2). Svaki par noževa treba simetrično namjestiti na glavčinu i zaskočiti ga L .
- ▶ Očistite pogonsku osovinu biorazgradivim uljem.
- ▶ Vratite sve dijelove (uključujući nove parove noža) na pogonsko vratilo. Obratite pažnju na gornje točke i pazite da su dva para noževa također simetrično namještena na pogonsko vratilo (ISPRAVNO M , POGREŠNO N).
- ▶ Provjerite jesu li svi dijelovi pravilno pričvršćeni i zategnite sigurnosnu maticu 17 .
- ✓ Vrtložni noževi su zamijenjeni.

Skladištenje

- ▶ Temeljito očistite proizvod prije skladištenja.
- ▶ Čuvajte proizvod, uključujući svu dodatnu opremu, na suhom mjestu, zaštićenom od prašine i smrzavanja.
- ▶ Proizvod zaštitite od izravne sunčeve svjetlosti.
- ▶ Proizvod čuvajte izvan dohvata djece i na temperaturi skladištenja između + 5 °C i + 30 °C.

Pretraga grešaka

Problem	Mogući uzroci	Uklanjanje grešaka
Uređaj se isključuje.	Zaštita od preopterećenja motora.	Pustite da se motor ohladi.
	Prekidač za uključivanje/ isključivanje.	Pronađite specijaliziranu radionicu.
	Motor je u kvaru.	
Uređaj radi s prekidima.	Unutarnji labavi kontakt.	Pronađite specijaliziranu radionicu.
	Prekidač za uključivanje/ isključivanje u kvaru.	
	Spoj između glave motora i osovine je labav.	Provjerite spoj.
Jake vibracije, jaka buka, loše radno ponašanje.	Vrtložni nož je oštećen.	Zamijenite noževe za vrtložne noževe.
	Vtložni nož nije ispravno zamijenjen.	Ispravno zamijenite vrtložni nož.
	Rezni uređaj je začepljen.	Očistite rezni uređaj.
	Motor je u kvaru.	Pronađite specijaliziranu radionicu.

Tehnički podaci

Artikl	Električna motika
Broj modela	1238113
Nazivni napon	230 V ~ (izmjenična struja)
Nazivna snaga	300W
Brzina praznog hoda	280 min^{-1}
Promjer noža	oko Ø 155 mm
Radna širina	190 mm
Težina	4 kg
Razred zaštite	II ⧈
Razred zaštite	IPX0

Informacije o buci/vibracijama

Upozorenje!

Opasnost za zdravlje! Rad bez zaštite za sluh može dovesti do zdravstvenih problema. Tijekom rada nosite zaštitu za uši.

Razina zvučnog tlaka L_{pA}	73,8 dB(A)
Nesigurnost K	3 dB(A)
Razina buke L_{wA}	83,58 dB(A)
Nesigurnost K	3 dB
Razina zvučne snage L_{wA} zajamčena	93 dB(A)
Vibracije a_h	3,0 m/s^2
Nesigurnost K	1,5 m/s^2

Navedene ukupne vrijednosti vibracija i određene vrijednosti emisije buke izmjerene su prema standardiziranom ispitnom postupku (EN 709-1: 1997+A4) i mogu se koristiti za usporedbu jednog električnog alata s drugim. Također se mogu koristiti za preliminarnu procjenu opterećenja.

Upozorenje!

Emisije vibracija i buke tijekom stvarne uporabe električnog alata mogu se razlikovati od navedenih vrijednosti, ovisno o načinu korištenja električnog alata, a posebice o vrsti izratka.
Potrebno je uspostaviti sigurnosne mjere zaštite rukovatelja na temelju procjene razine vibracija i buke tijekom stvarnih uvjeta uporabe (uzimajući u obzir sve dijelove radnog ciklusa, na primjer razdoblja kad je električni alat isključen i takve, u kojima je doduše uključen, ali radi bez opterećenja).
Pokušajte opterećenje vibracijama i bukom držati što je moguće nižim. Prikladne mjere za smanjenje opterećenja uključuju nošenje rukavica tijekom korištenja alata, ograničavanje radnog vremena i primjena pribora u dobrom stanju.

Odlaganje

Odlaganje ambalaže

Ambalaža proizvoda se sastoji od materijala sa svojstvima prikladnim za recikliranje. Odlažite materijale pakiranja u skladu s njihovim oznakama na javnim odlagalištima odnosno u skladu s odredbama specifičnim za državu.

Upute za odlaganje električnih proizvoda

Nemojte odlagati električne uređaje u kućnansko smeće. Prema europskoj smjernici 2012/19/EU o staroj električnoj i elektroničkoj opremi i nacionalnom pravu električne se naprave moraju odvojeno skupljati i reciklirati na ekološki prihvatljiv način.

Kao alternativu zahtjevu za povratnu pošiljku: vlasnik električnog aparata dužan je sudjelovati kod stručnog recikliranja umjesto povratnog slanja u slučaju povrata vlasništva. Stari uređaj može se prepustiti i sakupljalištu, koje izvodi odlaganje u smislu nacionalne kružne ekonomije i zakona o otpadu. To se ne odnosi na starim uređajima priložene dijelove pribora i pomoćna sredstva bez električnih komponenata.

Daljnje upute za odlaganje

Vratite električni uređaj tako, da to nema negativne utjecaje na njegov kasniju ponovnu uporabu ili reciklažu. Stari električni uređaji mogu sadržavati štetne tvari. Ako se uređajem rukuje na pogrešan način ili se ošteti, ovi zagađivači mogu dovesti do oštećenja zdravlja ili onečišćenja vode i tla tijekom kasnije reciklaže uređaja.

Jamstvo

Kaufland vam daje 3 godine jamstva od datuma kupnje.
Jamstvo ne pokriva štetu uzrokovanu nepridržavanjem uputa za uporabu, pogrešnom uporabom, nepravilnim rukovanjem, neovlaštenim popravcima ili neodgovarajućim održavanjem i njegom.

EZ-Izjava o sukladnosti

CE Informacije i standardi mogu se naći na priloženoj EZ izjavi o sukladnosti.

Spis treści

Zakres dostawy (rys. B) 43
Bezpieczeństwo 43
Pozostałe ryzyka 48
Znaczenie symboli 48
Przed uruchomieniem 49
Uruchamianie 50
Obsługa 51
Czyszczenie i konserwacja 51
Przechowywanie 52
Identyfikacja błędów 53
Dane techniczne 53
Usuwanie odpadów 54
Gwarancja 54
Deklaracja zgodności WE 54

Sehr geehrte Kundin, sehr geehrter Kunde!

Wir beglückwünschen Sie zum Kauf Ihres neuen Gerätes. Sie haben sich für ein Produkt mit hervorragendem Preis-/Leistungsverhältnis entschieden, das Ihnen viel Freude bereiten wird.

Zakres dostawy (rys. B)

- 1 uchwyt dodatkowy 6
- 1 uchwyt główny ze złożonym drążkiem 4 / 7 / 10
- 1 Motorkopf 3
- 2 nakrętki motylkowe 5
- 1 mocowanie drążka 13
- 1 mocowanie uchwytu dodatkowego 12
- 1 śruba z łbem grzybkowym 14
- 1 śruba z łbem sześciokątnym 15
- 2 śruby mocujące 16
- 1 instrukcja obsługi

Sprawdź, czy niczego nie brakuje i czy urządzenie nie wykazuje żadnych uszkodzeń.
Uszkodzonego urządzenia nie wolno używać! W razie stwierdzenia uszkodzenia, proszę zwrócić się do oddziału firmy Kaufland.

Bezpieczeństwo

Przed pierwszym użyciem Twojego nowego urządzenia dokładnie przeczytaj instrukcję eksploatacji i zastosuj się do jej treści. Zachowaj niniejszą instrukcję w celu późniejszego użycia lub dla następnych użytkowników urządzenia.

- Przed pierwszym załączeniem należy bezwzględnie przeczytać zasady bezpieczeństwa! Nieprzestrzeganie instrukcji eksploatacji i zasad bezpieczeństwa może spowodować uszkodzenie urządzenia oraz stworzyć ryzyko dla użytkownika i innych osób.
- Wszystkie osoby załączające, obsługujące i konserwujące urządzenie muszą być odpowiednio wykwalifikowane.

Zakaz własnoręcznych zmian i modyfikacji

- Nie wolno przerabiać urządzenia ani wytwarzać z niego innych urządzeń. Wskutek takich zmian urządzenie może zacząć źle działać, stwarzając dodatkowe ryzyko dla użytkownika i innych osób.
- Naprawy urządzenia mogą przeprowadzać tylko uprawnione do tego i odpowiednio wykwalifikowane osoby. Należy używać wyłącznie oryginalnych części zamiennych. Dzięki temu urządzenie pozostanie bezpieczne.

Symbole użyte w niniejszej instrukcji

Znaki i symbole użyte w niniejszej instrukcji mają Ci pomóc zrozumieć jej treść i bezpiecznie stosować urządzenie.

Wskazówka
Informacja o najbardziej efektywnym lub praktycznym sposobie użycia.

▶ **Działanie**
Wymaga konkretnego działania.

✓ **Rezultat działania**
Wynik określonego ciągu konkretnych działań.

A Oznaczenie rysunku

1 Numery pozycji, numery rysunków

❶ Czynność obsługowa

Stopnie ryzyka i ostrzeżenia

Wskazując na potencjalne zagrożenia, w niniejszej instrukcji eksploatacji użyto następujących stopni ryzyka:

Niebezpieczeństwo!
Bezpośrednie zagrożenie prowadzące w razie niepodjęcia określonych działań do poważnych obrażeń, a nawet utraty życia.

Ostrzeżenie!
Potencjalne zagrożenie prowadzące w razie niepodjęcia określonych działań do poważnych obrażeń, a nawet utraty życia.

Ostrożnie!
Potencjalne zagrożenie prowadzące w razie niepodjęcia określonych działań do lekkich lub niewielkich obrażeń.

Uwaga!
Możliwe niebezpieczeństwo powodujące, jeśli się go nie uniknie, szkody materialne.

Struktura ostrzeżeń
Ostrzeżenia mają następującą strukturę:

Słowo-sygnał (stopień ryzyka)
Rodzaj i źródło zagrożenia!
- Skutki w razie nieprzestrzegania
- ▶ Środki zapobiegawcze

Stosowanie zgodnie z przeznaczeniem

Produkt jest przeznaczony wyłącznie
- do spulchniania i rozdrabniania mocno zbrylonej gleby oraz do mieszania nawozu, torfu i kompostu z glebą w przydomowych ogrodach;
- do stosowania zgodnie z zaleceniami producenta zawartymi w instrukcji obsługi.

Produkt jest przeznaczony wyłącznie do prywatnego użytku i nie może być używany w celach komercyjnych lub przemysłowych.

Każde inne zastosowanie produktu, w tym jego modyfikacje są niezgodne z przeznaczeniem i stwarzają poważne ryzyko nieszczęśliwego wypadku. Producent ani sprzedawca nie odpowiadają za szkody powstałe wskutek stosowania urządzenia niezgodnie z jego przeznaczeniem.

Ogólne zasady bezpieczeństwa dotyczące elektronarzędzi

OSTRZEŻENIE Proszę zapoznać się ze wszystkimi zasadami bezpieczeństwa, instrukcjami, ilustracjami oraz danymi technicznymi, dotyczącymi tego elektronarzędzia. Zaniechania będące skutkiem nieprzestrzegania zasad bezpieczeństwa i instrukcji mogą być przyczyną porażenia prądem elektrycznym, pożaru i/lub ciężkich obrażeń.

Proszę zachować wszystkie zasady bezpieczeństwa i instrukcje na przyszłość.

Stosowane w nich pojęcie „elektronarzędzia" odnosi się zarówno do narzędzi podłączonych do sieci (tj. wyposażonych w przewód zasilający), jak i do narzędzi z napędem akumulatorowym (tj. bez przewodu zasilającego).

1) Bezpieczeństwo na stanowisku pracy

a) **Dbaj o porządek i dobre oświetlenie stanowiska pracy.** *Nieporządek i nieoświetlone obszary stanowiska pracy mogą być przyczyną nieszczęśliwych wypadków.*

b) **Elektronarzędzia nie wolno stosować w strefach zagrożonych wybuchem ani w miejscach, gdzie znajdują się palne ciecze, gazy lub pyły.** *Elektronarzędzia mogą generować iskry, mogące podpalić pył lub opary.*

c) **Podczas stosowania elektronarzędzia w jego pobliżu nie mogą przebywać dzieci ani inne osoby.** W razie odwrócenia uwagi możesz stracić kontrolę nad elektronarzędziem.

2) Bezpieczeństwo elektryczne

a) **Wtyk sieciowy elektronarzędzia musi być zgodny z typem gniazda sieciowego. Wtyku pod żadnym pozorem nie wolno przerabiać. Do podłączania elektronarzędzi wyposażonych w przewód ochronny nie stosuj żadnych przejściówek.** *Oryginalne wtyki i pasujące do nich gniazda sieciowe minimalizują ryzyko porażenia prądem elektrycznym.*

b) **Unikaj kontaktu z powierzchniami uziemionymi takimi jak rury, grzejniki, kuchenki i lodówki.** *Zachodzi podwyższone ryzyko porażenia prądem elektrycznym, jeśli Twoje ciało jest uziemione.*

c) **Chroń elektronarzędzia przed deszczem i wilgocią.** *Wniknięcie wody do elektronarzędzia podnosi ryzyko porażenia prądem.*

d) **Przewód zasilający nie służy do noszenia, wieszania ani odłączania elektronarzędzia od źródła zasilania. Chroń przewód zasilający przed wysoką temperaturą, olejem, ostrymi krawędziami i ruchomymi częściami urządzeń.** *Uszkodzone lub splątane przewody zasilające podnoszą ryzyko porażenia prądem elektrycznym.*

e) **Używając elektronarzędzia pod gołym niebem, stosuj wyłącznie przedłużacze przeznaczone do pracy na zewnątrz.** *Stosowanie przedłużacza przeznaczonego do pracy na zewnątrz minimalizuje ryzyko porażenia prądem elektrycznym.*

f) **Jeśli nie da się uniknąć pracy w wilgotnym środowisku, należy zastosować wyłącznik ochronny różnicowy.** *Stosowanie wyłącznika ochronnego różnicowego minimalizuje ryzyko porażenia prądem elektrycznym.*

3) Bezpieczeństwo osób

a) **Nie dekoncentruj się, uważaj na to, co robisz, a używając do pracy elektronarzędzi, zawsze kieruj się rozsądkiem. Nie używaj elektronarzędzi, jeśli odczuwasz zmęczenie lub jesteś pod wpływem narkotyków, alkoholu albo leków.** *Chwila nieuwagi podczas stosowania elektronarzędzia może być przyczyną poważnych obrażeń.*

b) **Stosuj środki ochrony indywidualnej i zawsze miej założone okulary ochronne.** *Stosowanie środków ochrony indywidualnej takich jak maska przeciwpyłowa, antypoślizgowe obuwie ochronne, kask czy ochronniki słuchu, w zależności od używanego elektronarzędzia, minimalizuje ryzyko obrażeń.*

c) **Unikaj niezamierzonego załączenia elektronarzędzia. Upewnij się, czy elektronarzędzie jest wyłączone, zanim podłączysz je do sieci i/lub akumulatora oraz zanim je podniesiesz lub przeniesiesz.** *Trzymanie palca na włączniku podczas przenoszenia elektronarzędzia lub podłączanie załączonego elektronarzędzia do sieci może skutkować nieszczęśliwym wypadkiem.*

d) **Przed załączeniem elektronarzędzia usuń wszelkie przyrządy nastawcze i/lub klucze.** *Przyrząd lub klucz umieszczony w obracającej się części elektronarzędzia może być przyczyną obrażeń.*

e) **Unikaj nienaturalnych pozycji ciała. Zapewnij sobie bezpieczną pozycję i nigdy nie trać równowagi.** *Dzięki temu w nieprzewidzianych sytuacjach zachowasz lepszą kontrolę nad elektronarzędziem.*

f) **Załóż odpowiednie ubranie. Nie zakładaj szerokich ubrań ani ozdób (np. biżuterii). Trzymaj włosy i ubranie z dala od ruchomych części.** *Luźne ubrania, ozdoby (np. biżuteria) lub długie włosy mogą zostać chwycone przez ruchome części urządzenia.*

g) **W przypadku możliwości użycia urządzeń odpylających i/lub przechwytujących, należy je podłączyć i prawidłowo stosować.** *Stosowanie urządzeń odpylających zmniejsza ryzyko związane z nadmiernym zapyleniem.*

h) **Poczucie bezpieczeństwa bywa złudne, dlatego nigdy nie ignoruj obowiązujących zasad bezpieczeństwa, nawet wówczas, gdy po wielokrotnym użyciu elektronarzędzia dobrze je znasz.** *Chwilowa nieuwaga może w ułamku sekundy spowodować poważne obrażenia.*

4) Stosowanie i obsługa elektronarzędzia

a) **Nie przeciążaj urządzenia. Stosuj elektronarzędzia przeznaczone do danego rodzaju pracy.** *Dysponując odpowiednim elektronarzędziem, pracujesz lepiej i bezpiecznej w danym zakresie wydajności.*

b) **Nie używaj elektronarzędzi z uszkodzonym wyłącznikiem.** *Elektronarzędzie, którego nie można normalnie załączyć ani wyłączyć, jest niebezpieczne i musi zostać naprawione.*

c) **Przed zmianą ustawień, wymianą akcesoriów lub odłożeniem elektronarzędzia wyjmij wtyk z gniazda sieciowego i/lub usuń akumulator.** *Ten środek ostrożności uniemożliwi przypadkowe załączenie elektronarzędzia.*

d) **Nieużywane elektronarzędzia należy przechowywać w miejscu niedostępnym dla dzieci. Nie pozwól, aby elektronarzędzie było używane przez osoby, które go nie znają lub które nie przeczytały niniejszej instrukcji obsługi.** *Elektronarzędzia w rękach osób niedoświadczonych są niebezpieczne.*

e) **Dbaj o stan elektronarzędzi i ich elementów roboczych. Sprawdź, czy części ruchome działają bez zarzutu i czy się nie blokują oraz czy żadna z części nie jest pęknięta/złamana lub uszkodzona w stopniu ograniczającym poprawne działanie elektronarzędzia. Uszkodzone części elektronarzędzia należy naprawić przed jego użyciem.** *Przyczyną wielu nieszczęśliwych wypadków są źle konserwowane elektronarzędzia.*

f) **Narzędzia tnące muszą być ostre i czyste.** *Starannie pielęgnowane narzędzia tnące, których krawędzie tnące są zawsze naostrzone, rzadziej się klinują i lżej się je prowadzi.*

g) **Elektronarzędzi oraz ich elementów roboczych należy zawsze używać zgodnie ze wskazówkami zawartymi w instrukcji obsługi. Dodatkowo należy uwzględnić przy tym panujące warunki pracy i wykonywaną czynność.** *Stosowanie elektronarzędzi niezgodnie z przeznaczeniem może być niebezpieczne i prowadzić do nieprzewidzianych sytuacji.*

h) **Dbaj o należyty stan uchwytów i rękojeści, które muszą być suche, czyste i wolne od olejów i smarów.** *Śliskie uchwyty i rękojeści nie umożliwiają bezpiecznej obsługi ani kontroli nad elektronarzędziem w nieprzewidzianych sytuacjach.*

5) Serwis

a) Naprawę elektronarzędzia zawsze należy powierzać odpowiednio wykwalifikowanym specjalistom i przeprowadzać tylko w oparciu o oryginalne części zamienne. *Dzięki temu elektronarzędzie pozostanie bezpieczne.*

Zasady bezpieczeństwa dot. elektrycznego kultywatora do gleby

1 Informacje ogólne

a) Przeczytaj dokładnie instrukcję obsługi. Zapoznaj się z elementami sterującymi i nastawczymi oraz właściwym zastosowaniem urządzenia;

b) nigdy nie pozwól na używanie urządzenia przez dzieci ani inne osoby, które nie znają instrukcji obsługi. Urządzenie nie jest zabawką dla dzieci. Lokalne przepisy mogą nakładać ograniczenia co do minimalnego wieku użytkownika;

c) nie używaj urządzenia, jeśli w pobliżu znajdują się osoby postronne, zwłaszcza dzieci, lub zwierzęta domowe;

d) pamiętaj, że operator bądź użytkownik odpowiadają za nieszczęśliwe wypadki z udziałem innych osób oraz za szkody materialne spowodowane na ich mieniu.

e) Wyłącz urządzenie i poczekaj, aż noże kultywatora się zatrzymają, a następnie wyjmij wtyk z gniazda sieciowego zawsze, gdy
- zostawiasz urządzenie bez nadzoru,
- usuwasz resztki ziemi lub roślin,
- urządzenie nie jest używane,
- konserwujesz lub czyścisz urządzenie,
- transportujesz urządzenie,
- przewód zasilający jest uszkodzony lub splątany,
- w czasie pracy urządzenie trafi na przeszkodę lub wystąpią nietypowe drgania. Należy wówczas sprawdzić urządzenie pod kątem ewentualnych uszkodzeń i w razie potrzeby oddać do naprawy.

2 Czynności przygotowawcze

a) W czasie pracy należy nosić pełne obuwie i długie spodnie. Nie używaj urządzenia boso lub w lekkich sandałach;

b) sprawdź dokładnie cały teren, który ma być kultywowany i usuń z niego wszelkie przedmioty, które mogłyby zostać wyrzucone przez urządzenie;

c) przed użyciem zawsze należy wzrokowo sprawdzić, czy elementy robocze nie są zużyte lub uszkodzone. W celu uniknięcia niewyważenia, wszelkie uszkodzone bądź zużyte części oraz trzpienie mocujące należy wymieniać w zestawie.

3 Obsługa

a) W czasie pracy trzymaj urządzenie oburącz za oba uchwyty;

b) pracuj tylko przy świetle dziennym lub dobrym oświetleniu;

c) pamiętaj o zachowaniu bezpiecznej postawy na zboczach;

d) prowadź urządzenie w tempie chodzenia, trzymając je oburącz za oba uchwyty, tj. główny i dodatkowy;

e) zachowaj szczególną ostrożność podczas zmiany kierunku na zboczach;

f) nie pracuje na zbyt stromych zboczach;

g) zachowaj szczególną ostrożność podczas zawracania lub przyciągania urządzenia do siebie;

h) uwaga na poruszanie się do tyłu. Zachodzi ryzyko potknięcia!

i) zachowaj szczególną ostrożność, obrabiając trudne (kamieniste, twarde itp.) gleby;

j) ostrożnie uruchom silnik, stosując się do zaleceń producenta i pamiętaj o zachowaniu bezpiecznego odstępu elementów roboczych urządzenia od stóp;

k) nigdy nie umieszczaj dłoni ani stóp obok lub pod obracającymi się częściami urządzenia;

l) nigdy nie podnoś ani nie przenoś urządzenia z załączonym silnikiem.

4 Konserwacja i przechowywanie

a) Pamiętaj, że wszystkie nakrętki, trzpienie i śruby muszą być zawsze dobrze dokręcone, aby zapewnić bezpieczeństwo użytkowania urządzenia;

b) ze względów bezpieczeństwa należy wymienić wszystkie zużyte lub uszkodzone części;

c) Wymianę uszkodzonego przewodu zasilającego należy powierzyć producentowi urządzenia lub autoryzowanemu przez niego serwisowi; pozwoli to uniknąć problemów z bezpieczeństwem.

Zasady bezpieczeństwa dot. przedłużaczy

a) Używaj tylko przedłużaczy przeznaczonych do stosowania na zewnątrz. Przekrój żył przedłużacza musi wynosić przynajmniej 2,5 mm2.

b) Przed użyciem należy całkowicie rozwinąć kabel, aby w czasie pracy można było go za sobą ciągnąć.

c) Rozkładając przedłużacz, uważaj, aby nie stanowił on przeszkody, o którą można się potknąć i aby nic na niego nie spadło. Należy przy tym sprawdzić, czy przedłużacz nie jest uszkodzony. Uszkodzonego przedłużacza pod żadnym pozorem nie wolno używać.

d) Przedłużacz musi sięgać do najbliższego gniazda sieciowego – nie łącz z sobą kilku przedłużaczy, gdyż każde połączenie powoduje spadek mocy.

e) W razie uszkodzenia kabla w trakcie używania, należy natychmiast wyjąć wtyk z gniazda sieciowego. NIE DOTYKAJ KABLA, DOPÓKI JEST PODŁĄCZONY.

f) Nigdy nie dotykaj wtyku ani gniazda sieciowego mokrymi rękoma.

g) Wyjmując wtyk z gniazda sieciowego, nigdy nie ciągnij za kabel, lecz zawsze za wtyk.

Pozostałe ryzyka

Instrukcja obsługi tego elektronarzędzia zawiera obszerne informacje dot. bezpiecznej pracy przy użyciu elektronarzędzi.

Niemniej jednak każde elektronarzędzie generuje pewne ryzyka, których nawet mimo starannej konstrukcji i zastosowania odpowiednich zabezpieczeń nie można całkowicie wykluczyć. Dlatego podczas obsługi elektronarzędzi zawsze należy zachować ostrożność.

Pozostałe ryzyka to na przykład:

- dotknięcie ruchomych części lub elementów roboczych,
- zranienie wskutek uderzenia przez niewłaściwe zamocowany, obrabiany przedmiot lub jego fragmenty, które mogą się oderwać,
- pożar w razie niedostatecznej wentylacji silnika,
- uszkodzenie słuchu w przypadku nieużywania ochronników słuchu w czasie pracy,
- choroby płuc w razie wdychania pyłu.

Bezpieczna praca zależy także od stopnia znajomości obsługi danego elektronarzędzia przez obsługujące je osoby! Odpowiedni poziom wiedzy o danym elektronarzędziu i zachowanie ostrożności podczas pracy przy jego użyciu pozwolą zminimalizować pozostałe ryzyka.

Znaczenie symboli

Ostrzeżenie!

Aby zmniejszyć ryzyko obrażeń, należy przeczytać oryginalną instrukcję eksploatacji.

Nie korzystaj z urządzenia w czasie deszczu, złej pogody lub gdy jest mokro.

Załóż ochronniki słuchu.

Załóż okulary ochronne.

Załóż rękawice ochronne.

Załóż obuwie ochronne.

Trzymaj osoby postronne z dala od strefy zagrożenia.

Trzymaj dłonie i stopy z dala od obracających się elementów roboczych.

Ostrożnie! Ryzyko porażenia prądem! Przed rozpoczęciem prac związanych z utrzymaniem urządzenia lub w razie uszkodzenia przewodu zasilającego należy wyjąć wtyk z gniazda sieciowego.

Produkt ma stopień ochrony IPX0.

Gwarantowany poziom mocy akustycznej.

Ryzyko porażenia prądem elektrycznym! Zawsze przed rozpoczęciem czyszczenia bądź konserwacji i naprawy wyjmij wtyk z gniazda sieciowego.

Klasa ochronności II (podwójna izolacja)

Produkty oznaczone tym symbolem spełniają wszystkie wspólnotowe przepisy Europejskiego Obszaru Gospodarczego.

Wskazówka
Oznaczenia produktu mają wartość urzędowego dokumentu, w związku z czym nie wolno ich zmieniać ani niszczyć.

Przed uruchomieniem

Ostrzeżenie!

Ryzyko uduszenia dzieci bawiących się materiałami opakowaniowymi!
Materiały opakowaniowe należy bezwzględnie trzymać poza zasięgiem dzieci.

Przed pierwszym użyciem urządzenia należy usunąć z niego wszelkie materiały opakowaniowe. Sprawdź, czy dostawa jest kompletna, dokonując oględzin produktu jako całości oraz jego części i elementów sterujących.

Opis części (rys. A - H)

1 Noże kultywatora JY2201-2

2 Noże kultywatora JY2201-1

3 Głowica silnika

4 Drążek dolny

5 Nakrętka motylkowa

6 Uchwyt dodatkowy

7 Drążek z uchwytem

8 W(y)łącznik

9 Blokada załączania

10 Uchwyt główny

11 Uchwyt kablowy

12 Mocowanie uchwytu dodatkowego

13 Mocowanie drążka

14 Śruba z łbem grzybkowym

15 Śruba sześciokątna

16 Śruby mocujące

17 Nakrętka zabezpieczająca M8

18 Zaślepka prawa

19 Piasta

20 Panewka

21 Wał napędowy

22 Zaślepka lewa

23 Trzpień

Czas pracy

- Przestrzegaj regionalnych przepisów.
- O obowiązujący czas pracy spytaj lokalnej administracji.

Uruchamianie

Niebezpieczeństwo!

Ryzyko zranienia w związku z obsługą ostrych noży kultywatora.

- ▶ Stosuj środki ochrony indywidualnej zgodnie z zasadami bezpieczeństwa, np. rękawice ochronne, okulary ochronne itd.
- ▶ Przed każdą zmianą ustawień urządzenia, odłącz je od źródła zasilania, wyjmując wtyk z gniazda sieciowego.

Montaż drążka (rys. C)

- ▶ Ustaw drążek dolny 4 odpowiednio względem drążka z uchwytem 7 (wgłębienie na rowku) i połącz je z sobą, wsuwając do oporu jeden w drugi ❶ .
- ▶ Przełóż śrubę z łbem grzybkowym 14 przez otwory ❷ i dokręć nakrętkę motylkową 5 ❸ .
- ✓ Drążek dolny jest pewnie połączony z drążkiem z uchwytem.

Montaż głowicy silnika (rys. D)

- ▶ Wsuń drążek dolny 4 właściwą stroną (rowek na nosku) do oporu do głowicy silnika 3 ❶ .
- ▶ Przełóż mocowanie drążka 13 przez otwory i oprzyj je na plastikowej obudowie ❷ .
- ▶ Zabezpiecz połączenie, wkręcając obie śruby mocujące w otwory 16 ❸ .
- ✓ Głowica silnika jest pewnie połączona z drążkiem dolnym.

Montaż uchwytu dodatkowego (rys. E)

- ▶ Osadź mocowanie 12 na drążku z uchwytem 7 ❶ .
- ▶ Umieść uchwyt dodatkowy 6 w otworze mocowania 12 ❷ .
- ▶ Przełóż śrubę z łbem sześciokątnym 15 przez otwory mocowania wzgl. uchwytu dodatkowego .
- ▶ Nałóż nakrętkę motylkową 5 na śrubę z łbem sześciokątnym i skręć powstałe w ten sposób połączenie po dostosowaniu kąta nachylenia uchwytu dodatkowego do własnych potrzeb ❹ .
- ✓ Produkt jest zmontowany.

Obsługa

Niebezpieczeństwo!

Ryzyko zranienia w czasie obsługi ostrych narzędzi tnących.

- ▶ Stosuj środki ochrony indywidualnej zgodnie z zasadami bezpieczeństwa, np. rękawice ochronne, okulary ochronne, obuwie ochronne itp.
- ▶ Przed każdą zmianą ustawień urządzenia, odłącz je od źródła zasilania, wyjmując wtyk z gniazda sieciowego.

Podłączanie kabla zasilającego (rys. F)

- ▶ Z końcówki przedłużacza uformuj pętlę.
- ▶ Przeprowadź pętlę przez dolny otwór i zaczep uchwytu kablowego 11 .
- ▶ Następnie powoli ciągnąc pętlę w kierunku uchwytu kablowego, zablokuj kabel w zaczepie. Jeśli tego nie zrobisz, kabel może się zluzować i samoistnie wysunąć z uchwytu kablowego.
- ▶ Włóż wtyk sieciowy urządzenia do gniazda sieciowego przedłużacza.
- ▶ Pamiętaj, że dane dot. napięcia/częstotliwości umieszczone na tabliczce znamionowej muszą być zgodne z parametrami źródła zasilania.
- ▶ Włóż wtyk przedłużacza do prawidłowo zainstalowanego gniazda sieciowego.
- ✓ Urządzenie jest gotowe do pracy.

Załączanie i wyłączanie (rys. G)

Niebezpieczeństwo!

Ryzyko zranienia o ostre narzędzia tnące.

- ▶ W czasie pracy zawsze trzymaj urządzenie oburącz za oba uchwyty, tj. główny i dodatkowy.
- ▶ Trzymaj stopy w bezpiecznej odległości od noży kultywatora 1 / 2 .
- ▶ Naciśnij i przytrzymaj blokadę załączania 9 .
- ▶ Naciśnij i przytrzymaj w(y)łącznik 8 . Puść blokadę załączania.
- ✓ Urządzenie jest załączone. Noże kultywatora obracają się, wżynając się w ziemię.
- ▶ Aby wyłączyć, zwolnij w(y)łącznik.

Wskazówka

Zabezpieczenie przeciążeniowe: W razie przeciążenia, noże kultywatora zostaną odłączone od silnika. Po zmniejszeniu obciążenia noże i silnik zostaną automatycznie sprzężone.

Czyszczenie i konserwacja

Ostrzeżenie!

Ryzyko zranienia!

- ▶ Stosuj środki ochrony indywidualnej zgodnie z zasadami bezpieczeństwa, np. rękawice ochronne, obuwie ochronne itd.
- ▶ Przed rozpoczęciem czyszczenia i konserwacji produktu odłącz go od źródła zasilania, wyciągając wtyk z gniazda sieciowego.
- ▶ Przed rozpoczęciem czyszczenia lub konserwacji poczekaj, aż urządzenie ostygnie.
- ▶ Prace nieopisane w niniejszej instrukcji należy powierzyć odpowiedniemu serwisowi.

Uwaga!

Podczas czyszczenia i konserwacji urządzenia sprawdź je pod kątem ewentualnych braków takich jak obluzowane, zużyte lub uszkodzone części i upewnij się, czy wszystkie śruby są dokręcone, a pozostałe elementy dobrze osadzone.

Napraw może dokonywać tylko specjalista lub autoryzowany serwis. Specjalista to osoba posiadająca odpowiednie wykształcenie i doświadczenie zawodowe, znająca wymagania dot. konstrukcji i sposobu wykonania danego produktu oraz przestrzegająca związanych z nim zasad bezpieczeństwa.

Wyczyścić

- ▶ Do mycia nie stosuj żadnych środków myjących ani rozpuszczalników. Substancje chemiczne mogą uszkodzić powierzchnię produktu.
- ▶ Nigdy nie myj urządzenia pod bieżącą wodą. Powierzchnię produktu czyść zwilżoną lub suchą szmatką.
- ▶ Otwory wentylacyjne oraz inne ciężko dostępne miejsca czyść miękką szczotką lub pędzlem.
- ▶ Po każdym użyciu należy dokładnie wyczyścić produkt, pamiętając o tym, aby przed schowaniem poczekać, aż wszystkie części wyschną.
- ▶ W trakcie czyszczenia sprawdź m. in. następujące punkty:
  - stan i zamocowanie noży kultywatora 1 / 2.
  - Połączenie głowicy silnika 3 z drążkiem dolnym 4.

Wymiana noży kultywatora (rys. H / I)

Wskazówka
Urządzenie jest wyposażone w cztery noże kultywatora (2 pary). Noże zawsze wymieniaj parami, aby uniknąć szkód spowodowanych brakiem wyważenia urządzenia.
O odpowiednie części zamienne pytaj w specjalistycznych placówkach handlowych lub zwróć się do naszego Biura Obsługi Klienta.

- ▶ Odkręć nakrętkę zabezpieczającą M8 (17 kluczem nasadowym rozm. 13 mm).
- ▶ Zdejmij części z wału napędowego 21 i odłóż je jedna za drugą na bok, zachowując kolejność, w której były umieszczone na wale (liczy się zarówno kolejność, jak i strona montażu). Np. w przypadku piasty 19 strona z większym otworem musi być zawsze skierowana na zewnątrz (DOBRZE I , ŹLE J). W przypadku noży kultywatora 1 / 2 strona z zagłębionym otworem musi być osadzona na piaście (DOBRZE I , ŹLE K).
- ▶ Wymień 2 stare pary noży na 2 nowe (2x JY2201-1 i 2). Każdą parę należy symetrycznie osadzić na piaście tak, aby się zatrzasnęła L .
- ▶ Wyczyść wał napędowy, używając do tego biodegradowalnego oleju.
- ▶ Ponownie osadź wszystkie części (wraz z nowymi parami noży) na wale napędowym. Zwróć przy tym uwagę na ww. punkty i upewnij się, czy 2 pary noży są symetrycznie osadzone na wale napędowym (DOBRZE M , ŹLE N).
- ▶ Sprawdź, czy wszystkie części zostały dobrze osadzone i dociągnij nakrętkę zabezpieczającą 17.
- ✓ Noże kultywatora zostały wymienione.

Przechowywanie

- ▶ Przed schowaniem produktu należy dokładnie je wyczyścić.
- ▶ Produkt wraz z akcesoriami przechowuj w miejscu, które jest suche i odpowiednio zabezpieczone przed kurzem i mrozem.
- ▶ Chroń produkt przed bezpośrednim nasłonecznieniem.
- ▶ Przechowuj produkt poza zasięgiem dzieci, w temperaturze od + 5 °C do + 30 °C.

Identyfikacja błędów

Problem	Możliwe przyczyny	Rozwiązywanie problemów
Urządzenie wyłącza się.	Zabezpieczenie przeciążeniowe silnika.	Poczekaj, aż silnik ostygnie.
	Niesprawny w(y)łącznik.	Udaj się do serwisu.
	Niesprawny silnik.	
Urządzenie pracuje z przerwami.	Wewnętrzny styk nie kontaktuje.	Udaj się do serwisu.
	Niesprawny w(y)łącznik.	
	Połączenie między głowicą silnika a drążkiem jest luźne.	Sprawdzić połączenie.
Silne drgania, głośne odgłosy, zła praca.	Uszkodzone noże kultywatora.	Wymień noże kultywatora.
	Źle wymienione noże kultywatora.	Wymień prawidłowo noże kultywatora.
	Zatkany mechanizm tnący.	Wyczyść mechanizm tnący.
	Niesprawny silnik.	Udaj się do serwisu.

Dane techniczne

Produkt:	elektryczny kultywator do gleby
Numer modelu:	1238113
Napięcie znamionowe:	230 V ~ (prąd zmienny)
Moc znamionowa:	300W
Prędkość obrotowa bez obciążenia:	280 min^{-1}
Średnica noży:	ok. Ø 155 mm
Szerokość robocza:	190 mm
Waga:	4 kg
Klasa ochronności:	II ⧈
Stopień ochrony:	IPX0

Informacje o emisji hałasu i drgań

OSTRZEŻENIE!

Ryzyko uszczerbku na zdrowiu! Praca bez ochronników słuchu może być szkodliwa dla zdrowia. W czasie pracy należy stosować ochronniki słuchu.

Poziom ciśnienia akustycznego L_{pA}	73,8 dB(A)
Niepewność K	3 dB(A)
Poziom mocy akustycznej L_{wA}	83,58 dB(A)
Niepewność K	3 dB
Gwarantowany poziom mocy akustycznej L_{wA}	93 dB(A)
Drgania a_h	3,0 m/s^2
Niepewność K	1,5 m/s^2

Podane całkowite wartości emisji drgań oraz podane wartości emisji hałasu zostały zmierzone w oparciu o znormalizowaną metodę pomiaru (EN 709-11997+A4) i mogą być użyte do porównania danego elektronarzędzia z innym. Mogą one również służyć do tymczasowej oceny obciążenia.

Ostrzeżenie!

Faktyczne wartości emisji drgań i hałasu mogą odbiegać od podanych wartości w zależności od sposobu stosowania elektronarzędzia, a zwłaszcza od rodzaju obrabianego przedmiotu.
Konieczne jest ustalenie środków bezpieczeństwa chroniących użytkownika przed emisją drgań i hałasu, dokonane w oparciu o ocenę stopnia narażenia go na niekorzystne oddziaływanie urządzenia podczas jego faktycznego użycia (i uwzględniające wszystkie etapy procesu roboczego, np. okresy, w których urządzenie jest wyłączone oraz te, w których urządzenie jest wprawdzie włączone, ale pracuje bez obciążenia).
Należy próbować minimalizować obciążenie spowodowane przez drgania i hałas. Przykładowe środki bezpieczeństwa, redukujące wspomniane obciążenia to noszenie rękawic ochronnych w czasie stosowania urządzenia, ograniczenie czasu pracy oraz korzystanie z akcesoriów w nienagannym stanie.

Usuwanie odpadów

Utylizacja opakowania

Opakowanie produktu wykonano z materiałów podlegających recyklingowi. W związku z tym materiały opakowaniowe należy oddać do lokalnego punktu gromadzenia odpadów zgodnie z ich oznaczeniem względnie usunąć odpowiednio do obowiązujących przepisów krajowych.

Wskazówki dotyczące utylizacji artykułów elektrycznych

Nie wyrzucaj elektronarzędzi wraz odpadami domowymi. Zgodnie z europejską dyrektywą 2012/19/WE ws. urządzeń elektrycznych i elektronicznych oraz zharmonizowanymi przepisami krajowymi zużyte urządzenia elektryczne podlegają segregacji i recyklingowi.

Alternatywny recykling zamiast zwrotu: Właściciel urządzenia elektrycznego zamiast je zwracać może obowiązkowo uczestniczyć w jego recyklingu, zrzekając się prawa własności do niego. Zużyte urządzenie można również dostarczyć do punktu gromadzenia takich urządzeń, dokonujących ich utylizacji zgodnie z ustawą o gospodarce cyrkulacyjnej i zagospodarowaniu odpadów. Nie dotyczy do akcesoriów ani elementów pomocniczych, niezawierających składników elektrycznych.

Dodatkowe wskazówki dot. usuwania odpadów

Elektronarzędzie należy oddać tak, aby jego ponowne użycie lub wykorzystanie było możliwe. Zużyte urządzenia elektryczne mogą zawierać szkodliwe substancje. W razie niewłaściwej obsługi lub uszkodzenia urządzenia mogą one w późniejszym okresie, np. w ramach utylizacji urządzenia, prowadzić do zagrożenia zdrowia i/lub zanieczyszczenia wody i gleby.

Gwarancja

Kaufland udziela 3-letniej gwarancji od daty zakupu.
Gwarancja nie obejmuje uszkodzeń powstałych wskutek nieprzestrzegania instrukcji eksploatacji, stosowania niezgodnego z przeznaczeniem, niewłaściwej obsługi, własnoręcznych napraw lub niedostatecznej konserwacji i pielęgnacji.

Deklaracja zgodności WE

Dane i normy znajdują się w dołączonej deklaracji zgodności WE.

Conţinut

Volumul livrării (Fig. B) 55
Siguranța 55
Riscuri reziduale 60
Importanța simbolurilor 60
Înainte de punerea în funcțiune 61
Punerea în funcțiune 62
Exploatare 62
Curățirea și întreținerea 63
Depozitarea 64
Căutarea erorilor 64
Date tehnice 65
Eliminare 66
Garanţie 66
Declaraţie de conformitate CE 66

Stimată clientă, stimate client!

Felicitări pentru achiziţionarea noului dumneavoastră echipament. Aţi optat pentru un produs cu un raport remarcabil între preţ şi calitate, care urmează să vă ofere multă bucurie.

Volumul livrării (Fig. B)

- 1 mâner suplimentar 6
- 1 mâner principal cu bare pliate 4 / 7 / 10
- 1 cap de motor 3
- 2 piulițe cu aripi 5
- 1 suport pentru bară 13
- 1 suport suplimentar pentru mâner 12
- 1 șurub jumătate rotundă 14
- 1 șurub hexagonal 15
- 2 șuruburi de fixare 16
- 1 manual de utilizare

Verificați dacă toate componentele sunt disponibile și dacă dispozitivul nu a suferit deteriorări la transport.
Nu puneți în funcțiune o unealtă deteriorată! În cazul unei daune luați legătura cu o filială Kaufland.

Siguranța

Înainte de prima utilizare, citiți temeinic această instrucțiune de folosire și acționați în consecință. Păstrați această instrucțiune de folosire pentru utilizare ulterioară sau pentru alt proprietar.

- Înainte de prima utilizare citiți neapărat instrucțiunile de siguranță! La nerespectarea instrucțiunilor de folosire și de siguranță pot apărea defecțiuni la unealtă și pericole pentru utilizator sau pentru alte persoane.
- Toate persoanele implicate în punerea în funcțiune, deservirea și întreținerea uneltei trebuie să fie calificate corespunzător.

Interzicerea modificărilor neautorizate

- Este interzisă efectuarea de modificări la unealtă sau confecționarea de unelte suplimentare din ea. Astfel de modificări pot duce la accidentarea persoanelor sau la funcționări defectuoase.
- Reparațiile la unealtă pot fi executate doar de persoane autorizate care au pregătirea necesară. Folosiți doar piese de schimb originale. Astfel va fi garantată și în continuare siguranța în exploatare.

Simboluri de informare din această instrucțiune

Semnele și simbolurile din această instrucțiune trebuie să vă faciliteze folosirea uneltei.

Indicație
Informații despre utilizarea cea mai efectivă și practică.

▶ **Pasul de acțiune**
Vă îndeamnă la acțiune.

✓ **Rezultatul acțiunii**
Rezultatul unei serii de pași de acțiune.

A Identificarea imaginii

1 Numerele pozițiilor, numerele imaginilor

❶ Pași în utilizare

Nivelurile de pericol al avertismentelor

În această instrucțiune de utilizare se vor folosi următoarele nivele de pericol, pentru a indica situații potențial periculoase:

Pericol!
Situația periculoasă este iminentă și va duce, dacă nu se vor lua măsuri, la vătămări grave până la deces.

Atenție!
Situația periculoasă poate avea loc și va duce, dacă nu se vor lua măsuri, la vătămări grave până la deces.

Atenție!
Situația periculoasă poate avea loc și va duce, dacă nu se vor lua măsuri, la vătămări ușoare, minime.

Atenție!
O situație posibil nocivă poate apărea și duce, dacă nu este evitată, la pagube materiale.

Aufbau von Warnhinweisen
Avertismentele sunt construite după următoarea structură:

Cuvânt semnal (Nivelul pericolului)
Felul și sursa pericolului!
- Urmări în caz de ignorare
- ▶ Măsuri pentru evitarea pericolului

Utilizarea conformă cu destinația

Produsul este destinat exclusiv
- pentru săparea și zdrobirea solului cu granulație grosieră și pentru încorporarea îngrășământului, turbei și compostului în domeniul casnic.
- A se folosi întotdeauna conform indicațiile producătorului din instrucțiunile de utilizare.

Produsul este destinat exclusiv pentru uzul particular și nu se pretează domeniului artizanal comercial sau celui industrial.
Orice altă utilizare sau modificare a produsului se consideră neconformă și poate cauza accidente. Pentru daunele produse datorită utilizării neconforme, producătorul sau dealerul nu preia răspunderea.

Indicații de siguranță generale pentru scule electrice

AVERTISMENT Citiți toate instrucțiunile de siguranță, indicațiile, ilustrațiile și specificațiile furnizate împreună cu această unealtă electrică. *Nerespectarea instrucțiunilor de mai jos poate provoca șocuri electrice, incendii și / sau vătămări grave.*

Păstrați toate indicațiile de siguranță și instrucțiunile pentru viitor.

Termenul "scule electrice" folosit în instrucțiunile de siguranță se referă la unelte electrice acționate de la rețea (cu cablu de alimentare) sau la scule electrice acționate cu acumulator (fără cablu de alimentare).

1) **Siguranța la locul de muncă**

a) **Păstrați câmpul dumneavoastră de lucru curat și bine iluminat.** *Dezordinea și iluminarea proastă a câmpului de lucru pot avea drept urmare accidente.*

b) **Nu utilizați scule electrice într-un mediu exploziv, precum în prezența lichidelor inflamabile, a gazelor sau a prafurilor.** *Sculele electrice produc scântei, care are putea aprinde praful sau vaporii.*

c) **Țineți copiii și persoanele neautorizate departe, când utilizați scula electrică.** *Ați putea pierde controlul asupra aparatului când sunteți distras.*

2) **Siguranța electrică**

a) **Ștecherele de rețea ale sculelor electrice trebuie să se potrivească prizei. Nu modificați niciun fel ștecherul. Nu folosiți ștechere de adaptare pentru scule electrice legate la pământ.** *Ștecherele nemodificate și prizele potrivite diminuează pericolul unei electrocutări.*

b) **Evitați contactul corpului cu suprafețele împământate cum ar fi țevile, încălzirile, cuptoarele și frigiderele.** *Există un risc spoit de electrocutare dacă corpul este împământat.*

c) **Nu expuneți sculele electrice la ploaie sau umiditate.** *Dacă pătrunde apă într-o sculă electrică se mărește pericolul unei electrocutări*

d) **Nu utilizați cablul în alt scop, pentru a transporta, pentru a agăța scula electrică sau pentru a scoate ștecherul de rețea din priză.** *Țineți cablul departe de căldură, ulei, muchii ascuțite și repere mobile. Cabluri de rețea deteriorate sau încâlcite sporesc pericolul unei electrocutări.*

e) **Folosiți în cazul utilizării sculei electrice afară un cablu prelungitor potrivit pentru aceasta.** *Utilizarea unui prelungitor care este potrivit pentru folosirea afară, diminuează pericolul unei electrocutări.*

f) **Dacă nu se poate evita folosirea sculelor electrice într-un mediu umed, utilizați un comutator de protecție împotriva curenților vagabonzi.** *Utilizarea unui comutator de protecție împotriva curenților vagabonzi reduce riscul electrocutării*

3) **Siguranța persoanelor**

a) **Fiți atent, aveți grijă ce faceți și fiți prudent în timpul lucrului cu scule electrice. Nu utilizați scula electrică dacă sunteți obosit sau dacă vă aflați sub influența drogurilor, a alcoolului sau a medicamentelor.** *O clipă de neatenție în timpul utilizării sculelor electrice poate provoca răni grave.*

b) **Purtați un echipament personal de protecție și întotdeauna ochelari de protecție.** *Purtarea echipamentului de protecție, cum ar fi masca de protecție împotriva prafului, pantofii antiderapanți, casca și o protecție a auzului reduce riscul accidentărilor.*

c) **Evitați punerea involuntară în funcțiune. Asigurați-vă că, scula electrică este oprită înainte de a o conecta la alimentarea cu curent și/sau la acumulator.** *Dacă puneți degetul pe comutator la transportarea uneltei electrice sau dacă racordați unealta pornită la alimentarea cu curent, acest lucru poate duce la accidente.*

d) **Îndepărtați cheia și sculele de ajustare, înainte de pornirea sculei electrice.** *Dacă o cheie sau o sculă de ajustare se înțepenește la un reper rotativ al sculei electrice, se poate ajunge la accidentări.*

e) **Evitați o poziție anormală a corpului. Asigurați o stabilitate bună și mențineți tot timpul echilibrul.** *Acest lucru vă ajută să păstrați controlul asupra sculei electrice în situații neprevăzute.*

f) **Purtați îmbrăcămintea corespunzătoare de lucru. Nu purtați îmbrăcăminte largă sau bijuterii. Mențineți părul, îmbrăcămintea și mânușile departe de componentele, care se mișcă.** *Îmbrăcămintea largă, bijuteriile sau părul lung pot fi cuprinse de componentele care se mișcă.*

g) **În cazul în care scula electrică este echipată cu un dispozitiv de aspirat sau colectat praful, asigurați-vă că acestea sunt racordate și se utilizează regulamentar.** *Utilizarea unor astfel de dispozitive poate reduce pericolele care iau naștere din formarea prafului*

h) **Nu fiți prea sigur pe dvs. și nu încălcați regulile de siguranță după utilizarea îndelungată și familiarizarea cu produsul.** *manipularea delăsătoare poate duce la accidente în câteva fracțiuni de secundă.*

4) Utilizarea și îngrijirea sculei electrice

a) **Nu suprasolicitați scula electrică. Utilizați scula corectă pentru aplicația dorită.** *Scula corectă lucrează mai bine și mai sigur în cadrul intervalului de putere declarat.*

b) **Nu utilizați scula electrică dacă are un comutator defect.** *Fiecare sculă electrică, care nu poate fi acționată prin comutator este periculoasă și trebuie reparată.*

c) **Scoateți ștecherul din priză și/sau îndepărtați acumulatorul înainte de a face ajustări, de a schimba accesoriile sau de a curata scula electrică.** *Prin această măsură de siguranță se împiedică pornirea neintenționată a sculei electrice.*

d) **Nu păstrați sculele electrice nefolosite la îndemâna copiilor. Nu permiteți persoanelor, care nu sunt obișnuite cu scula electrică sau care nu au citit aceste indicații de siguranță, să utilizeze scula electrică.** *Sculele electrice sunt periculoasă dacă sunt utilizate de persoane nepricepute.*

e) **Întrețineți scula electrică cu atenție. Verificați dacă toate piesele funcționează impecabil și dacă nu sunt blocate, dacă s-au rupt unele piese sau dacă sunt deteriorate astfel încât este influențată funcționalitatea sculei electrice.** *Piesele deteriorate trebuie reparate înainte de utilizarea aparatului. Multe accidente sunt provocate de scule electrice întreținute în mod necorespunzător.*

f) **Țineți uneltele de tăiere ascuțite și curate.** *Instrumentele de tăiat îngrijite, cu muchii ascuțite de tăiere, se blochează mai puțin și mai sunt ușor de ghidat.*

g) **Utilizați scula electrică, reperele și uneltele etc. conform acestor instrucțiuni.** *Luați în considerare condițiile de lucru și activitatea care trebuie efectuată. Utilizarea sculelor electrice pentru alte aplicații decât cele prevăzute poate duce la situații periculoase.*

h) **Mențineți mânerele și suprafețele de prindere uscate, curate și fără ulei și grăsime.** *Mânerele și suprafețele de prindere alunecoase nu permit operarea și controlul în siguranță a sculei electrice în situații neprevăzute*

5) Service

a) **Permiteţi repararea echipamentului dumneavoastră electric numai de către personal de specialitate calificat şi numai cu piese de schimb originale.** *În acest mod este garantată menţinerea siguranţei echipamentului electric.*

Indicații de siguranță pentru sapa electrică pentru sol

1 Indicații generale

a) Citiți cu atenție instrucțiunile de utilizare. Familiarizați-vă cu comenzile și utilizarea corectă a dispozitivului;

b) Nu lăsați niciodată copiii sau alte persoane care nu cunosc instrucțiunile de utilizare să utilizeze mașina. Copiii nu au voie să se joace cu dispozitivul. Reglementările locale pot specifica vârsta minimă a utilizatorului;

c) nu lucrați niciodată în timp ce oamenii, în special copiii sau animalele de companie, sunt în apropiere;

d) Nu uitați că operatorul sau utilizatorul este responsabil pentru accidente sau alte pagube aduse proprietății lor.

e) Opriți dispozitivul, așteptați ca lamele să se oprească și deconectați întotdeauna mufa de alimentare,

- când părăsiți dispozitivul,
- dacă eliminați solul și părțile din plante,
- dacă dispozitivul nu este utilizat,
- în timpul tuturor lucrărilor de întreținere și curățare,
- în timpul transportului dispozitivului;
- dacă cablul de conectare este deteriorat sau încurcat,
- dacă dispozitivul întâlnește un obstacol în timpul lucrului sau dacă apar vibrații neobișnuite. În acest caz, examinați dispozitivul pentru daune și reparați-l dacă este necesar.

2 Măsuri pregătitoare

a) Purtați întotdeauna pantofi rezistenți și pantaloni lungi în timp ce lucrați. Nu folosiți dispozitivul desculț sau în sandale ușoare;

b) inspectați complet zona în care este utilizat aparatul și îndepărtați orice obiecte care pot fi azvârlite de mașină;

c) Înainte de utilizare, verificați întotdeauna vizual dacă instrumentele sunt uzate sau deteriorate. Pentru a evita un dezechilibru, piesele uzate sau deteriorate și șuruburile de montare pot fi schimbate doar ca set.

3 Manevrarea

a) Țineți întotdeauna unitatea ferm cu ambele mâini pe ambele mânere în timpul funcționării;

b) lucrați numai la lumina zilei sau la o iluminare bună;

c) acordați întotdeauna atenție unei poziții sigure în pantă;

d) acționați dispozitivul numai într-un ritm de mers și cu ambele mâini pe mânerul principal și cel auxiliar;

e) Fiți deosebit de atent atunci când schimbați direcția de deplasare în pantă;

f) Nu lucrați pe pante excesiv de abrupte;

g) aveți grijă deosebită atunci când rotiți sau trageți mașina;

h) Atenție atunci când mergeți înapoi. Există riscul de declanșare!

i) Fiți deosebit de atent atunci când lucrați pe soluri dificile (stâncoase, tari etc.);

j) porniți cu atenție motorul conform instrucțiunilor producătorului și asigurați o distanță suficientă între picioare și instrument (instrumente);

k) nu puneți niciodată mâini sau picioare pe sau sub piesele rotative;

l) Nu ridicați și nu transportați niciodată o mașină cu motorul pornit.

4 Întreținere și depozitare

a) Asigurați-vă întotdeauna că toate piulițele, bolțurile și șuruburile sunt strânse pentru a vă asigura că dispozitivul este într-o stare de funcționare sigură;

b) înlocuiți piesele uzate sau deteriorate din motive de siguranță;

c) În cazul în care este necesară înlocuirea cablului de racord, acest lucru trebuie făcut de către producător sau de către reprezentantul acestuia pentru a evita orice pericol de siguranță.

Instrucțiuni de siguranță pentru cablurile prelungitoare

a) Folosiți numai cabluri prelungitoare care sunt admise pentru exterior. Secțiunea lițelor cablului prelungitor trebuie să fie de cel puțin 2,5 mm^2

b) Trageți tot cablul de pe tambur jos, astfel veți putea trage cablul, în timpul lucrului, după dumneavoastră.

c) Poziționați cablul prelungitor în așa fel încât să nu vă puteți împiedica de el, și să nu cadă obiecte pe cablu. Verificați ca prelungitorul să nu fie deteriorat. În nici un caz nu folosiți un cablu deteriorat.

d) Cablul trebuie să posede o lungime suficientă ca să ajungă până la prima priză de rețea – nu folosiți mai multe cabluri concomitent deoarece la fiecare contact se va produce o pierdere de putere.

e) În cazul deteriorării cablului în timpul utilizării, scoateți imediat ștecherul de rețea din priză. NU ATINGEȚI CABLULU ÎNAINTE DE A FI SEPARAT DE LA REȚEA.

f) Nu atingeți niciodată ștecherul și priza de rețea cu mâinile umede.

g) Nu trageți niciodată ștecherul din priză trăgând de cablu, ci puneți mâna pe ștecher.

Riscuri reziduale

Instrucțiunea de folosire pentru această sculă electrică conține informații detaliate pentru lucrul în siguranță cu scule electrice.

Cu toate acestea fiecare sculă electrică prezintă niște riscuri reziduale, care nu pot fi eliminate în totalitate, contrar construcției minuțioase și prezenței măsurilor de protecție. Deserviți din această cauză toate sculele electrice cu atenția cuvenită.

Riscuri reziduale pot fi de exemplu:

- Atingerea de componente în mișcare sau a uneltelor de utilizare.
- Rănirea prin piese sau componente de piese azvârlite.
- Pericol de incendie la aerisirea insuficientă a motorului.
- Deteriorarea auzului la lucrul fără a folosi protecții fonice.
- Afectarea plămânilor prin inspirare de praf.

Lucrul sigur depinde și de familiarizarea personalului de utilizare cu unealta electrică respectivă! Conștiințele corespunzătoare precum și utilizarea atentă ajută la diminuarea riscurilor reziduale.

Importanța simbolurilor

Atenționare!

Pentru diminuarea pericolului de vătămare, se va citi instrucțiunea de folosire în original.

Nu folosiți dispozitivul în ploaie, pe vreme rea, în medii umede sau pe garduri sau gazon umed.

Purtați o protecție fonică.

Purtați ochelari de protecție.

Purtați mănuși de protecție.

Purtați încălțăminte de siguranță.

Țineți întotdeauna terții în afara zonei de pericol.

Țineți-vă mâinile sau picioarele departe de instrumentul de lucru rotativ.

Atenție! Pericol de șoc electric! Deconectați fișa de alimentare înainte de a efectua orice lucrări de întreținere sau dacă cablul de conectare este deteriorat.

Acest produs este în conformitate cu clasa de protecție IPX0.

Niveluri de putere sonore garantate.

Pericol din cauza șocului electric! Deconectați fișa de la priză înainte de lucrările de curățare, întreținere și reparație.

Clasa de protecție II (Izolare dublă)

Produsele marcate cu acest simbol respectă toate legislațiile comunitare aplicabile din Spațiul Economic European.

Indicație
Marcajul pe produs are o valoare a documentului și nu trebuie modificat sau făcut ilizibil.

Înainte de punerea în funcțiune

Atenție!

Pericol de asfixiere pentru copii la joaca cu materialul de ambalare! Nu lăsați materialul de ambalare la îndemâna copiilor.

Înainte de prima utilizare îndepărtați materialul de ambalare din preajma uneltei.
Verificați volumul livrării, faceți-vă o imagine asupra produsului, componentelor respectiv a componentelor de deservire.

Descrierea pieselor (Fig. A - H)

1 Lamă de tăiat JY2201-2
2 Lamă de tăiat JY2201-1
3 Cap motor
4 Bară inferioară
5 Piuliță cu aripi
6 Mâner suplimentar
7 Bară mâner
8 Comutator de pornire/oprire
9 Blocare
10 Mâner principal
11 Degajare de tracțiune
12 Suport pentru mâner suplimentar
13 Suport mâner suplimentar
14 Șurub semirotund
15 Șurub hexagonal
16 Șuruburi de fixare

17 Piuliță de fixare M8

18 Capacul de acoperire drept

19 Butuc

20 Bucșă

21 Arborele de antrenare

22 Capacul stâng

23 Bolțuri

Ora de funcționare

- Respectați reglementările regionale.
- Verificați orele de funcționare la autoritatea locală de reglementare.

Punerea în funcțiune

Pericol!

Pericol de accidentare la utilizare prin lamele de tocat ascuțite.

- ▶ Purtați echipament de protecție personalizat conform normelor de securitate de ex. mănuși, ochelari, etc.
- ▶ Înainte de orice setare la produs scoateți ștecherul din priză.

Montarea barei (Fig. C)

- ▶ Fixați bara inferioară 4 pe bara miner 7 (crestătură pe canelură) și împingeți cele două până când se fixează. ❶
- ▶ Introduceți șurubul semi-rotund 14 prin găurile ❷ și strângeți piulița cu aripi 5 ❸ .
- ✓ Bara de jos este legată bine de bara mânerului.

Montarea capului motor (Fig. D)

- ▶ Introduceți bara inferioară 4 în capul motorului 3 cu alinierea potrivită (canelură pe nas) până se oprește ❶ .
- ▶ Introduceți suportul șinei 13 prin orificii și așezați-l pe carcasa de plastic ❷ .
- ▶ Asigurați conexiunea prin introducerea celor două șuruburi de fixare în găurile 16 ❸ .
- ✓ Capul motorului este conectat în mod fiabil la bara inferioară.

Montarea mânerului suplimentar (Fig. E)

- ▶ Introduceți mânerul 12 pe bara mânerului 7 ❶ .
- ▶ Introduceți mânerul suplimentar 6 în orificiul mânerului 12 ❷ .
- ▶ Introduceți șurubul hexagonal 15 prin orificiile suportului sau ale mânerului auxiliar ❸ .
- ▶ Atașați piulița cu aripi 5 la șurubul hexagonal, apoi strângeți-o după reglarea poziției și a unghiului de înclinare a mânerului auxiliar pentru a găsi o poziție care să ghideze produsul în mod confortabil ❹ .
- ✓ Produsul este acum montat.

Exploatare

Pericol!

Pericol de vătămare la manipularea uneltelor de tăiere ascuțite.

- ▶ Purtați echipament individual de protecție conform instrucțiunilor de siguranță, de ex. mănuși, protecție pentru ochi, încălțăminte de siguranță etc.
- ▶ Înainte de orice setare la produs scoateți ștecherul din priză.

Conectarea cablului de rețea (Fig. F)

- ▶ Formați o buclă cu capătul cablului de prelungire.
- ▶ Introduceți bucla prin deschizătura inferioară și peste cârligul dispozitivului de detensionare 11 .
- ▶ Fixați bucla încet către dispozitivul de detensionare. Dacă nu trageți cablul bine, acesta se poate slăbi, și decupla în timpul exploatării
- ▶ Introduceți mufa de alimentare a dispozitivului în priza de alimentare a cablului prelungitor.

- ▶ Verificați ca tensiunea de rețea/frecvența indicată pe plăcuța de identificare să fie identică cu tensiunea/frecvența sursei de curent.
- ▶ Introduceți ștecherul de rețea al cablului prelungitor într-o priză instalată corespunzător.
- ✓ Aparatul este acum pregătit pentru funcționare.

Pornirea și oprirea (Fig. G)

Pericol!

Pericol de accidentare prin uneltele de tăiere ascuțite.

- ▶ Țineți aparatul în timpul lucrului cu ambele mâini de mânerul principal și cel secundar.
- ▶ Țineți picioarele la o distanță suficientă de lamele de tăiat. 1 / 2 .

- ▶ Apăsați blocajul de pornire 9 și mențineți-l apăsat.
- ▶ Apăsați comutatorul de pornire/oprire 8 și mențineți-l apăsat. Eliberați blocajul de pornire.
- ✓ Aparatul este pornit pentru pornire. Lamele de tăiere încep să se rotească și să sape în sol.
- ▶ Pentru oprire trebuie să eliberați comutatorul de pornire/oprire.

Indicație
Protecție împotriva supraîncălzirii:
În cazul suprasolicitării, lamele de tăiere și motorul se blochează. Prin reducerea încărcării, lama de tăiere și motorul pornesc din nou.

Curățirea și întreținerea

Atenționare!

Pericol de accidentare!

- ▶ Tragen Sie persönliche Schutzausrüstung nach den SicherheitsIndicațieen, z.B. Handschuhe, Sicherheitsschuhe etc.
- ▶ Ziehen Sie den Netzstecker vor Reinigung und Wartung des Produkts.
- ▶ Lassen Sie das Produkt vor allen Reinigungs- und Wartungsarbeiten abkühlen.
- ▶ Lassen Sie Arbeiten, die nicht in dieser Betriebsanleitung beschrieben sind, von einer Fachwerkstatt durchführen.

Atenție!

Controlați produsul la curățire și întreținere de eventualele deteriorări cum ar fi componente deteriorate și uzate sau starea corectă a șuruburilor și a altor piese.
Reparațiile sunt permise să fie executate doar de personal calificat sau de ateliere de Service autorizate. Personalul calificat sunt persoane cu pregătire adecvată și cu experiență, care cunosc cerințele constructive ale produsului și totodată cunosc reglementările de siguranță.

Curățirea

- ▶ Nu folosiți detergenți sau solvenți. Produsele chimice pot ataca suprafața produsului.
- ▶ Nu curățați niciodată produsul sub jet de apă. Curățați suprafața produsului cu o cârpă uscată sau puțin umezită
- ▶ Curățați orificiile de aerisire și alte locuri greu accesibile cu o perie moale sau cu o pensulă.
- ▶ Curățați produsul imediat după utilizare bine cu apă și așteptați ca piesele să se usuce.

- La curățare trebuie să verificați printre altele și următoarele puncte:
  - starea ți fixarea lamelor de tăiat 1 / 2 .
  - racordul cu capul motor 3 și cu bara de jos 4 .

Schimbarea lamelor de tăiat (Fig. H / I)

Indicație
Dispozitivul este echipat cu patru lame (2 perechi). Înlocuiți întotdeauna ambele perechi de lame în același timp pentru a evita deteriorarea din cauza dezechilibrului dispozitivului. Contactați comerciantul sau pentru piese de schimb sau contactați serviciul nostru pentru clienți.

- Desfaceți piulița de fixare M8 (17 cu cheia de 13 mm).
- Luați piesele de pe axul de antrenare 21 și puneți piesele pe rând în aceiași ordine, așa cum erau puse pe ax (ordinea și partea de fixare) de ex. la butuc 19 partea cu gaura mai mare trebuie să fie orientate întotdeauna spre exterior (CORECT I , GREȘIT J). La lame 1 / 2 partea cu gaura adâncă trebuie fixară pe butuc (CORECT I , GREȘIT K).
- Înlocuiți perechile vechi de lame cu 2 noi (2x JY2201-1 și 2). Fiecare pereche de cuțite trebuie fixat simetric pe butuc și trebuie să fie fixată L .
- Curățați axul de antrenare cu ulei biodegradabil.
- Fixați piesele (inclusiv cu perechile noi de cuțite) din nou pe axul de antrenare. Luați în considerare punctele sus amintite și aveți în vedere ca cele 2 perechi să fie fixare simetric pe axul de antrenare (CORECT M , GREȘIT N).
- Verificați ca toate piesele să fie strânse bine și strângeți piulița de fixare 17 .
- ✓ Lamele de tăiere sunt înlocuite.

Depozitarea

- Înainte de depozitare curățați produsul temeinic.
- Depozitați produsul inclusiv componentele într-un loc uscat, ferit de praf și îngheț.
- Protejați produsul de efectul direct al razelor solare.
- Depozitați produsul într-un loc inaccesibil pentru copii la o temperatură între + 5 °C și + 30 °C.

Căutarea erorilor

Problemă	Cauze posibile	Înlăturarea erorilor
Aparatul se oprește.	Protecția la suprasarcină a motorului.	Așteptați ca motorul să se răcească.
	Comutatorul de pornire/oprire este defect.	Adresați-vă unui atelier de specialitate.
	Motorul este efect.	
Aparatul lucrează sacadat.	Contact intern întrerupt.	Adresați-vă unui atelier de specialitate.
	Comutator de pornire-oprire defect.	
	Racordul dintre capul motor și bară este desfăcut.	Verificați racordul.
Vibrați puternică, zgomote puternice, comportament neadecvat de lucru.	Lamă de tăiere deteriorată.	Schimbați lama de tăiat.
	Lamă de tăiere înlocuită greșit .	Înlocuiți lama de tăiere corect.
	Dispozitiv de tăiere înfundat.	Curățați dispozitivul de tăiere.
	Motorul este efect.	Adresați-vă unui atelier de specialitate.

Date tehnice

Articol	Sapă electrică pentru sol
Număr model	1238113
Tensiunea nominală	230 V ~ (curent alternativ)
Putere nominală	300W
Turație de mers în gol	280 min^{-1}
Diametrul lamei	aprox. Ø 155 mm
Lățime de lucru	190 mm
Greutate	4 kg
Clasa de protecție	II ⧈
Tip de protecție	IPX0

Informații despre sunete și vibrații

Atenționare!

Pericol pentru sănătate! Utilizarea fără protecție fonică poate avea consecințe negative asupra sănătății. Purtați un dispozitiv pentru protecție fonică.

Nivel de presiune acustică L_{pA}	73,8 dB(A)
Nesiguranță K	3 dB(A)
Nivel de putere acustică L_{wA}	83,58 dB(A)
Nesiguranță K	3 dB
Nivel garantat de putere acustică L_{wA}	93 dB(A)
Vibrații a_h	3,0 m/s^2
Nesiguranță K	1,5 m/s^2

Valorile totale ale vibrațiilor specificate și valorile de emisie de zgomot specificate au fost măsurate în conformitate cu o metodă de testare standardizată (EN 709-1: 1997 + A4) și pot fi utilizate pentru a compara o unealtă electrică cu alta. De asemenea, pot fi utilizate pentru o evaluare preliminară a sarcinii.

Atenționare!

Valorile emisiilor de vibrații și de zgomote pot fi, în funcționarea efectivă, diferite față de cele indicate, dependent de modul de utilizare al produsului și mai ales de materialul prelucrat.
Este necesară stabilirea de măsuri de siguranță pentru protecția utilizatorului care se bazează pe o evaluare a emisiilor de vibrații și zgomote în condiții reale de exploatare (în acest sens se iau în calcul toate ciclurile de utilizare cum ar fi timpi de oprire sau timpi de funcționare fără sarcină).

Încercați să minimizați impactul vibrațiilor și a oscilațiilor. Măsuri ce pot fi luate sunt purtarea de mănuși în exploatare, limitarea timpului de lucru și utilizarea de componente în stare bună.

Eliminare

Eliminarea ambalajului

Ambalajul produsului este realizat din materiale reciclabile. Eliminaţi materialele de ambalaje conform marcării acestora la centre publice de colectare, respectiv conform cerinţelor naţionale specifice.

Instrucțiuni cu privire la eliminarea ca deșeuri a articolelor electrice

Nu eliminaţi echipamentele electrice împreună cu deşeurile menajere. În sensul prevederilor directivei europene 2012/19/UE privind deşeurile de echipamente electrice şi electronice, cu transpunerea în legislaţia naţională, echipamentele electrice folosite trebuie colectate separat şi predate la un centru de reciclare ecologică.

Alternativa de reciclare faţă de solicitarea de restituire: alternativ faţă de opţiunea de restituire, proprietarul echipamentului electric are obligaţia de a oferi asistenţa necesară la reciclarea conform normelor aplicabile în asociere cu renunţarea la dreptul de proprietate. În acest scop, echipamentul vechi poate fi predat la un centru de colectare care asigură eliminarea în sensul prevederilor naţionale în domeniul economiei circulare şi în baza legii privind gospodărirea deşeurilor. Nu sunt vizate accesoriile anexate la echipamentele vechi şi echipamentele auxiliare fără componente electronice.

Instrucțiuni suplimentare cu privire la eliminarea deșeurilor

Restituiţi echipamentul electric vechi astfel încât să nu fie afectată posibilitatea utilizării ulterioare sau a reciclării acestuia. Echipamentele electrice vechi pot conţine substanţe toxice. În caz de gestionare incorectă sau la deteriorarea echipamentului, acestea pot conduce, în asociere cu reciclarea ulterioară a echipamentului, la afectarea sănătăţii sau la contaminări ale apelor şi solurilor.

Garanţie

Kaufland vă acordă o garanţie de 3 ani de la data cumpărării.
Sunt exceptate de la garanţie defecţiunile produse ca urmare a nerespectării instrucţiunilor de utilizare, a folosirii abuzive, a manevrării incorecte, a efectuării lucrărilor de reparaţii pe cont propriu sau a întreţinerii şi a îngrijirii insuficiente.

Declaraţie de conformitate CE

Informaţii şi norme sunt disponibile în declaraţia de conformitate CE anexată.

Obsah

Rozsah dodávky (Obr. B) 67
Bezpečnosť 67
Zvyškové riziká 72
Význam symbolov 72
Pred uvedením do prevádzky 73
Uvedení do provozu 74
Prevádzka 75
Čistenie a údržba 76
Prechovávanie 77
Odstráňovanie závad 77
Technické dáta 77
Odstránenie 78
Záruka 79
ES vyhlásenie o zhode 79

Vážený zákazník!

Blahoželáme vám ku kúpe vášho nového výrobku. Rozhodli ste sa pre výrobok s vynikajúcim pomerom ceny/výkonu, s ktorým budete spokojný.

Rozsah dodávky (Obr. B)

- 1 Prídavná rukoväť 6
- 1 Hlavná rukoväť s nasadzenými násadami 4 / 7 / 10
- 1 Motorová hlava 3
- 2 Matica krídlatá 5
- 1 Držiak násady 13
- 1 Držiak pre prídavnú rukoväť 12
- 1 Skrutka so zaoblenou hlavou 14
- 1 Skrutka s vnútorným šestihranom 15
- 2 Prichytávacia skrutka 16
- 1 Návod na obsluhu

Skontrolujte, či sú k dispozícii všetky súčasti a či prístroj nebol poškodený pri preprave.
Poškodený prístroj neuvádzajte do prevádzky! V prípade poškodenia sa obráťte na pobočku Kauflandu.

Bezpečnosť

Pred prvým použitím si starostlivo prečítajte tento návod na obsluhu a riaďte sa ním.
Uchovajte tento návod na obsluhu pre neskoršie použitie alebo nového vlastníka.

- Pred prvým uvedením do prevádzky si bezpodmienečne prečítajte bezpečnostné pokyny! V prípade nedodržania návodu na obsluhu a bezpečnostných pokynov môžu vzniknúť škody na prístroji a riziká pre obsluhu a ďalšie osoby.
- Všetky osoby, ktoré prístroj uvádzajú do prevádzky, obsluhujú a vykonávajú na ňom údržbu, musia mať primeranú kvalifikáciu.

Zákaz svojvolne vykonávaných zmien a úprav

- Je zakázané vykonávať na prístroji zmeny alebo z neho vyrábať iné prístroje. Takéto zmeny môžu viesť k zraneniu osôb a nesprávnej funkčnosti.
- Opravy na prístroji smú byť vykonávané len k tomu oprávnenými a náležite vyškolenými osobami. Používajte pritom vždy originálne náhradné diely. Tým je zaručené, že bezpečná prevádzka prístroja zostane zachovaná.

Informačné symboly v tomto návode

Značky a symboly v tomto návode Vám majú pomôcť bezpečne používať prístroj i návod.

Upozornenie
Informácie o najúčinnejším popr. najpraktickejším používaní.

▶ **Krok spojený s činnosťou**
Vyzýva Vás k činnosti.

✓ **Výsledok činnosti**
Výsledok postupnosti krokov spojených s činnosťou.

A Označenie obrázku

1 Poradové čísla, čísla vyobrazenia

❶ Operačný krok

Stupne rizika výstražných upozornení

V tomto návode na obsluhu se používajú nasledujúce stupne rizika upozorňujúce na možné rizikové situácie:

Nebezpečenstvo!
Nebezpečná situácia hrozí bezprostredne a ak nie sú dodržané príslušné opatrenia, môže to viesť k ťažkým poraneniam až smrti.

Výstraha!
Nebezpečná situácia môže nastať a ak nie sú dodržané príslušné opatrenia, môže to viesť k ťažkým poraneniam až smrti.

Pozor!
Nebezpečná situácia môže nastať a ak nie sú dodržané príslušné opatrenia, môže to viesť k ľahkým alebo drobným poraneniam.

Pozor!
Môže vzniknúť škodlivá situácia a pokiaľ jej nie je zabránené, môže to viesť k hmotným škodám.

Štruktúra výstražných upozornení

Výstražné upozornenia majú nasledujúcu štruktúru:

Signálne slová (stupeň rizika)
Druh a zdroj nebezpečenstva!
- Následky pri nedodržaní bezpečnostných pokynov
- ▶ Opatrenia na vyhnutie sa nebezpečnej situácii

Použitie v súlade s daným účelom

Produkt je výhradne určený
- pre okopávanie a drvenie hrudovitej pôdy a pre vpravenie hnojivá, rašeliny a kompostu do pôdy v súkromných domácnostiach.
- na použitie vždy v súlade s pokynmi výrobcu v návode na obsluhu.
- Produkt je určený výhradne na súkromé použitie a nie je vhodný na použitie v oblasti priemyslu a remesel.

Akékoľvek iné použitie alebo zmeny na produkte platí ako nezodpovedajúce danému účelu použitia a skrýva v sebe značné riziká nehôd. Za použitia odporujúce danému účelu nepreberá výrobca alebo predajca žiadnu zodpovednosť.

Všeobecné bezpečnostné pokyny pre elektrické zariadenia

VAROVANIE Prečítajte si všetky bezpečnostné pokyny, návody, ilustrácie a technické údaje dodané s týmto náradím. *Zanedbanie dodržiavania nasledujúcich inštrukcií môže spôsobiť zásah elektrickým prúdom, požiar a/alebo ťažké poranenia.*

Uschovajte všetky bezpečnostné pokyny a inštrukcie pre budúce využitie.

Pojem „elektrické náradie" použitý v bezpečnostných pokynoch sa vzťahuje na elektrické náradia napájané zo siete (so sieťovým káblom) alebo na elektrické náradia poháňané akumulátorom (bez sieťového kábla).

1) Bezpečnosť pracovného miesta

a) **Vaše pracovné miesto udržiavajte v čistote a dobre osvetlené.** *Neporiadok alebo neosvetlené pracovné miesto môže viesť k úrazom.*

b) **S elektrickým nástrojom nepracujte v prostredí s nebezpečenstvom výbuchu, v ktorom sa nachádzajú horľavé tekutiny, plyny alebo prach.** *Neporiadok alebo neosvetlené pracovné miesto môže viesť k úrazom.*

c) **Deti a iné osoby držte počas používania elektrického nástroja mimo jeho dosahu.** *Pri naklonení môžete stratiť kontrolu nad elektrickým nástrojom.*

2) Elektrická bezpečnosť

a) **Prípojná zástrčka elektrického nástroja sa musí zhodovať so zásuvkou. Zástrčka sa nesmie v žiadnom prípade meniť. Spolu s bezpečnostným uzemnením elektrického nástroja nepoužívajte žiadnu zástrčku s adaptérom.** *Nezmenená zástrčka a vyhovujúce zásuvky zmenšujú riziko zásahu elektrickým prúdom.*

b) **Zabráňte telesnému kontaktu s uzemnenými povrchmi ako trubky, kúrenie, sporáky a chladničky.** *Existuje zvýšené riziko zásahu elektrickým prúdom, keď je vaše telo uzemnené.*

c) **Elektrické nástroje držte mimo dosahu dažďa alebo vlhkosti.** *Preniknutie vody do elektrického nástroja zvyšuje riziko zásahu elektrickým prúdom.*

d) **Kábel nepoužívajte na iné účely, ako je nosenie elektrického náradia alebo vyťahovanie zástrčky zo zásuvky za kábel. Napájací kábel uchovávajte mimo dosahu tepla, oleja, ostrých hrán alebo pohyblivých častí.** *Poškodené alebo zamotané káble zvyšujú riziko zásahu elektrickým prúdom.*

e) **Keď s elektrickým nástrojom pracujete vonku, používajte len také predlžovacie káble, ktoré sú vhodné tiež pre vonkajšie prostredie.** *Použitie predlžovacieho kábla určeného pre vonkajšie prostredie znižuje riziko zásahu elektrickým prúdom.*

f) **Keď sa nedá zabrániť prevádzke elektrického prístroja vo vlhkom prostredí, použite prúdový chránič.** *Použitie prúdového chrániča znižuje riziko zásahu elektrickým prúdom.*

3) Ochrana osôb

a) **Buďte pozorný, dbajte na to, čo robíte, a prácu s elektrickým nástrojom robte rozumne. Elektrický nástroj nepoužívajte, keď ste unavený alebo ste pod vplyvom drog, alkoholu alebo liekov.** *Moment nepozornosti pri používaní elektrického náradia môže viesť k vážnym poraneniam.*

b) **Noste osobnú ochranné pomôcky a vždy noste ochranné okuliare.** *Nosenie osobných ochranných pomôcok, ako maska proti prachu, protišmyková bezpečnostná obuv, ochranná prilba alebo ochrana sluchu, vždy podľa druhu a použitia elektrického náradia, znižuje riziko poranenia.*

c) **Zabráňte neúmyselnému spusteniu. Presvedčte sa, že je elektrický nástroj vypnutý predtým, než ho pripojíte na sieť a/ alebo akumulátor, upnete alebo ponesiete.** *Keď máte pri nosení elektrického nástroja prst na vypínači alebo elektrický nástroj pripájate na elektrickú sieť zapnutý, môže to viesť k nehodám.*

d) **Predtým, než zapnete elektrický nástroj, odstráňte nastavovacie nástroje alebo kľúč na skrutky.** *Nástroj alebo kľúč, ktorý sa nachádza v otočnej časti elektrického nástroja, môže spôsobiť poranenia.*

e) **Vyvarujte sa neprirodzenému držaniu tela. Dbajte na zaistené státie a vždy udržujte rovnováhu.** *Tým môžete lepšie kontrolovať elektrické náradie v neočakávaných situáciách.*

f) **Noste vhodné oblečenie. Nenoste dlhé oblečenie alebo ozdoby. Vlasy a oblečenie držte mimo dosahu pohyblivých častí.** *Voľné oblečenie, ozdoby alebo dlhé vlasy sa môžu zachytiť pohyblivými časťami.*

g) **Ak je možné namontovať zariadenia na odsávanie a zachytávanie prachu, musia byť tieto zariadenia správne zapojené a používané.** *Použitím odsávania prachu môžete zmenšiť nebezpečenstvá, ktoré spôsobuje prach.*

h) **Neodvažujte sa do falošného nebezpečenstva a nezanedbávajte bezpečnostné pravidlá pre elektrické náradie, aj keď ste oboznámení s náradím po viacerých použitiach.** *Neopatrné jednanie môže viesť k vážnym poraneniam v zlomkoch sekundy.*

4) **Používanie a manipulácia s elektrickým náradím.**

a) **Elektrický nástroj nepreťažujte. Na vašu prácu používajte elektrický nástroj, ktorý je na to určený.** *S vhodným elektrickým náradím pracujete lepšie a istejšie v uvedenej oblasti výkonu.*

b) **Nepoužívajte žiadny elektrický nástroj, ktorého vypínač je pokazený.** *Elektrické náradie, ktoré sa už nedá zapnúť alebo vypnúť, je nebezpečné a musí sa nechať opraviť.*

c) **Predtým, než vykonáte nastavenia zariadenia, vymeníte diely používaného náradia alebo odložíte elektrické náradie, vytiahnite zástrčku zo zásuvky a/alebo odstráňte vyberateľný akumulátor.** *Toto bezpečnostné opatrenie zabráni neúmyselnému spusteniu elektrického nástroja.*

d) **Nepoužívaný elektrický nástroj uchovávajte mimo dosahu detí. Elektrické náradie nenechávajte používať osobám, ktoré s ním neboli dostatočne oboznámené alebo tieto pokyny nečítali.** *Elektrické náradia sú nebezpečné, keď ich používajú neskúsené osoby.*

e) **Svedomito sa starajte o elektrické náradie a nástavec. Skontrolujte, či pohyblivé časti fungujú bezchybne a nezasekávajú sa, či časti nie sú zlomené alebo podobne poškodené, či činnosť elektrického elektrického náradia nie je obmedzená. Poškodené časti dajte pred použitím elektrického nástroja opraviť.** *Mnohé nehody majú svoju príčinu v zlej údržbe elektrických náradí.*

f) **Rezné nástroje udržiavajte ostré a čisté.** *Dôkladne udržiavané rezné nástroje s ostrými reznými hranami sa zasekávajú menej a ľahšie sa zavádzajú.*

g) **Používajte elektrický nástroj, príslušenstvo, nástavec atď. podľa týchto pokynov. Vezmite pritom do úvahy pracovné podmienky a vykonávané činnosti.** *Používanie elektrických náradí pre iné než určené účely použitia môže viesť k nebezpečným situáciám.*

h) **Rukoväte a plochy rukovätí udržiavajte suché, čisté a bez oleja a mastnôt.** *Klzké rukoväte a plochy rukovätí neumožňujú bezpečnú prevádzku a kontrolu elektrického náradia v neočakávaných situáciách. .*

5) Servis

a) Elektrický nástroj dajte opraviť len kvalifikovanému odbornému personálu a len s originálnymi náhradnými súčiastkami. *Tým sa zaistí, že bezpečnosť elektrického náradia zostane zachovaná.*

Bezpečnostné pokyny pre elektrický kultivátor

1 Všeobecné pokyny

a) Starostlivo si prečítajte návod na obsluhu. Oboznámte sa s ovládacími prvkami a správnym používaním zariadenia;

b) nikdy nedovoľte deťom alebo iným osobám, ktoré nie sú oboznámené s návodom na obsluhu, aby zariadenie používali. Deti si s kultivátorom nesmú hrať. Minimálny vek používateľa môžu stanoviť miestne predpisy;

c) nikdy zariadenie nepoužívajte, pokiaľ sa v blízkosti zdržujú iné osoby, najmä deti alebo domáce zvieratá;

d) majte na pamäti, že za úrazy u iných osôb a hmotné škody na majetku je zodpovedný obslužný personál zariadenia alebo osoba, ktorá ho používa.

e) Zariadenie vypnite, počkajte, až sa kultivátor úplne zastaví a vytiahnite sieťovú zástrčku vždy,
- keď zariadenie ponechávate bez dozoru,
- keď z neho odstráňujete hlinu alebo časti rastlín,
- keď zariadenie nie je ďalej používané,
- pri všetkých prácach týkajúcich sa obsluhy a opráv,
- pri preprave zariadenia,
- keď je prívodný kábel poškodený alebo zamotaný,
- keď zariadenie pri práci narazí na prekážku alebo keď sa prejaví nezvyčajné vibrácie. V takom prípade zariadenie preskúmajte, či nie je poškodené a prípadne ho nechajte opraviť.

2 Opatrenia pri príprave na použitie

a) pri práci noste vždy pevnú obuv a dlhé nohavice. So zariadením nepracujte naboso alebo v ľahkých sandáloch;

b) kompletne prezrite pozemok, na ktorom bude zariadenie použité a odstráňte všetky predmety, ktoré by ním mohli byť vymrštené nahor;

c) pred použitím zistite pohľadovou kontrolou, či nie je náradie na zariadení opotrebované alebo poškodené. Aby sa vyhlo nevyváženosti zariadenia, je nutné opotrebované alebo poškodené súčasti a zaisťovacie čapy v rámci celej sady vymeniť.

3 Manipulácia so zariadením

a) zariadenie počas prevádzky držte vždy oboma rukami za obe rukoväte;

b) pracujte len za denného svetla alebo pri dobrom osvetletní;

c) na svahu dbajte vždy o dobrú stabilitu;

d) veďte zariadenie len krokom oboma rukami za hlavnú a prídavnú rukoväť;

e) buďte vždy obzvlášť pozorní, keď meníte smer na svahu;

f) nepracujte na príliš svahovitom teréne;

g) buďte vždy obzvlášť pozorní, keď zariadenie obraciate alebo sa k nemu približujete;

h) Pozor pri práci smerom vzad. Nebezpečenstvo zakopnutia!

i) buďte vždy obzvlášte pozorní, keď pracujete na ťažkej (kamenistej, tvrdej atď.) pôdě;

j) motor spúšťajte opatrne podľa pokynov výrobcu a dbajte o dostatočnú vzdialenosť nôh k pracovným nástrojom zariadenia;

k) neklaďte nikdy ruky na alebo pod otáčajúce sa súčasti zariadenia;

l) zariadenie nikdy neprepravujte alebo neprenášajte s bežiacim motorom.

4 Údržba a prechovávanie

a) dbajte stále o to, aby boli všetky matice, čapy a skrutky pevne dotiahnuté a zariadenie tak bolo vždy v bezpečnom prevádzkovom stave;

b) z bezpečnostných dôvodov vždy vymieňajte opotrebené alebo poškodené súčasti;

c) Ak je potrebné vymeniť prívodný kábel, musí to vykonať výrobca alebo jeho zastúpenie, aby sa tak vyhlo bezpečnostným rizikám.

Bezpečnostné pokyny pre predlužovací kábel

a) Používajte len predlžovacie káble, ktoré sú povolené pre vonkajšie priestory. Priemer opláštenia kábla musí byť aspoň 2,5 mm^2.

b) Káblový bubon pred použitím vždy úplne odviňte, aby ste počas práce mohli kábel ťahať za sebou.

c) Predlžovací kábel položte tak, aby o neho nikto nemohol zakopnúť. Skontrolujte pritom, či nie je predlžovací kábel poškodený. Poškodený predlžovací kábel v žiadnom prípade nepoužívajte.

d) Kábel musí dosiahnuť k najbližšej zásuvke – nezapájajte za sebou viac predlžovacích káblov, pretože na každej zástrčke vzniká strata výkonu.

e) Ak je kábel pri použití poškodený, vytiahnite zástrčku okamžite zo zásuvky. KÁBLA SA NEDOTÝKAJTE, KÝM NIE JE ODPOJENÝ OD SIETE.

f) Sieťové zástrčky a zásuvky sa nikdy nedotýkajte vlhkými rukami.

g) Sieťovú zástrčku nevyťahujte zo zásuvky zatiahnutím za kábel, ale vždy uchopte zástrčku do ruky.

Zvyškové riziká

Návod na obsluhu tohto elektroprístroja obsahuje podrobné pokyny pre bezpečnú prácu s týmito elektroprístrojmi.

Každý elektroprístroj v sebe však skrýva isté zvyškové riziká, ktoré nemožno úplne vylúčiť ani vďaka starostlivej konštrukcii a příslušných bezpečnostných zariadení. Elektroprístroje preto vždy obsluhujte s nevyhnutnou opatrnosťou.

Zvyškové riziká môžu byť napr:

- Kontakt s pohybujúcimi sa časťami alebo prídavnými nástrojmi.
- Zranenie odletujúcimi obrobkami alebo ich časťami.
- Nebezpečenstvo požiaru pri nedostatočnom odvetrani motora.
- Poškodenie sluchu pri práci bez ochrany sluchu.
- Poškodenie pľúc pri vdýchnutí prachu.

Bezpečná práca závisí aj od oboznámenia obslužného personálu s manipuláciou s príslušným elektroprístrojom! Zodpovedajúce znalosti o prístroji rovnako ako opatrná manipulácia pri práci pomáhajú minimalizovať existujúce riziká.

Význam symbolov

Pozor!

Pre zníženie rizika zranenia si prečítajte originálny návod na obsluhu.

Zariadenie nepoužívajte za dažďa, zlého počasia, za vlhka alebo keď sú kroviny a tráva mokré.

Noste ochranu sluchu

Noste ochranné okuliare.

Noste ochranné rukavice.

Noste pracovné topánky.

Zaistite, aby sa tretie osoby zdržiavali mimo rizikový priestor.

Zabráňte tomu, aby sa Vaše ruky a nohy dostali do kontaktu s rotujúcimi súčasťami zariadenia.

Pozor! Nebezpečenstvo úderu el. prúdom! Pred údržbou, opravami alebo pri poškodení prívodného kábla vytiahnite sieťovú zástrčku zo zásuvky.

IPX0 Tento produkt zodpovedá stupni ochrany IPX0.

LWA 93 dB Garantovaná hladina akustického výkonu.

Nebezpečenstvo úderu el. prúdom! Pred čistením, údržbou a opravami vytiahnite sieťovú zástrčku zo zásuvky.

Ochranná trieda II (dvojitá izolácia)

CE Produkty označené týmto symbolem splňujú všetky potrebné predpisy Európskeho hospodárskeho priestoru.

Upozornenie
Označenie na produktu má dokumentačnú hodnotu a nesmie byť menené alebo urobené nečitateľným.

Pred uvedením do prevádzky

Pozor!

Nebezpečenstvo udusenia pre deti pri hre s obalovým materiálom! Zabráňte deťom v prístupe k obalovému materiálu.

Pred prvým použitím odstráňte z prístroja všetok obalový materiál.

Skontrolujte obsah dodávky a produkty, jednotlivé súčasti popr. obslužné prvky prezrite.

Popis súčastí (Obr. A - H)

1 Kypriaci nôž JY2201-2
2 Kypriaci nôž JY2201-1
3 Motorová hlava
4 Spodná násada
5 Krídlatá matica
6 Prídavná rukoväť
7 Násada rukoväte
8 Tlačidlo Zap/Vyp
9 Blokačné tlačidlo
10 Hlavná rukoväť
11 Odľahčovač tahu kábla
12 Držiak prídavnej rukoväte
13 Držiak násady
14 Skrutka so zaoblenou hlavou
15 Skrutka s vnútorným šesťhranom
16 Príchytné skrutky
17 Zaisťovacia matica M8
18 Pravá krytka
19 Náboj
20 Vodiace puzdro
21 Hnacia hriadeľ
22 Ľavá krytka
23 Čap

Čas prevádzkovania

- Riaďte sa miestnymi predpismi.
- Na časy, kedy smiete so zariadením pracovať sa spýtajte miestnych úradov.

Uvedení do provozu

Nebezpečenstvo!

Nebezpečenstvo zranenia pri manipulácii s ostrými kypriacimi nožmi.

- ▶ Noste osobné ochranné pomôcky v súlade s bezpečnostnými pokynmi, napr. rukavice, ochranné okuliare atď.
- ▶ Pred akýmikoľvek nastaveniami na produktu vytiahnite sieťovú zástrčku zo zásuvky.

Montáž násady (Obr. C)

- ▶ Nasaďte spodnú násadu 4 na násadu rukoväte 7 (priehlbina na žliabku) a nasaďte oboje na seba až po zarážku ❶ .
- ▶ Pretiahnite skrutku so zaoblenou hlavou 14 otvormi ❷ a dotiahnite krídlatú maticu 5 ❸ .
- ✓ Spodná násada je pevne spojená s násadou rukoväte.

Montáž motorovej hlavy (Obr. D)

- ▶ Nasaďte spodnú násadu 4 do motorovej hlavy 3 v správnom usporiadaní (žliabok na výstupok) až po zarážku ❶ .
- ▶ Prestrčte držiak násady 13 otvormi a nasaďte ho na plastový kryt ❷ .
- ▶ Spojenie zaistite zaskrutkovaním oboch príchytných skrutiek do otvorov 16 ❸ .
- ✓ Motorová hlava je pevne spojena so spodnou násadou.

Montáž prídavnej rukoväte (Obr. E)

- ▶ Nasaďte držiak 12 na násadu rukoväte 7 ❶ .
- ▶ Zastrčte prídavnú rukoväť 6 do otvoru držiaka 12 ❷ .
- ▶ Pretiahnite skrutku s vnútorným šesťhranom 15 otvormi držiaku popr. prídavnej rukoväte ❸ .
- ▶ Nasaďte krídlatú maticu 5 na skrutku s vnútorným šesťhranom a dotiahnite ju, keď ste našli pomocou nastavenia pozície a uhla náklonu prídavnej rukoväte takú polohu, pri ktorej môžete zariadenie pohodlne viesť ❹ .
- ✓ Produkt je kompletne zmontovaný.

Prevádzka

Nebezpečenstvo!

Nebezpečenstvo zranenia pri manipulácii s ostrými reznými nástrojmi.

- ▶ Noste osobné ochranné pomôcky v súlade s bezpečnostnými pokynmi, ako sú napr. pracovné rukavice, ochranné okuliare, topánky s protišmykovou podrážkou atď.
- ▶ Pred akýmikoľvek nastaveniami na produktu vytiahnite sieťovú zástrčku zo zásuvky.

Pripojenie sieťového kábla (Obr. F)

- ▶ Na konci predlžovacieho kábla vytvorte slučku.
- ▶ Slučku pretiahnite dolným otvorom a strmeňom odľahčenia ťahu kábla 11 .
- ▶ Utiahnite slučku okolo strmeňa odľahčenia ťahu kábla. Ak kábel pevne nezaistíte, môže sa uvolniť a počas práce vykĺznuť von.
- ▶ Zastrčte sieťovú zástrčku zariadenia do sieťovej zásuvky predlžovacieho kábla.
- ▶ Dbajte o to, aby sieťové napätie/frekvencia, udané na typovom štítku, boli zhodné s napätím/frekvenciou zdroja el. prúdu.
- ▶ Sieťovú zástrčku predlžovacieho kábla zastrčte do zásuvky inštalovanej v súlade s predpismi.
- ✓ Zariadenie je pripravené na prevádzku.

Zapnutie a vypnutie prístroja (Obr. G)

Pozor!

Nebezpečenstvo poranenia ostrými reznými nástrojmi.

- ▶ Zariadenie držte pri práci vždy oboma rukami za hlavnú rukoväť a prídavnú rukoväť.
- ▶ Udržiavajte dostatočnú vzdialenosť nôh od kypriacich nožov 1 / 2 .

- ▶ Stlačte blokačné tlačidlo 9 a podržte ho.
- ▶ Stlačte tlačidlo Zap/Vyp 8 a podržte ho. Uvoľnite blokačné tlačidlo.
- ✓ Zariadenie je spustené. Kypriace nože začnú rotovať a zarývajú sa do zeme.
- ▶ Za účelom vypnutia zariadenia pustite tlačidlo Zap/Vyp.

Upozornenie

Ochrana proti preťaženiu: Pri preťažení sú kypriace nože a motor rozpojené. Znížením zaťaženia sú kypriace nože a motor opäť automaticky propojené. Keď sa zaťažení zníži sú kypriace nože a motor opäť automaticky prepojené.

Čistenie a údržba

Pozor!

Nebezpečenstvo zranenia!

- ▶ Noste osobné ochranné pomôcky podľa bezpečnostných pokynov, napr. ochranné rukavice, obuv s protišmykovou podrážkou atď.
- ▶ Pred čistením a údržbou produktu vytiahnite sieťovú zástrčku.
- ▶ Práce, ktoré nie sú popísané v tomto návode na obsluhu, nechajte vykonávať odborným servisom.
- ▶ Produkt nechajte pred všetkými prácami spojenými s čistěním a údržbou vychladnúť.

Pozor!

Pri čistení a údržbe nechajte produkt skontrolovať, či nie je poškodený, či niektoré súčasti nie sú uvolnené, opotrebované či poškodené alebo či skrutky a iné súčasti správne dosadajú.
Opravy smú byť vykonávané iba kvalifikovanou osobou či servisom s náležitým povolením. Kvalifikovanými osobami sú osoby s náležitým odborným vzdelaním a skúsenosťami, ktoré sú oboznámené s požiadavkami na konštrukciu a uspôsobení prístroja aj bezpečnostnými požiadavkami.

Čistenie

- ▶ Nepoužívajte žiadne čistiace prostriedky ani rozpúšťadlá. Chemické substancie môžu povrch produktu poškodiť.
- ▶ Produkt nikdy nečistite pod tečúcou vodou. Povrch produktu čistite navlhčenou alebo suchou handrou.
- ▶ Ventilačné otvory a ďalšie ťažko prístupné miesta očistite pomocou mäkkej kefky alebo štetca.
- ▶ Produkt dôkladne očistite okamžite po každom použití a nechajte všetky súčasti uschnúť.
- ▶ Pri čistení skontrolujte nasledujúce:
  - stav kypriacich nožov a to či nie sú uvolnené 1 / 2 .
  - spojenie motorovej hlavy 3 a spodnej násady 4 .

Výmena kypriacich nožov (Obr. H / I)

Upozornenie
Zariadenie je vybavené štyrmi kypriacími nožmi (2 páry). Vymieňajte vždy oba páry nožov, aby ste zabránili škodám kvôli nevyváženosti zariadenia.
Spýtajte sa ve špecializovanom obchode na prípadné náhradné diely alebo sa obráťte na náš zákaznicky servis.

- ▶ Uvoľnite zaisťovacú maticu M8 (17 pomocou nástrčného kľúča 13 mm).
- ▶ Odoberte súčiastky z hnacej hriadele 21 a odložte ich jednu za druhou v náležitom poradí tak, ak boli umiestnené na hriadeli (poradie a patričná strana). Napr. v prípade náboja 19 musí strana s väčším vývrtom vždy ukazovať smerom von (SPRÁVNE I , ZLE J). V prípade kypriacich nožov 1 / 2 musí byť strana s prehĺbeným vývrtom vždy ležať na náboji (SPRÁVNE I , ZLE K).
- ▶ Nahraďte 2 staré páry nožov 2 novými (2x JY2201-1 a 2). Každý pár nožov musí byť na náboj nasadený symetricky a správne zapadnúť L .
- ▶ Hnaciu hriadeľ ošetrite biologicky odbúrateľným olejom.

- ▶ Všetky súčasti (vrátane nových párov nožov) nasaďte opäť na hnaciu hriadeľ. Dodržiavajte pritom vyššie uvedené kroky a skontrolujte, či sú 2 páry nožov nasadené na hnaciu hriadeľ symetricky (SPRÁVNE **M**, ZLE **N**).
- ▶ Skontrolujte, že všetky súčasti sú nasadené správne a dotiahnite zaisťovacú maticu **17**.
- ✓ Kypriace nože sú vymenené.

Prechovávanie

- ▶ Pred uskladnením produkt dôkladne očistite
- ▶ Produkt vrátane všetkého príslušenstva prechovávajte na suchom mieste, chránenom pred prachom a mrazom
- ▶ Produkt chráňte pred priamym slnečným žiarením.
- ▶ Produkt prechovávajte tak, aby k nemu nemali priestup deti, a to pri teplotách medzi + 5 °C a + 30 °C.

Odstráňovanie závad

Problém	Možné príčiny	Odstránenie závady
Zariadenie sa samo vypína.	Preťaženie motora.	Nechajte motor vychladnúť.
	Porucha tlačidla Zap/Vyp.	Vyhľadajte špecializovaný servis.
	Motor je defektný.	
Zariadenie pracuje prerušovane.	Uvoľnený vnútorný kontakt.	Vyhľadajte špecializovaný servis.
	Porucha tlačidla Zap/Vyp.	
	Spojenie medzi motorovou hlavou a násadou je uvoľnené.	Skontrolujte spojenie.
Silné vibrácie, silný hluk, zariadenie nepracuje správne.	Poškodené kypriace nože.	Vymeňte kypriace nože.
	Kypriace nože sú nesprávne nasadené.	Kypriace nože nasaďte správne.
	Rezné zariadenie je upchaté.	Rezné zariadenie očistite.
	Motor je defektný.	Vyhľadajte špecializovaný servis.

Technické dáta

Tovar	Elektrický kultivátor
Číslo modelu	1238113
Menovité napätie	230 V ~ (striedavý prúd)
Menovitý výkon	300W
Otáčky	280 min^{-1}
Priemer nožov	ca. Ø 155 mm
Pracovný záber	190 mm
Ochranná trieda	4 kg
Hmotnosť	II ⧈
Úroveň ochrany	IPX0

Informácie o hluku a vibráciách

VÝSTRAHA!

Zdravotné riziko! Práca bez ochrany sluchu môže viesť k poškodeniu zdravia. Pri práci noste ochranu sluchu.

Hladina akustického tlaku L_{pA}	73,8 dB(A)
Neistota K	3 dB(A)
Hladina akustického výkonu L_{wA}	83,58 dB(A)
Neistota K	3 dB
Hladina akustického výkonu L_{wA} zaručená	93 dB(A)
Vibrácie a_h	3,0 m/s^2
Neistota K	1,5 m/s^2

Udané hodnoty vibrácií a udané hodnoty akustických emisií boli merané pomocou normovaného zkušobného postupu (EN 709-1:1997+A4) a môžu byť použité pre srovnanie elektroprístroja s iiným. Môžu byť tiež použité k predbežnému vyhodnoteniu záťaže.

Výstraha!

Hodnoty vibrácií a akustických emisií sa môžu počas konkrétneho používania elekroprístroja odchyľovať od udaných hodnôt v závislosti na spôsobu, akým je elektroprístroj používaný, najmä na tom, s akým druhom materiálu sa pracuje.

Je potrebné stanoviť bezpečnostné opatrenia na ochranu obslužnej osoby, ktoré sú založené na odhade záťaže vibráciami a hlukom počas konkrétneho použitia produktu (tu je nutné zohľadniť všetky súčasti pracovného cyklu, napr. dobu, počas ktorej je elektroprístroj vypnutý a takú, počas ktorej je síce zapnutý avšak beží bez toho, aby bol zaťažený).

Snažte sa zaťaženie vibráciami a hlukom udržiavať na co najnižšej úrovni. Ako príklad opatrení na zníženie záťaže je možné uviesť nosenie rukavíc pri používaní prístroja, omedzenie doby, po ktorej je prístroj používaný, a používanie príslušenstva v dobrom stave.

Odstránenie

Odstránenie obalu

Obalový materiál sa skladá z recyklovateľných materiálov. Obalový materiál odstráňte podľa jeho označenia na nato určených zberných miestach resp. podľa platných predpisov.

Pokyny na odstránenie elektrických výrobkov

Elektrické výrobky nevyhadzujte do domového odpadu. Podľa smernice 2012/19/EÚ o odpade z elektrických a elektronických zariadení a implementácie do národného práva musí byť elektrický výrobok separovaný a ekologicky odstránený.

Alternatíva recyklovania k požiadavke na vrátenie: Vlastník elektrického výrobku je namiesto vrátenia povinný za účelom riadneho zhodnotenia výrobok odovzdať na recykláciu. Starý výrobok je možné odovzdať tiež na zbernom mieste, ktoré vykoná odstránenie v zmysle cirkulárnej ekonomiky a zákona o odpadoch. Netýka sa to príslušenstva starých výrobkov a dielov bez elektronických častí.

Ďalšie pokyny k odstráneniu

Staré elektrické zariadenie odovzdajte tak, aby ste neohrozili jeho neskoršie opätovné použitie alebo zhodnotenie. Staré elektrické výrobky môžu obsahovať škodlivé látky. Pri nesprávnom zaobchádzaní alebo poškodení výrobku by tieto mohli pri neskoršom zhodnotení výrobku viesť k poškodeniu zdravia alebo znečisteniu vody a pôdy.

Záruka

Kaufland poskytuje záruku v trvaní 3 roky od dátumu kúpy.

Zo záruky sú vylúčené škody, ktoré vznikli nedodržiavaním návodu na obsluhu, nesprávnym používaním a zaobchádzaním, vlastnými úpravami alebo nedostatočnou údržbou a starostlivosťou.

ES vyhlásenie o zhode

Údaje a normy nájdete v priloženom ES vyhlásení o zhode.

Съдържание

Съдържание на доставката (фиг. B) 80
Безопасност 80
Остатъчни рискове 85
Значение на символите 86
Преди пускане в действие 86
Пускане в действие 87
Работа с уреда 88
Почистване и поддържане 89
Съхранение 90
Справяне с проблеми 90
Технически характеристики 90
Отстраняване на отпадъци 91
Гаранция 92
Декларация за съответствие на ЕО 92

Уважаеми клиенти!

Честитим Ви покупката на Вашата нова машина. Избрали сте изделие с отлично съотношение цена / възможности, което много ще Ви радва.

Съдържание на доставката (фиг. B)

- 1 спомагателна ръкохватка 6
- 1 основна ръкохватка със сгънати прути 4 / 7 / 10
- 1 задвижващ блок 3
- 2 крилчати гайки 5
- 1 опора за прът 13
- 1 държач за спомагателна ръкохватка 12
- 1 болт с полукръгла глава 14
- 1 шестостенен болт 15
- 2 закрепващи винта 16
- 1 инструкция за употреба

Прегледайте дали са налице всички части и проверете уреда за транспортни увреждания.
Не работете с повреден уред! В случай на повреда моля обърнете се към филиал на Кауфланд.

Безопасност

Преди да използвате за първи път Вашия уред, прочетете старателно тази инструкция за употреба и действайте според нея. Запазете тази инструкция за употреба за бъдещи справки или за следващия собственик.

- Преди пускането в действие за първи път непременно прочетете указанията за безопасност! При неспазване на инструкцията за употреба и на указанията за безопасност може да се стигне до повреждане на уреда и опасности за потребителя и други лица.
- Всички, които имат работа с пускането в действие, използването и поддържането на уреда, трябва да са съответно квалифицирани.

Забрана за самоволни промени и преустройства

- Забранява се да се правят промени по уреда или да се правят допълнителни уреди от него. Такива промени могат до доведат до телесни повреди и неизправна работа.
- Поправките по уреда могат да се извършват само от упълномощени и обучени за целта лица. Винаги използвайте при това оригинални резервни части. Така се осигурява запазването на безопасността на уреда.

Информационни символи в тази инструкция

Знаците и символите в тази инструкция трябва да Ви помогнат да използвате сигурно и безопасно инструкцията и уреда.

Забележка
Сведения за най-ефективно и най-практично използване.

▶ **Оперативна стъпка**
Приканва Ви към действие.

✓ **Резултат от действие**
Резултат от поредица оперативни стъпки.

A Означение на фигура

1 Номера на позиции, номера на изображения

❶ Работна стъпка

Степени на опасност при предупрежденията

В тази инструкция за употреба са използвани следните степени за опасност, които да сочат потенциалните опасни ситуации:

Опасност!
Има непосредствена заплаха от опасна ситуация, която води, ако не се спазват мерките, до тежки наранявания или дори до смърт.

Предупреждение!
Може да настъпи опасна ситуация, която води, ако не се спазват мерките, до тежки наранявания или дори до смърт.

Предпазливост!
Може да настъпи опасна ситуация, която води, ако не се спазват мерките, до леки или незначителни наранявания.

Внимание!
Може да настъпи вредна ситуация, която води, ако не се избегне, до материални щети.

Структура на предупредителните забележки

Предупредителните забележки имат следната структура:

Сигнална дума (степен на опасност)
Вид и източник на опасността!
- Последици при неспазване
- ▶ Мерки за избягване на опасността

Използване по предназначение

Изделието е предназначено изключително
- за нарязване и раздробяване на буцеста почва и за внасяне на тор, торф и компост в битовия сектор.
- за използване винаги съгласно указанията на производителя в инструкцията за употреба.

Изделието е предназначено само за частна употреба за битови цели и не е подходящо за търговски или промишлени цели.

Всякаква друга употреба или модификация на изделието ще се смята за не по предназначение и крие значителна опасност от злополуки. За повреди или щети, възникнали поради употреба не по предназначение, производителят или дистрибуторът няма да поема никаква отговорност.

Общи указания за безопасност за електроуреди

ПРЕДУПРЕЖДЕНИЕ Прочетете и разгледайте всички указания, упътвания, илюстрации и технически характеристики, с които е придружен този електроуред. Неспазването на следващите упътвания и указания може да причини електрически удар, пожар и/или тежки наранявания.

Запазете всички указания и упътвания за безопасност за бъдещи справки.

Употребяваните в указанията за безопасност понятия „електроуред" или "електроинструмент" се отнасят както за работещи със захранване от електрическата мрежа електроуреди (със захранващ кабел), така и за работещи с акумулиращи батерии електроуреди (без захранващ кабел).

1) Безопасност на работното място

a) Поддържайте работното си място чисто и добре осветено. *Безредието и лошото осветление на работното място могат да доведат до злополуки.*

b) Не работете с електроуреда във взривоопасна среда, в която може да има горими течности, газове или прах. *Електроуредите отделят искри, които биха могли да запалят праха или парите.*

c) По време на използване на електроуреда дръжте на разстояние децата и другите хора. *При отвличане на вниманието можете да загубите контрола над електроуреда.*

2) Електрическа безопасност

a) Щепселът на кабела на електроуреда трябва да пасва на контакта. Щепселът не бива да се променя по никакъв начин. Не използвайте приспособен с преходник щепсел със заземен електроуред. *Непромененият щепсел и пасващият контакт намаляват опасността от електрически удар.*

b) Избягвайте допир на тялото до заземени повърхности, като например тръби, отоплителни тела, печки и хладилници. *Има повишена опасност от електрически удар, когато тялото Ви е заземено.*

c) Пазете електроуредите от дъжд или влага. *Проникването на вода в електроуреда повишава опасността от електрически удар.*

d) Не използвайте захранващия кабел не по предназначение, като го хващате, за да пренасяте или окачвате електроуреда или за да извадите щепсела от контакта. *Пазете захранващия кабел на разстояние от горещина, масла, остри ръбове или движещи се части. Повредените или заплетени захранващи кабели повишават опасността от електрически удар.*

e) Когато работите с електроуред на открито, използвайте само удължителни кабели, които са предвидени и за външна употреба. *Използването на удължителен кабел, пригоден за работа на открито, намалява опасността от електрически удар.*

f) Когато не може да се избегне работа с електроуреда във влажна среда, използвайте прекъсвач с дефектнотокова защита. *Използването на прекъсвач за дефектнотокова защита намалява опасността от електрически удар.*

3) Лична безопасност

a) Бъдете предпазливи, внимавайте какво правите и се отнасяйте с благоразумие към работата с електроуред. Не си служете с електроуред, когато сте уморени или сте под въздействието на упойващи вещества, алкохол или лекарства. *Кратък момент на невнимание при използването на електроуреда може да доведе до сериозни наранявания.*

b) Носете лични предпазни средства и винаги предпазни очила. *С носенето на лични предпазни средства, като прахозащитна маска, нехлъзгащи се защитни обувки, каска или предпазители за слуха, според вида и областта на прилагане на електроуреда, се намалява опасността от нараняване.*

c) **Избягвайте непреднамерено пускане в действие. Проверете дали електроуредът е изключен, преди да включвате щепсела му в контакта и / или да присъединявате акумулатора, преди да го вдигате или пренасяте.** *Когато при пренасяне на електроуреда пръстът Ви е на пусковия ключ или присъединявате включен електроуред към електрозахранването, това може да доведе до злополуки.*

d) **Отстранявайте ключа за затягане, регулиращите приспособления или гаечните ключове, преди да включите електроуреда.** *Приспособление или ключ, намиращи се на въртяща се част на уреда, могат да причинят наранявания.*

e) **Избягвайте ненормално положение на тялото. Погрижете се за сигурна стойка и запазвайте по всяко време равновесие.** *Така ще можете по-добре да контролирате електроуреда при неочаквани ситуации.*

f) **Носете подходящо облекло. Не носете украшения или широки дрехи. Дръжте косата и дрехите си на разстояние от движещи се части.** *Хлабавите дрехи, украшенията или дългите коси могат да бъдат захванати от движещи се части.*

g) **Когато могат да се монтират устройства за засмукване и улавяне на прах, те трябва да са присъединени и да се използват правилно.** *Използването на устройство за засмукване на прах може да намали рисковете по причина на праха.*

h) **Не се осланяйте на въображаема сигурност и не пренебрегвайте правилата за безопасност при електроуреди, дори и да сте запознати добре с електроуреда след многократна употреба.** *Невнимателното боравене може да доведе за части от секундата до сериозни наранявания.*

4) **Използване и боравене с електроуреда**

a) **Не претоварвайте електроуреда. Използвайте за работата, която трябва да свършите, предназначен за нея електроинструмент.** *С подходящия електроуред ще работите по-добре и по-сигурно в зададения диапазон на мощност.*

b) **Не използвайте електроуред, чийто пусков ключ е повреден.** *Електроуред, който не може вече да се включва или изключва чрез пусковия ключ, е опасен и трябва да се ремонтира.*

c) **Изваждайте щепсела от контакта и/или отстранявайте свалящия се акумулатор, преди да предприемате настройки на уреда, да сменяте подвижни части на уреда или да оставяте електроуреда.** *Тази предпазна мярка предотвратява непреднамерено пускане на електроуреда.*

d) **Съхранявайте неизползваните електроуреди извън достъпа на деца. Не допускайте електроуредът да се използва от хора, които не са добре запознати с него или не са прочели тези указания.** *Електроуредите са опасни, когато се използват от неопитни хора.*

e) **Поддържайте грижливо електроуредите и работните инструменти. Проверявайте дали движещите се части функционират безупречно и дали не заяждат, дали няма счупени или повредени така части, че да нарушат работата на електроуреда. Осигурете ремонт на повредените части, преди да използвате електроуреда.** *Много злополуки се дължат на лошо поддържани електроуреди.*

f) **Поддържайте остри и чисти режещите инструменти.** *Грижливо поддържаните режещи инструменти с добре наточени остриета заяждат по-малко и с тях се работи по-лесно.*

g) **Използвайте електроуреда, принадлежностите, сменяемите накрайници и т.н. съгласно тези указания. При това имайте предвид работните условия и работата, която ще се изпълнява.** *Употребата на електроинструменти за приложения, различни от предвидените, може да доведе до опасни ситуации.*

h) **Грижете се ръкохватките да са сухи, чисти и без масла и мазнини.** *Хлъзгавите дръжки и ръкохватки не позволяват сигурна работа и контрол на електроуреда при непредвидени ситуации.*

5) Сервизно обслужване

a) **Възлагайте ремонтирането на Вашия електроуред само на квалифицирани специалисти и само с оригинални резервни части.** *Така се осигурява запазването на безопасността на електроуреда.*

Указания за безопасност за електрическа фреза

1 Общи положения

a) Прочетете внимателно инструкцията за употреба. Запознайте се добре с командните устройства и правилното използване на уреда;

b) никога не позволявайте на деца или други хора, които не са запознати с инструкцията за употреба, да използват уреда. Децата не бива да си играят с уреда. Местните наредби могат да определят минималната възраст на потребителя;

c) никога не работете, докато наблизо има хора, особено деца или домашни животни;

d) имайте предвид, че операторът на уреда или ползвателят са отговорни за злополуки с други лица или щети за тяхна собственост.

e) Изключете уреда, изчакайте спирането на фрезерния нож и извадете щепсела от контакта винаги
   - когато оставяте уреда,
   - когато махате парчета от почва и растения,
   - когато уредът няма да се използва,
   - при всякакви работи по поддържане и почистване,
   - при пренасяне и транспортиране на уреда,
   - когато захранващият кабел се повреди или заплете,
   - когато уредът срещне при работа препятствие или когато се появят необичайни вибрации. Проверете в такъв случай уреда за повреди и го дайте за ремонт, ако е необходимо.

2 Подготвителни мерки

a) По време на работа с уреда винаги трябва да се носят солидни обувки и дълги панталони. Не използвайте уреда боси или с леки сандали;

b) проверете изцяло терена, на който ще се използва уреда, и отстранете всички предмети, които могат да бъдат изхвърлени от уреда;

c) преди употреба трябва винаги да се проверява чрез оглед, дали няма износени или повредени работни инструменти. За избягване на разбалансиране износените или повредени части и закрепващи болтове трябва да се сменят само като комплект.

3 Работа с уреда

a) Винаги по време на работа дръжте здраво с двете ръце уреда за двете ръкохватки;

b) работете само при дневна светлина или добро осветление;

c) винаги внимавайте да сте сигурно застанали на наклони;

d) карайте уреда само с бавна крачка и с двете ръце на главната и спомагателната ръкохватки;

e) бъдете особено предпазливи, когато променяте посоката на движение по наклон;

f) не работете на прекалено стръмни наклони;

g) бъдете особено предпазливи, когато обръщате уреда или го придърпвате към себе си;

h) Внимание при вървене назад. Има опасност от препъване!

i) бъдете особено предпазливи, когато работете по трудни (каменисти, твърди и др.) почви;

j) стартирайте предпазливо двигателя съгласно указанията на производителя и внимавайте да запазвате достатъчно разстояние от краката до работния(-те) инструмент (-и);

k) никога не пъхайте ръцете или краката си към или под въртящи се части;

l) никога не повдигайте и не пренасяйте уреда с работещ двигател.

4 Поддържане и съхранение

a) Постоянно внимавайте всички гайки, болтове и винтове да са здраво затегнати и така уредът да е в безопасно и сигурно работно състояние;

b) заменяйте от съображения за безопасност износените или повредени части;

c) когато е необходима смяна на захранващия кабел, тя трябва да се извърши от производителя или негов представител, за да се избегне застрашаване на безопасността.

Указания за безопасност при удължителен кабел

a) Използвайте само удължителни кабели, които са допуснати за използване на открито. Сечението на жилата на удължителния кабел трябва да е най-малко 2,5 mm^2.

b) Винаги преди употреба развивайте докрай кабелната макара, за да можете да я примъквате зад себе си по време на работа.

c) Полагайте удължителния кабел така, че да не става причина за препъване и нищо да не може да падне върху него. Проверявайте при това дали не е повреден удължителят. В никакъв случай не работете с повреден удължителен кабел.

d) Кабелът трябва да стига до най-близкия контакт на електрическата мрежа – не включвайте последователно няколко удължителни кабели, тъй като при всеки щекерен контакт се губи мощност.

e) Ако кабелът се повреди по време на работа, извадете веднага щепсела от контакта. НЕ ПИПАЙТЕ КАБЕЛА ПРЕДИ ДА Е ОТКАЧЕН.

f) Никога не хващайте щепсела и контактното гнездо с влажни ръце.

g) Никога не издърпвайте щепсела от контакта с хващане за кабела, а винаги хващайте самия щепсел.

Остатъчни рискове

Инструкцията за употреба към този електроуред съдържа подробни указания за безопасната работа с електроуреди.

Въпреки това всеки електроуред крие известни остатъчни рискове, които не могат да бъдат напълно изключени чрез грижливо конструиране и наличните защитни устройства. Затова работете с електроуредите винаги с необходимата предпазливост.

Остатъчни рискове могат например да са:

- Докосването на движещи се части или работни инструменти.
- Нараняване от изхвърчащи наоколо обработвани предмети или части от тях.
- Опасност от пожар поради недостатъчно вентилиране на двигателя.
- Влошаване на слуха при работа без предпазни средства за слуха.
- Увреждане на белите дробове при вдишване на прах.

Безопасната работа зависи също от запознатостта на обслужващия персонал с боравенето със съответния електроуред! Съответното познаване на машината или уреда, както и предпазливото поведение по време на работа помагат да се сведат до минимум съществуващите остатъчни рискове.

Значение на символите

Предупреждение!

За намаляване на опасностите от нараняване прочетете оригиналната инструкция за употреба.

Не използвайте уреда при дъжд, при лошо време, във влажна среда или по мокри плетове или тревни площи.

Носете предпазни средства за слуха.

Носете предпазни очила

Носете защитни ръкавици.

Носете защитни обувки.

Винаги дръжте външните лица извън опасната зона.

Винаги дръжте ръцете и краката си на разстояние от въртящия се работен инструмент.

Предпазливост! Опасност от електрически удар! Изваждайте щепсела преди работи по поддържане или при повреждане на кабела.

Това изделие съответства на вид защита IPX0.

Гарантирано ниво на звукова мощност.

Опасност от електрически удар! Преди работи по почистване, поддържане и ремонтиране извадете щепсела от контакта.

Клас защита II (двойна изолация)

Означените с този символ изделия изпълняват всички подлежащи на прилагане правила на общността на Европейското икономическо пространство.

Забележка
Маркировката по изделието има документна стойност и не бива да бъде променяна или превръщана в неразпознаваема.

Преди пускане в действие

Предупреждение!

Опасност от задушаване или задавяне за деца при игра с опаковъчни материали!
Опаковъчните материали безусловно трябва да се държат извън досега на деца.

Преди употребата за първи път махнете всички опаковъчни материали от уреда.

Проверете съдържанието на доставката и прегледайте и разучете изделието, частите и работните елементи.

Описание на частите (фиг. A - H)

1 Фрезерен нож JY2201-2
2 Hackmesser JY2201-1
3 Задвижващ блок
4 Долен прът
5 Крилчата гайка
6 Спомагателна ръкохватка
7 Прът с дръжка
8 Пусков ключ
9 Предпазител
10 Главна ръкохватка
11 Фиксираща скоба
12 Държач за спомагателна ръкохватка
13 Опора за прът
14 Болт с полукръгла глава
15 Болт със шестостенна глава
16 Закрепващи винтове
17 Контрагайка M8
18 Дясна капачка
19 Главина
20 Лагерна втулка
21 Задвижващ вал
22 Лява капачка
23 Болтове

Работни времена

- Спазвайте регионалните наредби.
- Попитайте за часовете за работа в местната администрация.

Пускане в действие

Опасност!

Опасност от нараняване при боравенето с остър фрезерен нож.

▶ Носете лични предпазни средства съгласно указанията за безопасност, напр. ръкавици, предпазни средства за очите и др.

▶ Преди всякакви настройки на изделието изваждайте щепсела от контакта.

Монтиране на пръта (фиг. C)

▶ Изравнете долния прът 4 с пръта с дръжка 7 (вдлъбнатина върху жлеб) и ги напъхайте един в друг до упор ❶ .

▶ Прекарайте болта с полукръгла глава 14 през отвора ❷ и затегнете здраво крилчатата гайка 5 ❸ .

✓ Долният прът е свързан надеждно с пръта с дръжката.

Сглобяване на задвижващия блок (фиг. D)

▶ Пъхнете долния прът 4 до упор в задвижващия блок 3 със съответно изравняване (жлеб върху издатък) ❶ .

▶ Пъхнете опората на пръта 13 през отворите и я поставете върху пластмасовия корпус ❷ .

▶ Закрепете връзката чрез завинтване на двата закрепващи винта в отворите 16 ❸ .

✓ Задвижващият блок е свързан надеждно с долния прът.

Монтиране на спомагателната ръкохватка (фиг. E)

- ▶ Наденете държача 12 върху пръта с дръжка 7 ❶.
- ▶ Пъхнете спомагателната ръкохватка 6 в отвора на държача 12 ❷.
- ▶ Прекарайте болта с шестостенна глава 15 durch die Löcher der Halterung bzw. des Zusatzhandgriffes ❸.
- ▶ Поставете крилчатата гайка 5 върху болта с шестостенна глава и я затегнете здраво едва след като, чрез настройване на позицията и ъгъла на наклона, сте намерили положение, при което ще можете да карате удобно изделието ❹.
- ✓ Изделието е сглобено.

Работа с уреда

Опасност!

Опасност от нараняване при боравенето с остри режещи инструменти.

- ▶ Носете лични предпазни средства съгласно указанията за безопасност, напр. ръкавици, предпазни средства за очите, защитни обувки и др.
- ▶ Преди всякакви настройки на изделието изваждайте щепсела от контакта.

Включване на захранващия кабел (фиг. F)

- ▶ Оформете примка с края на удължителния кабел.
- ▶ Прекарайте примката през долния отвор и над куката на фиксиращата скоба 11.
- ▶ Затегнете бавно примката с изтегляне срещу фиксиращата скоба. Ако не опънете стегнато кабела, той може да се разхлаби и да се изплъзне по време на работа.
- ▶ Включете щепсела на уреда в контактното гнездо на удължителния кабел.
- ▶ Внимавайте посочените на табелката на уреда напрежение/честота да съвпадат с напрежението/честотата на електрическата мрежа.
- ▶ Включете щепсела на удължителния кабел в инсталиран в съответствие с наредбите контакт.
- ✓ Уредът е готов за работа.

Включване и изключване (фиг. G)

Опасност!

Опасност от нараняване с остри инструменти!

- ▶ Винаги по време на работа дръжте здраво с двете ръце уреда за главната и спомагателната ръкохватки.
- ▶ Дръжте краката си на достатъчно разстояние от фрезерните ножове 1 / 2.

- ▶ Натиснете предпазителя 9 и го задръжте натиснат.
- ▶ Натиснете пусковия ключ 8 и го задръжте натиснат. Отпуснете предпазителя.
- ✓ Уредът е включен. Фрезерните ножове започват да се въртят и се забиват в земята.
- ▶ За изключване отпуснете пусковия ключ.

Забележка

Защита срещу претоварване:

При претоварване фрезерните ножове и двигателят се откачат.

Чрез намаляване на натоварването фрезерните ножове и двигателят ще се свържат автоматично отново.

Почистване и поддържане

Предупреждение!

Опасност от нараняване!

- ▶ Носете лични предпазни средства съгласно указанията за безопасност, напр. ръкавици, защитни обувки и др.
- ▶ Извадете щепсела от контакта преди почистване и поддържане на изделието
- ▶ Оставяйте изделието да се охлади преди каквито и да е работи по почистване и поддържане
- ▶ Възлагайте работите, които не са описани в тази инструкция за употреба, да се извършват от специализиран сервиз.

Внимание!

Проверявайте изделието при почистване и поддържане за евентуални повреждания като разхлабени, износени или повредени части, правилното закрепване на винтове или други части.

Ремонтните работи трябва да се извършват само от компетентни лица или от упълномощен сервиз. Компетентни лица са тези със съответно професионално обучение и опит, които познават изискванията към конструкцията и оформянето на артикула и са наясно с правилата за безопасност.

Почистване

- ▶ Не употребявайте никакви почистващи препарати или разтворители. Химичните вещества могат да повредят повърхностите на изделието.
- ▶ Никога не почиствайте изделието под течаща вода. Почиствайте повърхността на изделието с навлажнена или суха кърпа.
- ▶ Почиствайте вентилационните отвори и другите трудно достъпни места с мека или тънка четка.
- ▶ Почиствайте основно изделието веднага след всяко използване и оставяйте всички части да изсъхнат.
- ▶ Проверявайте м. др. при почистването следните неща:
  - Състоянието и здравото закрепване на фрезерните ножове 1 / 2 .
  - Свързването на задвижващия блок 3 и долния прът 4 .

Смяна на фрезерни ножове (фиг. H / I)

Забележка

Уредът е съоръжен с четири фрезерни ножа (2 чифта). Винаги сменяйте едновременно двата чифта ножове, за да предотвратите повреди поради разбалансиране на уреда. Попитайте в специализиран сервиз за възможните резервни части или се обърнете към нашия сервиз за клиенти.

- ▶ Развинтете контрагайката M8 (17 с челен гаечен ключ 13 mm).
- ▶ Свалете частите от задвижващия вал 21 и поставете грижливо частите една след друга в същия ред, както са били на вала (поредност и страни на монтиране). Например при главината 19 трябва страната с по-големия отвор винаги да е обърната навън (ПРАВИЛНО I , ГРЕШНО J). При фрезерен нож 1 / 2 страната с вдлъбнат отвор трябва да приляга върху главината (ПРАВИЛНО I , ГРЕШНО K).
- ▶ Сменете 2-та чифта стари ножове с 2 нови (2 x JY2201-1 и 2). Всеки чифт ножове трябва да е поставен симетрично върху главината и да е захванат L .

- ▶ Почистете задвижващия вал с биологично разграждащо се масло.
- ▶ Поставете всички части (вкл. новите чифтове ножове) обратно върху задвижващия вал. Спазвайте при това изложените горе указания и осигурете 2-та чифта ножове пак да са поставени симетрично върху задвижващия вал (ПРАВИЛНО **M** , ГРЕШНО **N**).
- ▶ Проверете дали всички части са монтирани правилно и затегнете здраво контрагайката **17** .
- ✓ Фрезерните ножове са сменени.

Съхранение

- ▶ Почистете основно изделието преди прибиране за съхранение
- ▶ Съхранявайте изделието, заедно с всички принадлежности, на сухо, защитено от прах и незамръзващо място
- ▶ Предпазвайте изделието от преки слънчеви лъчи.
- ▶ Съхранявайте изделието на недостъпно за деца място и при температура в мястото на съхраняване между +5°C и +30°C.

Справяне с проблеми

Проблем	Възможни причини	Справяне с проблеми
Уредът се изключва.	Претоварване на двигателя.	Оставете двигателя да се охлади.
	Дефектен пусков ключ.	Обърнете се към специализиран сервиз.
	Дефектен двигател.	
Уредът работи с прекъсвания.	Вътрешен хлабав контакт.	Обърнете се към специализиран сервиз.
	Дефектен пусков ключ.	
	Разхлабена е връзката между задвижващия блок и пръта.	Проверете връзката.
Силна вибрация, силен шум, лоша работа.	Повреден фрезерен нож.	Сменете фрезерните ножове.
	Неправилно сменен фрезерен нож.	Сменете правилно фрезерните ножове.
	Запушено режещо устройство.	Почистете режещото устройство.
	Дефектен двигател.	Обърнете се към специализиран сервиз.

Технически характеристики

Артикул:	Електрическа фреза
Номер на модела:	1238113
Номинално напрежение:	230 V ~ (променлив ток)
Номинална мощност:	300W
Обороти на празен ход:	280 min^{-1}
Диаметър на ножовете:	прибл. Ø 155 mm
Работна широчина:	190 mm
Тегло:	4 kg
Клас защита:	II ⧈
Вид защита:	IPX0

Информация за шум/вибрации

ПРЕДУПРЕЖДЕНИЕ!

Опасност за здравето! Работата без средства за защита на слуха може да доведе до увреждане на здравето. При работа носете предпазни средства за слуха.

Ниво на звуково налягане L_{pA}	73,8 dB(A)
Грешка K	3 dB(A)
Ниво на звукова мощност L_{wA}	83,58 dB(A)
Грешка K	3 dB
Гарантирано ниво на звукова мощност L_{wA}	93 dB(A)
Вибрации a_h	3,0 m/s^2
Грешка K	1,5 m/s^2

Дадената общи стойности на вибрациите и дадените стойности на емисиите на шум са измерени по нормативен изпитателен метод (EN 709-1:1997+A4) и могат да се прилагат за сравнение на един електроуред с друг. Те могат също да се използват за предварителна оценка на натоварването.

Предупреждение!

Емисиите на вибрации и на шум могат по време на действителното използване на електроуреда да се различават от дадените стойности, в зависимост от вида и начина на употреба на електроуреда, особено от вида на обработвания предмет.

Необходимо е да се определят мерки за защита на потребителя, които да са основани на оценка на натоварването с вибрации и шум при действителните условия на използване (при това трябва да се вземат предвид всички части на работния цикъл, като например времената, през които електроуредът е изключен, както и тези, през които е включен, но работи на празен ход).

Опитайте се да поддържате възможно по-ниско натоварването с трептения и вибрации. Примерни мерки за намаляване на натоварването са носенето на ръкавици при употреба на уреда, ограничаването на времето на работа и използването на принадлежности в добро състояние.

Отстраняване на отпадъци

Изхвърляне на опаковката

Опаковката на изделието се състои от годни за рециклиране материали. Изхвърляйте опаковъчните материали съгласно маркировката им в местните приемни пунктове за отпадъци или в съответствие с местните наредби.

Указания за отстраняване на отпадъчни електроизделия

Не изхвърляйте електроуреди с битовите отпадъци. Според европейската директива 2012/19/EC относно отпадъците от електрическо и електронно оборудване и прилагането ѝ в националното законодателство излезлите от употреба електроуреди трябва да се събират разделно и да се предават за екологосъобразно рециклиране.

Алтернатива на призива за предаване с цел рециклиране: Собственикът на електроуреда е алтернативно задължен, вместо да го предаде, да съдейства за целесъобразното му оползотворяване в случай на отказ от собствеността. За целта старият уред може да се предостави и на събирателен пункт, който извършва отстраняване по смисъла на националния закон за кръговратна икономика и закона за отпадъците. Това не се отнася за прибавени към старите уреди принадлежности и помощни средства без електрически съставни части.

Други указания за отстраняване на отпадъци

Предавайте стария електроуред така, че да не се нарушава възможността за бъдещото му вторично използване или оползотворяване. Старите електроуреди могат да съдържат вредни вещества. При неправилно боравене или повреждане на уреда те могат при последващо оползотворяване на уреда да доведат до увреждания на здравето или до замърсявания на води и почви.

Гаранция

Кауфланд Ви дава 3-годишна гаранция, считано от датата на закупуване.
От гаранцията са изключени повреди или щети, които се дължат на неспазване на инструкцията за употреба, употреба не по предназначение, некомпетентно боравене, самостоятелни ремонти или недостатъчни поддържане и грижи.

Декларация за съответствие на ЕО

CE Характеристики и стандарти можете да намерите в приложената декларация за съответствие на ЕО.

D Die aktuelle Bedienungsanleitung finden Sie auch unter: **www.kaufland.de**

CZ Aktuální návod k použití je možné nalézt také na adrese: **www.kaufland.cz**

HR Upute za uporabu možete potražiti i na adresi: **www.kaufland.hr**

PL Aktualną instrukcję obsługi można znaleźć również na stronie: **www.kaufland.pl**

RO MD Din acest moment puteţi găsi instrucţiunile de utilizare şi pe: **www.kaufland.ro**

SK Aktuálny návod na obsluhu je možné nájsť aj na adrese: **www.kaufland.sk**

BG Актуалното ръководство за употреба можете да намерите също на: **www.kaufland.bg**

Hersteller / Výrobce / Proizvođač / Producent / Producător / Výrobca / Производител:

Kaufland Stiftung & Co. KG, Rötelstr. 35, 74172 Neckarsulm, Deutschland, Německo, Njemačka, Niemcy, Germania, Nemecko, Германия

Importator / Distribuitor MD: Kaufland SRL, str. Sfatul Țării, nr. 29, Chişinău, MD-2012, Republica Moldova

Дистрибутор: Кауфланд България ЕООД енд Ко КД, ул. Скопие 1А, 1233 София

Ursprungsland: China / Země původu: Čína / Zemlja podrijetla: Kina / Wyprodukowano w Chinach / Ţara de origine: China / Krajina pôvodu: Čína / Страна на произход: Китай

IAN: N1C-3JY-300

793 / 1238113/ 5046190

Stand der Informationen • Stav informací • Datum informacija • Stan informacji • Versiunea informaţiilor • Stav informácií • Актуалност на информацията: 10 / 2019