(D) Die aktuelle Bedienungsanleitung finden Sie auch unter: **www.kaufland.de**
(CZ) Aktuální návod k použití je možné nalézt také na adrese: **www.kaufland.cz**
(HR) Upute za uporabu možete potražiti i na adresi: **www.kaufland.hr**
(PL) Aktualną instrukcję obsługi można znaleźć również na stronie: **www.kaufland.pl**
(RO) (MD) Din acest moment puteţi găsi instrucţiunile de utilizare şi pe: **www.kaufland.ro**
(SK) Aktuálny návod na obsluhu je možné nájsť aj na adrese: **www.kaufland.sk**
(BG) Актуалното ръководство за употреба можете да намерите също на: **www.kaufland.bg**

(D) **UNSERE ZUFRIEDENHEITSGARANTIE!**
Countryside® ist Qualität - garantiert. Dazu stehen wir: Zufrieden oder Geld zurück.
Fragen zu Countryside®? Tel.: 0800 1528352 (Kostenfrei aus dem deutschen Fest- und Mobilfunknetz)
(CZ) **NAŠE ZÁRUKA SPOKOJENOSTI!** Countryside® je zárukou kvality. Za tím si stojíme: Spokojenost nebo vrácení peněz.
Otázky ke Countryside®? Tel.: 800 165894 (bezplatně z české pevné a mobilní sítě)
(HR) **JAMSTVO ZADOVOLJSTVA.** Countryside® je kvaliteta - garantirano. Stoga ili ste zadovoljni, ili Vam vraćamo novac.
Imate pitanja o Countryside®? Tel.: 0800 223223 (besplatno iz hrvatske fiksne ili mobilne mreže)
(PL) **GWARANCJA ZADOWOLENIA!** Countryside® to gwarantowana jakość. Zapewniamy: zadowolenie albo zwrot pieniędzy.
Masz pytania dotyczące Countryside®? Tel.: 800 300062 (bezpłatne połączenia z telefonów stacjonarnych i komórkowych)
(RO) (MD) **CALITATE GARANTATĂ!** Garantăm calitatea produselor Countryside® şi asigurăm returul dacă vii cu produsul înapoi.
Întrebări despre Countryside®? Tel.: 0800 080888 (număr apelabil doar din reţelele Orange, Vodafone, Telekom, Upc România şi RCS&RDS)
(SK) **ZÁRUKA SPOKOJNOSTI:** Countryside® je zaručená kvalita. U nás platí: spokojnosť alebo vrátenie peňazí.
Otázky k produktu Countryside®? Tel.: 0800 152835 (bezplatne z pevnej aj mobilnej siete)
(BG) **НАШАТА ГАРАНЦИЯ ЗА УДОВЛЕТВОРЕНОСТ!** Countryside® е с гарантирано качество.Заставаме зад това: удовлетвореност или Ви връщаме парите.
Въпроси за Countryside®? тел.: 0800 12220 (безплатно от цялата страна)

Hersteller / Výrobce / Proizvođač / Producent / Producător / Výrobca / Производител:

Kaufland Stiftung & Co. KG, Rötelstr. 35, 74172 Neckarsulm, Deutschland, Německo, Njemačka, Niemcy, Germania, Nemecko, Германия

Importator / Distribuitor MD: Kaufland SRL, str. Sfatul Ţării, nr. 29, Chişinău, MD-2012, Republica Moldova

Дистрибутор: Кауфланд България ЕООД енд Ко КД, ул. Скопие 1А, 1233 София

Ursprungsland: China /
Země původu: Čína /
Zemlja podrijetla: Kina /
Wyprodukowano w Chinach /
Ţara de origine: China /
Krajina pôvodu: Čína /
Страна на произход: Китай

IAN: QT3025
793 / 1184590 / 4386230

Stand der Informationen • Stav informací • Datum informacija • Stan informacji • Versiunea informaţiilor • Stav informácií • Актуалност на информацията: 10/2019

COUNTRY Side®

ELEKTRO-RASENMÄHER
ELECTRIC LAWN MOWER

1200 W

(D) **Originalbetriebsanleitung**
(CZ) **Překlad originálního návodu k obsluze**
(HR) **Prijevod originalnih uputa za rad**
(PL) **Tłumaczenie oryginalnej instrukcji eksploatacji**
(RO) (MD) **Traducerea instrucţiunilor de exploatare originale**
(SK) **Preklad originálneho návodu na obsluhu**
(BG) **Превод на оригиналното ръководство за експлоатация**

3 JAHRE GARANTIE · ROKY ZÁRUKA · GODINE JAMSTVA · LATA GWARANCJI · ANI GARANŢIE · ГОДИНИ ГАРАНЦИЯ ·

ELEKTRO-RASENMÄHER | ELEKTRICKÁ SEKAČKA NA TRÁVU | ELEKTRIČNA KOSILICA | ELEKTRYCZNA KOSIARKA DO TRAWY | MAŞINĂ DE TUNS IARBA ELECTRICĂ | ELEKTRICKÁ KOSAČKA NA TRÁVU | ЕЛЕКТРИЧЕСКА КОСАЧКА

TÜV SÜD GS geprüfte Sicherheit CE

(D) Klappen Sie vor dem Lesen die Seite mit den Abbildungen aus und machen Sie sich anschließend mit allen Funktionen des Gerätes vertraut.

(CZ) Před čtením si otevřete stranu s obrázky a potom se seznamte se všemi funkcemi přístroje.

(HR) Prije nego što pročitate tekst, otvorite stranicu sa slikama i upoznajte se na osnovu toga sa proizvodom.

(PL) Przed przeczytaniem proszę rozłożyć stronę z ilustracjami, a następnie proszę zapoznać się z wszystkimi funkcjami urządzenia.

(RO) (MD) Înainte de a citi instrucţiunile, priviţi imaginile şi familiarizaţi-vă cu toate funcţiile aparatului.

(SK) Pred čítaním si odklopte stranu s obrázkami a potom sa oboznámte so všetkými funkciami prístroja.

(BG) Преди да прочетете отворете страницата с фигурите и след това се запознайте с всички функции на уреда.

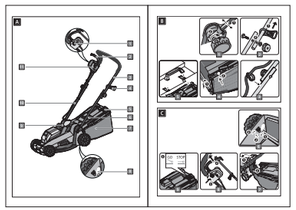

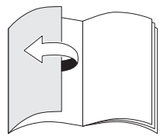

D	Bedienungs- und Sicherheitshinweise	4
CZ	Pokyny pro obsluhu a bezpečnostní pokyny	18
HR	Uputeza uporabu i za Vašu sigurnost	31
PL	Wskazówki dotyczące obsługi i bezpieczeństwa	44
RO, MD	Instrucţiuni de utilizare şi de siguranţă	57
SK	Pokyny pre obsluhu a bezpečnostné pokyny	71
BG	Инструкции за употреба и безопасност	84

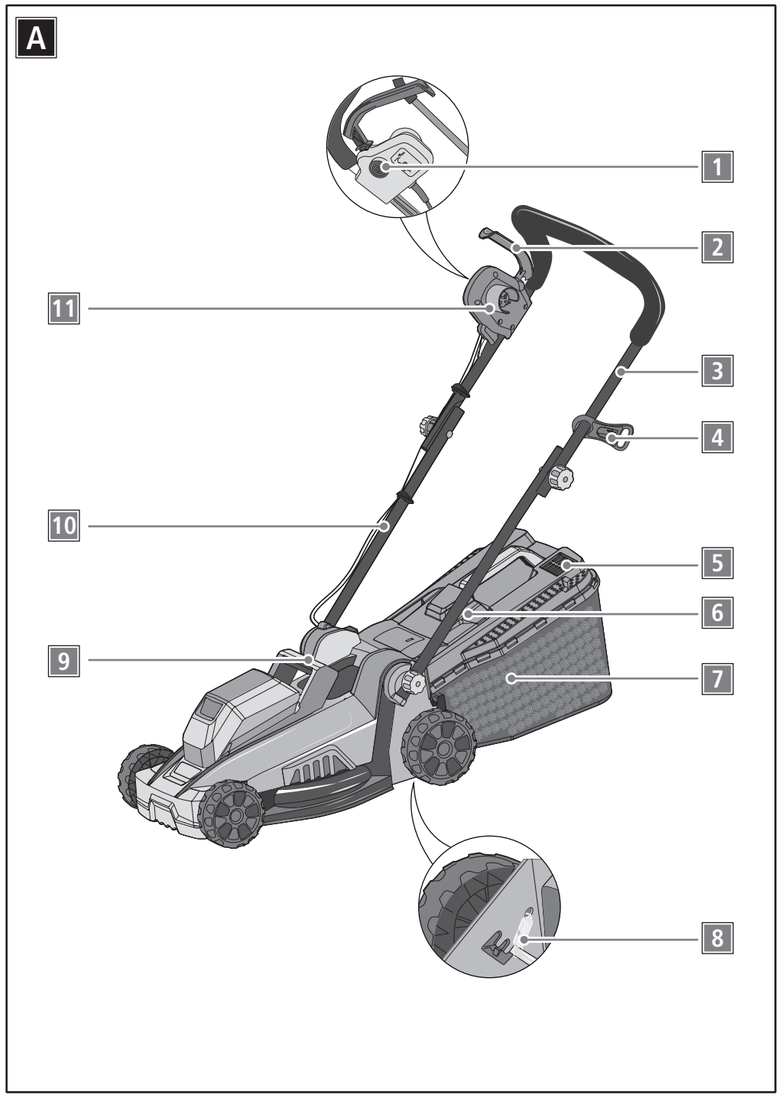

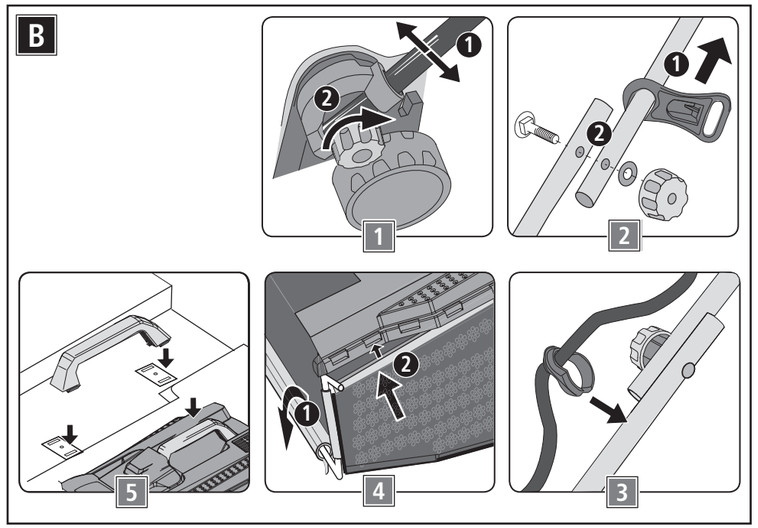

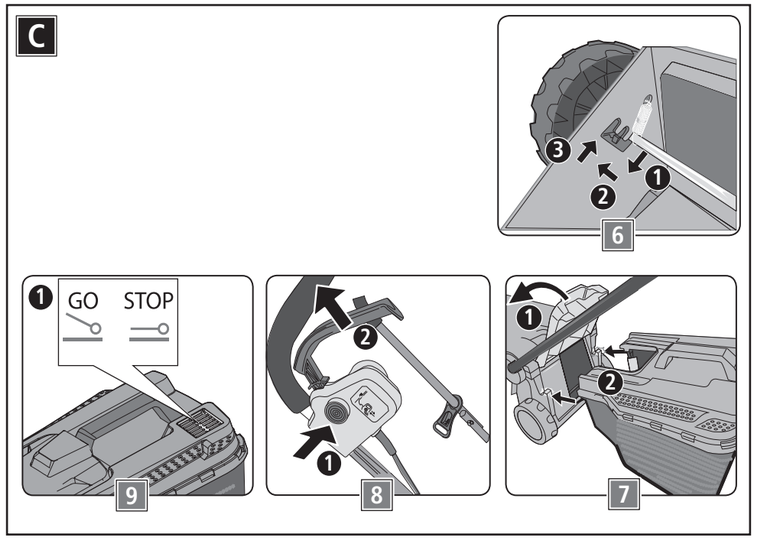

Inhaltsverzeichnis

Lieferumfang....4
Sicherheit....4
Vor der ersten Inbetriebnahme....11
Bedienung und Betrieb....12
Wartung....14
Reinigen und Pflegen....14
Technische Daten....15
Beseitigung von Störungen....16
Entsorgung....17
EG-Konformitätserklärung....17
Garantie....17

Sehr geehrte Kundin, sehr geehrter Kunde!

Wir beglückwünschen Sie zum Kauf Ihres neuen Gerätes. Sie haben sich für ein Produkt mit hervorragendem Preis-/Leistungsverhältnis entschieden, das Ihnen viel Freude bereiten wird.

Lieferumfang

- Rasenmäher
- Grasfangsack
- Ersatz-Beutel
- Betriebsanleitung

Kontrollieren Sie, ob alle Teile vorhanden sind und überprüfen Sie das Gerät auf Transportschäden. Nehmen Sie ein beschädigtes Gerät nicht in Betrieb! Im Schadensfall wenden Sie sich bitte an eine Kaufland-Filiale.

Sicherheit

Lesen Sie vor der ersten Benutzung Ihres Gerätes diese Betriebsanleitung sorgfältig und handeln Sie danach.
Bewahren Sie diese Betriebsanleitung für späteren Gebrauch oder Nachbesitzer auf.

- Lesen Sie vor der ersten Inbetriebnahme unbedingt die Sicherheitshinweise! Bei Nichtbeachtung der Betriebsanleitung und der Sicherheitshinweise können Schäden am Gerät und Gefahren für den Bediener und andere Personen entstehen.
- Alle Personen, die mit der Inbetriebnahme, Bedienung und Wartung des Gerätes zu tun haben, müssen entsprechend qualifiziert sein.

Verbot eigenmächtiger Veränderungen und Umbauten

Es ist verboten, Veränderungen am Gerät durchzuführen oder Zusatzgeräte daraus herzustellen. Solche Änderungen können zu Personenschäden und Fehlfunktionen führen.

- Reparaturen am Gerät dürfen nur von hierzu beauftragten und geschulten Personen durchgeführt werden. Verwenden Sie hierbei stets die Originalersatzteile. Damit wird sichergestellt, dass die Sicherheit des Gerätes erhalten bleibt.

Informationssymbole dieser Anleitung

Die Zeichen und Symbole in dieser Anleitung sollen Ihnen helfen, die Anleitung und das Gerät sicher zu benutzen.

Hinweis
Informationen über die effektivste bzw. praktikabelste Nutzung.

▶ **Handlungsschritt**
Fordert Sie zum Handeln auf.

✓ **Handlungsergebnis**
Ergebnis einer Abfolge von Handlungsschritten.

1 **Positionsnummern, Bildnummern**

Gefahrenstufen von Warnhinweisen

In dieser Betriebsanleitung werden folgende Gefahrenstufen verwendet, um auf potenzielle Gefahrensituationen hinzuweisen:

Gefahr!

Die gefährliche Situation steht unmittelbar bevor und führt, wenn die Maßnahmen nicht befolgt werden, zu schweren Verletzungen bis hin zum Tod.

Warnung!

Die gefährliche Situation kann eintreten und führt, wenn die Maßnahmen nicht befolgt werden, zu schweren Verletzungen bis hin zum Tod.

Vorsicht!

Die gefährliche Situation kann eintreten und führt, wenn die Maßnahmen nicht befolgt werden, zu leichten oder geringfügigen Verletzungen.

Achtung!

Eine möglicherweise schädliche Situation kann eintreten und führt, wenn sie nicht gemieden wird, zu Sachschäden.

Aufbau von Warnhinweisen

Warnhinweise sind nach folgender Struktur aufgebaut:

Signalwort

Art und Quelle der Gefahr!

- Folgen bei Nichtbeachtung

▶ Maßnahme zur Vermeidung der Gefahr

Bestimmungsgemäße Verwendung

Der Rasenmäher ist ausschließlich bestimmt

- zum Mähen von Rasenflächen des Haus- und Freizeitgartens,
- zur Verwendung des entsprechend der in dieser Betriebsanleitung gegebenen Beschreibungen und Sicherheitshinweise.

Jeder darüber hinausgehende Gebrauch gilt als nicht bestimmungsgemäß.

Für Schäden bei nicht bestimmungsgemäßer Verwendung haftet der Benutzer.

Sicherheit von Kindern und Personen

- **Personen unter 16 Jahren dürfen das Gerät nicht bedienen oder sonstige Arbeiten, wie z. B. Warten, Reinigen, Einstellen an dem Gerät ausführen.** Örtliche Bestimmungen können das Mindestalter des Benutzers festlegen.
- **Personen, die den Rasenmäher bedienen, dürfen nicht unter dem Einfluss von Rauschmitteln (z. B. Alkohol, Drogen oder Medikamenten) stehen.**
- **Seien Sie vorsichtig und greifen Sie nicht in den rotierenden Messerbalken.**
- **Dieses Gerät kann von Personen mit verringerten physischen, sensorischen oder mentalen Fähigkeiten oder Mangel an Erfahrung und Wissen benutzt werden, wenn sie beaufsichtigt und bezüglich des sicheren Gebrauchs des Gerätes unterwiesen wurden und die daraus resultierenden Gefahren verstehen. Kinder dürfen nicht mit dem Gerät spielen. Reinigung und Benutzer-Wartung dürfen nicht von Kindern durchgeführt werden.**
- **Nehmen Sie den Rasenmäher nicht in Betrieb, wenn sich Personen (insbesondere Kinder) oder Tiere in unmittelbarer Nähe befinden.** Achten Sie auch darauf, dass Kinder nicht mit dem Rasenmäher spielen.

- **Unterbrechen Sie den Mähvorgang, wenn Sie bemerken, dass Personen (insbesondere Kinder) oder Haustiere in der Nähe sind.**
- **Mähen Sie nie barfuß oder in Sandalen.**
- **Schalten Sie den Motor nur ein, wenn Ihre Füße und Hände in sicherem Abstand von dem Messerbalken sind.**
- **Tragen Sie bei Arbeiten mit oder am Rasenmäher immer feste Schuhe und lange Hosen sowie weitere entsprechende geeignete persönliche Schutzausrüstung (Schutzbrille, Gehörschutz, Arbeitshandschuhe etc.).** Das Tragen von persönlicher Schutzausrüstung verringert das Risiko von Verletzungen.
- Vermeiden Sie das Tragen loser Kleidung oder Kleidung mit hängenden Schnüren oder Gürteln.

Vor dem Einsatz

- **Machen Sie sich vor Arbeitsbeginn mit dem Rasenmäher und seinen Funktionen sowie seinen Bedienelementen vertraut.**
- **Machen Sie sich mit den Stellteilen und dem richtigen Gebrauch der Maschine vertraut.**
- **Erlauben Sie niemals Kindern oder anderen Personen, die die Gebrauchsanweisung nicht kennen, den Rasenmäher zu benutzen.** Örtliche Bestimmungen können das Mindestalter des Benutzers festlegen.
- **Denken Sie daran, dass der Maschinenführer oder der Benutzer für Unfälle mit anderen Personen oder deren Eigentum verantwortlich ist.**
- **Überprüfen Sie, ob alle Muttern, Bolzen und Schrauben festsitzen, um sicherzustellen, dass der Rasenmäher sicher betrieben wird.**
- **Überprüfen Sie den Rasenmäher vor Inbetriebnahme und nach einem Aufprall auf Anzeichen von Verschleiß oder Beschädigung.** Vergewissern Sie sich vor Einstellung und Reinigung, dass der Stromkabel abgezogen ist, sodass ein unbeabsichtigter Start verhindert wird. Lassen Sie Schäden von einer qualifizierten Fachkraft oder in einer Fachwerkstatt reparieren.
- **Benutzen Sie keinen Rasenmäher, dessen Schalter defekt ist und der sich nicht mehr ein- oder ausschalten lässt.** Lassen Sie diesen von einer qualifizierten Fachkraft oder einer Fachwerkstatt reparieren.
- **Entfernen Sie Einstellwerkzeuge oder Schraubenschlüssel, bevor Sie den Rasenmäher einschalten.** Ein Werkzeug, das sich in dem Bereich des rotierenden Messerbalken befindet, kann zu Verletzungen führen.
- **Vor dem Gebrauch sind immer Anschlussleitung und Verlängerungsleitung auf Anzeichen von Beschädigung oder Abnutzung zu untersuchen. Falls die Leitung im Gebrauch beschädigt wird, muss sie sofort vom Versorgungsnetz getrennt werden. BERÜHREN SIE DIE LEITUNG NICHT, BEVOR SIE GETRENNT IST. Benutzen Sie die Maschine nicht, wenn die Leitung abgenutzt oder beschädigt ist.**
- **Verwenden Sie niemals einen Rasenmäher mit beschädigten oder fehlenden Schutzeinrichtungen, wie z. B. Auswurfklappe und/oder Grasfangsack, Gehäuse etc.** Lassen Sie diese von einer qualifizierten Fachkraft oder Fachwerkstatt reparieren oder ggf. austauschen.
- **Vergewissern Sie sich vor dem Mähvorgang, dass der Rasen von Ästen, Steinen, Drähten etc. befreit ist und berücksichtigen Sie dieses während des gesamten Mähvorgangs.** Diese könnten von dem Gerät erfasst und weggeschleudert werden.

- **Prüfen Sie regelmäßig die Grasfangeinrichtung und die Auswurfklappe auf Verschleiß und Funktionsfähigkeit.**
- **Vor dem Gebrauch ist immer durch Sichtkontrolle zu prüfen, ob die Schneidmesser, Befestigungsbolzen und die gesamte Schneideinheit abgenutzt oder beschädigt sind.**
- **Abgenutzte oder beschädigte Schneidmesser und Befestigungsbolzen dürfen zur Vermeidung einer Unwucht nur satzweise ausgetauscht werden.**
- **Abgenutzte oder beschädigte Hinweisschilder müssen ersetzt werden.**

Beim Einsatz

- **Vermeiden Sie eine abnormale Körperhaltung. Sorgen Sie für einen sicheren Stand und halten Sie jederzeit das Gleichgewicht.** Laufen Sie nie, sondern bewegen sich in einem ruhigen Gang. Dadurch können Sie den Rasenmäher in unerwarteten Situationen besser kontrollieren.
- **Arbeiten Sie mit dem Rasenmäher nicht in explosionsgefährdeter Umgebung, in der sich brennbare Flüssigkeiten, Gase oder Stäube befinden.** Der Rasenmäher kann Funken erzeugen, die den Staub oder die Dämpfe entzünden können.
- **Beim Starten oder Anlassen des Motors darf der Rasenmäher nicht gekippt werden, es sei denn, der Rasenmäher muss bei dem Vorgang angehoben werden. In diesem Fall kippen Sie ihn nur so weit, wie es unbedingt erforderlich ist, und heben Sie nur die vom Benutzer abgewandte Seite hoch.**
- **Halten Sie den durch das Griffgestänge gegebenen Sicherheitsabstand ein.**
- **Schalten Sie unter folgenden Umständen den Rasenmäher ab, ziehen Sie den Netzstecker ab. Vergewissern Sie sich, das alle sich bewegenden Teile zum vollständigen Stillstand gekommen sind:**
  - beim Verlassen des Rasenmähers;
  - um den blockierten Messerbalken zu befreien oder Verstopfungen im Auswurfkanal zu beseitigen;
  - um den Rasenmäher zu überprüfen, zu reinigen oder daran zu arbeiten;
  - wenn ein Fremdkörper getroffen wurde (Suchen Sie nach Beschädigungen am Rasenmäher und führen Sie die erforderlichen Reparaturen durch, bevor Sie erneut starten und mit dem Rasenmäher arbeiten);
- **Falls der Rasenmäher anfängt, ungewöhnlich stark zu vibrieren, ist eine sofortige Überprüfung erforderlich.**
  - suchen Sie nach Beschädigungen;
  - führen Sie die erforderliche Reparatur beschädigter Teile durch;
  - sorgen Sie dafür, dass alle Muttern, Bolzen und Schrauben fest angezogen sind.
- **Seien Sie besonders vorsichtig, wenn Sie den Rasenmäher umkehren oder ihn zu sich heranziehen.**
- **Schalten Sie den Rasenmäher ab, wenn Sie ihn kippen oder transportieren, z. B. vom/zum Rasen oder über Wege.**
- **Starten Sie den Motor nicht, wenn Sie vor dem Auswurfkanal stehen.**
- **Halten Sie sich während des Betriebs nur im vorgeschriebenen Arbeitsbereich des Bedieners hinter dem Führungsholm auf.**
- **Lassen Sie bei Arbeitsunterbrechungen den Rasenmäher nie unbeaufsichtigt.**

- **Bevor Sie den Rasenmäher anheben oder wegtragen, schalten Sie den Motor ab, ziehen Sie das Stromkabel ab und warten Sie, bis der Messerbalken zum Stillstand gekommen ist.**
- **Verstellen Sie die Schnitthöhe nur bei abgeschaltetem Motor und stillstehendem Messerbalken.**
- **Stellen Sie vor dem Abnehmen des Grasfangsacks den Motor ab und warten Sie den Stillstand des Messerbalkens ab.** Befestigen Sie nach der Entleerung den Grasfangsack sorgfältig und vergewissern Sie sich, dass der Grasfangsack sicher am Rasenmäher befestigt ist.
- **Öffnen Sie die Auswurfklappe nie, wenn der Motor noch läuft.**
- **Fahren Sie nie mit laufendem Motor über Kies. Es besteht die Gefahr des Steinschlags!**
- **Mähen Sie, wenn möglich, nicht in nassem Gras.**
- Mähen Sie nur bei Tageslicht oder bei guter künstlicher Beleuchtung.
- Achten Sie immer auf eine guten Stand an Hängen.
- Führen Sie die Maschine nur im Schritttempo.
- Mähen Sie quer zum Hang, niemals auf- oder abwärts.
- Seien Sie besonders vorsichtig, wenn Sie die Fahrtrichtung am Hang ändern.
- Mähen Sie nicht an übermäßig steilen Hängen.
- Halten Sie das (die) Schneidmesser an, wenn der Rasenmäher angekippt werden muss zum Transport über andere Flächen als Gras und wenn der Rasenmäher von und zu der zu mähenden Fläche bewegt wird.
- Benutzen Sie niemals den Rasenmäher mit beschädigten Schutzeinrichtungen oder Schutzgittern oder ohne angebaute Schutzeinrichtungen, z. B. Prallbleche und/oder Grasfangeinrichtungen.
- Starten oder betätigen Sie den Anlassschalter mit Vorsicht, entsprechend den Herstelleranweisungen. Achten Sie auf ausreichenden Abstand der Füße zu dem (den) Schneidmesser(n).
- Führen Sie niemals Hände oder Füße an oder unter sich drehende Teile. Halten Sie sich immer entfernt von der Auswurföffnung.
- Heben Sie oder tragen Sie niemals einen Rasenmäher mit laufendem Motor.

Nach dem Einsatz

- **Schalten Sie den Rasenmäher aus, ziehen Sie das Netzkabel ab und stellen Sie den Rasenmäher an einem sicheren Ort ab.**
- **Achten Sie darauf, dass Lüftungsschlitze frei von Verschmutzungen sind.**
- **Lagern Sie den Rasenmäher nicht in Reichweite von Kindern.**
- **Nehmen Sie selbst keine Reparaturen am Rasenmäher vor, sondern lassen Sie diese nur von einer qualifizierten Fachkraft oder in einer Fachwerkstatt durchführen.**
- **Sorgen Sie dafür, dass alle Muttern, Bolzen und Schrauben fest angezogen sind und das Gerät in einem sicheren Arbeitszustand ist.**
- **Prüfen Sie regelmäßig die Grasfangeinrichtung auf Verschleiß oder Verlust der Funktionsfähigkeit.**
- **Ersetzen Sie aus Sicherheitsgründen abgenutzte oder beschädigte Teile.**

- **Achten Sie darauf, dass bei Maschinen mit mehreren Schneidmessern die Bewegung eines Schneidmessers zu Drehungen der übrigen Schneidmesser führen kann.**
- **Achten Sie beim Einstellen der Maschine darauf, dass keine Finger zwischen bewegenden Schneidmessern und feststehenden Teilen der Maschine eingeklemmt werden.**
- **Lassen Sie den Motor abkühlen, bevor Sie die Maschine abstellen.**
- **Achten Sie beim Warten der Schneidmesser darauf, dass selbst dann, wenn die Spannungsquelle abgeschaltete ist, die Schneidmesser bewegt werden können.**
- **Ersetzen Sie aus Sicherheitsgründen abgenutzte oder beschädigte Teile. Verwenden Sie ausschließlich Original-Ersatzteile und -Zubehör.**
- **Wenn Sie mit einem dem Elektrowerkzeug im Freien arbeiten, verwenden Sie nur Verlängerungskabel, die auch für den Außenbereich geeignet sind. Die Anwendung eines für den Außenbereich geeigneten Verlängerungskabels verringert das Risiko eines elektrischen Schlages.**

Anschlussleitung

a) **Verwenden Sie nur Anschlussleitungen, welche nicht beschädigt sind.** Nehmen Sie das Produkt nicht in Betrieb, wenn die Leitungen beschädigt oder abgenutzt sind.

b) **Die Anschlussleitung darf nicht beliebig lang sein (max. 50 m), da sonst die Leistung des Elektromotors vermindert wird.** Die Anschlussleitung muss mindestens einen Querschnitt von 3 × 1,5 mm haben.

c) **Längere Anschlussleitungen erfordern größere Leiterquerschnitte.**

d) **An Anschlussleitungen entstehen besonders häufig Isolationsschaden.** Ursachen hierfür sind u. a.: Schnittstellen durch Einschneiden der Leitung, Quetschstellen, wenn die Anschlussleitung unter Türen und Fenstern geführt wird, Risse durch Alterung der Isolation, Knickstellen durch unsachgemäße Befestigung oder Führung der Geräteanschlussleitung.

e) **Die Anschlussleitungen müssen mindestens vom Typ H05RN-F und 3-adrig sein.** Ein Aufdruck der Typenbezeichnung auf der Anschlussleitung ist vorgeschrieben. Kaufen Sie nur Anschlussleitungen mit Kennzeichnung!

f) **Die Stecker und Kupplungsdosen an Anschlussleitungen müssen aus Gummi bestehen und spritzwassergeschützt sein.**

g) **Anschlussleitungen und Verbindungsleitungen müssen regelmäßig auf Schaden geprüft werden.**

h) **Achten Sie darauf, dass die Leitungen bei der Prüfung von der Stromversorgung getrennt sind.**

i) **Wickeln Sie die Anschlussleitung ganz ab.**

j) **Überprüfen Sie auch die Anschlussleitungseinführungen an Steckern und Kupplungsdosen auf Knickstellen.**

Allgemeine Sicherheit

- **Verwenden Sie den Rasenmäher nur bei trockenen Wetterbedingungen. Halten Sie ihn von Regen oder Nässe fern.** Durch das Eindringen von Wasser erhöht sich das Risiko eines elektrischen Schlags.
- Ersetzen Sie alle abgenutzten oder beschädigten Hinweisschilder an dem Gerät.
- Das Gerät darf nicht verwendet werden, wenn Netzkabel oder Gehäuse beschädigt sind.

Bedeutung der Symbole

Warnung!

Lesen Sie die Betriebsanleitung vor der Inbetriebnahme!

Vorsicht!
Halten Sie Dritte immer aus dem Gefahrenbereich fern.

Vorsicht! Scharfe Schneidmesser! Netzstecker ziehen vor Instandhaltungsarbeiten oder bei Beschädigung der Anschlussleitung.

Vorsicht! Anschlussleitungen vom Schneidwerk fernhalten!

Garantierte Schallleistung.

Schutzklasse II (Doppelisolierung)

CE Mit diesem Symbol gekennzeichnete Produkte erfüllen alle anzuwendenden Gemeinschaftsvorschriften des Europäischen Wirtschaftsraums.

IPX4 Dieses Produkt entspricht der Schutzart IPX4.

Typenschild

Lage: Das Typenschild befindet sich auf dem Rasenmäher.

Hinweis
Die Kennzeichnung besitzt Urkunden wert und darf nicht verändert oder unkenntlich gemacht werden.

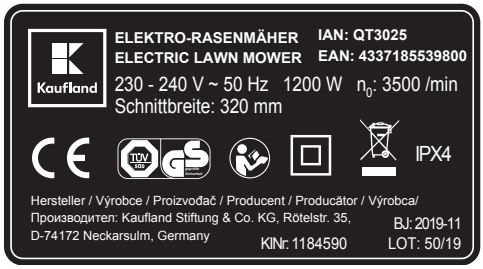

Vor der ersten Inbetriebnahme

Warnung!
Erstickungsgefahr für Kinder beim Spielen mit Verpackungsmaterial!
▶ Verpackungsmaterial unbedingt von Kindern fernhalten.

▶ Entfernen Sie vor dem ersten Gebrauch alle Verpackungsmaterialien vom Gerät.

Teilebezeichnung (Abb. A)

1 Ein-/Ausschalter
2 Sicherheitsbügel
3 Oberer Teil des Griffholms
4 Kabelzugentlastung
5 Füllstandsanzeige des Grasfangkorbs
6 Auswurfklappe
7 Grasfangkorb
8 Schnitthöheneinstellung
9 Tragegriff
10 Unterer Teil des Griffholms
11 Steckdose am Gerät

Zusammenbau (Abb. B)

- ▶ Bringen Sie den unteren Teil des Griffholms in die richtige Position 1 / ❶.
- ▶ Schrauben Sie die Handmutter fest 1 / ❷.
- ▶ Wiederholen Sie den Vorgang auf der anderen Seite.
- ▶ Ziehen Sie auf den oberen Teil des Griffholms die Zugentlastung auf 2 / ❶.
- ▶ Verbinden Sie den oberen Teil des Griffholms mit den beiden unteren Teilen, indem Sie auf jeder Seite je eine Schraube durch die Bohrung führen.
  - Schieben Sie auf jede Schraube eine Unterlegscheibe und schrauben Sie auf jeder Schraube eine Handmutter fest 2 / ❷.
- ▶ Fädeln Sie das Kabel durch den Kabelhalter und drücken Sie die Kabelhalter auf den Griffholm 3.
- ▶ Stülpen Sie die Laschen des Grasfangkorbnetzes auf die Einhängestange am Korbdeckel 4 / ❶.
- ▶ Drücken Sie den oberen Teil des Grasfangkorbnetzes in den Rand des Korbdeckels ein 4 / ❷.
- ▶ Bringen Sie den Griff am Deckel an 5.

Bedienung und Betrieb (Abb. C)

Hinweis zu den Betriebszeiten

- ▶ Beachten Sie regionale Vorschriften.
- ▶ Erfragen Sie die Betriebszeiten bei Ihrer örtlichen Ordnungsbehörde.

Schnitthöhe einstellen (Bild 6)

Warnung!

Gefahr von Verletzungen durch rotierenden Messerbalken.

- ▶ Schalten Sie den Motor ab. Warten Sie, bis der Messerbalken stillsteht und ziehen Sie den Netzstecker, bevor Sie Einstellungen am Gerät vornehmen.

- ▶ Ziehen Sie die hinteren Räder einzeln nach innen und hängen Sie diese in die gewünschte Schnitthöheneinstellung ein 6 / ❶ / ❷ / ❸.

Grasfangkorb einhängen

- ▶ Heben Sie die Auswurfklappe an 7 / ❶.
- ▶ Hängen Sie den Grasfangkorb in den Rasenmäher ein 7 / ❷.
- ✓ Der Grasfangkorb ist eingehängt und Sie können die Auswurfklappe wieder loslassen.
- ✓ Der Rasenmäher ist jetzt betriebsbereit.

Anschluss an die Steckdose

- ▶ Stecken Sie den Netzstecker in die Steckdose am Rasenmäher ein.
- ▶ Hängen Sie das Netzkabel in die Kabelzugentlastung ein.

Wichtige Hinweise zur Fehlerstromschutzeinrichtung

Diese Schutzeinrichtungen schützen Sie vor schweren Verletzungen beim Berühren von beschädigten Leitungen, Isolationsfehlern und in bestimmten Fällen auch beim Beschädigen von unter Spannung stehenden Leitungen.

▶ Schließen Sie den Rasenmäher nur an Steckdosen an, die mit einer Fehlerstromschutzeinrichtung (RCD) mit einem Fehlerstrom von nicht mehr als 30 mA abgesichert sind.

Rasenmäher ein-/ausschalten

Vorsicht!

Gefahr von Verletzungen durch rotierenden Messerbalken.

▶ Rasenmäher nicht einschalten, wenn Sie vor der Grasauswurföffnung stehen!

▶ Schalten Sie den Rasenmäher auf ebener Fläche ein.

Achtung!

Schalten Sie den Rasenmäher nicht im hohen Gras ein – heben Sie ihn notfalls an.

Motor einschalten (Abb. 8)

▶ Drücken Sie den Ein-/Ausschalter und halten diesen gedrückt ❶.

▶ Ziehen Sie den Sicherheitsbügel an ❷.

▶ Lassen Sie den Ein-/Ausschalter los.

Motor ausschalten (Abb. 8)

▶ Lassen Sie den Sicherheitsbügel los ❷.

Grasfangkorb entleeren (Abb. 9)

Warnung!

Gefahr von Verletzungen durch rotierenden Messerbalken.

▶ Schalten Sie den Motor ab. Warten Sie, bis der Messerbalken stillsteht und ziehen Sie den Netzstecker, bevor Sie Einstellungen am Gerät vornehmen.

Hinweis

Steht die Füllstandsanzeige (Abb. 9 / ❶) am Grasfangkorb ab (die Anzeige am Grasfangkorb zeigt auf GO), ist der Grasfangkarb noch leer, bzw. kann noch weiterhin befüllt werden. Liegt die Füllstandsanzeige (Abb. 9 / ❶) am Grasfangkorb unten an (die Anzeige am Grasfangkorb zeigt auf STOP) oder wenn Schnittgut am Boden liegen bleibt, ist der Grasfangkorb voll und Sie sollten diesen umgehend entleeren.

▶ Schalten Sie den Motor aus und ziehen Sie den Netzstecker.

▶ Heben Sie die Auswurfklappe an und entnehmen Sie den Grasfangkorb.

▶ Entleeren Sie den Grasfangkorb und beseitigen Sie vor dem Starten eventuelle Verstopfungen im Mähraum.

Nach Arbeitsende

- ▶ Schalten Sie den Rasenmäher aus, warten Sie, bis der Messerbalken zum Stillstand gekommen ist und ziehen Sie den Netzstecker.
- ▶ Entleeren Sie den Grasfangkorb.
- ▶ Stellen Sie den Rasenmäher an einem sicheren Ort ab.
- ▶ Stellen Sie den Rasenmäher nicht in feuchten Räumen ab.

Wartung

Warnung!

Gefahr von Verletzungen oder Sachschäden.

- ▶ Führen Sie Wartungs- und Reinigungsarbeiten am Gerät nur bei stillgesetztem Motor und gezogenem Netzstecker durch.
- ▶ Greifen Sie niemals in das rotierende Schneidwerkzeug.
- ▶ Lassen Sie das Auswechseln oder Nachschleifen von Schneidmessern nur von einer Fachwerkstatt ausführen.
- ▶ Reinigen Sie das Gerät und alle Anbau und Zubehörteile nach jedem Gebrauch.

Reinigen und Pflegen

Gefahr!

Scharfe, bewegliche Schneidwerkzeuge

- ▶ Schalten Sie den Motor ab. Warten Sie, bis der Messerbalken stillsteht und ziehen Sie den Netzstecker.
- ▶ Tragen Sie Schutzhandschuhe.
- ▶ Reinigen Sie die Schneidwerkzeuge vorsichttig.
- ▶ Achten Sie darauf, dass die Bewegung eines Schneidwerkzeuges zur Drehung anderer Schneidwerkzeuge führen kann.

Achtung!

Feuchtigkeit oder Flüssigkeiten können das Gerät irreparabel beschädigen.

Stellen Sie sicher, dass bei der Reinigung keine Feuchtigkeit oder Flüssigkeiten in das Gerät eindringen.

- ▶ Stellen Sie das Gerät auf einem festen und ebenen Untergrund ab.
- ▶ Sichern Sie das Gerät gegen Wegrollen.
- ▶ Entfernen Sie die Grasfangeinrichtung.
- ▶ Reinigen Sie das Gerät mit einer Bürste, einem Handbesen oder einem Lappen.

Technische Daten

Modell	1184590
Spannung	230-240V~ (Wechselstrom)
Frequenz	50 Hz
Leistung	1200W
Leerlaufdrehzahl	3500 min^{-1}
Schutzklasse	II
IP Schutzart	IPX4
Grasfang-Box	30 l
Schnittbreite	32 cm
Schnitthöhen	20/35/50 mm
Gewicht	10,5 kg
Schalldruckpegel (L_{pA})	79,2 dB(A)
Unsichereheit (K_{pA})	3 dB
Schallleistungspegel (L_{WA})	89,7 dB(A)
Unsichereheit (K_{WA})	1,79 dB
Garantierter Schallleistungs-pegel	96 dB(A)
Vibration (a_h)	max. 3,25 m/s^2
Unsicherheit (K)	1,5 m/s^2

Geräuschinformation

Warnung!

Beim Arbeiten kann der Geräuschpegel 80 dB (A) überschreiten.

- Gefahr ernsthafter Verletzungen und Schalltraumatas.

▶ Benutzen Sie ein Gehörschutz.

garantierter Schallleistungspegel	96 dB (A)

- Lärm- und Vibrationswerte wurden entsprechend den in der Original EG-Konformitätserklärung genannten Normen und Bestimmungen ermittelt. Der angegebene Schwingungsemissionswert ist nach einem genormten Prüfverfahren gemessen worden und kann zum Vergleich eines Elektrowerkzeugs mit einem anderen verwendet werden. Der angegebene Schwingungsemissionswert kann auch zu einer einleitenden Einschätzung der Aussetzung verwendet werden.

- **Warnung:** Der Schwingungsemissionswert kann sich während der tatsächlichen Benutzung des Elektrowerkzeugs von dem Angabewert unterscheiden, abhängig von der Art und Weise, in der das Elektrowerkzeug verwendet wird. Versuchen Sie, die Belastung durch Vibrationen so gering wie möglich zu halten. Beispielhafte Maßnahmen zur Verringerung der Vibrationsbelastung sind das Tragen von Handschuhen beim Gebrauch des Werkzeugs und die Begrenzung der Arbeitszeit. Dabei sind alle Anteile des Betriebszyklus zu berücksichtigen (beispielsweise Zeiten, in denen das Elektrowerkzeug abgeschaltet ist, und solche, in denen es zwar eingeschaltet ist, aber ohne Belastung läuft).

Beseitigung von Störungen

Warnung!

Gefahr von Verletzungen oder Sachschäden.

- ▶ Suchen Sie im Zweifelsfall immer eine Fachwerkstatt auf.
- ▶ Stellen Sie vor jeder Prüfung oder vor Arbeiten am Gerät den Motor ab.
- ▶ Schützen Sie sich vor Verletzungen, indem Sie vor allen Arbeiten am Gerät
  - den Motor abstellen,
  - den Stecker ziehen,
  - Abwarten, bis alle beweglichen Teile vollständig zum Stillstand gekommen sind

Problem	Mögliche Ursache	Abhilfe
Unruhiger Lauf, starkes Vibrieren des Rasenmähers.	Der Messerbalken ist schadhaft.	Suchen Sie eine Fachwerkstatt auf.
	Der Messerbalken ist von der Befestigung gelöst.	
Motor läuft nicht	Die Sicherung am Hauptnetzanschluss hat ausgelöst/ist defekt.	Lassen Sie dies von einer Elektrofachkraft reparieren.
	Schaden am Schalter oder Kabel. Vorgehensweise im Falle eines Kabelschadens: **Achtung Stromschlag!** Die Sicherung wird nicht immer ausgelöst, wenn das Kabel durchtrennt oder beschädigt wird. ▶ Berühren Sie das Kabel nicht, bevor der Netzstecker aus der Steckdose gezogen ist. ▶ Lassen Sie beschädigte Kabel von einer Elektrofachkraft oder einer Fachwerkstatt reparieren. Es ist verboten, das Kabel mit Isolierband zu reparieren.	Suchen Sie eine Fachwerkstatt auf.
Schlechte Mäh-/ Fangleistung.	Der Messerbalken ist stumpf.	Suchen Sie eine Fachwerkstatt auf.
	Der Grasfangkorb ist verstopft.	Folgen Sie den Hinweisen in Kapitel „Grasfangkorb entleeren“.
	Die Schnitthöhe ist nicht angepasst.	Folgen Sie den Hinweisen in Kapitel „Schnitthöhe einstellen“.

Entsorgung

Verpackung entsorgen

Die Produktverpackung besteht aus recycling fähigen Materialien. Entsorgen Sie die Verpackungsmaterialien entsprechend ihrer Kennzeichnung bei den öffentlichen Sammelstellen bzw. gemäß den landesspezifischen Vorgaben.

Altgerät entsorgen

Wenn Sie das Elektrogerät nicht mehr verwenden wollen, geben Sie es bei einer öffentlichen Sammelstelle für Elektroaltgeräte kostenlos ab.

Elektroaltgeräte dürfen in keinem Fall in die Restabfalltonnen gegeben werden (siehe Symbol).

Weitere Entsorgungshinweise

Geben Sie das Elektroaltgerät so zurück, dass seine spätere Wiederverwendung oder Verwertung nicht beeinträchtigt wird.

Elektroaltgeräte können Schadstoffe enthalten. Bei falschem Umgang oder Beschädigung des Gerätes können diese bei der späteren Verwertung des Gerätes zu Gesundheitsschäden oder Gewässer- und Bodenverunreinigungen führen.

EG-Konformitätserklärung

CE Angaben und Normen finden Sie auf der beigelegten EG-Konformitätserklärung.

Garantie

Kaufland **gewährt** Ihnen ab dem Kaufdatum eine Garantie von 3 Jahren.

Von der Garantie ausgenommen sind Schäden, die auf Nichtbeachtung der Bedienungsanleitung, missbräuchliche Verwendung, unsachgemäße Behandlung, eigenmächtige Reparaturen oder unzureichende Wartung und Pflege zurückzuführen sind.

Obsah

Rozsah dodávky 18
Bezpečnost 18
Před prvním uvedením do provozu 25
Obsluha a provoz 26
Údržba 27
Čištění a ošetřování 27
Technické údaje 28
Odstraňování poruch 29
Likvidace 30
ES prohlášení o shodě 30
Záruka 30

Vážená zákaznice, vážený zákazníku!

Gratulujeme vám ke koupi nového přístroje. Rozhodli jste se pro produkt s vynikajícím poměrem ceny a výkonu, který vám bude přinášet mnoho radosti.

Rozsah dodávky

- Sekačka na trávu
- Sběrný koš na trávu
- Náhradní sáček
- Návod k obsluze

Zkontrolujte, zda jsou přítomny všechny díly a přístroj nebyl během přepravy poškozen. Poško zený přístroj neuvádějte do provozu!
V případě poškození se prosím obraťte na ně kterou pobočku společnosti Kaufland.

Bezpečnost

Před prvním použitím přístroje si pečlivě přečtěte tento návod k obsluze a postupujte podle uvedených pokynů. Tento návod k obsluze uschovejte pro pozdější použití nebo pro další majitele.

- Před prvním použitím si vždy přečtěte bezpečnostní pokyny! Nedodržení pokynů v návodu k obsluze a bezpečnostních pokynů může mít za následek poškození přístroje a nebezpečí pro obsluhu a další osoby.
- Všechny osoby zapojené do uvádění do provozu, provozu a údržby přístroje musí mít odpovídající kvalifikaci.

Zákaz svévolných změn a úprav

Je zakázáno provádět změny na přístroji či z něj vytvořit příslušenství. Takové změny mohou mít za následek zranění a chybnou funkci.

- Opravy přístroje smí provádět pouze pověřené a vyškolené osoby. Vždy používejte originální náhradní díly. Tím zajistíte bezpečnost elektrického nářadí.

Informační symboly v tomto návodu

Značky a symboly uvedené v tomto návodu vám pomohou bezpečně používat tento návod a přístroj.

Upozornění:
Informace o nejúčinnějším nebo nejpraktičtějším způsobu použití.

▶ **Provedení kroku**
Vyzve vás k provedení kroku.

✓ **Výsledek provedeného kroku**
Výsledek sledu provedených kroků.

A Značení obrázků

1 Čísla položek, čísla obrázků

Úroveň nebezpečí varovných pokynů

V tomto návodu k obsluze se používají následující úrovně nebezpečí k upozornění na potenciální nebezpečí:

Nebezpečí!

Pokud nebudou dodržena příslušná opatření, bezprostředně hrozí nebezpečná situace, která může vést k vážnému zranění nebo dokonce k smrti.

Varování!

Pokud nebudou dodržena příslušná opatření, může nastat nebezpečná situace, která může vést k vážnému zranění nebo dokonce k smrti.

Opatrně!

Může nastat nebezpečná situace, která povede k lehkému či menšímu zranění, pokud nebudou dodržena příslušná opatření.

Pozor!

Může nastat potenciálně škodlivá situaci, která bude mít za následek materiální škody, pokud se jí nevyhnete.

Struktura varovných pokynů

Varovné pokyny mají následující strukturu:

Signální slovo

Typ a zdroj nebezpečí!
- Důsledky nerespektování

▶ Opatření k zamezení nebezpečí

Použití v souladu s určením

Sekačka je určena výhradně
- pro sekání zatravněných ploch na zahradě u domu a rekreační zahradě,
- k použití v souladu s popisy a bezpečnostními pokyny uvedenými v tomto návodu k obsluze.

Jakékoli jiné použití se považuje za nesprávné použití.

Uživatel odpovídá za škody způsobené nesprávným použitím.

Bezpečnost dětí a osob

- **Osoby mladší 16 let nesmí obsluhovat přístroj nebo na něm provádět jiné práce, například údržbu, čištění, nastavení.** Místní předpisy mohou stanovit minimální věk uživatele.
- **Osoby, které obsluhují sekačku, nesmějí být pod vlivem omamných látek (např. alkoholu, drog nebo léků).**
- **Buďte opatrní a nedotýkejte se rotujícího nože sekačky.**
- **Tento přístroj mohou používat osoby s omezenými fyzickými, smyslovými nebo duševními schopnostmi nebo nedostatkem zkušeností a vědomostí, pokud jsou pod dohledem a pokud byly poučeny o bezpečném používání přístroje a porozuměly nebezpečím spojeným s jeho používáním. Děti si s přístrojem nesmějí hrát. Čištění a uživatelskou údržbu nesmějí provádět děti.**
- **Neuvádějte sekačku do provozu, pokud jsou v bezprostředním okolí lidé (zejména děti) nebo zvířata.** Také dávejte pozor, aby si se sekačkou nehrály děti.

- **Přerušte sekání, pokud zjistíte, že jsou v blízkosti lidé (zejména děti) nebo domácí zvířata.**
- **Nikdy nesekejte bosí nebo v sandálech.**
- **Motor zapínejte pouze tehdy, pokud máte nohy a ruce v bezpečné vzdálenosti od nože.**
- **Při práci se sekačkou nebo na sekačce vždy noste pevnou obuv a dlouhé kalhoty a další vhodné osobní ochranné prostředky (ochranné brýle, ochranu sluchu, pracovní rukavice atd.).** Používání osobních ochranných prostředků snižuje riziko zranění.
- Nenoste volné oblečení nebo oblečení s visícími šňůrkami nebo opasky.

Před použitím

- **Před zahájením práce se seznamte se sekačkou a jejími funkcemi a ovládacími prvky.**
- **Seznamte se s ovládacími prvky a správným používáním stroje.**
- **Nikdy nedovolte používat sekačku dětem ani jiným osobám, které nejsou obeznámeny s návodem k použití.** Místní předpisy mohou stanovit minimální věk uživatele.
- **Nezapomeňte, že provozovatel stroje nebo uživatel odpovídá za úrazy způsobené jiným osobám nebo škody na jejich majetku.**
- **Zkontrolujte, zda jsou všechny matice, čepy a šrouby pevně utažené, aby byl zajištěn bezpečný provoz sekačky.**
- **Před uvedením do provozu a po nárazu zkontrolujte, zda sekačka nevykazuje známky opotřebení nebo poškození.** Před nastavováním a čištěním se ujistěte, že je napájecí kabel odpojen, aby nedošlo k náhodnému spuštění sekačky. Poškození nechte opravit kvalifikovaným odborníkem nebo v odborném servisu.
- **Nepoužívejte sekačku, jejíž vypínač je vadný a nelze jej zapnout ani vypnout.** Nechte sekačku opravit kvalifikovaným odborníkem nebo v odborném servisu.
- **Před zapnutím sekačky odstraňte seřizovací nástroje nebo klíče.** Nástroj, který se nachází v prostoru rotujícího nože, může způsobit zranění.
- **Před použitím zkontrolujte napájecí kabel a prodlužovací kabel, zda nevykazují známky poškození nebo opotřebení. Pokud je kabel během používání poškozen, musí být okamžitě odpojen od síťového napájení. NEDOTÝKEJTE SE KABELU, DOKUD NENÍ ODPOJEN. Nepoužívejte stroj, když je kabel opotřebený nebo poškozený.**
- **Nikdy nepoužívejte sekačku s poškozenými nebo chybějícími ochrannými zařízeními, jako je klapka vyhazovacího otvoru a/nebo sběrný koš na trávu apod.** Nechte je opravit nebo příp. vyměnit kvalifikovaným odborníkem nebo v odborném servisu.
- **Před sečením se ujistěte, že na trávníku nejsou žádné větve, kameny, dráty apod. a dbejte na to po celou dobu sečení.** Mohly by být zachyceny sekačkou a vymrštěny.

- **Pravidelně kontrolujte sběrný koš na trávu a klapku vyhazovacího otvoru z hlediska opotřebení nebo ztráty funkce.**
- **Před použitím vždy vizuálně zkontrolujte, zda nejsou opotřebené nebo poškozené nože, upevňovací šrouby a celé řezné ústrojí.**
- **Opotřebované nebo poškozené nože a upevňovací šrouby se musí vyměňovat pouze v sadě, aby nedošlo k nerovnováze.**
- **Opotřebované nebo poškozené štítky musí být vyměněny.**

Při použití

- **Vyvarujte se nepřirozeného držení těla. Vždy udržujte pevný postoj a rovnováhu.** Se sekačkou nikdy neběhejte, choďte klidným tempem. To umožňuje lepší ovladatelnost sekačky v nečekaných situacích.
- **Nepracujte se sekačkou v prostředí s nebezpečím výbuchu, kde se vyskytují hořlavé kapaliny, plyny nebo prach.** Sekačka na trávu může být zdrojem jiskření, které může zapálit prach nebo výpary.
- **Nenaklánějte sekačku při spouštění motoru mimo případy, kdy musí být při spouštění nadzvednuta. V takovém případě nenaklánějte sekačku víc, než je nezbytně nutné, a nadzvedněte pouze stranu odvrácenou od uživatele.**
- **Udržujte bezpečnou vzdálenost, kterou zajišťují tyče rukojeti.**
- **Za následujících okolností vypněte sekačku, odpojte napájecí kabel. Ujistěte se, že se zcela zastavily všechny pohyblivé díly:**
  - při opuštění sekačky;
  - k uvolnění zaseknutého nože nebo pro odstranění uvízlého materiálu ve vyhazovacím kanále;
  - k provedení kontroly, čištění nebo prací na sekačce;
  - pokud došlo k nárazu do cizího předmětu (před opětovným spuštěním sekačky a sečením zkontrolujte, zda nedošlo k poškození sekačky, a proveďte potřebné opravy);
- **Pokud sekačka začne neobvykle vibrovat, je nutná okamžitá kontrola.**
  - zkontrolujte, zda nedošlo k poškození;
  - proveďte potřebnou opravu poškozených dílů;
  - ujistěte se, že jsou všechny matice, čepy a šrouby pevně utažené.
- **Buďte obzvlášť opatrní, pokud sekačku otáčíte nebo táhnete směrem k sobě.**
- **Sekačku vypněte, pokud ji chcete překlopit nebo přepravit např. z místa sečení / na místo sečení nebo přes cestu.**
- **Nestartujte motor, pokud stojíte před vyhazovacím kanálem.**
- **Během sečení se zdržujte pouze v předepsaném pracovním prostoru obsluhy za vodicím madlem.**
- **Pokud práci přerušíte, nikdy nenechávejte sekačku bez dozoru.**

- **Před zvednutím nebo přenášením sekačky vypněte motor, vytáhněte síťový kabel a počkejte, až se nůž zcela zastaví.**
- **Výšku sečení nastavujte pouze s vypnutými motorem a zastaveným nožem.**
- **Před vyjmutím sběrného koše na trávu vypněte motor a počkejte, až se nůž zcela zastaví.** Po vyprázdnění upevněte sběrný koš na trávu zpět a ujistěte se, že je bezpečně upevněn na sekačku.
- **Nikdy neotvírejte klapku vyhazovacího motoru, pokud je motor stále v chodu.**
- **S běžícím motorem nikdy nepřejíždějte přes štěrk. Hrozí nebezpečí odlétání štěrku!**
- **Pokud je to možné, nesekejte mokrou trávu.**
- Sekejte pouze za denního světla nebo při dobrém umělém osvětlení.
- Při sekání svahů dbejte na pevný postoj.
- Veďte sekačku normálním tempem.
- Sekejte po vrstevnicích, nikdy ne nahoru nebo dolů.
- Při změně směru jízdy ve svahu buďte obzvláště opatrní.
- Nesečte na příliš strmých svazích.
- Zastavte nůž (nože), když je nutné naklopit sekačku, aby se mohla přesunout na jiné plochy než trávu, a při přemísťování sekačky ze sekané plochy nebo na ni.
- Nikdy nepoužívejte sekačku s poškozenými ochrannými zařízeními nebo ochrannými mřížkami nebo bez instalovaných ochranných zařízení, např. ochranné plechy a/nebo zařízení pro sběr trávy.
- Opatrně startujte nebo ovládejte spouštěcí tlačítko podle pokynů výrobce. Udržujte nohy v bezpečné vzdálenosti od nože (nožů).
- Nikdy nedávejte ruce nebo nohy na rotující součásti nebo pod ně. Vždy se držte v bezpečné vzdálenosti od vyhazovacího otvoru.
- Nikdy nezvedejte a nepřenášejte sekačku se spuštěným motorem.

Po použití

- **Vypněte sekačku, vytáhněte napájecí kabel a uložte sekačku na bezpečné místo.**
- **Dbejte na to, aby byly větrací otvory volné a čisté.**
- **Skladujte sekačku mimo dosah dětí.**
- **Sami neprovádějte na sekačce žádné opravy, ale nechte ji opravit kvalifikovaným odborníkem nebo v odborném servisu.**
- **Ujistěte se, že jsou utažené všechny matice, čepy a šrouby a sekačka je v bezpečném pracovním stavu.**
- **Pravidelně kontrolujte sběrný koš na trávu z hlediska opotřebení nebo ztráty funkce.**
- **Z bezpečnostních důvodů vyměňte opotřebované nebo poškozené součásti.**

- **Mějte na paměti, že u sekaček s více noži může pohyb jednoho nože způsobit otáčení ostatních nožů.**
- **Při nastavování sekačky dávejte pozor na skřípnutí prstů mezi pohyblivými noži a pevnými součástmi sekačky.**
- **Před odstavením sekačky nechte motor vychladnout.**
- **Při údržbě nožů dbejte na to, že i při vypnutém napájení se mohou nože pohybovat.**
- **Z bezpečnostních důvodů vyměňte opotřebované nebo poškozené součásti. Používejte pouze originální náhradní díly a příslušenství.**
- **Při práci s elektrickým nářadím venku používejte pouze prodlužovací kabely, které jsou vhodné pro venkovní použití. Použití prodlužovacího kabelu vhodného pro venkovní použití snižuje riziko úrazu elektrickým proudem.**

Přívodní kabely

a) **Použijte pouze nepoškozené přívodní kabely.** Zařízení nezapínejte, jsou-li kabely poškozené nebo opotřebované.

b) **Přívodní kabel nemůže být neomezeně dlouhý (max. 50 m), neboť jinak dojde ke snížení výkonu elektromotoru.** Přívodní kabel musí mít průřez minimálně 3 × 1,5 mm.

c) **Delší přívodní kabely musí mít větší průřezy.**

d) **U přívodních kabelů dochází velice často k poškození izolace.** Příčiny poškození izolace: naříznutí kabelu; skřípnutí kabelu, když je veden pode dveřmi či oknem; praskliny izolace způsobené stárnutím; zlomení kabelu nesprávným připevněním nebo vedením kabelu.

e) **Přívodní kabely musí být minimálně třížílové typu H05RN-F.** Na přívodním kabelu musí být dle předpisů vytištěn typ. Kupujte pouze označené přívodní kabely!

f) **Zástrčky a zásuvky přívodních kabelů musí být vyrobené z pryže a musí být chráněné proti stříkající vodě.**

g) **Pravidelně kontrolujte přívodní kabely a spoje, zda nejsou poškozené.**

h) **Při kontrole kabelů se ujistěte, že jsou odpojeny od napájení.**

i) **Rozviňte kabely v celé jejich délce.**

j) **U přívodních kabelů rovněž zkontrolujte, zda u zástrček a zásuvek nejsou zlomené.**

Všeobecná bezpečnost

- **Používejte sekačku pouze za suchého počasí. Nevystavujte ji dešti nebo vlhkému prostředí.** Vniknutí vody zvyšuje riziko úrazu elektrickým proudem.
- Vyměňte jakékoli opotřebované nebo poškozené štítky na sekačce.
- Sekačka se nesmí používat, pokud je síťový kabel nebo kryt poškozen.

Význam symbolů

Varování!

Před uvedením do provozu si přečtěte návod k obsluze!

Opatrně!
Třetí osoby vždy udržujte mimo nebezpečnou zónu.

Opatrně! Ostré nože!
Zástrčku vytáhněte ze zásuvky vždy před zahájením údržby nebo je-li přívodní kabel poškozen.

Opatrně! Udržujte připojovací kabely od řezného ústrojí!

Garantovaný akustický výkon.

Třída ochrany II (dvojitá izolace)

CE Tímto symbolem oznacené výrobky splnují všechny príslušné evropské predpisy.

IPX4 Tento produkt odpovídá třídě ochrany IPX4.

Typový štítek

Umístění: Typový štítek je na sekačce.

Upozornění:
Označení má dokumentační hodnotu a nesmí se měnit nebo být nečitelné.

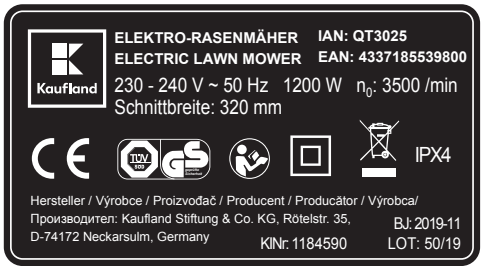

Před prvním uvedením do provozu

Varování!

Pro děti nebezpečí zadušení při hře s balicím materiálem!

▶ Obalový materiál vždy uchovávejte mimo dosah dětí.

▶ Před prvním použitím odstraňte z přístroje všechny obalové materiály.

Označení dílů (obr. A)

1 Vypínač
2 Bezpečnostní pojistka
3 Horní díl rukojeti
4 Odlehčení tahu kabelu
5 Ukazatel naplnění sběrného koše
6 Klapka vyhazovacího otvoru
7 Sběrný koš na trávu
8 Nastavení výšky sečení
9 Rukojeť
10 Dolní díl rukojeti
11 Zásuvka na sekačce

Montáž (obr. B)

- ▶ Umístěte dolní díl rukojeti do správné polohy 1 / ❶.
- ▶ Pevně zašroubujte ruční matici 1 / ❷.
- ▶ Tento postup zopakujte na druhé straně.
- ▶ Zatáhněte za horní díl rukojeti odlehčení tahu 2 / ❶.
- ▶ Spojte horní díl rukojeti s oběma dolními díly tak, že na každé straně zasunete šroub do otvoru.
  - Na každý šroub nasuňte podložku a na každý šroub přišroubujte matici 2 / ❷.
- ▶ Protáhněte kabel držákem kabelu a přitlačte držáky kabelů k rukojeti 3.
- ▶ Nasaďte očka sítě sběrného koše na trávu na závěsnou tyč na víku koše 4 / ❶.
- ▶ Přitlačte horní díl sítě sběrného koše na trávu k okraji víka sběrného koše 4 / ❷.
- ▶ Připevněte rukojeť k víku 5.

Obsluha a provoz (obr. C)

Poznámka k provozním dobám

- ▶ Dodržujte místní předpisy.
- ▶ Příslušné provozní doby zjistíte u svého místního pořádkového orgánu.

Nastavení výšky sečení (obrázek 6)

Varování!

Nebezpečí zranění o rotující nože.

- ▶ Vypněte motor. Před nastavováním přístroje počkejte, až se nože zcela zastaví a vytáhněte zástrčku.

- ▶ Jednotlivě zasuňte zadní kolečka dovnitř a zavěste je do požadovaného nastavení výšky sečení 6 / ❶ / ❷ / ❸.

Zavěšení sběrného koše na trávu

- ▶ Zvedněte klapku vyhazovacího otvoru 7 / ❶.
- ▶ Zavěste sběrný koš na sekačku 7 / ❷.
- ✓ Sběrný koš je zavěšený a můžete pustit klapku vyhazovacího otvoru.
- ✓ Sekačka je nyní připravena k použití.

Zapojení do zásuvky

- ▶ Zapojte síťovou zástrčku do zásuvky na sekačce.
- ▶ Zavěste napájecí kabel do odlehčení tahu kabelu.

Důležité upozornění ohledně zařízení proudového chrániče

Tato ochranná zařízení vás chrání před vážnými zraněními při kontaktu s poškozenými kabely, při poškození izolace a v některých případech i při poškození kabelů, které jsou pod napětím.

- ▶ Zapojujte sekačku pouze do zásuvek, které jsou chráněny zařízením proudového chrániče (RCD) se zbytkovým proudem nepřesahujícím 30 mA.

Zapnutí / vypnutí sekačky na trávu

Opatrně!

Nebezpečí zranění o rotující nože.

- ▶ Nezapínejte sekačku, když stojíte před vyhazovacím otvorem trávy!
- ▶ Zapněte sekačku na rovném povrchu.

Pozor!

Nezapínejte sekačku ve vysoké trávě – v případě potřeby ji zvedněte.

Zapnutí motoru (obr. 8)
▶ Stiskněte vypínač a držte jej stisknutý ❶.
▶ Přitáhněte bezpečnostní pojistku ❷.
▶ Uvolněte vypínač.

Vypnutí motoru (obr. 8)
▶ Uvolněte bezpečnostní pojistku ❷.

Vyprázdnění sběrného koše na trávu (obr. 9)

Varování!

Nebezpečí zranění o rotující nože.
⇦ Vypněte motor. Před nastavováním přístroje počkejte, až se nože zcela zastaví a vytáhněte zástrčku.

Upozornění:
Pokud je ukazatel naplnění (obr. 9 / ❶) na sběrném koši na trávu nahoře (ukazatel ukazuje na symbol GO), není sběrný koš na trávu ještě plný a můžete sekat dále. Pokud je ukazatel naplnění (obr. 9 / ❶) na sběrném koši na trávu dole (ukazatel ukazuje na symbol STOP) nebo pokud sečený materiál zůstává na zemi, je sběrný koš na trávu plný a měli byste jej okamžitě vyprázdnit.

▶ Vypněte motor a vytáhněte síťovou zástrčku.
▶ Zvedněte klapku vyhazovacího otvoru a vyjměte sběrný koš na trávu.
▶ Před nastartováním vyprázdněte sběrný koš na trávu a odstraňte veškeré překážky z prostoru sečení.

Po ukončení práce

▶ Vypněte sekačku, počkejte, až se nůž zcela zastaví a vytáhněte zástrčku.
▶ Vyprázdněte sběrný koš na trávu.
▶ Odstavte sekačku na bezpečném místě.
▶ Neukládejte sekačku do vlhkých prostor.

Údržba

Varování!

Nebezpečí zranění nebo majetkových škod.
▶ Údržbu a čištění sekačky provádějte pouze tehdy, když je motor zastaven a síťová zástrčka je odpojena.
▶ Nikdy se nedotýkejte rotujícího řezného nástroje.
▶ Nechte výměnu nebo broušení nožů provádět pouze odborným servisem.
▶ Po každém použití vyčistěte přístroj a veškeré montované díly a příslušenství.

Čištění a ošetřování

Nebezpečí!

Ostré, pohyblivé řezné nástroje
▶ Vypněte motor. Počkejte, až se nože zcela zastaví a vytáhněte zástrčku.
▶ Používejte ochranné rukavice.
▶ Pečlivě vyčistěte řezné nástroje.
▶ Dávejte pozor na to, že pohyb jednoho řezného nástroje může způsobit otáčení ostatních řezných nástrojů.

Pozor!

Vlhkost nebo kapaliny mohou přístroj neopravitelně poškodit.

Zajistěte, aby během čištění nedošlo ke vniknutí vlhkosti nebo kapalin do přístroje.

- ▶ Zastavte sekačku na pevném a rovném podkladu.
- ▶ Zajistěte sekačku proti odjetí.
- ▶ Odstraňte zařízení na sběr trávy.
- ▶ Vyčistěte sekačku kartáčem, smetáčkem nebo hadrem.

Technické údaje

Model	1184590
Napětí	230-240 V~
Frekvence	50 Hz
Výkon	1200W
Otáčky naprázdno	3500 min^{-1}
Třída ochrany	II
Stupeň krytí	IPX4
Sběrný box na trávu	30 l
Šířka záběru	32 cm
Výšky sečení	20/35/50 mm
Hmotnost	10,5 kg
Hladina akustického tlaku (L_{pA})	79,2 dB(A)
Nejistota (K_{pA})	3 dB
Hladina akustického výkonu (L_{WA})	89,7 dB(A)
Nejistota (K_{WA})	1,79 dB
Zaručená hladina akustického výkonu	96 dB(A)
Vibrace (a_h)	max. 3,25 m/s^2
Nejistota (K)	1,5 m/s^2

Informace o hlučnosti

Varování!

Při práci může hladina hluku překročit 80 dB (A).

- Nebezpečí vážného zranění a akustického traumatu.

▶ Používejte chrániče sluchu.

Zaručená hladina akustického výkonu	96 dB (A)

- Hodnoty hluku a vibrací byly stanoveny v souladu s normami a předpisy uvedenými v původním ES prohlášení o shodě. Deklarovaná emisní hodnota vibrací byla měřena podle standardizovaného zkušebního postupu a může být použita k porovnání jednoho elektrického přístroje s jiným. Uvedená emisní hodnota vibrací může být použita také pro předběžný odhad expozice.

- **Varování:** Emisní hodnota vibrací při konkrétním použití elektrického přístroje se může lišit od deklarované hodnoty v závislosti na způsobu použití přístroje. Snažte se minimalizovat zatížení vibracemi. Opatření ke snížení expozice vibracím zahrnují například používání rukavic při práci s nářadím a omezení pracovní doby. Přitom je nutno vzít v úvahu všechny části provozního cyklu (např. doby, kdy je elektrický přístroj vypnutý, a doby, kdy je sice zapnutý, ale běží bez zatížení).

Odstraňování poruch

Varování!

Nebezpečí zranění nebo majetkových škod.

▶ V případě pochybností vždy vyhledejte odborný servis.

▶ Před každou kontrolou nebo před prací na sekačce vypněte motor.

▶ Chraňte se před zraněním tím, že před veškerými pracemi na sekačce
- vypnete motor,
- vytáhnete zástrčku,
- počkáte, až se zcela zastaví všechny pohyblivé díly

Problém	Možné příčiny	Odstranění
Neklidný chod, silné vibrace sekačky.	Nůž je poškozený.	Vyhledejte odborný servis.
	Nůž se uvolnil z upevnění.	
Motor neběží	Pojistka na hlavním zdroji napájení se uvolnila / je vadná.	Opravu nechte provést kvalifikovaným elektrikářem.
	Poškození spínače nebo kabelu. Postup v případě poškození kabelu: **Pozor úraz elektrickým proudem!** Pojistka se neuvolní vždy, když se kabel přesekne nebo poškodí. ▶ Nedotýkejte se kabelu, dokud není síťová zástrčka vytažena ze zásuvky. ▶ Nechte poškozené kabely opravit kvalifikovaným elektrikářem nebo v odborném servisu. Je zakázáno opravovat kabel izolační páskou.	Vyhledejte odborný servis.
Špatný výkon sekání / sbírání.	Nůž je tupý.	Vyhledejte odborný servis.
	Sběrný koš na trávu je ucpaný.	Postupujte podle pokynů v kapitole „Vyprázdnění sběrného koše na trávu“.
	Není přizpůsobena výška sečení.	Postupujte podle pokynů v kapitole „Nastavení výšky sečení“.

Likvidace

Likvidace obalu

Obal produktu sestává z recyklovatelných materiálů. Materiály obalu zlikvidujte podle jejich označení na veřejných sběrných místech, popř. podle předpisů dané země.

Likvidace vysloužilého přístroje

Pokud již nebudete chtít elektrický přístroj používat, bezplatně jej odevzdejte na veřejném sběrném místě pro vysloužilé elektrospotřebiče. Vysloužilé elektrospotřebiče se v žádném případě nesmí dostat do popelnic pro zbytkový odpad (viz symbol).

Další pokyny k likvidaci

Odevzdejte vysloužilý elektrospotřebič v takovém stavu, aby bylo možné jej později použít znovu nebo recyklovat.
Vysloužilé elektrospotřebiče mohou obsahovat škodlivé látky. Při chybném zacházení s přístrojem nebo jeho poškození může při pozdější likvidaci přístroje dojít k poškození zdraví nebo znečištění vod a půdy.

ES prohlášení o shodě

CE Údaje a normy naleznete v přiloženém ES prohlášení o shodě.

Záruka

Kaufland vám **poskytuje** záruku 3 let od data zakoupení.
Záruka se nevztahuje na poškození, které je způsobeno nedodržením návodu k obsluze, použitím v rozporu s určením, neodborným zacházením, svévolnými opravami nebo nedostatečnou údržbou a ošetřováním.

Sadržaj

Opseg isporuke 31
Sigurnost 31
Prije prvog puštanja u rad 38
Rukovanje i rad 39
Održavanje 40
Čišćenje i njega 40
Tehnički podaci 41
Uklanjanje smetnji 42
Zbrinjavanje 43
Izjava o sukladnosti EZ-a 43
Jamstvo 43

Cijenjeni kupci,

Čestitamo vam na kupnji novog uređaja. Odlučili ste se za proizvod s izvrsnim omjerom cijene i kvalitete koji će vam donijeti puno užitka.

Opseg isporuke

- Kosilica
- Košara za prikupljanje trave
- Zamjenska vreća
- Upute za uporabu

Provjerite jesu li isporučeni svi dijelovi i ima li na uređaju oštećenja tijekom transporta. Ne koristite oštećeni uređaj!
U slučaju štete obratite se podružnici Kauflanda.

Sigurnost

Prije prve uporabe uređaja pažljivo pročitajte ove upute za uporabu i postupajte u skladu s njima. Sačuvajte ove upute za kasniju uporabu ili sljedećeg vlasnika.

- Prije prvog puštanja u rad obavezno pročitajte sigurnosne napomene! Nepoštivanje uputa i sigurnosnih napomena može rezultirati oštećenjem opreme i opasnostima za korisnika i druge osobe.
- Sve osobe uključene u puštanje u pogon, rad i održavanje uređaja moraju biti odgovarajuće kvalifici rane.

Zabrana neovlaštenih promjena i izmjena

Zabranjeno je izvoditi promjene na uređaju ili s koristiti se ovim uređajem za izradu drugih uređaja. Takve promjene mogu rezultirati ozljedama osoba i kvarom.

- Popravke na uređaju smiju obavljati samo osposobljene i obučene osobe. Uvijek se koristite originalnim rezervnim dijelovima. Time se osigurava sigurnost uređaja.

Informacijski simboli ovih uputa

Oznake i simboli u ovom priručniku namijenjeni su za sigurno korištenje uputama i uređajem.

Napomena
Informacije o najučinkovitijoj, odn. praktičnijoj uporabi.

▶ **Postupak**
Zahtjeva neki postupak.

✓ **Rezultat postupka**
Rezultat niza postupaka.

A Oznake ilustracija

1 Brojevi položaja, brojevi slika

Razine opasnosti upozorenja

U ovim uputama za uporabu nalaze se sljedeće razine opasnosti za označavanje potencijalnih opasnosti:

Opasnost!

Opasna situacija je neizbježna i, ako se ne poduzmu mjere, rezultirat će ozbiljnim ozljedama ili čak smrću.

Upozorenje!

Može doći do opasne situacije i, ako se ne poduzmu mjere, rezultirat će ozbiljnim ozljedama ili čak smrću.

Oprez!

Može doći do opasne situacije i, ako se ne poduzmu mjere, rezultirat će lakšim ili srednjim ozljedama.

Pozor!

Može doći do moguće opasne situacije i, ako se ne izbjegne, rezultirat će materijalnom štetom.

Struktura upozorenja

Upozorenja se dijele na sljedeće strukture:

Signalna riječ

Vrsta i izvor opasnosti!

- Posljedice nepridržavanja

▶ Mjere za izbjegavanje opasnosti

Namjenska uporaba

Kosilica je isključivo namijenjena

- košnji travnjaka okućnice ili vrta,
- za uporabu prema opisu i sigurnosnim napomenama navedenim u ovim uputama za uporabu.

Svaka druga uporaba smatra se neprikladnom. Korisnik je odgovoran za štetu uzrokovanu nepravilnom uporabom.

Sigurnost djece i osoba

- **Osobe mlađe od 16 godina ne smiju upravljati uređajem niti obavljati bilo koji drugi posao, kao što je održavanje, čišćenje i podešavanje uređaja.** Lokalni propisi mogu odrediti minimalnu dob korisnika.
- **Osobe koje upravljaju kosilicom ne smiju biti pod utjecajem opojnih sredstava (npr. alkohola, droga ili lijekova).**
- **Budite oprezni i nemojte rukama zahvaćati u rotirajuće oštrice noževa.**
- **Uređaj smiju upotrebljavati osobe sa smanjenim fizičkim, osjetilnim ili mentalnim sposobnostima ili nedostatkom iskustva i znanja ako su pod nadzorom druge osobe ili ako su u svrhu sigurne uporabe uređaja dobile odgovarajuću poduku te ako su shvatile moguće opasnosti. Djeca se ne smiju igrati uređajem. Djeca ne smiju obavljati čišćenje i korisničko održavanje uređaja.**
- **Kosilicu nemojte stavljati u pogon ako se u neposrednoj blizini nalaze osobe (posebice djeca) ili životinje.** Obratite pozornost na to da se djeca ne igraju kosilicom.

- **Prekinite košnju ako primijetite da se osobe (posebice djeca) ili životinje nalaze u blizini.**
- **Nikada nemojte kositi bosi ili u sandalama.**
- **Uključite motor samo kada su vaša stopala i ruke dovoljno udaljeni od oštrica noževa.**
- **Kod rada s kosilicom ili na kosilici uvijek nosite čvrste cipele i duge hlače i drugu prikladnu osobnu zaštitnu opremu (zaštitne naočale, zaštita sluha, radne rukavice itd.).** Uporaba osobne zaštitne opreme smanjuje rizik od ozljeda.
- Izbjegavajte nošenje široke odjeće ili odjeće s visećim trakicama ili remenima.

Prije rada

- **Upoznajte se s kosilicom i njezinim funkcijama i kontrolnim uređajima prije početka rada.**
- **Upoznajte se s upravljačkim uređajima i ispravnom uporabom uređaja.**
- **Nikada ne dopustite rad s kosilicom djeci ili drugim osobama koje nisu upoznate s uputama za uporabu kosilice.** Lokalni propisi mogu odrediti minimalnu dob korisnika.
- **Obratite pozornost na to da je korisnik uređaja odgovoran za nesreće drugih osoba ili oštećenja njihove imovine.**
- **Provjerite jesu li sve matice, svornjaci i vijci zategnuti radi provjere je li uređaj u sigurnom radnom stanju.**
- **Provjerite kosilicu prije stavljanja u pogon i nakon znakova trošenja ili oštećenja.** Prije podešavanja i čišćenja provjerite je li kabel za napajanje isključen kako bi se spriječilo slučajno stavljanje u pogon. Štete treba ukloniti kvalificirano osoblje ili specijalizirana radionica.
- **Nemojte se koristiti kosilicom čija je sklopka neispravna i uređaj se ne može uključiti ili isključiti.** Uređaj neka popravi kvalificirano osoblje ili specijalizirana radionica.
- **Prije stavljanja kosilice u pogon izvadite alate za podešavanje ili ključeve za vijke.** Alat koji se nalazi na dijelu rotirajućih oštrica može uzrokovati ozljede.
- **Prije uporabe provjerite postoje li oštećenja ili znakovi istrošenosti na mrežnom i produžnom kabelu. Ako se kabel tijekom rada ošteti, treba ga odmah odspojiti od napajanja. NEMOJTE DODIRIVATI KABEL PRIJE NO ŠTO GA ODSPOJITE OD NAPAJANJA. Nemojte se koristiti uređajem ako je kabel istrošen ili oštećen.**
- **Nikada se nemojte koristiti kosilicom s oštećenim ili nedostajućim zaštitnim uređajima, poput poklopca za izbacivanje i/ili košare za prikupljanje trave, kućišta itd.** Neka ih popravi, odnosno zamijeni kvalificirano osoblje ili specijalizirana radionica.
- **Prije košnje osigurajte da se na travnjaku ne nalaze grane, kamenje, žice itd. i to uzmite u obzir tijekom cjelokupnog postupka košnje.** Uređaj bi ih mogao zahvatiti i odbaciti.

- **Redovito provjeravajte jesu li jedinica za hvatanje trave i poklopac za zbacivanje istrošeni ili gube li funkcionalnost.**
- **Prije uporabe uvijek vizualno provjerite jesu li noževi, svornjaci za pričvršćivanje i cijela jedinica za rezanje istrošeni ili oštećeni.**
- **Istrošeni ili oštećeni noževi za rezanje i svornjaci za pričvršćivanje mogu se zamijeniti samo u kompletima da bi se izbjegla asimetrija.**
- **Potrebno je zamijeniti istrošene ili oštećene pločice s napomenama.**

Prilikom rada

- **Izbjegavajte neprirodno držanje. Osigurajte sigurno držanje i u svakom trenutku održavajte ravnotežu.** Nikada nemojte trčati već se ravnomjerno, polako pomičite. Tako možete bolje kontrolirati kosilicu u nepredviđenim situacijama.
- **Nemojte rukovati kosilicom u potencijalno eksplozivnom području gdje se nalaze zapaljive tekućine, plinovi ili prašine.** Kosilica može stvoriti iskre koje mogu zapaliti prašinu ili pare.
- **Pri pokretanju motora nemojte naginjati kosilicu osim ako kosilicu nije potrebno podignuti. U tom slučaju, nagnite je samo onoliko koliko je neophodno i samo podignite stranu korisnika.**
- **Održavajte sigurnosnu udaljenost s pomoću ručke.**
- **Isključite kosilicu u sljedećim okolnostima, odspojite mrežni kabel iz utičnice. Uvjerite se da su svi rotirajući dijelovi u stanju mirovanja:**
  - tijekom odlaganja kosilice,
  - kako biste oslobodili blokiranu oštricu noža ili ukloniti začepljenje u kanalu za izbacivanje;
  - da biste provjerili kosilicu, očistili je ili vršili radove na njoj;
  - ako je pogođeno strano tijelo (potražite oštećenja na kosilici i, prije ponovnog pokretanja i radova na kosilici, izvršite potrebne popravke);
- **Ako kosilica počne neobično jako vibrirati, odmah je treba provjeriti.**
  - Potražite oštećenje;
  - provedite potrebne popravke oštećenih dijelova;
  - osigurajte da su sve matice, svornjaci i vijci zategnuti.
- **Budite posebno oprezni kada okrećete kosilicu ili je privlačite sebi.**
- **Pri naginjanju ili transportu, npr. od ili na travnjak, put, isključite kosilicu.**
- **Nemojte uključivati motor kada stojite ispred kanala za izbacivanje.**
- **Tijekom rada ostanite u propisanom radnom području korisnika iza upravljača kosilice.**
- **Pri prekidu rada nikada nemojte ostavljati kosilicu bez nadzora.**

- **Prije no što podignete ili krenete nositi kosilicu, isključite motor, izvucite mrežni kabel i pričekajte dok se oštrice noža ne zaustave.**
- **Namjestite visinu rezanja samo kad je motor isključen i oštrice su u stanju mirovanja.**
- **Prije uklanjanja košare za prikupljanje trave zaustavite motor i pričekajte da se oštrica zaustavi.** Nakon pražnjenja dobro pričvrstite košaru za prikupljanje trave i osigurajte da je košara sigurno pričvršćenja na kosilicu.
- **Nikada nemojte otvarati poklopac za izbacivanje dok je motor još u pogonu.**
- **Dok je motor u pogonu nikada nemojte prelaziti preko šljunka. Postoji opasnost od udara kamena!**
- **Po mogućnosti kosite suhu travu.**
- Kosite samo na dnevnom svjetlu ili pri dobroj umjetnoj rasvjeti.
- Obratite pozornost na dobar položaj na padinama.
- Stroj pokrećite samo u brzini hoda.
- Kositi poprečno od nagiba, nikad gore ili dolje.
- Budite posebno oprezni kada mijenjate smjer kretanja kosilice na padini.
- Nemojte kositi na izrazito strmim padinama.
- Zaustavite oštricu(e) za rezanje kada je kosilicu potrebno nagnuti da se premjesti na netravnate površine i kada se kosilica pomiče iz i na područje koje je potrebno kositi.
- Nikada se nemojte koristiti kosilicom s oštećenim zaštitnim uređajima ili zaštitnim rešetkama ili bez pričvršćenih zaštitnih uređaja, npr. limova za zaštitu od udarca i/ili jedinica za hvatanje trave.
- Pažljivo pokrenite sklopku za pokretanje prema uputama proizvođača. Obratite pozornost da se vaša stopala nalaze na dovoljnom razmaku od noževa.
- Nikada nemojte rukama ili stopalima zahvaćati na ili ispod rotirajućih dijelova. Uvijek se držite podalje od otvora za izbacivanje.
- Nikada nemojte podizati ili nositi kosilicu s motorom u pogonu.

Nakon rada

- **Isključite kosilicu, izvucite kabel i odložite kosilicu na sigurno mjesto.**
- **Obratite pozornost da ventilacijski otvori uvijek budu čisti.**
- **Kosilicu odlažite izvan dohvata djece.**
- **Nemojte sami popravljati kosilicu već popravke treba izvršiti kvalificirano osoblje ili specijalizirana radionica.**
- **Provjerite jesu li sve matice, svornjaci i vijci zategnuti i uređaj je u sigurnom radnom stanju.**
- **Redovito provjeravajte je li jedinica za hvatanje trave istrošena ili gubi li funkcionalnost.**
- **Iz sigurnosnih razloga zamijenite istrošene ili oštećene dijelove.**

- **Obratite pozornost na to da na strojevima s više noževa pokretanje jednog noža može uzrokovati okretanje drugih noževa.**
- **Prilikom podešavanja stroja obratite pozornost na to da nijedan prst ne bude uhvaćen između pokretnih noževa i fiksnih dijelova stroja.**
- **Ostavite motor da se potpuno ohladi prije no što odložite uređaj.**
- **Prilikom održavanja noževa pazite da se, i kada se napajanje isključi, noževi mogu pomicati.**
- **Iz sigurnosnih razloga zamijenite istrošene ili oštećene dijelove. Koristite se samo originalnim rezervnim dijelovima i priborom.**
- **Ako se koristite električnim alatom na otvorenom, koristite se samo produžnim kabelom koji je prikladan za vanjsku uporabu. Uporaba produžnog kabela prikladnog za vanjsku uporabu smanjuje rizik od električnog udara.**

Priključni vod

a) **Upotrebljavajte samo priključne vodove koji nisu oštećeni.** Ne puštajte uređaj u rad ako su vodovi oštećeni ili zastarjeli.

b) **Priključni vod ne smije biti proizvoljne duljine (maks. 50 m) jer će u suprotnom učinak motora biti smanjen.** Priključni vod mora imati uzdužni presjek najmanje 3 × 1,5 mm.

c) **Dulji priključni vodovi zahtijevaju veće poprečne presjeke vodova.**

d) **Na priključnim vodovima osobito često nastaju oštećenja izolacije.** Razlozi za to, uz ostale, mogu biti: Razrezana mjesta zbog urezivanja voda, nagnječenja, ako se priključni vod provodi ispod vrata i prozora, poderotine zbog starenja izolacije, savijanja zbog nepravilnog pričvršćivanja ili vođenja priključnog voda uređaja.

e) **Najmanji uvjeti koje priključni vodovi trebaju ispuniti jest da su vrste H05RN-F i da imaju tri žile.** Propisan je otisak oznake tipa na priključnom vodu. Kupujte samo priključne vodove s oznakom!

f) **Utikači i priključni nastavci na priključnim vodovima moraju biti gumeni i zaštićeni od prskanja vodom.**

g) **Redovito treba provjeravati ima li oštećenja na priključnim i spojnim vodovima.**

h) **Uvjerite se da pri provjeri vodovi nisu spojeni na struju.**

i) **U potpunosti odmotajte priključni vod.**

j) **Provjerite i ima li na ulazima priključnih vodova na utikačima i priključnim nastavcima presavijenih mjesta.**

Opće sigurnosne napomene

- **Koristite se kosilicom samo za suhoga vremena. Čuvajte je od kiše ili vlage.** Prodiranjem vode povećava se rizik od električnog udara.
- Zamijenite istrošene ili oštećene pločice s napomenama na uređaju.
- Ne smijete upotrebljavati uređaj ako su priključni kabel ili kućište oštećeni.

Značenje simbola

Upozorenje!

Pročitajte upute za uporabu prije stavljanja u pogon!

Oprez!
Držite treće osobe podalje od područja opasnosti.

Oprez! Oštri rezači!
Prije radova održavanja ili pri oštećenju priključnih vodova izvucite utikače.

Oprez! Držite spojne kabele udaljene od jedinice za rezanje!

Zajamčena zvučna snaga.

Razred zaštite II (dvostruka izolacija)

CE Proizvodi oznaceni ovim simbolom odgovaraju svim primjenjivim propisima Zajednice Europskog gospodarskog prostora.

IPX4 Ovaj je proizvod u skladu s zaštitnom razredom IPX4.

Tipska pločica

Položaj: Tipska pločica nalazi se na kosilici.

Napomena
Oznaka vrijedi kao dokument i ne smije se mijenjati ili postati neprepoznatljiva.

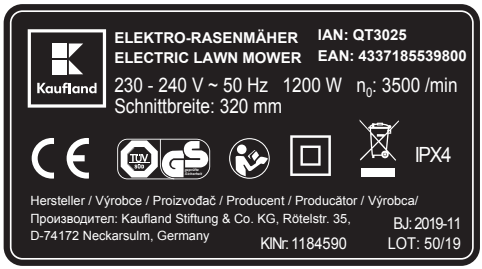

Prije prvog puštanja u rad

Upozorenje!

Postoji opasnost od gušenja djece pri igranju ambalažnim materijalom!

▶ Držite ambalažni materijal izvan dohvata djece.

▶ Prije prve upotrebe uklonite svu ambalažu s uređaja.

Oznaka dijelova (slika A)

1 Uključivanje/isključivanje
2 Sigurnosni stremen
3 Gornji dio ručke
4 Zaštita kabela od povlačenja
5 Prikazivač napunjenosti košare za prikupljanje trave
6 Poklopac za izbacivanje
7 Košara za prikupljanje trave
8 Namještanje visine reza
9 Ručka za nošenje
10 Donji dio ručke
11 Utičnica na uređaju

Montaža (slika B)

- ▶ Postavite donji dio ručke u ispravan položaj 1 / ❶.
- ▶ Ručno zavrnite maticu 1 / ❷.
- ▶ Ponovite postupak na drugoj strani.
- ▶ Na gornjem dijelu ručke postavite spojnicu za rasterećenje 2 / ❶.
- ▶ Spojite gornji dio ručke s dva donja dijela tako da na svakoj strani provučete vijak kroz provrte.
  - Na svaki vijak gurnite podlošku i na svaki vijak ručno zavrnite maticu 2 / ❷.
- ▶ Provucite kabel kroz držač kabela i pritisnite držače kabela na ručku 3.
- ▶ Položite trake mreže košare za hvatanje trave na vješalicu na poklopcu košare 4 / ❶.
- ▶ Pritisnite gornji dio mreže košare za hvatanje trave u rub poklopca košare 4 / ❷.
- ▶ Postavite ručku na poklopac 5.

Rukovanje i rad (slika C)

Napomena o radnim satima

← Pridržavajte se lokalnih propisa.

← Informirajte se o trajanju rada pri nadležnom upravnom tijelu.

Namještanje visine košnje (slika 6)

Upozorenje!

Opasnost od ozljeda uzrokovanih rotirajućim oštricama noža.

▶ Isključite motor. Pričekajte dok se oštrice noža ne zaustave i izvucite mrežni kabel prije no što započnete podešavanje uređaja.

▶ Stražnje kotače pojedinačno povucite prema unutra i objesite ih u željeni položaj visine reza 6 / ❶ / ❷ / ❸.

Vješanje košare za prikupljanje trave

- ▶ Otvorite poklopac za izbacivanje 7 / ❶.
- ▶ Objesite košaru za prikupljanje trave u kosilicu 7 / ❷.
- ✓ Košara za prikupljanje trave je obješena i možete spustiti poklopac.
- ✓ Kosilica je spremna za pogon.

Priključak na utičnicu

- ▶ Utaknite mrežni kabel u utičnicu na kosilici.
- ▶ Objesite mrežni kabel u zaštitu kabela od povlačenja.

Važne napomene o strujnoj zaštitnoj sklopci

Ovi zaštitni uređaji štite vas od ozbiljnih ozljeda kod dodirivanja oštećenih žica, izolacijskih kvarova i, u određenim slučajevima, kod oštećenja žica pod naponom.

▶ Priključite kosilicu samo na utičnice zaštićene strujnoj zaštitnom sklopkom (RCD) s preostalom strujom od najviše 30 mA.

Uključivanje/isključivanje kosilice

Oprez!

Opasnost od ozljeda uzrokovanih rotirajućim oštricama noža.

▶ Nemojte uključivati kosilicu kada se nalazite ispred otvora za izbacivanje trave!

▶ Kosilicu uključite samo na ravnoj površini.

Pozor!

Kosilicu nemojte uključivati u visokoj travi – po potrebi je podignite.

Uključivanje motora (slika 8)

- ▶ Pritisnite tipku za uključivanje/isključivanje i držite je pritisnutom ❶.
- ▶ Pritegnite sigurnosni stremen ❷.
- ▶ Otpustite sklopku za uključivanje/isključivanje.

Isključivanje motora (slika 8)

- ▶ Otpustite sigurnosni stremen ❷.

Pražnjenje košare za prikupljanje trave (slika 9)

Upozorenje!

Opasnost od ozljeda uzrokovanih rotirajućim oštricama noža.

⇦ Isključite motor. Pričekajte dok se oštrice noža ne zaustave i izvucite mrežni kabel prije no što započnete podešavanje uređaja.

Napomena

Ako je indikator razine napunjenosti (slika 9 / ❶) razmaknut od košare za prikupljanje trave (prikaz na košari za prikupljanje trave pokazuje na GO), košara za prikupljanje trave još je prazna, odn. može se još puniti. Ako je indikator razine napunjenosti (slika 9 / ❶) na košari za prikupljanje trave na dnu (prikaz na košari za prikupljanje trave pokazuje na STOP) ili ako materijal nastao košnjom ostane na zemlji, košara za prikupljanje trave puna je i odmah ju je potrebno isprazniti.

- ▶ Isključite motor i izvucite mrežni kabel.
- ▶ Otvorite poklopac za izbacivanje i uklonite košaru za prikupljanje trave.
- ▶ Ispraznite košaru za prikupljanje trave i uklonite začepljenja u prostoru košnje prije pokretanja.

Nakon kraja radova

- ▶ Isključite kosilicu i pričekajte dok se oštrice noža ne zaustave i izvucite mrežni kabel.
- ▶ Ispraznite košaru za prikupljanje trave.
- ▶ Kosilicu odložite na sigurno mjesto.
- ▶ Kosilicu nikada nemojte odlagati u vlažne prostorije.

Održavanje

Upozorenje!

Opasnost od ozljeda ili oštećenja predmeta.

- ▶ Izvršite radove održavanja i čišćenja uređaja samo kada je motor zaustavljen i mrežni kabel izvučen.
- ▶ Nikada nemojte zahvaćati u rotirajući alat za rezanje.
- ▶ Samo se u specijaliziranoj radionici može izvršiti zamjena ili brušenje noževa.
- ▶ Nakon svake uporabe očistite uređaj, sve dograđene dijelove i dodatnu opremu.

Čišćenje i njega

Opasnost!

Oštri alati za rezanje koji se pokreću

- ▶ Isključite motor. Pričekajte dok se oštrice noža ne zaustave i izvucite mrežni kabel.
- ▶ Nosite zaštitne rukavice.
- ▶ Oprezno očistite alat za rezanje.
- ▶ Obratite pozornost na to da pokretanje alata za rezanje može dovesti do okretanja drugog alata za rezanje.

Pozor!

Vlaga ili tekućine mogu nepopravljivo oštetiti uređaj.

Provjerite da tijekom čišćenja vlaga ili tekućine ne prodiru u uređaj.

▶ Stavite uređaj na stabilnu i ravnu površinu.
▶ Osigurajte uređaj od kotrljanja.
▶ Uklonite jedinicu za prikupljanje trave.
▶ Uređaj očistite četkom, metlom ili krpom.

Tehnički podaci

Model	1184590
Napon	230-240 V~
Frekvencija	50 Hz
Snaga	1200W
Brzina vrtnje motora u praznom hodu	3500 min^{-1}
Razred zaštite	II
IP vrsta zaštite	IPX4
Košara za prikupljanje trave	30 l
Širina reza	32 cm
Visine reza	20/35/50 mm
Težina	10,5 kg
Razina zvučnog tlaka (L_{pA})	79,2 dB(A)
Nepouzdanost (K_{pA})	3 dB
Razina zvučne snage (L_{WA})	89,7 dB(A)
Nepouzdanost (K_{WA})	1,79 dB
Zajamčena razina zvučne snage	96 dB
Vibracije (a_h)	maks. 3,25 m/s^2
Nepouzdanost (K)	1,5 m/s^2

Podaci o buci

Upozorenje!

Pri radu razina buke može premašiti 80 dB.

- Opasnost od ozbiljnih ozljeda i zvučne traume.

▶ Koristite se opremom za zaštitu sluha.

Zajamčena razina zvučne snage	96 dB

- Vrijednosti buke i vibracija određene su u skladu s normama i propisima navedenima u izvornoj Izjavi o sukladnosti EZ-a. Navedena vrijednost vibracijske emisije mjeri se prema standardiziranoj metodi ispitivanja i može se koristiti za usporedbu jednog električnog alata s drugim. Navedena vrijednost vibracijske emisije također se može koristiti za početnu procjenu izloženosti.

- **Upozorenje:** Vrijednost vibracijske emisije može se razlikovati od prikazane vrijednosti tijekom stvarne uporabe električnog alata, ovisno o načinu uporabe električnog alata. Pokušajte što više smanjiti utjecaj vibracija. Primjeri mjera za smanjenje izloženosti vibracijama uključuju nošenje rukavica tijekom uporabe alata i ograničavanje radnog vremena. U tom se slučaju moraju uzeti u obzir sve komponente radnog ciklusa (na primjer, vrijeme kad je električni alat isključen i ono u kojem je uključen, ali bez opterećenja).

Uklanjanje smetnji

Upozorenje!

Opasnost od ozljeda ili oštećenja predmeta.

▶ Uvijek u slučaju sumnje potražite specijaliziranu radionicu.

▶ Prije svake provjere ili radova na uređaju isključite motor.

▶ Zaštitite se od ozljeda tako da prije svih radova na uređaju
- isključite motor,
- izvučete utikač,
- pričekate dok se pokretni dijelovi potpuno ne zaustave

Problem	Moguć uzrok	Pomoć
Nemiran rad, jako vibriranje kosilice.	Oštrica noža je oštećenja.	Potražite specijaliziranu radionicu.
	Oštrica noža je odvojena od spojnice.	
Motor se ne pokreće:	Osigurač na glavnom izvoru napajanja se aktivirao/je neispravan.	Neka taj kvar popravi kvalificirani električar.
	Oštećenja na prekidaču ili kabelu. Postupak u slučaju oštećenja kabela: **Pozor, strujni udar!** Osigurač se ne aktivira uvijek kada je kabel odspojen ili oštećen. ▶ Nemojte dodirivati mrežni kabel prije no što izvučete utikač iz utičnice. ▶ Oštećene kablove neka popravi kvalificirani električar ili specijalizirana radionica. Zabranjeno je popraviti kabel izolacijskom trakom.	Potražite specijaliziranu radionicu.
Loša košnja/prikupljanje trave.	Oštrice noža su tupe.	Potražite specijaliziranu radionicu.
	Košara za prikupljanje trave je začepljena.	Pratite napomene iz poglavlja „Pražnjenje košare za prikupljanje trave“.
	Visina košnje nije podešena.	Pratite napomene iz poglavlja „Podešavanje visine košnje“.

Zbrinjavanje

Zbrinjavanje pakiranja

Pakiranje proizvoda sastoji se od materijala koji se može reciklirati. Zbrinite materijale za pakiranje u skladu s oznakom na javnim sabirnim mjestima ili u skladu s lokalnim propisima.

Zbrinjavanje starog uređaja

Ako više ne želite upotrebljavati električni uređaj, besplatno ga odložite na javnom sabirnom mjestu za električne uređaje.

Električni se uređaji nikako ne smiju odlagati u kante za preostali, obični otpad (vidi simbol).

Druge napomene o zbrinjavanju

Odložite električni uređaj tako da to ne utječe na njegovu kasniju ponovnu uporabu ili reciklažu. Električni uređaji mogu sadržavati štetne tvari. Neodgovarajuća uporaba ili oštećenje uređaja u slučaju kasnije reciklaže uređaja mogu izazvati oštećenje zdravlja ili onečišćenje voda i tla.

Izjava o sukladnosti EZ-a

CE Na priloženoj Izjavi o sukladnosti EZ-a naći ćete informacije i standarde.

Jamstvo

Kaufland **daje** jamstvo od 3 godine od datuma kupnje.

Jamstvo ne obuhvaća oštećenja zbog nepridržavanja uputa za uporabu, zlouporabe, nestručne uporabe, popravaka od strane korisnika ili nedostatnog održavanja i nedostatne njege.

Spis tresci

Zawartość opakowania....44
Bezpieczeństwo....44
Przed pierwszym uruchomieniem....51
Obsługa i eksploatacja....52
Konserwacja....53
Czyszczenie i pielęgnacja....53
Dane techniczne....54
Usuwanie usterek....55
Utylizacja....56
Deklaracja zgodności WE....56
Gwarancja....56

Szanowni Klienci!

Gratulujemy zakupu nowego urządzenia. Zdecydowali się Państwo na zakup produktu o doskonałym stosunku ceny do jakości, który sprawi Państwu wiele radości.

Zawartość opakowania

- Kosiarka do trawy
- Kosz na trawę
- Kosz zamienny
- Instrukcja obsługi

Należy sprawdzić, czy wszystkie części zostały dostarczone oraz skontrolować urządzenie pod kątem uszkodzeń transportowych. Nie używać uszkodzonego urządzenia!
W przypadku stwierdzenia szkód należy zwrócić się do filii Kaufland.

Bezpieczeństwo

Przed pierwszym użyciem urządzenia należy dokładnie zapoznać się z niniejszą instrukcją obsługi. Należy postępować zgodnie ze wskazówkami w niej zawartymi. Instrukcję obsługi należy przechowywać do późniejszego użytku lub dla kolejnych użytkowników urządzenia.

- Przed pierwszym uruchomieniem urządzenia należy koniecznie zapoznać się ze wskazówkami dotyczącymi bezpieczeństwa! W przypadku nieprzestrzegania wskazówek zawartych w instrukcji obsługi oraz wskazówek dotyczących bezpieczeństwa może dochodzić do uszkodzenia urządzania oraz do sytuacji niebezpiecznych dla osoby obsługującej urządzenie i innych osób.
- Osoby zajmujące się uruchamianiem, obsługą i serwisowaniem urządzenia muszą posiadać odpowied nie kwalifikacje.

Zakaz wprowadzania samowolnych zmian i modyfikacji

Zabrania się wprowadzania zmian w urządzeniu lub tworzenia z niego urządzeń pomocniczych. Tego typu modyfikacje mogą prowadzić do urazów osób lub do nieprawidłowego działania urządzenia.

- Naprawy urządzenia mogą być przeprowadzane wyłącznie przez wyznaczone i odpowiednio przeszkolone osoby. W ramach napraw należy stosować oryginalne części

Symbole informacyjne zastosowane w niniejszej instrukcji

Znaki i symbole znajdujące się w niniejszej instrukcji mają za zadanie pomóc w bezpiecznym korzystaniu z instrukcji i z urządzenia.

Wskazówka
Informacje na temat najbardziej efektywne go i praktycznego wykorzystania urządzenia

▶ **Krok roboczy**
Wskazuje na konieczność wykonania odpowiedniej czynności.

✓ **Rezultat czynności**
Wynik sekwencji kroków roboczych.

A Sposób oznaczenia rysunku

1 Numery pozycji, numery rysunków

Stopnie zagrożenia i ostrzeżenia

W niniejszej instrukcji obsługi zastosowano następujące stopnie zagrożenia wskazujące na sytuacje potencjalnie niebezpieczne:

Niebezpieczeństwo!

Bezpośrednie zagrożenie i sytuacja prowadząca do poważnych urazów łącznie ze zgonem, jeśli nie zostaną podjęte odpowiednie działania.

Ostrzeżenie!

Możliwość wystąpienia sytuacji niebezpiecznej, która może doprowadzić do poważnych urazów łącznie ze zgonem, jeśli nie zostaną podjęte odpowiednie działania.

Ostrożnie!

Możliwość wystąpienia sytuacji niebezpiecznej, która może doprowadzić do lekkich lub drobnych urazów, jeśli nie zostaną podjęte odpowiednie działania.

Uwaga!

Potencjalna możliwość wystąpienia szkodliwej sytuacji, która może doprowadzić do szkód materialnych.

Struktura ostrzeżeń

Ostrzeżenia mają następującą strukturę:

Hasło ostrzegawcze

Rodzaj i źródło zagrożenia!

- Skutki w przypadku nieprzestrzegania wskazówek

▶ Działanie mające na celu uniknięcie zagrożenia

Zastosowanie zgodnie z przeznaczeniem

Kosiarka przeznaczona jest wyłącznie

- do koszenia trawników wokół domu i ogródków rekreacyjnych,
- do zastosowań zgodnych z opisami i wskazówkami zawartymi w niniejszej instrukcji obsługi.

Każde inne zastosowanie urządzenia będzie rozumiane jako niezgodne z przeznaczeniem.
Za szkody wynikające z niezgodnego z przeznaczeniem użycia urządzenia odpowiada użytkownik.

Bezpieczeństwo dzieci i osób dorosłych

- **Osoby poniżej 16 roku życia nie mogą obsługiwać urządzenia ani wykonywać przy nim żadnych innych prac, takich jak konserwacja, czyszczenie lub regulacja.** Lokalne przepisy mogą określać minimalny wiek użytkownika.
- **Osoby obsługujące kosiarkę nie mogą znajdować się pod wpływem środków odurzających (np. alkoholu, narkotyków lub leków).**
- **Należy uważać, aby nie sięgać do obracającej się belki nożowej.**
- **Urządzenie to może być używane osoby o ograniczonych zdolnościach fizycznych, sensorycznych lub psychicznych bądź takie, którym brakuje doświadczenia oraz wiedzy, tylko pod warunkiem, że będą nadzorowane i zostały pouczone w zakresie bezpiecznego użytkowania urządzenia oraz zrozumiały wynikające z tego niebezpieczeństwa. Nie dopuszczać, by dzieci bawiły się urządzeniem. Czyszczenie i konserwacja urządzenia nie mogą być przeprowadzane przez dzieci.**
- **Nie należy używać kosiarki, gdy w pobliżu znajdują się osoby (zwłaszcza dzieci) lub zwierzęta.** Uważać również, aby dzieci nie bawiły się kosiarką.

- **Przerwać koszenie, jeśli w pobliżu znajdują się ludzie (zwłaszcza dzieci) lub zwierzęta domowe.**
- **Nigdy nie kosić w sandałach lub boso.**
- **Włączać silnik tylko wtedy, gdy stopy i ręce znajdują się w bezpiecznej odległości od belki nożowej.**
- **Podczas pracy z kosiarką lub na kosiarce zawsze należy nosić solidne obuwie i długie spodnie oraz inne odpowiednie środki ochrony osobistej (okulary ochronne, ochrona uszu, rękawice robocze itp.).** Noszenie środków ochrony osobistej zmniejsza ryzyko urazów.
- Unikać noszenia luźnej odzieży lub odzieży z wiszącymi sznurkami lub paskami.

Przed użyciem

- **Przed rozpoczęciem pracy zapoznać się z kosiarką, jej funkcjami oraz elementami obsługowymi.**
- **Zapoznać się z elementami sterowania i prawidłowym użytkowaniem maszyny.**
- **Nigdy nie pozwalać dzieciom ani innym osobom, które nie znają instrukcji obsługi, na korzystanie z kosiarki.** Lokalne przepisy mogą określać minimalny wiek użytkownika.
- **Należy pamiętać, że operator maszyny lub użytkownik ponosi odpowiedzialność za wypadki z udziałem innych osób lub ich mienia.**
- **Sprawdzić, czy wszystkie nakrętki, sworznie i śruby są dokręcone, aby zapewnić bezpieczną pracę kosiarki.**
- **Przed rozpoczęciem pracy i po każdym ewentualnym uderzeniu należy sprawdzić, czy kosiarka nie ma śladów zużycia lub uszkodzeń.** Przed rozpoczęciem regulacji i czyszczenia należy upewnić się, że przewód zasilający jest odłączony, aby zapobiec przypadkowemu uruchomieniu. Zlecić usunięcie uszkodzeń wykwalifikowanemu personelowi lub specjalistycznemu warsztatowi.
- **Nie należy używać kosiarki z uszkodzonym wyłącznikiem, którego nie można włączyć ani wyłączyć.** Zlecić naprawę wykwalifikowanemu personelowi lub specjalistycznemu warsztatowi.
- **Przed włączeniem kosiarki należy usunąć z niej wszelkie narzędzia lub klucze, które były wykorzystywane do jej regulacji.** Narzędzie znajdujące się w obszarze obracającej się belki nożowej może spowodować obrażenia ciała.
- **Przed użyciem zawsze sprawdzać kabel połączeniowy i przedłużacz pod kątem śladów uszkodzeń lub zużycia. W przypadku uszkodzenia kabla podczas użytkowania należy go natychmiast odłączyć od sieci zasilającej. NIE DOTYKAĆ KABLA, ZANIM NIE ZOSTANIE ON ODŁĄCZONY. Nie używać urządzenia, jeśli kabel jest zużyty lub uszkodzony.**
- **Nigdy nie należy używać kosiarek z uszkodzonymi lub brakującymi osłonami, takimi jak klapa wyrzutowa i/lub kosz na trawę, obudowa itp.** Zlecić naprawę lub wymianę wykwalifikowanemu personelowi lub specjalistycznemu warsztatowi.
- **Przed koszeniem należy upewnić się, że trawnik jest wolny od gałęzi, kamieni, drutów itp., i pamiętać o tym podczas całego procesu koszenia.** Elementy te mogą zostać pochwycone przez urządzenie i wyrzucone.

- **Przerwać koszenie, jeśli w pobliżu znajdują się ludzie (zwłaszcza dzieci) lub zwierzęta domowe.**
- **Nigdy nie kosić w sandałach lub boso.**
- **Włączać silnik tylko wtedy, gdy stopy i ręce znajdują się w bezpiecznej odległości od belki nożowej.**
- **Podczas pracy z kosiarką lub na kosiarce zawsze należy nosić solidne obuwie i długie spodnie oraz inne odpowiednie środki ochrony osobistej (okulary ochronne, ochrona uszu, rękawice robocze itp.).** Noszenie środków ochrony osobistej zmniejsza ryzyko urazów.
- Unikać noszenia luźnej odzieży lub odzieży z wiszącymi sznurkami lub paskami.

Przed użyciem

- **Przed rozpoczęciem pracy zapoznać się z kosiarką, jej funkcjami oraz elementami obsługowymi.**
- **Zapoznać się z elementami sterowania i prawidłowym użytkowaniem maszyny.**
- **Nigdy nie pozwalać dzieciom ani innym osobom, które nie znają instrukcji obsługi, na korzystanie z kosiarki.** Lokalne przepisy mogą określać minimalny wiek użytkownika.
- **Należy pamiętać, że operator maszyny lub użytkownik ponosi odpowiedzialność za wypadki z udziałem innych osób lub ich mienia.**
- **Sprawdzić, czy wszystkie nakrętki, sworznie i śruby są dokręcone, aby zapewnić bezpieczną pracę kosiarki.**
- **Przed rozpoczęciem pracy i po każdym ewentualnym uderzeniu należy sprawdzić, czy kosiarka nie ma śladów zużycia lub uszkodzeń.** Przed rozpoczęciem regulacji i czyszczenia należy upewnić się, że przewód zasilający jest odłączony, aby zapobiec przypadkowemu uruchomieniu. Zlecić usunięcie uszkodzeń wykwalifikowanemu personelowi lub specjalistycznemu warsztatowi.
- **Nie należy używać kosiarki z uszkodzonym wyłącznikiem, którego nie można włączyć ani wyłączyć.** Zlecić naprawę wykwalifikowanemu personelowi lub specjalistycznemu warsztatowi.
- **Przed włączeniem kosiarki należy usunąć z niej wszelkie narzędzia lub klucze, które były wykorzystywane do jej regulacji.** Narzędzie znajdujące się w obszarze obracającej się belki nożowej może spowodować obrażenia ciała.
- **Przed użyciem zawsze sprawdzać kabel połączeniowy i przedłużacz pod kątem śladów uszkodzeń lub zużycia. W przypadku uszkodzenia kabla podczas użytkowania należy go natychmiast odłączyć od sieci zasilającej. NIE DOTYKAĆ KABLA, ZANIM NIE ZOSTANIE ON ODŁĄCZONY. Nie używać urządzenia, jeśli kabel jest zużyty lub uszkodzony.**
- **Nigdy nie należy używać kosiarek z uszkodzonymi lub brakującymi osłonami, takimi jak klapa wyrzutowa i/lub kosz na trawę, obudowa itp.** Zlecić naprawę lub wymianę wykwalifikowanemu personelowi lub specjalistycznemu warsztatowi.
- **Przed koszeniem należy upewnić się, że trawnik jest wolny od gałęzi, kamieni, drutów itp., i pamiętać o tym podczas całego procesu koszenia.** Elementy te mogą zostać pochwycone przez urządzenie i wyrzucone.

- **Regularnie sprawdzać urządzenie do zbierania skoszonej trawy i klapę wyrzutową pod kątem zużycia i funkcjonalności.**
- **Przed użyciem należy zawsze dokonać wzrokowej inspekcji, czy ostrza tnące, sworznie mocujące i cały zespół tnący nie są zużyte lub uszkodzone.**
- **Aby uniknąć niewyważenia, zużyte lub uszkodzone ostrza tnące i sworznie mocujące należy wymieniać tylko w zestawach.**
- **Zużyte lub uszkodzone tabliczki ze wskazówkami muszą zostać wymienione.**

Użytkowanie

- **Unikać nienaturalnych pozycji ciała. Należy dbać o stabilną postawę, przez cały czas utrzymując równowagę ciała.** Nigdy nie biegać, ale poruszać się powolnym krokiem. Dzięki temu w nieoczekiwanej sytuacji można łatwiej opanować kosiarkę.
- **Nie wykonywać prac z użyciem kosiarki w strefach zagrożenia wybuchowego, w których znajdują się palne płyny, gazy lub pyły.** Kosiarka może wytworzyć iskry, które mogą doprowadzić do zapłonu pyłu lub oparów.
- **Podczas uruchamiania lub pracy silnika kosiarka nie może być przechylana, chyba że wymagane jest podniesienie jej w trakcie koszenia. W takim przypadku należy przechylić ją tylko w takim stopniu, w jakim jest to absolutnie konieczne, i podnieść ją tylko po stronie nie mającej kontaktu z użytkownikiem.**
- **Zachować bezpieczną odległość na długość uchwytu.**
- **W przypadku wyłączenia kosiarki w następujących okolicznościach należy wyjąć wtyczkę z gniazdka. Upewnić się, że wszystkie ruchome części zostały całkowicie zatrzymane:**
  - jeśli konieczne jest zostawienie kosiarki;
  - jeśli trzeba odblokować belkę nożową lub usunąć zator w kanale wyrzutowym;
  - w celu sprawdzenia kosiarki, wyczyszczenia jej lub wykonania na niej prac;
  - w przypadku uderzenia w obcy przedmiot (należy sprawdzić, czy kosiarka nie została uszkodzona, i przeprowadzić niezbędne naprawy przed ponownym uruchomieniem i rozpoczęciem pracy z kosiarką).
- **Jeśli kosiarka zaczyna wibrować w nietypowy sposób, należy natychmiast przeprowadzić kontrolę.**
  - Poszukać uszkodzeń.
  - Przeprowadzić wymaganą naprawę uszkodzonej części.
  - Sprawdzić, czy wszystkie nakrętki, sworznie i śruby są dokręcone.
- **Zachować szczególną ostrożność podczas obracania lub ciągnięcia kosiarki do siebie.**
- **Wyłączać kosiarkę podczas przechylania lub transportu, np. z trawnika, na trawnik lub po ścieżkach.**
- **Nie uruchamiać silnika, gdy użytkownik stoi przed kanałem wyrzutowym.**
- **Podczas pracy należy pozostawać za rękojeścią prowadzącą tylko w zalecanym zakresie roboczym operatora.**
- **Nigdy nie pozostawiać kosiarki bez nadzoru podczas przerw w pracy.**

- **Przed podniesieniem lub przeniesieniem kosiarki należy wyłączyć silnik, odłączyć przewód zasilający i poczekać, aż belka nożowa zatrzyma się.**
- **Wysokość koszenia ustawiać tylko przy wyłączonym silniku i nieruchomej belce nożowej.**
- **Przed wyjęciem kosza na trawę należy wyłączyć silnik i poczekać, aż belka nożowa zatrzyma się.** Po opróżnieniu należy ostrożnie założyć kosz na trawę i upewnić się, że jest on bezpiecznie przymocowany do kosiarki.
- **Nigdy nie otwierać klapy wyrzutu, gdy silnik nadal pracuje.**
- **Nigdy nie jeździć po żwirze przy pracującym silniku. Istnieje niebezpieczeństwo uderzeń kamieniami!**
- **Jeśli to możliwe, nie kosić mokrej trawy.**
- Kosić jedynie w świetle dziennym lub przy dobrym oświetleniu sztucznym.
- Zawsze należy zapewnić dobrą pozycję na zboczach.
- Prowadzić maszynę w tempie wolnego marszu.
- Kosić w poprzek zbocza, nigdy w górę ani w dół.
- Zachować szczególną ostrożność przy zmianie kierunku jazdy na zboczu.
- Nie kosić zbyt stromych zboczy.
- Należy zatrzymać ostrze (ostrza) tnące, przechylając kosiarkę do transportu po podłożach innych niż trawa oraz gdy kosiarka jest przesuwana z obszaru przeznaczonego do koszenia lub na niego.
- Nigdy nie używać kosiarki z uszkodzonymi urządzeniami ochronnymi, kratkami ochronnymi lub bez zamontowanych urządzeń ochronnych, np. przegród i/lub urządzeń do zbierania trawy.
- Ostrożnie włączyć lub nacisnąć przełącznik rozruchowy, zgodnie z instrukcjami producenta. Upewnić się, że odległość między stopami a ostrzami tnącymi jest wystarczająca.
- Nigdy nie kłaść rąk ani stóp na obracające się części ani pod nie. Zawsze trzymać się z dala od otworu wyrzutowego.
- Nigdy nie podnosić ani nie nosić kosiarki przy włączonym silniku.

Po zakończeniu użytkowania

- **Wyłączyć kosiarkę, odłączyć przewód zasilający i zaparkować kosiarkę w bezpiecznym miejscu.**
- **Upewnić się, że szczeliny wentylacyjne są wolne od zanieczyszczeń.**
- **Nie przechowywać kosiarki w miejscu dostępnym dla dzieci.**
- **Napraw kosiarki nie należy wykonywać samodzielnie, lecz zlecać je wyłącznie wykwalifikowanemu personelowi lub specjalistycznemu warsztatowi.**
- **Sprawdzić, czy wszystkie nakrętki, sworznie i śruby są dokręcone i czy urządzenie jest w bezpiecznym stanie roboczym.**
- **Regularnie sprawdzać kosz na trawę pod kątem zużycia lub utraty funkcjonalności.**
- **Ze względów bezpieczeństwa należy wymieniać zużyte lub uszkodzone części.**

- **Należy pamiętać, że w przypadku maszyn z kilkoma ostrzami tnącymi ruch jednego ostrza tnącego może spowodować obracanie się pozostałych ostrzy tnących.**
- **Podczas regulacji maszyny uważać, aby między ruchomymi ostrzami tnącymi a nieruchomymi częściami maszyny nie zostały uwięzione palce.**
- **Przed odstawieniem maszyny odczekać, aż silnik ostygnie.**
- **Podczas konserwacji ostrzy tnących należy upewnić się, że mogą być one przesuwane nawet przy wyłączonym źródle zasilania.**
- **Ze względów bezpieczeństwa należy wymieniać zużyte lub uszkodzone części. Stosować wyłącznie oryginalne części zamienne i akcesoria.**
- **Podczas wykonywania prac z użyciem narzędzia elektrycznego na wolnym powietrzu należy stosować przedłużacze przystosowane do pracy w takich warunkach. Ryzyko porażenia prądem jest znacznie mniejsze, gdy stosuje się przedłużacze przystosowane do prac na zewnątrz.**

Przewód podłączeniowy

a) **Używać tylko nieuszkodzonych przewodów podłączeniowych.** Nie używać produktu, gdy przewody są uszkodzone lub zużyte.

b) **Przewód podłączeniowy nie może być dowolnie długi (maks. 50 m), w przeciwnym razie moc silnika elektrycznego zostanie zmniejszona.** Przewód podłączeniowy musi mieć przekrój co najmniej 3 × 1,5 mm.

c) **Dłuższe przewody podłączeniowe wymagają większych przekrojów.**

d) **Uszkodzenia izolacji są szczególnie częste w przypadku przewodów podłączeniowych.** Przyczynami tego są m.in.: miejsca nacięcia z powodu przecięcia przewodu, miejsca zgniatania, jeżeli przewód podłączeniowy prowadzony jest pod drzwiami i oknami, pęknięcia spowodowane starzeniem się izolacji, miejsca zaginania na skutek nieprawidłowego zamocowania lub poprowadzenia przewodu podłączeniowego urządzenia.

e) **Przewody podłączeniowe muszą być co najmniej typu H05RN-F i 3-żyłowe.** Oznaczenie typu musi być wydrukowane na przewodzie podłączeniowym. Kupuj tylko przewody podłączeniowe z oznaczeniem!

f) **Wtyki i gniazda łączące przewodów podłączeniowych muszą być gumowe i bryzgoszczelne.**

g) **Przewody podłączeniowe i łączące muszą być regularnie sprawdzane pod kątem uszkodzeń.**

h) **Upewnić się, że podczas kontroli przewody są odłączone od zasilania.**

i) **Całkowicie rozwinąć przewód podłączeniowy.**

j) **Należy również sprawdzić, czy wpusty przewodów podłączeniowych na wtyczkach i gniazdach łączących nie są zagięte.**

Ogólne zasady bezpieczeństwa

- **Używać kosiarki wyłącznie wtedy, kiedy jest sucho. Chronić ją przed deszczem lub wilgocią.** Wnikająca woda zwiększa ryzyko porażenia elektrycznego.
- Wymienić zużyte lub uszkodzone tabliczki ze wskazówkami na urządzeniu.
- Nie wolno używać produktu, gdy uszkodzone są przewód zasilania lub obudowa.

Znaczenie symboli

Ostrzeżenie!

Przed uruchomieniem urządzenia należy przeczytać instrukcję obsługi!

Ostrożnie!
Osoby trzecie muszą przebywać z dala od strefy zagrożenia.

Ostrożnie! Ostre ostrza tnące!
Przed przystąpieniem do prac konserwacyjnych lub w przypadku uszkodzenia przewodu podłączeniowego należy wyciągnąć wtyczkę sieciową.

Ostrożnie! Przewody podłączeniowe trzymać z dala od mechanizmu tnącego!

Gwarantowany poziom mocy akustycznej.

Klasa ochronności II (podwójna izolacja)

CE Produkty oznaczone tym symbolem spełniaja wszystkie wspólnotowe przepisy Europejskiego Obszaru Gospodarczego.

IPX4 Ten produkt jest zgodny z klasą ochrony IPX4.

Tabliczka znamionowa

Położenie: Tabliczka znamionowa znajduje się na kosiarce do trawy.

Wskazówka
Oznaczenie ma wartość dokumentalną i nie można go zmieniać ani czynić nierozpoznawalnym.

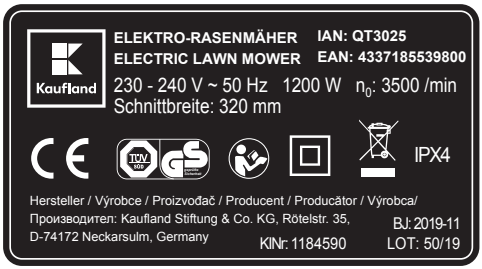

Przed pierwszym uruchomieniem

Ostrzeżenie!

Niebezpieczeństwo uduszenia się dzieci w przypadku zabawy materiałami opakowaniowymi!

▶ Należy koniecznie trzymać materiały opakowaniowe poza zasięgiem dzieci.

▶ Przed pierwszym użyciem należy usunąć z urządzenia wszystkie materiały opakowaniowe.

Nazwy części (rys. A)

1 Włącznik/wyłącznik
2 Pałąk zabezpieczający
3 Górna część kierownicy
4 Uchwyt kablowy odciążający
5 Wskaźnik zapełnienia kosza na trawę
6 Klapa wyrzutu
7 Kosz na trawę
8 Regulacja wysokości koszenia
9 Uchwyt do noszenia
10 Dolna część kierownicy
11 Gniazdko na urządzeniu

Montaż (rys. B)

- ▶ Ustawić dolną część kierownicy we właściwej pozycji 1 / ❶.
- ▶ Dokręcić nakrętkę ręką 1 / ❷.
- ▶ Powtórzyć procedurę po drugiej stronie.
- ▶ Naciągnąć uchwyt odciążający na górną część kierownicy 2 / ❶.
- ▶ Górną część kierownicy połączyć z dwiema dolnymi częściami poprzez wkręcenie śruby w otwory po obu stronach.
  - Wsunąć podkładkę na każdą śrubę i dokręcić nakrętkę na każdą śrubę 2 / ❷.
- ▶ Przeciągnąć kabel przez uchwyt kablowy i wcisnąć uchwyty kablowe na kierownicę 3.
- ▶ Wsunąć zaczepy siatki kosza na trawę na pręt do zawieszenia na pokrywie kosza 4 / ❶.
- ▶ Górną część siatki kosza na trawę wcisnąć w krawędź pokrywy kosza 4 / ❷.
- ▶ Zamocować uchwyt do pokrywy 5.

Obsługa i eksploatacja (rys. C)

Wskazówki dotyczące godzin pracy

- ▶ Przestrzegać przepisów regionalnych.
- ▶ Zapytać w lokalnym organie regulacyjnym o godziny pracy.

Regulacja wysokości koszenia (rys. 6)

Ostrzeżenie!

Niebezpieczeństwo urazów w razie kontaktu z obracającymi się belkami nożowymi.

- ▶ Wyłączyć silnik. Przed dokonaniem jakichkolwiek regulacji urządzenia poczekać, aż belka nożowa zatrzyma się, i odłączyć przewód zasilający.

- ▶ Pociągnąć pojedynczo tylne koła do środka i zawiesić je na żądanej wysokości koszenia 6 / ❶ / ❷ / ❸.

Zawieszanie kosza na trawę

- ▶ Podnieść klapę wyrzutu 7 / ❶.
- ▶ Zawiesić kosz na trawę w kosiarce 7 / ❷.
- ✓ Kosz na trawę jest zaczepiony i można ponownie zwolnić klapę wyrzutową.
- ✓ Kosiarka jest teraz gotowa do pracy.

Podłączanie do gniazdka

- ▶ Włożyć wtyczkę do gniazdka na kosiarce.
- ▶ Kabel sieciowy zawiesić w uchwycie odciążającym.

Ważne wskazówki dotyczące wyłącznika różnicowoprądowego

Te urządzenia ochronne chronią przed poważnymi obrażeniami ciała podczas dotykania uszkodzonych przewodów, w przypadku usterek izolacji, a w niektórych przypadkach również podczas uszkodzenia przewodów pod napięciem.

- ▶ Kosiarkę należy podłączać wyłącznie do gniazdek zabezpieczonych za pomocą urządzenia różnicowoprądowego (RCD) o prądzie resztkowym nie większym niż 30 mA.

Włączanie/wyłączanie kosiarki

Ostrożnie!

Niebezpieczeństwo urazów w razie kontaktu z obracającymi się belkami nożowymi.

- ▶ Nie włączać kosiarki, gdy stoją Państwo przed otworem wyrzutowym trawy!
- ▶ Włączać kosiarkę na równej powierzchni.

Uwaga!

Nie włączać kosiarki w wysokiej trawie — w razie potrzeby należy podnieść kosiarkę.

Włączanie silnika (rys. 8)

▶ Nacisnąć i przytrzymać włącznik/wyłącznik ❶.
▶ Dociągnąć pałąk zabezpieczający ❷.
▶ Zwolnić włącznik/wyłącznik.

Wyłączanie silnika (rys. 8)

▶ Zwolnić pałąk zabezpieczający ❷.

Opróżnianie kosza na trawę (rys. 9)

Ostrzeżenie!

Niebezpieczeństwo urazów w razie kontaktu z obracającymi się belkami nożowymi.

⇦ Wyłączyć silnik. Przed dokonaniem jakichkolwiek regulacji urządzenia poczekać, aż belka nożowa zatrzyma się, i odłączyć przewód zasilający.

Wskazówka

Jeśli wskaźnik poziomu napełnienia (rys. 9 / ❶) na koszu na trawę odstaje (wskaźnik na koszu na trawę jest ustawiony na GO), kosz na trawę jest nadal pusty lub może być nadal napełniany. Jeśli wskaźnik poziomu napełnienia (rys. 9 / ❶) znajduje się na dole kosza na trawę (wskaźnik na koszu na trawę jest ustawiony na STOP) lub jeśli kosz na trawę pozostaje na ziemi, oznacza to, że jest pełny i należy go natychmiast opróżnić.

▶ Wyłączyć silnik i odłączyć wtyczkę sieciową.
▶ Podnieść klapę wyrzutu i wyjąć kosz na trawę.
▶ Opróżnić kosz na trawę i przed uruchomieniem usunąć ewentualne zatory w obszarze koszenia.

Po zakończeniu pracy

▶ Wyłączyć kosiarkę, poczekać, aż belka nożowa zatrzyma się, i wyciągnąć wtyczkę.
▶ Opróżnić kosz na trawę.
▶ Zaparkować kosiarkę w bezpiecznym miejscu.
▶ Nie zostawiać kosiarki w wilgotnych pomieszczeniach.

Konserwacja

Ostrzeżenie!

Ryzyko urazów lub szkód materialnych.

▶ Prace konserwacyjne i czyszczenie urządzenia należy przeprowadzać tylko przy wyłączonym silniku i odłączonej wtyczce sieciowej.
▶ Nigdy nie sięgać do obracającego się narzędzia tnącego.
▶ Wymianę lub ostrzenie ostrzy tnących należy zlecać wyłącznie specjalistycznemu warsztatowi.
▶ Po każdym użyciu wyczyścić urządzenie, dodatki i akcesoria.

Czyszczenie i pielęgnacja

Niebezpieczeństwo!

Ostre, ruchome narzędzia tnące

▶ Wyłączyć silnik. Poczekać, aż belka nożowa zatrzyma się, i odłączyć przewód zasilający.
▶ Nosić rękawice ochronne.
▶ Narzędzia tnące należy czyścić ostrożnie.
▶ Należy pamiętać, że ruch jednego narzędzia tnącego może prowadzić do obrotu innych narzędzi tnących.

Uwaga!

Wilgoć lub ciecze mogą całkowicie uszkodzić urządzenie.

Podczas czyszczenia należy upewnić się, że nie wnikają do niego żadne ciecze.

- ▶ Postawić urządzenie na stabilnym i równym podłożu.
- ▶ Zabezpieczyć urządzenie przed stoczeniem.
- ▶ Wyjąć urządzenie do zbierania trawy.
- ▶ Wyczyścić urządzenie szczotką, zmiotką lub szmatką.

Dane techniczne

Model	1184590
Napięcie	230-240 V~
Częstotliwość	50 Hz
Moc	1200 W
Prędkość obrotowa biegu jałowego	3500 min^{-1}
Klasa ochronności	II
Stopień ochrony	IPX4
Kosz na trawę	30 l
Szerokość koszenia	32 cm
Wysokość koszenia	20/35/50 mm
Waga	10,5 kg
Poziom ciśnienia akustycznego (L_{pA})	79,2 dB(A)
Niepewność (K_{pA})	3 dB
Poziom mocy akustycznej (L_{WA})	89,7 dB(A)
Niepewność (K_{pA})	1,79 dB
Gwarantowany poziom mocy akustycznej	96 dB(A)
Wibracje (a_h)	maks. 3,25 m/s^2
Niepewność (K)	1,5 m/s^2

Informacje o poziomie hałasu generowanym przez urządzenie

Ostrzeżenie!

Podczas prac urządzenie może generować hałas przekraczający wartość 80 dB (A).

- Ryzyko poważnych urazów lub wstrząsu akustycznego.
- ▶ Należy stosować środki ochrony słuchu.

Poziom mocy akustycznej	96 dB (A)

- Wartości hałasu i drgań zostały określone zgodnie z normami i przepisami zawartymi w pierwotnej deklaracji zgodności WE. Podana wartość emisji drgań została zmierzona w ramach metody pomiarowej zgodnej z odpowiednimi normami. Wartość tę można wykorzystać w ramach porównywania urządzenia z innymi urządzeniami elektrycznymi. Podaną wartość emisji można również wykorzystać w ramach wstępnej oceny zagrożeń związanych z użytkowaniem urządzenia.

- **Ostrzeżenie:** Wartość emisji drgań generowana podczas rzeczywistej eksploatacji urządzenia może odbiegać od podanych wartości, w zależności od rodzaju i sposobu wykorzystania urządzenia elektrycznego. Należy starać się utrzymywać obciążenie wynikające z wibracji na jak najniższym poziomie. Przykładowym działaniem ograniczającym obciążenie generowane przez wibracje jest stosowanie podczas prac z użyciem urządzenia odpowiednich rękawic lub też ograniczenie czasu pracy. Należy tu uwzględniać wszystkie tryby pracy podczas danego cyklu eksploatacji (na przykład czasy, w których urządzenie jest włączone, oraz czasy, w których jest ono wprawdzie włączone, lecz pracuje bez obciążenia).

Usuwanie usterek

Ostrzeżenie!

Ryzyko urazów lub szkód materialnych.

- ▶ W razie wątpliwości skontaktować się ze specjalistycznym warsztatem.
- ▶ Wyłączyć silnik przed każdą kontrolą lub przed rozpoczęciem pracy przy urządzeniu.
- ▶ Chronić się przed obrażeniami ciała; w tym celu przed wszystkimi pracami na urządzeniu
  - wyłączać silnik,
  - wyciągać wtyczkę,
  - czekać, aż wszystkie ruchome części całkowicie się zatrzymają.

Problem	Możliwe przyczyny	Rozwiązanie
Nierówna praca, silne wibracje kosiarki.	Belka nożowa jest uszkodzona.	Skontaktować się z warsztatem specjalistycznym.
	Belka nożowa poluzowała się z mocowania.	
Silnik nie działa.	Bezpiecznik na głównym gniazdku sieciowym zadziałał / jest uszkodzony.	Zlecić usunięcie elektrykowi.
	Uszkodzenie przełącznika lub kabla. Postępowanie w przypadku uszkodzenia kabla: **Uwaga na porażenie prądem elektrycznym!** Bezpiecznik nie zawsze zadziała w przypadku przecięcia lub uszkodzenia kabla. ▶ Nie dotykać kabla przed wyjęciem wtyczki z gniazdka. ▶ Naprawę uszkodzonych kabli należy zlecić wykwalifikowanemu elektrykowi lub specjalistycznemu warsztatowi. Zabrania się naprawy kabla za pomocą taśmy izolacyjnej.	Skontaktować się z warsztatem specjalistycznym.
Słaba wydajność koszenia/wychwytywania.	Belka nożowa jest stępiona.	Skontaktować się z warsztatem specjalistycznym.
	Kosz na trawę jest zapchany.	Postępować zgodnie ze wskazówkami w rozdziale „Opróżnianie kosza na trawę”.
	Wysokość koszenia jest niedopasowana.	Postępować zgodnie ze wskazówkami w rozdziale „Regulacja wysokości koszenia”.

Utylizacja

Utylizacja opakowania

Opakowanie produktu wykonane jest z materiałów podlegających recyklingowi. Materiały opakowaniowe należy utylizować zgodnie z ich oznakowaniem w publicznych punktach odbioru odpadów lub zgodnie z wytycznymi obowią-zującymi w danym kraju.

Utylizacja zużytego sprzętu

Jeśli nie chcą już Państwo używać swojego urządzenia elektrycznego, należy bezpłatnie oddać je do punktu odbioru zużytego sprzętu.
W żadnym wypadku nie wolno wyrzucać zużytych urządzeń elektrycznych do pojemników na odpady nienadające się do ponownego przetworzenia (patrz symbol).

Pozostałe wskazówki dotyczące utylizacji

Należy oddać urządzenie w takim stanie, aby możliwe było jego późniejsze ponowne wykorzystanie lub przetworzenie.
Urządzenia elektryczne mogą zawierać szkodliwe substancje. Nieprawidłowe obchodzenie się z urządzeniem lub jego uszkodzenia mogą stwarzać zagrożenie dla zdrowia lub powodować zanieczyszczenie wody lub gleby podczas późniejszego użytkowania.

Deklaracja zgodności WE

CE Parametry i normy podano w załączonej deklaracji zgodności WE.

Gwarancja

Kaufland **udziela** Państwu gwarancji na 3 lata od daty zakupu.
Gwarancja nie obejmuje szkód związanych z nieprzestrzeganiem instrukcji obsługi, użytkowaniem niezgodnym z przeznaczeniem, nieprawidłowym obchodzeniem się, naprawami przeprowadzanymi na własną rękę lub niewystarczającą konserwacją i pielęgnacją.

Cuprins

Pachetul de livrare....57
Siguranţa....57
Înaintea primei puneri în funcțiune....64
Operare și exploatare....65
Întreținere....67
Curățarea și îngrijirea....67
Date tehnice....68
Eliminarea erorilor....69
Eliminarea....70
Declarația de conformitate CE....70
Garanţia....70

Stimate client,

Vă felicităm pentru cumpărarea noului dvs. aparat. Ați decis să alegeți un produs cu un raport calitate-preț excelent care vă va aduce multe satisfacții.

Pachetul de livrare

- Mașină de tuns iarba
- Sac de colectare a gazonului
- Sac de schimb
- Instrucțiuni de utilizare

Verificați existența tuturor componentelor și aparatul cu privire la deteriorări survenite în timpul transportului. Nu puneți în funcțiune aparatul dacă acesta este deteriorat!
În cazul defectării contactați un magazin Kaufland.

Siguranța

Înainte de a utiliza pentru prima dată echipamentul dumneavoastră, citiți cu atenție aceste instrucțiuni de utilizare și acționați corespunzător. Păstrați aceste instrucțiuni de utilizare pentru folosirea viitoare sau pentru utilizatorii ulteriori.

- Asigurați-vă că citiți instrucțiunile de siguranță înainte de prima utilizare! Nerespectarea instrucțiunilor de utilizare și de siguranță poate conduce la apariţia defecţiunilor la nivelul aparatului și la pericole pentru utilizator și alte persoane.
- Toate persoanele implicate în punerea în funcțiune, operarea și întreținerea echipamentului trebuie să fie calificate corespunzător.

nterzicerea modificărilor și schimbărilor de destinație efectuate pe proprie răspundere

Este interzisă efectuarea de modificări la nivelul echipamentului sau realizarea de accesorii pentru acesta. Astfel de modificări pot conduce la vătămări corporale și la funcționări necorespunzătoare.

- Reparațiile la aparat trebuie efectuate numai de către persoane autorizate sau un service autorizat. În acest scop, utilizați în toate situațiile piese de schimb originale. Astfel se garantează menținerea siguranței echipamentului.

Simbolurile de informare din prezentele instrucțiuni

Semnele și simbolurile din prezentele instrucțiuni au rolul de a vă oferi asistență pentru utilizarea în siguranță a instrucțiunilor şi a echipamentului.

Indicație
Informații despre utilizarea cea mai eficientă, respectiv cea mai practică.

▶ **Etapa de acțiune**
Vă invită la acțiune.

✓ **Rezultatul acțiunii**
Rezultatul unei secvențe de etape de acțiune.

A Codul ilustrației

1 Numere de poziții, numere de imagini

Niveluri de pericol ale avertismentelor

În prezentele instrucțiuni de utilizare sunt folosite următoarele niveluri de pericol pentru atenționarea asupra situațiilor potențiale de pericol:

Pericol!

Situația periculoasă este iminentă și, dacă nu au fost respectate măsurile, se pot produce vătămări corporale grave sau chiar decesul persoanelor.

Avertizare!

Situația periculoasă poate apărea și, dacă nu sunt respectate măsurile, se pot produce vătămări corporale grave sau chiar decesul persoanelor.

Precauție!

Situația periculoasă poate apărea și, dacă nu sunt respectate măsurile, se pot produce vătămări corporale ușoare sau minore.

Atenție!

Poate apărea o situație potențial dăunătoare și, dacă nu este evitată, aceasta poate conduce la daune materiale.

Structura avertismentelor

Avertismentele sunt realizate în conformitate cu următoarea structură:

Cuvânt de avertizare

Natura și sursa pericolului!
- Consecințele nerespectării

⇦ Măsură pentru a evita pericolul

Utilizarea conform destinației

Mașina de tuns iarba este concepută exclusiv
- pentru cositul suprafețelor acoperite de gazon din jurul casei și din grădina amenajată din pasiune,
- în scop de utilizare conform descrierilor și în baza cerințelor de siguranță prevăzute în prezentele instrucțiuni de utilizare.

Orice altă utilizare este considerată contrară destinației.

Utilizatorul este răspunzător pentru daunele cauzate de utilizarea contrară destinației.

Siguranța copiilor şi a persoanelor

- **Persoanele care nu au împlinit vârsta de 16 ani nu sunt autorizate să utilizeze echipamentul sau să efectueze alte lucrări la nivelul acestora, de exemplu întreținere, curățare, reglare.** Normele locale pot stabili vârsta minimă a utilizatorului.
- **Persoanele care utilizează maşina de tuns iarba nu trebuie să se afle sub influența stupefiantelor (de exemplu alcool, droguri sau medicamente).**
- **Manifestați prudență şi nu atingeți bara de cuțite care se rotește.**
- **Acest aparat poate fi utilizat de persoane cu abilități fizice, senzoriale sau mentale reduse sau fără experiență şi/sau cunoştințe necesare, dacă sunt supravegheate şi dacă au fost instruite cu privire la utilizarea sigură a acestui aparat şi au înțeles pericolele cu privire la acesta. Nu permiteți copiilor să se joace cu aparatul. Curățarea şi acțiunile de întreținere destinate utilizatorului nu se vor efectua de către copii.**
- **Nu puneți în funcțiune maşina de tuns iarba în situația în care în imediata apropiere a acesteia se află persoane (în special copii) sau animale.** Asigurați-vă că mașina de tuns iarba nu este utilizată ca jucărie de către copii.

- **Întrerupeți procesul de cosit în situația în care constatați că există persoane (în special copii) sau animale de companie în apropiere.**
- **Nu efectuați niciodată operațiunile de cosit în picioarele goale sau în sandale.**
- **Porniți motorul numai în situația în care picioarele şi mâinile dumneavoastră se află la o distanță sigură de bara de cuțite.**
- **La efectuarea de lucrări cu sau la nivelul maşinii de tuns iarba, purtați întotdeauna încălțăminte solidă şi pantaloni lungi, precum şi echipament corespunzător suplimentar pentru protecția persoanei (ochelari de protecție, căşti de protecție a auzului, mănuşi de lucru etc.).** Purtarea echipamentului de protecție a persoanei reduce riscul de producere a rănirilor.
- Evitați purtarea de articole vestimentare largi sau de haine cu şnururi sau curele largi.

Înainte de utilizare

- **Înainte de începerea lucrărilor, familiarizați-vă cu maşină de tuns iarba, precum şi cu funcțiile şi comenzile acesteia**
- **Familiarizați-vă cu toate componentele de reglare şi cu utilizarea corectă a motocositorii de gazon.**
- **Nu permiteți în nicio situație copiilor sau altor persoane care nu cunosc instrucțiunile de utilizare să folosească maşina de tuns iarba.** Normele locale pot stabili vârsta minimă a utilizatorului.
- **Gândiți-vă la faptul că operatorul maşinii sau utilizatorul este responsabil pentru accidentele în care sunt afectate alte persoane sau bunurile aflate în proprietatea acestora.**
- **Verificați dacă toate piulițele, bolțurile şi şuruburile sunt fixate pentru a vă asigura că există posibilitatea de utilizare în condiții de siguranță a maşinii de tuns iarba.**
- **Verificați maşina de tuns iarba înainte de punerea acesteia în funcțiune şi după un impact pentru a identifica semne de uzură sau avariere.** Înainte de efectuarea operațiunilor de reglare şi curățare, asigurați-vă că a fost decuplat din priză cablul de alimentare cu energie electrică, astfel încât să fie evitată o pornire accidentală. Solicitați remedierea avariilor de către un specialist calificat sau într-un atelier de specialitate.
- **Nu utilizați nicio maşină de tuns iarba al cărei întrerupător este defect şi care nu mai poate fi pornită sau oprită.** Solicitați remedierea acesteia de către un specialist calificat sau într-un atelier de specialitate.
- **Înainte de a porni maşina de tuns iarba, decuplați dispozitivele de reglare sau cheile.** O sculă care se află în zona barei rotative de cuțite poate conduce la provocarea de răniri.
- **Înainte de utilizare este necesară verificarea în toate situațiile a cablului de alimentare şi a cablului prelungitor cu privire la semne de defectare sau uzură. În situația în care cablul este avariat pe parcursul utilizării, este necesară decuplarea fără întârziere a acestuia de la rețeaua de alimentare cu energie electrică. NU ATINGEȚI CABLUL ÎNAINTE DE DECUPLAREA ACESTUIA DIN PRIZĂ. Nu utilizați maşina în cazul în care cablul este uzat sau avariat.**
- **Nu utilizați în nicio situație o maşina de tuns iarba cu dispozitive de protecție avariate sau lipsă, de exemplu clapetă de evacuare şi/sau sacul de colectare a gazonului, carcasă etc.** Solicitați remedierea, eventual înlocuirea acestora, de către un specialist calificat sau într-un atelier de specialitate.

- **Asigurați-vă înainte de operațiunea de cosire că gazonul nu prezintă crengi, pietre, sârme etc. şi ţineţi cont de acest aspect pe parcursul întregii operațiuni de cosire.** Acestea pot fi prinse de echipament şi pulverizate.
- **Verificați periodic sistemul de colectare a gazonului şi clapeta de evacuare cu privire la uzură şi capacitatea de funcționare.**
- **Înainte de utilizare este necesară în toate situațiile, prin intermediul unei inspecții vizuale, dacă respectivele cuțite de tăiere, bolțurile de fixare și întreaga unitate de tăiere sunt uzate sau avariate.**
- **Cuțitele de tăiere și bolțurile de fixare uzate sau avariate pot fi înlocuite numai sub formă de set, pentru a evita apariția unui dezechilibru.**
- **Este necesară înlocuirea panourilor indicatoare uzate sau avariate.**

La utilizare

- **Evitați o postură anormală. Asigurați-vă o poziție stabilă şi mențineți permanent echilibrul.** Nu vă deplasați în nicio situație în alergare, ci mergeți la pas. Acest demers vă permite să controlați mai bine maşina de tuns iarba în situații neașteptate.
- **Nu lucrați cu maşina de tuns iarba într-un mediu cu potențial exploziv, în care sunt prezente lichide, gaze sau pulberi inflamabile.** Maşina de tuns iarba poate genera scântei care pot aprinde pulberea sau vaporii.
- **La pornirea sau demararea motorului, nu este permisă înclinarea maşinii de tuns iarba, exceptând situația în care se impune ridicarea acesteia pe parcursul operațiunii. În acest caz, înclinați numai în măsura în care este absolut necesar şi ridicați numai pe latura opusă celei pe care se află utilizatorul.**
- **Respectați distanța de siguranță definită prin barele de prindere.**
- **În următoarele situații, opriți maşina de tuns iarba şi decuplați ştecărul din priză. Asigurați-vă că toate componentele mobile s-au oprit complet:**
  - la părăsirea maşinii de tuns iarba;
  - pentru a elibera bara blocată de cuțite sau pentru a elimina colmatările în canalul de evacuare;
  - pentru a verifica, a curăța sau a efectua lucrări la nivelul maşinii de tuns iarba;
  - în situația în care a fost lovit un corp străin (căutați defecțiunile la nivelul maşinii de tuns iarba şi efectuați lucrările necesare de reparații, înainte de a reîncepe să lucrați cu maşina de tuns iarba);
- **În situația în care maşina de tuns iarba începe să vibreze neobişnuit de puternic, este necesară o verificare imediată.**
  - căutați defecțiunile;
  - efectuați lucrările necesare de reparații la nivelul componentelor defecte;
  - asigurați-vă că toate piulițele, bolțurile şi şuruburile sunt fixate prin strângere.
- **Manifestați o precauție deosebită în momentul în care întoarceți maşina de tuns iarba sau când o trageți către dumneavoastră.**
- **Opriți maşina de tuns iarba în situația în care o înclinați sau o transportați, de exemplu de la/la suprafața acoperită sau de-a lungul trotuarelor.**
- **Nu porniți motorul în cazul în care sunteți poziționat în fața canalului de evacuare.**
- **Pe parcursul funcționării, poziționați-vă exclusiv în zona de lucru prevăzută a operatorului în spatele barei de ghidare.**
- **Pe parcursul întreruperilor de funcționare, nu lăsați în nicio situație nesupravegheată moaşina de tuns iarba pe parcursul întreruperilor de lucru.**

- **Înainte de a ridica sau a transporta de la locație mașina de tuns iarba, opriți motorul, decuplați cablul de alimentare cu energie electrică din priză și așteptați până când se oprește bara de cuțite.**
- **Modificați reglarea înălțimii de tăiere numai cu motorul oprit și bara de cuțite oprită.**
- **Înainte de demontarea sacului de colectare a gazonului, opriți motorul și așteptați să oprească bara de cuțite.** După golire, fixați cu atenție sacul de colectare a gazonului şi asigurați-vă că sacul de colectare a gazonului este fixat în siguranță la mașina de tuns iarba.
- **Nu deschideți niciodată clapeta de evacuare în cazul în care motorul este încă în funcțiune.**
- **Nu vă deplasați pe suprafețe acoperite cu pietriș, în cazul în care motorul este pornit. Există pericol de lovituri provocate de pietre!**
- **În măsura în care este posibil, nu efectuați operațiunile de cosit la nivelul ierbii ude.**
- Efectuați operațiunile de cosit numai la lumina zilei sau în condiții de iluminare artificială corespunzătoare.
- Asigurați în toate situațiile o poziție stabilă pe suprafețele în pantă.
- Deplasați maşina doar la viteză la pas.
- Efectuați operațiunile de cosit transversal față de pantă, în nicio situație în amonte sau în aval.
- Acordați o atenție deosebită în situația în care doriți să modificați direcția de deplasare în pantă.
- Nu efectuați operațiuni de cosit pe pante foarte înclinate.
- Opriți cuțitul (cuțitele) de tăiere în situația în care este necesară înclinarea maşinii de tuns iarba pentru a efectua transportul peste alte suprafețe decât cele acoperite cu gazon şi în situația în care maşina de tuns iarba este deplasată de la şi către suprafața care urmează a fi cosită.
- Nu utilizați în nicio situație maşina de tuns iarba cu dispozitive sau grilaje de protecție defecte sau fără dispozitive de protecție montate, de exemplu apărătoare şi/sau dispozitive de colectare a gazonului.
- Porniți sau acționați cu precauție butonul de pornire, conform instrucțiunilor producătorului. Respectați o distanță suficientă a picioarelor față de cuțitul (cuțitele) de tăiere.
- Nu poziționați în nicio situație mâinile sau picioarele la nivelul sau sub componentele rotative. Păstrați permanent distanța față de orificiul de evacuare.
- Nu ridicați şi nu transportați în nicio situație o maşină de tuns iarba cu motorul pornit.

După utilizare

- **Opriți mașina de tuns iarba, decuplați cablul de alimentare din priză și poziționați mașina de tuns iarba într-un loc sigur.**
- **Asigurați-vă că fantele de aerisire nu sunt blocate cu impurități.**
- **Nu poziționați mașina de tuns iarba la îndemâna copiilor.**
- **Nu efectuați pe cont propriu lucrări de reparații la nivelul mașinii de tuns iarba, ci dispuneți realizarea acestora numai de către un specialist calificat sau într-un atelier de specialitate.**
- **Asigurați-vă că toate piulițele, bolțurile și șuruburile sunt fixate prin strângere și că echipamentul se află într-o stare sigură de lucru.**
- **Verificați periodic sistemul de colectare a gazonului cu privire la uzură sau la pierderea capacității de funcționare.**

- **Înlocuiți din considerente de siguranță componentele uzate sau avariate.**
- **Țineți cont de faptul că, în cazul maşinilor cu mai multe cuțite de tăiere, cursa unui cuțit de tăiere poate conduce la rotirea celorlalte cuțite de tăiere.**
- **La reglarea maşinii, trebuie să vă asigurați că nu există riscul de blocare a degetelor între cuțitele de tăiere aflate în mișcare și componentele fixe ale maşinii.**
- **Lăsați motorul să se răcească înainte de a depozita maşina.**
- **La efectuarea lucrărilor de întreținere a cuțitelor de tăiere trebuie să țineți cont de faptul că, şi în situația în care este decuplată sursa de alimentare cu energie electrică, există posibilitatea de deplasare a cuțitelor de tăiere.**
- **Înlocuiți din considerente de siguranță componentele uzate sau avariate. Utilizați exclusiv piese de schimb şi accesorii originale.**
- **Când lucrați cu o sculă electrică în aer liber, utilizați numai cabluri prelungitoare adecvate pentru folosirea la exterior. Utilizarea unui cablu prelungitor adecvat pentru exterior reduce riscul de producere a unui şoc electric.**

Cablu de alimentare

a) **Utilizați numai cabluri de alimentare care nu prezintă avarii.** Nu puneți în funcțiune produsul în situația în care cablurile sunt avariate sau uzate.

b) **Cablul de alimentare nu poate prezenta orice lungime (max. 50 m) deoarece, în caz contrar, este diminuată performanța electromotorului.** Cablul de alimentare trebuie să prezinte un diametru de minim 3 × 1,5 mm.

c) **Cablurile de alimentare mai lungi necesită diametre mai mari ale conductorilor.**

d) **La nivelul cablurilor de alimentare apar deosebit de frecvent avarii la nivelul izolației.** Cauzele acestei situații sunt reprezentate, printre altele, de: Zone de secționare ca urmare a tăierii cablului, zone de strivire, în cazul în care cablul de alimentare trece pe sub uşi şi ferestre, rupturi datorate îmbătrânirii izolației, zone de torsiune ca urmare a fixării sau a traseului necorespunzător al cablului de alimentare a aparatului.

e) **Cablurile de alimentare trebuie să prezinte cel puțin tipul H05RN-F şi să dispună de 3 conductori.** Este prevăzută obligația de imprimare a denumirii tipului pe cablul de alimentare. Achiziționați numai cabluri de alimentare cu marcaj!

f) **Ştecărele şi dozele de cuplare la cablurile de alimentare trebuie realizate din cauciuc şi protejate împotriva apei stropite.**

g) **Cablurile de alimentare şi cablurile de legătură trebuie verificate periodic cu privire la existența avariilor.**

h) **Asigurați-vă că, la efectuarea verificării, cablurile sunt decuplate de la alimentarea cu energie electrică.**

i) **Desfăşurați complet cablul de alimentare.**

j) **Verificați şi punctele de intrare a cablurilor de alimentare la nivelul ştecărelor şi al dozelor de cuplare pentru a identifica prezența de zone de torsiune.**

Aspecte generale privind siguranța

- **Utilizați maşina de tuns iarba numai în condiții atmosferice fără umiditate. Feriți maşina de tuns iarba de ploaie sau de umiditate.** Ca urmare a pătrunderii apei creşte riscul unui şoc electric.
- Înlocuiți toate panourile indicatoare uzate sau avariate la nivelul echipamentului.
- Aparatul nu se va utiliza atunci când cablul de alimentare sau carcasa sunt defecte.

Semnificația simbolurilor

Avertizare!

Citiți instrucțiunile de utilizare înainte de punerea în funcțiune!

Precauție!
Nu permiteți niciodată pătrunderea terților în zona de pericol.

Precauție! Cuțite de tăiere ascuțite! Decuplați ştecărele de la rețea înainte de efectuarea de lucrări de întreținere sau la avarierea cablului de alimentare.

Precauție! Nu apropiați cablurile de alimentare cu energie electrică de dispozitivul de tăiere!

Nivel garantat de putere acustică.

Clasa de protecție II (izolație dublă)

CE Produsele marcate cu acest simbol respecta toate cerin¸ele aplicabile pentru Legisla¸ia comunitara a Spa¸iului Economic European.

IPX4 Acest produs este în conformitate cu clasa de protecție IPX4.

Eticheta cu date tehnice

Poziție: Eticheta cu date tehnice este amplasată pe maşina de tuns iarba.

Indicație
Marcajul are o valoare de documentație şi nu trebuie schimbat sau făcut ilizibil.

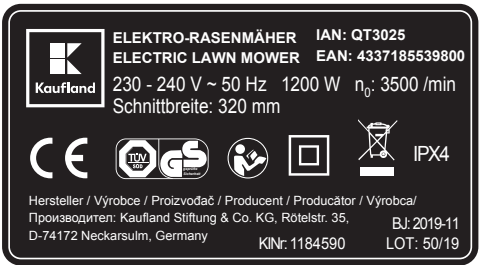

Înaintea primei puneri în funcțiune

Avertizare!

Pericol de asfixiere pentru copii la joaca cu materialul de ambalare!

▶ Țineți neapărat materialul de ambalare departe de copii.

▶ Îndepărtați toate materialele de ambalare de pe aparat înaintea primei utilizări a acestuia.

Denumirea pieselor (imaginea A)

1. Buton de pornire/oprire
2. Etrier de siguranță
3. Secțiunea superioară a barei mânerului
4. Sistem de descărcare de tracțiune pentru cabluri
5. Indicator pentru nivelul de umplere al coşului de colectare a gazonului
6. Clapetă de evacuare
7. Coş de colectare a gazonului
8. Reglarea înălțimii de tăiere
9. Mâner de transport
10. Secțiunea inferioară a barei mânerului
11. Priză la nivelul echipamentului

Montaj (imag. B)

- ▶ Aduceți secțiunea inferioară a barei mânerului în poziția corectă 1 / ❶.
- ▶ Fixați prin strângere piulița de mână 1 / ❷.
- ▶ Repetați operațiunea pe latura opusă.
- ▶ Trageți pe secțiunea superioară a barei mânerului descărcarea de tracțiune a cablului 2 / ❶.
- ▶ Conectați secțiunea superioară a barei mânerului, prin introducerea pe fiecare latură a câte unui șurub prin orificiu.
  - Împingeți pe fiecare șurub o șaibă suport și fixați pe fiecare șurub prin înșurubare o piuliță de mână 2 / ❷.
- ▶ Înfășurați cablul prin suportul de cablu și apăsați suporturile de cablu prin bara mânerului 3.
- ▶ Aplicați clemele plasei corespunzătoare coșului de colectare a gazonului pe baza de fixare la nivelul capacului de coș 4 / ❶.
- ▶ Apăsați secțiunea superioară a plasei corespunzătoare coșului de colectare a gazonului în marginea capacului de coș 4 / ❷.
- ▶ Montați mânerul la nivelul capacului 5.

Operare și exploatare (ilustrația C)

Indicație cu privire la intervalele de funcționare

- ▶ Respectați prevederile regionale.
- ▶ Verificați perioadele de funcționare la autoritatea dumneavoastră locală de ordine publică.

Reglarea înălțimii de tăiere (imaginea 6)

Avertizare!

Pericol de rănire cauzat de bara rotativă de cuțite.

- ▶ Opriți motorul. Așteptați până la oprirea barei de cuțite și decuplați ștecărul din priză înainte de a efectua reglajele la nivelul echipamentului.

- ▶ Trageți roțile posterioare individual către interior și agățați-le în elementul corespunzător pentru reglarea înălțimii de tăiere 6 / ❶ / ❷ / ❸.

Cuplarea coșului de colectare a gazonului

- ▶ Ridicați clapeta de evacuare 7 / ❶.
- ▶ Cuplați coșul de colectare a gazonului în mașina de tuns iarba 7 / ❷.
- ✓ Coșul de colectare a gazonului este cuplat și dispuneți de posibilitatea de a elibera clapeta de evacuare.
- ✓ Mașina de tuns iarba este în stare de funcționare în această etapă.

Conectarea la priză

- ▶ Conectați la priză ștecărul mașinii de tuns iarba.
- ▶ Fixați cablul de alimentare cu energie electrică în sistemul de descărcare de tracțiune pentru cabluri.

Informații importante cu privire la dispozitivul de protecție împotriva curentului rezidual

Aceste dispozitive de protecție vă oferă protecție împotriva rănirilor grave la atingera cablurilor avariate, la apariția de erori de izolații şi, în anumite situații, și la cablurile avariate și aflate sub tensiune.

▶ Conectați maşina de tuns iarba numai la prize asigurate cu sistem de protecție împotriva curentului rezidual RCD) de maxim 30 mA.

Pornirea / oprirea mașinii de tuns iarbă

Precauție!

Pericol de rănire cauzat de bara rotativă de cuțite.

▶ Nu porniți maşina de tuns iarba în situația în care sunteți poziționat în fața orificiului de evacuare a gazonului!

▶ Porniți maşina de tuns iarba pe o suprafață plană.

Atenție!

Nu porniți maşina de tuns iarba pe suprafețe acoperite cu iarbă înaltă – în caz de necesitate, ridicați maşina de tuns iarba.

Pornirea motorului (ilustrația 8)

▶ Acționați butonul de pornire /oprire şi mențineți-l apăsat ❶.

▶ Strângeți etrierul de siguranță ❷.

▶ Eliberați comutatorul de pornire/oprire.

Oprirea motorului (imag. 8)

▶ Eliberați comutatorul de pornire/oprire ❷.

Golirea coşului de colectare a gazonului (imaginea 9)

Avertizare!

Pericol de rănire cauzat de bara rotativă de cuțite.

▶ Opriți motorul. Aşteptați până la oprirea barei de cuțite şi decuplați ştecărul din priză înainte de a efectua reglajele la nivelul echipamentului.

Indicație

În situația în care indicatorul pentru nivelul de umplere (imag. 9 / ❶) al coşului de colectare a gazonului este în dreptul (afișajul corespunzător coşului de colectare a gazonului indică GO), coşul de colectare a gazonului este încă gol, respectiv poate fi umplut în continuare. În situația în care indicatorul pentru nivelul de umplere (imag. 9 / ❶) al coşului de colectare a gazonului este în dreptul (indicatorul pentru nivelul de umplere al coşului de colectare a gazonului este la STOP) sau în cazul în care materialul tocat rămâne pe sol, coşul de colectare a gazonului este plin şi se impune golirea fără întârziere a acestuia.

▶ Opriți motorul şi deconectați cablul de alimentare.

▶ Ridicați clapeta de evacuare şi demontați coşul de colectare a gazonului.

▶ Goliți coşul de colectare a gazonului şi eliminați înainte de pornire eventuale colmatări din camera de cosire.

După finalizarea lucrărilor

- ▶ Opriți mașina de tuns iarba, așteptați până când bara de cuțite se oprește și decuplați ștecărul din priză.
- ▶ Goliți coșul de colectare a gazonului.
- ▶ Amplasați mașina de tuns iarba într-un loc sigur.
- ▶ Nu amplasați mașina de tuns iarba în încăperi cu umiditate ridicată.

Întreținere

Avertizare!

Pericol de rănire sau de producere a prejudiciilor materiale.

- ▶ Efectuați lucrări de întreținere și curățare la nivelul aparatului numai cu motorul oprit și cu ștecărul decuplat din priză.
- ▶ Nu atingeți în nicio situație dispozitivul de tăiere rotativ.
- ▶ Solicitați efectuarea înlocuirii sau a șlefuirii ulterioare a cuțitelor de tăiere numai de către un atelier de specialitate.
- ▶ Curățați aparatul și toate componentele atașate și accesoriile după fiecare utilizare.

Curățarea şi îngrijirea

Pericol!

Dispozitive de tăiere ascuțite, mobile

- ▶ Opriți motorul. Așteptați până la oprirea barei de cuțite și decuplați ștecărul din priză.
- ▶ Purtați mănuși de protecție.
- ▶ Curățați cu precauție dispozitivele de tăiere.
- ▶ Asigurați-vă că mișcarea unui dispozitiv de tăiere poate determina rotirea altor dispozitive de tăiere.

Atenție!

Umiditatea sau lichidele pot deteriora aparatul în mod ireparabil.

Asigurați-vă că la curățare, umiditatea sau lichidele nu pot pătrunde în aparat.

- ▶ Amplasați aparatul pe o supafață solidă și plană.
- ▶ Asigurați aparatul împotriva deplasării accidentale.
- ▶ Îndepărtați captatorul de iarbă.
- ▶ Curățați echipamentul cu o perie, o periuță de mână sau o lavetă.

Date tehnice

Model	1184590
Tensiunea	230-240 V~
Frecvența	50 Hz
Puterea	1200W
Turație la ralanti	3500 min^{-1}
Clasa de protecție	II
Tip protecție IP	IPX4
Casetă de colectare a gazonului	30 l
Lățimea de tăiere	32 cm
Înălțimi de tăiere	20/35/50 mm
Greutate	10,5 kg
Presiune acustică (L_{pA})	79,2 dB(A)
Nesiguranță (K_{pA})	3 dB
Nivel de putere acustică (L_{WA})	89,7 dB(A)
Nesiguranță (K_{WA})	1,79 dB
Nivel de putere acustică garantat	96 dB(A)
Vibrație (a_h)	max. 3,25 m/s^2
Nesiguranță (K)	1,5 m/s^2

Informații referitoare la zgomot

Avertizare!

În timpul funcționării, nivelul de zgomot poate depăși 80 dB (A).

- Pericol de rănire gravă și de producere a traumelor auditive.

▶ Utilizați căștile de protecție auditivă.

Nivel de putere acustică garantat	96 dB (A)

- Valorile cu privire la zgomot și vibrație au fost determinate în baza normelor și prevederilor menționate în declarația originală de conformitate CE. Valoarea declarată a intensității vibrațiilor a fost măsurată în conformitate cu o procedură de testare standardizată și poate fi utilizată pentru a compara o sculă electrică cu o altă sculă; Valoarea declarată a intensității vibrațiilor poate fi utilizată , de asemenea, pentru evaluarea inițială a expunerii.

- **Avertizare!** Valoarea intensității vibrațiilor poate să difere în timpul utilizării efective a sculei electrice de valoarea indicată, în funcție de modul în care este folosită scula electrică. Încercați să reduceți la maxim impactul vibrațiilor. Măsuri exemplificative pentru reducerea expunerii la vibrații includ purtarea mănușilor în timpul utilizării sculei și limitarea timpului de lucru. În acest caz, trebuie luate în considerare toate componentele ciclului de funcționare (de exemplu, momentele în care scula electrică este oprită și cele în care este pornită, dar funcționează fără expunerea la sarcină).

Eliminarea erorilor

Avertizare!

Pericol de rănire sau de producere a prejudiciilor materiale.

- ▶ Ori de câte ori aveți dubii, luați legătura cu un atelier de specialitate.
- ▶ Înainte de fiecare verificare sau de realizarea de lucrări la nivelul aparatului, opriți motorul.
- ▶ Protejați-vă împotriva rănirilor prin oprirea motorului înaintea tuturor operațiunilor la nivelul aparatului
  - oprirea motorului
  - decuplarea ştecărului,
  - aşteptarea până la oprirea completă a tuturor componentelor mobile

Problemă	Cauză posibilă	Asistență
Funcționare neregulată, vibrații puternice ale maşinii de tuns iarba.	Bara de cuțite este avariată.	Apelați la un atelier de specialitate.
	Bara de cuțite este desprinsă de la nivelul fixării.	
Motorul nu funcționează	Siguranța cablului principal de alimentare la rețea s-a declanşat/este defectă.	Solicitați repararea acesteia de către un electrician specializat.
	Defecțiune la nivelul întrerupătorului sau al cablului. Procedura în cazul avarierii unui cablu: **Atenție şoc electric!** Siguranța nu mai este declanşată în situația în care cablul este secționat sau avariat. ⇦ Nu atingeți cablul înainte de decuplarea ştecărului din priză. ⇦ Solicitați repararea cablurilor avariate de către un electrician specializat sau de către un atelier de specialitate. Este interzisă repararea cablului cu bandă de izolare.	Apelați la un atelier de specialitate.
Capacitatea redusă de cosire /colectare.	Bara de cuțite este boantă.	Apelați la un atelier de specialitate.
	Coşul de colectare a gazonului este colmatat.	Respectați instrucțiunile din capitolul „Golirea coşului de colectare a gazonului“.
	Nu este adaptată înălțimea de tăiere.	Respectați instrucțiunile din capitolul „Reglarea înălțimii de tăiere“.

Eliminarea

Eliminarea ambalajului

Ambalajul produsului este fabricat din materiale reciclabile. Eliminați materialele de amba-lare în conformitate cu marcajele acestora prin intermediul centrelor publice de colectare, respectiv în conformitate cu prevederile naționale specifice.

Eliminarea aparatelor uzate

Atunci când nu mai doriți să utilizați aparatul electric, predați-l unui centru public de colectare a aparatelor electrice uzate.

Aparatele electrice uzate nu trebuie în niciun caz aruncate în containerele pentru gunoi (a se vedea simbolul).

Indicații suplimentare privind elimina-rea

Predați aparatul electric uzat fără a afecta refo-losirea sau valorificarea a acestuia.

Aparatele electrice uzate pot conține substanțe poluante. În cazul manipulării necorespunzătoare sau deteriorării aparatului, cu ocazia valorificării ulterioare, aceste substanțe pot cauza probleme de sănătate sau infesta apa şi solul.

Declarația de conformitate CE

CE Informațiile şi standardele pot fi găsite pe declarația de conformitate CE ataşată.

Garanția

Kaufland **vă acordă** o garanție de 3 ani de la data cumpărării.

Sunt exceptate de la garanție daunele provocate ca urmare a nerespectării instrucțiunilor de folosire, utilizării abuzive, manipulării necorespunzătoare, reparațiilor neautorizate sau întreținerii și îngrijirii insuficiente.

Obsah

Rozsah dodávky....71
Bezpečnosť....71
Pred prvým uvedením do prevádzky....78
Obsluha a prevádzka....79
Údržba....80
Čistenie a starostlivosť....80
Technické údaje....81
Odstránenie porúch....82
Likvidácia....83
ES vyhlásenie o zhode....83
Záruka....83

Vážená zákazníčka, vážený zákazník!

Blahoželáme Vám ku kúpe Vášho nového prístroja. Rozhodli ste sa pre produkt s vynikajúcim pomerom cena/výkon, ktorý vám prinesie veľa potešenia.

Rozsah dodávky

- Kosačka na trávu
- Zberný vak na trávu
- Náhradné vrecko
- Návod na obsluhu

Skontrolujte, či vám boli dodané všetky diely a či sa prístroj pri preprave nepoškodil. Poškodený prístroj neuvádzajte do prevádzky!
V prípade poškodenia sa obráťte na niektorú z pobočiek Kaufland.

Bezpečnosť

Pred prvým použitím prístroja si pozorne prečítajte tento návod na obsluhu a postupujte podľa toho. Uschovajte si tento návod na obsluhu na neskoršie použitie alebo pre nasledujúceho majiteľa.

- Pred prvým použitím si bezpodmienečne prečítajte bezpečnostné pokyny! Nedodržanie návodu na obsluhu a bezpečnostných pokynov môže viesť k poškodeniu prístroja a nebezpečenstvám pre obsluhujúceho a ostatné osoby.
- Všetky osoby majúce do činenia s uvedením do prevádzky, obsluhou a údržbou pristoja musia byť zodpovedajúc kvalifikované.

Zákaz neoprávnených zmien a prestavieb

Je zakázané vykonávať zmeny na zariadení alebo pridávať akékoľvek príslušenstvo. Takéto zmeny môžu viesť k zraneniam osôb a chybovým funkciám.

- Opravy prístroja smú vykonávať len poverené a vyškolené osoby. Používajte pritom stále originálne náhradné diely. Tým sa zabezpečí, že bezpečnosť prístroja zostane zachovalá.

Informačné symboly tohto návodu

Značky a symboly v tomto návode vám majú pomôcť bezpečne používať návod a prístroj.

Upozornenie:
Informácie o najefektívnejšom, príp. najpraktickejšom použití.

▶ **Vykonanie činnosti**
Požaduje vykonanie činnosti.

✓ **Výsledok činnosti**
Výsledok vykonaného sledu činností.

A Označovanie obrázkov

1 Čísla pozície, čísla obrázkov

Úrovne nebezpečenstva informácií o nebezpečenstve

V tomto návode na obsluhu sú použité nasledujúce stupne nebezpečenstva na označenie potenciálnych nebezpečenstiev:

Nebezpečenstvo!

Hrozí nebezpečná situácia, a ak sa neprijmú opatrenia, vedie k vážnym poraneniam alebo dokonca k smrti.

Varovanie!

Nebezpečná situácia môže vzniknúť, a ak sa neprijmú opatrenia, vedie k vážnym poraneniam alebo dokonca k smrti.

Upozornenie!

Nebezpečná situácia môže vzniknúť, a ak sa neprijmú opatrenia, vedie k ľahkým alebo miernym poraneniam.

Pozor!

Môže vzniknúť potenciálne škodlivá situácia, a ak sa jej nezabráni, vedie k vecným škodám.

Štruktúra informácií o nebezpečenstve

Informácie o nebezpečenstve sú usporiadané podľa nasledujúcej štruktúry:

Signálne slovo

Druh a zdroj nebezpečenstva!

- Dôsledky nedodržiavania

⇦ Opatrenia na zabránenie nebezpečenstva

Používanie podľa účelu

Kosačka je výlučne určená

- na kosenie súkromných trávnikov pri domoch a záhrad,
- na používanie zodpovedajúc v tomto návode na obsluhu uvedených popisov a bezpečnostných pokynov.

Akékoľvek iné použitie sa považuje za neúčelové.

Za škody spôsobené neúčelovým používaním je zodpovedný používateľ.

Bezpečnosť detí a osôb

- **Osoby mladšie ako 16 rokov nesmú používať zariadenie ani vykonávať iné práce, ako je údržba, čistenie a nastavovanie zariadenia.** Na základe miestnych predpisov je možné stanoviť minimálny vek používateľa.
- **Osoby, ktoré kosačku obsluhujú, nesmú byť pod vplyvom omamných látok (napr. alkoholu, drog alebo liekov).**
- **Buďte opatrní a nesiahajte na rotujúcu nožovú lištu.**
- **Toto zariadenie môžu používať osoby so zníženými fyzickými, zmyslovými alebo duševnými schopnosťami alebo s nedostatkom skúseností a vedomostí, ak sú pod dohľadom a ak boli poučené o bezpečnom používaní zariadenia a porozumeli nebezpečenstvám, ktoré z toho môžu vyplývať. Deti sa so zariadením nesmú hrať. Deti nesmú vykonávať čistenie ani údržbu.**
- **Neuvádzajte kosačku do prevádzky, ak sa v bezprostrednej blízkosti nachádzajú osoby (najmä deti) alebo zvieratá.** Dozerajte aj na to, aby sa deti s kosačkou nehrali.

- **Prerušte kosenie, keď zistíte, že sa v blízkosti nachádzajú osoby (najmä deti) alebo domáce zvieratá.**
- **Nikdy nekoste, ak ste bosí, alebo máte na nohách len sandále.**
- **Motor zapnite len vtedy, ak máte nohy a ruky v bezpečnej vzdialenosti od nožovej lišty.**
- **Pri prácach s kosačkou alebo na kosačke noste vždy pevnú obuv a dlhé nohavice, ako aj ďalšie vhodné osobné ochranné prostriedky (ochranné okuliare, ochranu sluchu, pracovné rukavice atď.).** Nosenie osobných ochranných prostriedkov znižuje riziko zranenia.
- Nenoste voľný odev alebo odev s visiacimi šnúrkami alebo opaskami.

Pred použitím

- **Pred začatím práce sa oboznámte s kosačkou, s jej funkciami a ovládacími prvkami.**
- **Oboznámte sa s nastavovacími dielmi a správnym používaním zariadenia.**
- **Nikdy nedovoľte deťom alebo iným osobám, ktoré nepoznajú návod na použitie, aby používali kosačku.** Na základe miestnych predpisov je možné stanoviť minimálny vek používateľa.
- **Nezabudnite, že obsluha alebo používateľ zariadenia zodpovedá za nehody s ostatnými osobami alebo s ich majetkom.**
- **Skontrolujte, či sú všetky matice, svorníky a skrutky pevne osadené, aby sa zaistila bezpečná prevádzka kosačky.**
- **Kosačku skontrolujte pred uvedením do prevádzky a po náraze vzhľadom na opotrebenie alebo poškodenie.** Pred nastavením a čistením sa uistite, že je napájací kábel odpojený, aby sa zabránilo náhodnému spusteniu. Poškodenie dajte opraviť kvalifikovanému odborníkovi alebo odbornému servisu.
- **Nepoužívajte kosačku, ktorej spínač je chybný a nedá sa zapnúť ani vypnúť.** Nechajte ho opraviť kvalifikovanému odborníkovi alebo odbornému servisu.
- **Pred zapnutím kosačky odstráňte nastavovacie nástroje alebo skrutkové kľúče.** Nástroj, ktorý sa nachádza v oblasti otáčajúcej sa nožovej lišty, môže spôsobiť zranenie.
- **Pred použitím vždy skontrolujte prípojné vedenie a predlžovací kábel na známky poškodenia alebo opotrebenia. Ak sa vedenie počas používania poškodí, musí sa ihneď odpojiť od elektrickej siete. NEDOTÝKAJTE SA VEDENIA, KÝM NIE JE ODPOJENÉ. Zariadenie nepoužívajte, ak je vedenie opotrebované alebo poškodené.**
- **Nikdy nepoužívajte kosačku s poškodenými alebo chýbajúcimi ochrannými zariadeniami, ako je vyhadzovacia klapka a/alebo zberný vak na trávu, kryt atď.** Nechajte ich opraviť, príp. vymeniť kvalifikovanému odborníkovi alebo odbornému servisu.
- **Pred kosením sa uistite, že sa na trávniku nenachádzajú konáre, kamene, drôty atď., a dbajte na to počas celého kosenia.** Zariadenie ich môže zachytiť a vymrštiť.
- **Pravidelne kontrolujte zariadenie na zachytávanie trávy a vyhadzovaciu klapku vzhľadom na opotrebenie a funkčnosť.**

- **Pred použitím treba vždy vizuálne skontrolovať, či nie sú nože, upevňovacie skrutky a celá rezacia jednotka opotrebované alebo poškodené.**
- **Opotrebované alebo poškodené nože a upevňovacie skrutky sa smú vymeniť len ako celá súprava, aby nedošlo k nerovnováhe.**
- **Opotrebované alebo poškodené štítky s upozorneniami sa musia vymeniť.**

Pri použití

- **Vyhnite sa neprirodzenému držaniu tela. Zaujmite stabilný postoj a neustále udržujte rovnováhu.** Nikdy nebehajte, ale pohybujte sa pokojným tempom. To vám umožní lepšie ovládať kosačku v neočakávaných situáciách.
- **Nepracujte s kosačkou vo výbušnom prostredí, kde sú prítomné horľavé kvapaliny, plyny alebo prach.** Kosačka môže vytvárať iskry, ktoré môžu zapáliť prach alebo výpary.
- **Pri štartovaní alebo spustení motora sa kosačka nesmie nakláňať, len ak je potrebné, aby sa kosačka počas procesu zdvihla. V takomto prípade ju nakloňte len v takej miere, ako je nevyhnutne potrebné, a zdvihnite len stranu odvrátenú od používateľa.**
- **Pomocou tyčí držadla udržiavajte daný bezpečnostný odstup.**
- **Zariadenie vypnite a vytiahnite elektrickú zástrčku za nasledujúcich okolností. Uistite sa, že sa všetky pohybujúce sa diely úplne zastavili:**
  - pri opustení kosačky;
  - pri uvoľnení zablokovanej nožovej lišty alebo odstránení upchania vo vyhadzovacom kanáli;
  - pri kontrole a čistení kosačky alebo pri prácach na kosačke;
  - pri náraze na cudzie teleso (pred opätovným spustením a prácou s kosačkou nájdite poškodenie kosačky a vykonajte potrebné opravy);
- **Ak kosačka začne nadmerne vibrovať, je nutná okamžitá kontrola.**
  - nájdite poškodenie;
  - vykonajte potrebnú opravu poškodených dielov;
  - zaistite, aby boli všetky matice, svorníky a skrutky pevne utiahnuté.
- **Buďte obzvlášť opatrní pri otáčaní alebo priťahovaní kosačky.**
- **Pri nakláňaní alebo prenose, napr. z trávnika/na trávnik alebo cez cestu, kosačku vypnite.**
- **Motor nespúšťajte, ak stojíte pred vyhadzovacím kanálom.**
- **Počas prevádzky sa zdržiavajte len v predpísanej pracovnej oblasti obsluhy za vodiacim držadlom.**
- **Pri prerušení práce nenechávajte nikdy kosačku bez dozoru.**

- **Pred zdvihnutím alebo prenosom kosačky vypnite motor, vytiahnite napájací kábel a počkajte, kým sa nožová lišta úplne nezastaví.**
- **Výšku kosenia nastavte len pri vypnutom stroji a zastavenej nožovej lište.**
- **Pred vytiahnutím zberného vaku na trávu vypnite motor a, kým sa nožová lišta úplne nezastaví.** Po vyprázdnení dôkladne upevnite zberný vak na trávu a uistite sa, že je zberný vak na trávu bezpečne upevnený na kosačke.
- **Nikdy neotvárajte vyhadzovaciu klapku, keď je motor v chode.**
- **Nikdy sa nepohybujte po štrku s motorom v chode. Hrozí nebezpečenstvo zasiahnutia kameňom!**
- **Ak je to možné, nevykonávajte kosenie mokrej trávy.**
- Koste len za denného svetla alebo pri dobrom umelom osvetlení.
- Na svahoch dávajte vždy pozor na bezpečný postoj.
- Zariadenie veďte len krokom.
- Koste priečne k svahu, nikdy nie nahor alebo nadol.
- Buďte obzvlášť opatrní pri zmene smeru jazdy na svahu.
- Nevykonávajte kosenie na príliš strmých svahoch.
- Zastavte nôž (nože), keď sa musí kosačka naklopiť na presun cez iné plochy ako tráva a keď sa kosačka prepravuje smerom k ploche alebo od plochy kosenia. .
- Nikdy nepoužívajte kosačku s poškodenými ochrannými zariadeniami alebo ochrannými mriežkami alebo bez osadených ochranných zariadení, ako sú nárazové plechy a/alebo zariadenia na zachytávanie trávy.
- Opatrne spustite alebo stlačte spúšťací spínač podľa pokynov výrobcu. Dbajte na dostatočnú vzdialenosť nôh od noža (nožov).
- Nikdy nesiahajte rukami ani nohami na rotujúce diely ani pod ne. Zdržiavajte sa vždy v dostatočnej vzdialenosti od vyhadzovacieho otvoru.
- Nezdvíhajte ani nenoste kosačku s motorom v chode.

Po použití

- **Vypnite kosačku, odpojte napájací kábel a kosačku umiestnite na bezpečné miesto.**
- **Uistite sa, že vetracie drážky nie sú znečistené.**
- **Kosačku umiestnite mimo dosahu detí.**
- **Na kosačke nevykonávajte sami žiadne opravy, ale nechajte ich vykonať kvalifikovaným odborníkom alebo odborným servisom.**
- **Uistite sa, že sú všetky matice, svorníky a skrutky pevne utiahnuté a zariadenie je v bezpečnom prevádzkovom stave.**
- **Pravidelne kontrolujte zariadenie na zachytávanie trávy vzhľadom na opotrebenie alebo stratu funkčnosti.**
- **Z bezpečnostných dôvodov vymeňte opotrebované alebo poškodené diely.**

- **Dbajte na to, aby pri zariadeniach s viacerými nožmi mohol pohyb jedného noža viesť k otáčaniu ostatných nožov.**
- **Pri nastavovaní zariadenia dávajte pozor, aby sa vám nezasekol prst medzi pohybujúcimi sa nožmi a pevnými dielmi zariadenia.**
- **Pred odstavením zariadenia nechajte motor vychladnúť.**
- **Pri údržbe nožov dávajte pozor na to, že nože sa môžu pohybovať aj pri vypnutom zdroji napätia.**
- **Z bezpečnostných dôvodov vymeňte opotrebované alebo poškodené diely. Používajte iba originálne náhradné diely a príslušenstvo.**
- **Ak používate elektrické náradie vonku, používajte len predlžovacie káble vhodné na použitie vonku. Používanie predlžovacieho kábla, ktorý je vhodný na použitie vonku, znižuje riziko úrazu elektrickým prúdom.**

Prípojné vedenie

a) **Používajte iba prípojné vedenia, ktoré nie sú poškodené.** Prístroj neuvádzajte do prevádzky, keď sú vedenia poškodené alebo opotrebované!

b) **Prípojné vedenie nesmie byť ľubovoľne dlhé (max. 50 m), inak sa zníži výkon elektrického motora.** Prípojné vedenie musí mať prierez najmenej 3 × 1,5 mm.

c) **Dlhšie prípojné vedenia vyžadujú väčšie prierezy vodičov.**

d) **Pri prípojných vedeniach je poškodenie izolácie obzvlášť časté.** Príčiny pre to sú o. i.: Miesta porezania preťatím vedenia, miesta pomliaždenia, keď je prípojné vedenie vedené pod dverami a oknami, praskliny v dôsledku starnutia izolácie, miesta zlomenia v dôsledku nesprávneho upevnenia alebo smerovania prípojného vedenia prístroja.

e) **Prípojné vedenia musia byť aspoň typu H05RN-F a 3-žilové.** Je potrebný odtlačok označenia typu na prípojnom vedení. Kupujte iba prípojné vedenia s označením!

f) **Zástrčky a spojovacie zásuvky pre prípojné vedenia musia byť vyrobené z gumy a chránené proti striekajúcej vode.**

g) **Prípojné a spojovacie vedenia musia byť pravidelne kontrolované na poškodenia.**

h) **Dbajte na to, aby boli vedenia počas skúšky odpojené od dodávky prúdu.**

i) **Odviňte prípojné vedenie úplne.**

j) **Tiež skontrolujte prívody prípojného vedenia do zástrčiek a pripojovacích zásuviek na zalomenia.**

Všeobecná bezpečnosť

- **Kosačku používajte len za suchých poveternostných podmienok. Neponechávajte kosačku na daždi alebo vo vlhkom prostredí.** Vniknutie vody zvyšuje riziko úrazu elektrickým prúdom.
- Vymeňte všetky opotrebované alebo poškodené štítky s upozorneniami na zariadení.
- Prístroj sa nesmie používať v prípade poškodenia sieťového kábla alebo krytu.

Význam symbolov

Varovanie!

Pred uvedením do prevádzky si prečítajte návod na obsluhu!

Upozornenie!
Vždy držte tretie osoby mimo nebezpečného priestoru.

Upozornenie! Ostré rezacie nože!
Pred údržbárskymi prácami alebo pri poškodení prípojného vedenia vytiahnite sieťovú zástrčku.

Upozornenie! Udržiavajte prípojné vedenia
V dostatočnej vzdialenosti od rezacej jednotky!

Zaručený akustický výkon.

Trieda ochrany II (dvojitá izolácia)

CE Týmto symbolom oznacené výrobky splnajú všetky príslušné európske predpisy.

IPX4 Tento produkt vyhovuje triede ochrany IPX4.

Typový štítok

Umiestnenie: Typový štítok sa nachádza na kosačke na trávu.

Upozornenie:
Označenie má hodnotu certifikátu a nesmie sa meniť ani byť nečitateľné.

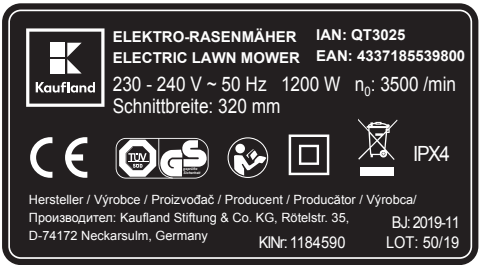

Pred prvým uvedením do prevádzky

Varovanie!

Nebezpečenstvo udusenia detí pri hre s obalovým materiálom!
⇦ Obalový materiál uchovávajte vždy mimo dosahu detí.

▶ Pred prvým použitím odstráňte z prístroja všetky obalové materiály.

Názov dielu (obr. A)

1 Spínač zapnutia/vypnutia
2 Bezpečnostný strmienok
3 Horný diel rukoväte
4 Hák na zaistenie kábla
5 Indikátor stavu naplnenia zberného koša na trávu
6 Vyhadzovacia klapka
7 Zberný kôš na trávu
8 Nastavenie výšky kosenia
9 Transportné držadlo
10 Spodný diel rukoväte
11 Zásuvka na zariadení

Montáž (obr. B)

- ▶ Osaďte spodný diel rukoväte do správnej polohy 1 / ❶.
- ▶ Zaskrutkujte ručnú maticu 1 / ❷.
- ▶ Zopakujte tento postup na druhej strane.
- ▶ Na horný diel rukoväte nasuňte hák na zaistenie kábla 2 / ❶.
- ▶ Pripojte horný diel rukoväte k obidvom dolným dielom tak, že na každej strane zasuniete skrutku cez otvor.
  - Na každú skrutku umiestnite podložku a na každej skrutke zaskrutkujte ručnú maticu 2 / ❷.
- ▶ Veďte kábel cez držiak kábla a stlačte držiak kábla na rukoväti 3.
- ▶ Osaďte spojky plášťa zberného koša na závesnú tyč na kryte koša 4 / ❶.
- ▶ Zatlačte horný diel plášťa zberného koša do okraja krytu koša 4 / ❷.
- ▶ Osaďte držadlo na kryt 5.

Obsluha a prevádzka (obr. C)

Upozornenie na prevádzkové časy

- ▶ Dodržiavajte miestne predpisy.
- ▶ O prevádzkových časoch sa informujte na miestnom obecnom úrade.

Nastavenie výšky kosenia (obr. 6)

Varovanie!

Nebezpečenstvo poranenia rotujúcou nožovou lištou.

- ▶ Vypnite motor. Pred nastaveniami zariadenia počkajte, kým sa nožová lišta úplne nezastaví, a odpojte sieťovú zástrčku.

- ▶ Posuňte zadné kolesá jednotlivo dovnútra a osaďte ich do požadovaného nastavenia výšky kosenia 6 / ❶ / ❷ / ❸.

Zaveste zberný kôš na trávu

- ▶ Nadvihnite vyhadzovaciu klapku 7 / ❶.
- ▶ Zaveste zberný kôš na trávu do kosačky 7 / ❷.
- ✓ Zberný kôš na trávu je zavesený a vyhadzovaciu klapku môžete opäť uvoľniť.
- ✓ Kosačka je teraz pripravená na použitie.

Pripojenie k zásuvke

- ▶ Zapojte sieťovú zástrčku do zásuvky na kosačke.
- ▶ Zaveste napájací kábel do háku na zavesenie kábla.

Dôležité upozornenia o prúdovom chrániči

Tieto ochranné zariadenia chránia pred ťažkými poraneniami pri dotyku poškodených vedení, narušenej izolácie a v určitých prípadoch aj pri poškodení vedení pod napätím.

- ▶ Zapojte kosačku do zásuvky, ktorá je zaistená prúdovým chráničom (RCD) so zbiehavým prúdom nie väčším ako 30 mA.

Zapnutie/vypnutie kosačky

Upozornenie!

Nebezpečenstvo poranenia rotujúcou nožovou lištou.

- ⇦ Nezapínajte kosačku, keď stojíte pred otvorom na vyhadzovanie trávy!
- ⇦ Kosačku zapnite na rovnej ploche.

Pozor!

Nezapínajte kosačku vo vysokej tráve - v prípade potreby ju zdvihnite.

Zapnutie motora (obr. 8)

▶ Stlačte spínač ZAP/VYP a podržte ho stlačený ❶.
▶ Pritiahnite poistný strmienok ❷.
▶ Uvoľnite spínač zapnutia/vypnutia.

Vypnutie motora (obr. 8)

▶ Uvoľnite poistný strmienok ❷.

Vyprázdnenie zberného koša na trávu (obr. 9)

Varovanie!

Nebezpečenstvo poranenia rotujúcou nožovou lištou.
⇦ Vypnite motor. Pred nastaveniami zariadenia počkajte, kým sa nožová lišta úplne nezastaví, a odpojte sieťovú zástrčku.

Upozornenie:
Ak sa ukazovateľ stavu naplnenia (obr. 9 / ❶) na zbernom koši na trávu nachádza dole (zobrazenie na zbernom koši na trávu ukazuje hore GO), je ešte zberný kôš na trávu prázdny, príp. sa ešte môže ďalej napĺňať. Ak je ukazovateľ stavu naplnenia (obr. 9 / ❶) na zbernom koši na trávu dole (zobrazenie na zbernom koši na trávu ukazuje hore STOP) alebo ak pokosená tráva ostáva ležať na zemi, je zberný kôš na trávu plný a mali by ste ho hneď vyprázdniť.

▶ Vypnite motor a odpojte sieťovú zástrčku.
▶ Zdvihnite vyhadzovaciu klapku a vyberte zberný kôš na trávu.
▶ Vyprázdnite zberný kôš na trávu a pred spustením odstráňte prípadné upchania v priestore kosenia.

Po ukončení práce

▶ Vypnite kosačku, počkajte, kým sa nožová lišta úplne nezastaví, a odpojte sieťovú zástrčku.
▶ Vyprázdnite zberný kôš na trávu.
▶ Kosačku odstavte na bezpečnom mieste.
▶ Neumiestňujte kosačku do vlhkých priestorov.

Údržba

Varovanie!

Nebezpečenstvo poranenia alebo vecných škôd.
▶ Údržbárske a čistiace práce na zariadení vykonávajte len pri vypnutom motore a odpojenej sieťovej zástrčke.
▶ Nesiahajte nikdy do rotujúceho rezného zariadenia.
▶ Výmenu alebo brúsenie nožov nechajte vykonať len odborným servisom.
▶ Po každom použití vyčistite zariadenie a všetky nadstavce a príslušenstvo.

Čistenie a starostlivosť

Nebezpečenstvo!

Ostré, pohyblivé rezné zariadenia
▶ Vypnite motor. Počkajte, kým sa nožová lišta úplne nezastaví, a odpojte sieťovú zástrčku.
▶ Noste ochranné rukavice.
▶ Opatrne vyčistite rezné zariadenia.
▶ Dbajte na to, že pohyb jedného rezného zariadenia môže viesť k pohybu ostatných rezných zariadení.

Pozor!

Vlhkosť alebo kvapaliny môžu prístroj neopraviteľne poškodiť.

Zaistite, aby počas čistenia nedošlo k vniknutiu vlhkosti alebo kvapalín do zariadenia.

- ▶ Umiestnite zariadenie na pevný a rovný povrch.
- ▶ Zaistite zariadenie proti pohybu.
- ▶ Odstráňte zariadenie na zachytávanie trávy.
- ▶ Vyčistite zariadenie kefou, metličkou alebo handrou.

Technické údaje

Model	1184590
Napätie	230 – 240 V~
Frekvencia	50 Hz
Príkon	1200W
Otáčky pri chode naprázdno	3500 min^{-1}
Trieda ochrany	II
Druh krytia IP	IPX4
Zberný box na trávu	30 l
Šírka kosenia	32 cm
Výšky kosenia	20/35/50 mm
Hmotnosť	10,5 kg
Hladina akustického tlaku (L_{pA})	79,2 dB(A)
Odchýlka (K_{pA})	3 dB
Hladina akustického výkonu (L_{WA})	89,7 dB(A)
Odchýlka (K_{WA})	1,79 dB
Zaručená hladina akustického výkonu	96 dB (A)
Vibrácie (a_h)	max. 3,25 m/s^2
Odchýlka (K)	1,5 m/s^2

Informácie o hluku

Varovanie!

Pri práci môže hladina hluku prekročiť 80 dB (A).

- Nebezpečenstvo vážneho poranenia a akustickej traumy.

▶ Používajte ochranu sluchu.

Zaručená hladina akustického výkonu	96 dB (A)

- Hodnoty hluku a vibrácií boli stanovené v súlade s normami a predpismi uvedenými v pôvodnom ES vyhlásení o zhode. Uvedená hodnota emisií vibrácií bola meraná podľa štandardizovanej skúšobnej metódy a môže sa použiť na porovnanie jedného elektrického zariadenia s iným. Uvedená hodnota emisií vibrácií sa môže použiť aj na počiatočné posúdenie expozície.

- **Varovanie:** Hodnota emisií vibrácií sa môže počas skutočného používania elektrického zariadenia odlišovať od uvedenej hodnoty, a to v závislosti od spôsobu, akým sa elektrické zariadenie používa. Pokúste sa zaťaženie vibráciami čo najviac minimalizovať. Medzi príklady opatrení na zníženie zaťaženia vibráciami patrí nosenie rukavíc pri používaní zariadenia a obmedzenie času práce. V tomto prípade je potrebné zvážiť všetky časti pracovného cyklu (napríklad časy, počas ktorých je elektrické zariadenie vypnuté, a tie, počas ktorých je zapnuté, ale beží bez zaťaženia).

Odstránenie porúch

Varovanie!

Nebezpečenstvo poranenia alebo vecných škôd.

▶ Ak máte pochybnosti, obráťte sa vždy na odborný servis.

▶ Pred každou kontrolou alebo prácou na zariadení vypnite motor.

▶ Chráňte sa pred zranením tým, že pred všetkými prácami na zariadení
- vypnete motor,
- vytiahnete zástrčku,
- počkáte, kým sa všetky pohyblivé diely úplne nezastavia

Problém	Možné príčiny	Pomoc
Nepokojný chod, silné vibrácie kosačky.	Nožová lišta je poškodená.	Vyhľadajte odborný servis.
	Nožová lišta sa uvoľnila z upevnenia.	
Motor nebeží	Poistka na hlavnej sieťovej prípojke sa aktivovala/je poškodená.	Nechajte opraviť kvalifikovaným elektrikárom.
	Poškodenie spínača alebo kábla. Postup v prípade poškodenia kábla: **Pozor na úraz elektrickým prúdom!** Poistka sa neaktivuje vždy, keď sa kábel roztrhne alebo poškodí. ⇦ Nedotýkajte sa kábla, kým sa neodpojí sieťová zástrčka zo zásuvky. ⇦ Poškodený kábel nechajte opraviť kvalifikovaným elektrikárom alebo odborným servisom. Je zakázané opravovať kábel izolačnou páskou.	Vyhľadajte odborný servis.
Nízka výkonnosť pri kosení/zbere.	Nožová lišta je tupá.	Vyhľadajte odborný servis.
	Zberný kôš na trávu je upchaný.	Postupujte podľa pokynov v kapitole „Vyprázdnenie zberného koša na trávu“.
	Výška kosenia nie je nastavená.	Postupujte podľa pokynov v kapitole „Nastavenie výšky kosenia“.

Likvidácia

Likvidácia obalu

Obal výrobku je vyrobený z materiálov vhodných na recykláciu. Obalové materiály odstraňujte v súlade s ich označením v rámci verejných zberných dvorov, resp. podľa miestnych predpisov.

Likvidácia starého zariadenia

Ak už nebudete chcieť elektrické zariadenie, bezplatne ho odovzdajte na verejnom zbernom mieste pre elektrospotrebiče po životnosti.
Staré elektrické spotrebiče sa v žiadnom prípade nesmú likvidovať prostredníctvom zberných smetných nádob (pozrite symbol).

Ďalšie pokyny k likvidácii

Váš starý elektrický prístroj odovzdajte tak, aby nebola ovplyvnená jeho ďalšia recyklácia.
Staré elektrické spotrebiče môžu obsahovať škodlivé látky. Pri nesprávnej manipulácii alebo poškodení zariadenia môžu tieto pri jeho neskoršej recyklácii spôsobiť ujmu na zdraví alebo znečistiť vodné toky či pôdu.

ES vyhlásenie o zhode

CE Údaje a normy nájdete v priloženom ES vyhlásení o zhode.

Záruka

Kaufland vám **poskytuje** záruku 3 roky od dátumu kúpy.
Zo záruky sú vylúčené poškodenia, ktoré boli spôsobené nerešpektovaním pokynov v návode na obsluhu, nesprávnym používaním, neodborným zaobchádzaním, samovoľnými opravami alebo nedostatočnou údržbou a starostlivosťou.

Съдържание

Обхват на доставката....86
Безопасност....86
Преди първото пускане в експлоатация....90
Обслужване и експлоатация....91
Поддръжка....93
Почистване и поддръжка....93
Технически данни....95
Отстраняване на проблеми....95
Отстраняване на отпадъците....96
Декларация за съответствие на ЕО....96
Гаранция....96

Уважаеми клиенти,

Поздравяваме Ви с покупката на Вашия нов уред. Избрали сте продукт с прекрасно съотношение цена/качество, който ще Ви доставя много радости.

Обхват на доставката

- Косачка
- Торба за събиране на тревата
- Резервни торбички
- Ръководство за експлоатация

Проверете дали са налице всички части и дали по уреда няма повреди от транспортирането. Не пускайте в експлоатация повреден уред!
При повреда, моля, обръщайте се към филиал на Kaufland.

Безопасност

Преди да използвате уреда за първи път, прочетете внимателно това ръководство за експлоатация и следвайте указанията. Запазете това ръководство за експлоатация за последваща справка или за следващия собственик.

- Преди първото пускане в експлоатация задължително прочетете указанията за сигурност. При неспазване на ръководството за експлоатация и указанията за безопасност може да възникнат повреди по уреда и опасности за потребителя и други хора.
- Всички лица, които се занимават с пускането в експлоатация, обслужването и поддръжката на уреда, трябва да имат съответната квалификация.

Забрана за модификации и преустройство

Забранено е да се извършват модификации по уреда или да се създават други уреди от него. Такива промени може да доведат до наранявания и неправилно функциониране на уреда.

- Поправки по уреда трябва да се извършват само от упълномощени и обучени за това лица. При поправки използвайте само оригинални резервни части. По този начин се гарантира безопасността на уреда.

Информационни символи в това ръководство

Знаците и символите в това ръководство трябва да Ви помогнат да използвате ръководството и уреда безопасно.

Указание
Информация за най-ефективната и практична употреба

▶ **Действие**
Изисква действие.

✓ **Резултат**
Показва резултата от последователност от действия.

A Обозначение на фигурите

1 Номер на позиция, на изображение

Степени на опасност при предупредителни указания

В това ръководство за експлоатация се използват следните степени на опасност, за да се обозначат потенциални опасни ситуации:

Опасност!

Опасната ситуация предстои непосредствено и при неспазване на мерките ще доведе до сериозни наранявания или смърт.

Предупреждение!

Опасната ситуация може да възникне и при неспазване на мерките ще доведе до сериозни наранявания или смърт.

Внимание!

Опасната ситуация може да възникне и при неспазване на мерките ще доведе до леки наранявания.

Внимание!

Възможно е да възникне опасна ситуация и ако не бъде избегната, ще доведе до материални щети.

Структура на предупредителните указания

Предупредителните указания имат следната структура:

Сигнална дума

Вид и произход на опасността!

- Последствие при неспазване на указанието.

⇦ Мярка за избягване на опасността.

Употреба по предназначение

Косачката е предназначена изключително

- за косенето на тревни площи в дома и градината,
- за употреба спрямо дадените в това ръководство за експлоатация описания и указания за безопасност.

Всяка друга употреба не е по предназначение.

Потребителят е отговорен за щети при употреба не по предназначение.

Безопасност на деца и хора

- **Лицата на възраст под 16 години не трябва да работят с уреда или да извършват друга работа с него, като напр. поддръжка, почистване, настройки по уреда.** Местните разпоредби могат да определят минималната възраст на потребителя.
- **Лица, които обслужват косачката, не трябва да са под въздействието на упойващи вещества (напр. алкохол, наркотици или лекарства).**
- **Бъдете внимателни и не пипайте въртящия се ножодържач.**
- **Лица с намалени физически, сензорни или умствени способности или с недостатъчно опит и познания могат да използват уреда само под наблюдение или след като са инструктирани относно безопасната му работа и са разбрали произтичащите от това опасности. Деца не трябва да играят с уреда. Почистването и поддръжката от страна на потребителя не трябва да се извършват от деца.**
- **Не пускайте косачката в експлоатация, ако в непосредствена близост има хора (особено деца) или животни.** Внимавайте за това деца да не играят с косачката.

- **Преустановете косенето, ако забележите, че наблизо има хора (особено деца) или домашни любимци.**
- **Никога не косете боси или със сандали.**
- **Включете двигателя само ако краката и ръцете Ви са на безопасно разстояние от ножодържача.**
- **При работа със или по косачката винаги носете здрави обувки и дълги панталони, както и други подходящи лични предпазни средства (предпазни очила, наушници, работни ръкавици и т.н.).** Носенето на лични предпазни средства намалява риска от наранявания.
- Избягвайте носенето на свободно облекло или дрехи с висящи шнурове или колани.

Преди употреба

- **Запознайте се с косачката и нейните функции и обслужващи елементи, преди да започнете работа.**
- **Запознайте се с частите за управление и правилната употреба на машината.**
- **Никога не позволявайте на деца или други хора, които не познават инструкцията за употреба, да използват косачката.** Местните разпоредби могат да определят минималната възраст на потребителя.
- **Не забравяйте, че операторът на машината или потребителят е отговорен за произшествия с други хора или с имуществото им.**
- **Проверете дали всички гайки, болтове и винтове са здраво затегнати, за да сте сигурни, че косачката работи безопасно.**
- **Проверете косачката преди пускане в експлоатация и след удар за признаци на износване или повреда.** Преди да регулирате и почистите, се уверете, че захранващият кабел е изваден, за да предотвратите случайно стартиране на уреда. Евентуални щети трябва да бъдат поправени от квалифициран специалист или от специализиран сервиз.
- **Не използвайте косачка, чийто ключ е дефектен и не може да се включва или изключва.** Той трябва да бъде ремонтиран от квалифициран специалист или от специализиран сервиз.
- **Отстранете настройващи инструменти или гаечни ключове, преди да включите косачката.** Инструмент, който се намира в зоната на въртящия се ножодържач, може да причини наранявания.
- **Преди употреба винаги проверявайте захранващия кабел и удължителния кабел за признаци на повреда или износване. Ако кабелът е повреден при употреба, той трябва незабавно да бъде отделен от захранващата мрежа. НЕ ДОКОСВАЙТЕ КАБЕЛА, ПРЕДИ ДА БЪДЕ ОТДЕЛЕН. Не използвайте машината, ако кабелът е износен или повреден.**
- **Никога не използвайте косачка с повредени или липсващи предпазители, като напр. изпускателна клапа и/или торба за събиране на трева, корпус и т.н.** Те трябва да бъдат ремонтирани или при необходимост подменени от квалифициран специалист или от специализиран сервиз.
- **Преди да косите, се уверете, че по моравата няма клони, камъни, жици и т.н. и имайте предвид това по време на процеса на косене.** Те биха могли да бъдат уловени от уреда и изхвърлени.

- **Редовно проверявайте коша за трева и изпускателната клапа за износване или загуба на функционалност.**
- **Преди употреба винаги проверявайте визуално дали режещите остриета, закрепващите болтове и целият режещ механизъм не са износени или повредени.**
- **Износени или повредени режещи ножове и закрепващи болтове могат да се сменят само в комплект, за да се избегне дисбаланс.**
- **Износени или повредени указателни табели трябва да бъдат подменени.**

При употреба

- **Избягвайте необичайни позиции на тялото. Погрижете се да имате здрава опора и винаги пазете равновесие.** Никога не тичайте, а се движете със спокоен ход. Така, при неочаквани ситуации, можете по-добре да контролирате косачката.
- **Не работете с косачката в потенциално експлозивна среда, в която се намират запалими течности, газове или прах.** Косачката може да произвежда искри, които могат да възпламенят праха или изпаренията.
- **При стартиране или запалване на двигателя не накланяйте косачката, освен ако косачката не трябва да бъде повдигната по време на процеса. В този случай я наклонете само доколкото е абсолютно необходимо и я повдигайте само от страната на оператора.**
- **Пазете безопасното разстояние, зададено от лоста на дръжката.**
- **Изключете косачката при следните обстоятелства, изключете захранващия кабел. Уверете се, че всички движещи се части са напълно спрели движението си:**
  - при оставяне на косачката;
  - за да се освободи ножодържача или да се отпуши изхвърлящата тръба;
  - за да се провери, почисти или работи по косачката;
  - ако е ударено чуждо тяло (Проверете за повреда на косачката и направете необходимите ремонти, преди да започнете отново работа с косачката);
- **Ако косачката започне да вибрира необичайно, е необходима незабавна проверка.**
  - потърсете повреди;
  - извършете необходимата поправка на повредените части;
  - погрижете се за това всички гайки, болтове и винтове да са здраво затегнати.
- **Бъдете особено внимателни, когато обръщате косачката или я придърпвате към себе си.**
- **Изключете косачката, когато я накланяте или транспортирате, напр. от/до моравата или по пътеките.**
- **Не стартирайте двигателя, когато стоите пред изхвърлящата тръба.**
- **По време на работа стойте само зад водещата релса в определената за оператора работна зона.**
- **При преустановяване на работата никога не оставяйте косачката без надзор.**

- **Имайте предвид, че при машини с няколко режещи ножа движението на един режещ нож може да доведе до завъртане на останалите режещи ножове.**
- **Внимавайте при настройване на машината за това да не се захванат пръсти между режещите ножове и неподвижните части на машината.**
- **Оставете двигателят да се охлади, преди да приберете машината.**
- **Имайте предвид при обслужване на режещите ножове, че дори и тогава, когато източникът на напрежение е изключен, режещите ножове могат да се движат.**
- **Подменяйте износени или повредени части от съображения за сигурност. Използвайте само оригинални резервни части и принадлежности.**
- **Когато работите с електроуреда на открито, използвайте само удължители, които са предназначени за външна употреба. Използването на удължители, предназначени за външна употреба, намалява риска от токов удар.**

Захранващ кабел

a) **Използвайте само захранващи кабели, които не са повредени.** Не пускайте в експлоатация продукта, ако кабелите са повредени или износени.

b) **Захранващият кабел не трябва да има произволна дължина (макс. 50 м), тъй като така се намалява мощността на двигателя.** Захранващият кабел трябва да има напречно сечение най-малко 3 x 1,5 мм.

c) По-дълги захранващи кабели изискват по-голямо напречно сечение.

d) **По захранващите кабели доста често се появяват повреди по изолацията.** Причини за това са най-вече: Нарязвания поради порязване на кабела, смачквания, когато захранващият кабел се прокарва под врати и прозорци, цепнатини поради остаряване на изолацията, прегъвания поради нецелесъобразно закрепване или водене на захранващия кабел на уреда.

e) Захранващите кабели трябва да са от тип H05RN-F и да са с 3 проводника. Отпечатъкът на типа на захранващия кабел е задължителен. Купувайте само захранващи кабели с обозначение!

f) Щепселът и контактните кутии на захранващите кабели трябва да са от гума и да са устойчиви на пръски вода.

g) Захранващите кабели и свързващите проводници трябва редовно да се проверяват за повреди.

h) Уверете се, че при проверка на кабелите те са изключени от електрическата мрежа.

i) Размотайте захранващия кабел изцяло.

j) Проверете и входовете на захранващия кабел в щепселите и контактните кутии за прегъвания.

Общи инструкции за безопасност

- **Използвайте косачката само при сухи метеорологични условия. Дръжте я далече от дъжд или влага.** Проникването на вода повишава риска от токов удар.
- Подменете всички износени или повредени указателни табели на уреда.
- Уредът не трябва да се използва, ако са повредени захранващият кабел или корпусът.

Значение на символите

Предупреждение!

Прочетете ръководството за експлоатация преди пускането в експлоатация!

Внимание!
Винаги дръжте други лица извън опасната област.

Внимание! Остри режещи ножове! Преди работа по поддръжката или при повреда на захранващия кабел извадете щепсела.

Внимание! Дръжте захранващите кабели далеч от режещия механизъм!

Ниво на шума.

Клас на защита II
(двойна изолация)

CE

Продуктите, маркирани с този символ, отговарят на всички приложими законодателства на Общността на Европейското икономическо пространство.

IPX4 Този продукт отговаря на клас на защита IPX4.

Типов етикет

Местоположение: Типовият етикет се намира на косачката.

Указание
Обозначението има стойност за документа и не трябва да се променя или прави нечетливо.

Преди първото пускане в експлоатация

Предупреждение!

За децата има опасност от задушаване при игра с опаковката!
⇦ Непременно дръжте опаковъчните материали далече от деца.

▶ Преди първата употреба отстранете всички опаковъчни материали от уреда.

Наименование на частите (фиг. A)

1 Превключвател за включване/изключване
2 Предпазна скоба
3 Горна част на лоста на дръжката
4 Закрепване на захранващия кабел
5 Индикатор за нивото на пълнене на торбата за събиране на трева
6 Изпускателна клапа
7 Торба за събиране на трева
8 Регулиране на височината на косене
9 Дръжка за носене
10 Долна част на лоста на дръжката
11 Контакт на уреда

Монтаж (фиг. B)

- ▶ Поставете долната част на лоста на дръжката в правилната позиция 1 / ❶.
- ▶ Завийте здраво гайката за ръчно завиване 1 / ❷.
- ▶ Повторете процеса от другата страна.
- ▶ Прекарайте закрепването на захранващия кабел от горната страна на лоста на дръжката 2 / ❶.
- ▶ Свържете горната част на лоста на дръжката с двете долни части, като от всяка страна вкарате по един болт през отвора.
  - Сложете на всеки болт по една подложна шайба и завийте здраво по една гайка за ръчно завиване на всеки болт 2 / ❷.
- ▶ Прекарайте кабела през държача на кабела и натиснете държачите на кабела върху лоста на дръжката 3.
- ▶ Нахлузете ушите на мрежата на торбата за събиране на трева върху приспособлението за окачване на капака на коша 4 / ❶.
- ▶ Вкарайте горната част на мрежата на торбата за събиране на трева в ръба на капака на торбата 4 / ❷.
- ▶ Прикрепете дръжката към капака 5.

Обслужване и експлоатация (фиг. C)

Указание за времето на работа

- ▶ Спазвайте местните предписания.
- ▶ Попитайте за времето за работа местния регулаторен орган.

Регулиране на височината на рязане (фиг. 6)

Предупреждение!

Опасност от наранявания от въртящия се ножодържач.

- ▶ Изключете двигателя. Изчакайте, докато ножодържачът спре напълно и извадете захранващия кабел, преди да извършите настройки по уреда.

- ▶ Издърпайте задните колела поотделно навътре и ги закачете на желаната височина на рязане 6 / ❶ / ❷ / ❸.

Окачване на торбата за събиране на трева

- ▶ Повдигнете изпускателната клапа 7 / ❶.
- ▶ Окачете торбата за събиране на трева на косачката 7 / ❷.
- ✓ Торбата за събиране на трева е окачена и вече можете да пуснете изпускателната клапа.
- ✓ Сега косачката е готова за употреба.

Включване в контакта

- ▶ Включете щепсела в контакта на косачката.
- ▶ Окачете кабела в устройството за закрепване на захранващия кабел

Важни указания за диференциалнотоковата защита

Тези предпазни средства ви предпазват от сериозни наранявания при докосване на повредени проводници, грешки при изолацията и в някои случаи и при повреда на намиращи се под напрежение проводници.

- ▶ Включвайте косачката само в контакти, които са подсигурени с диференциалнотокова защита (ДТЗ) с номинален работен ток от не повече от 30 mA.

Включване/изключване на косачката

Внимание!

Опасност от наранявания от въртящия се ножодържач.

- ▶ Не включвайте косачката, когато стоите пред изхвърлящата тръба за тревата.
- ▶ Включете косачката на равна повърхност.

Внимание!

Не включвайте косачката във висока трева – ако е необходимо, я повдигнете.

Включване на двигателя (фиг. 8)

- ▶ Натиснете ключа за включване/изключване и го задръжте натиснат ❶.
- ▶ Затегнете предпазната скоба ❷.
- ▶ Пуснете превключвателя за включване/изключване.

Изключване на двигателя (фиг. 8)

- ▶ Отпуснете предпазната скоба ❷.

Изпразване на торбата за събиране на трева (фиг. 9)

Предупреждение!

Опасност от наранявания от въртящия се ножодържач.

- ▶ Изключете двигателя. Изчакайте, докато ножодържачът спре напълно и извадете захранващия кабел, преди да извършите настройки по уреда.

Указание

Ако индикаторът за нивото на пълнене (фиг 9/❶) на коша за събиране на трева е в изправено положение (индикаторът на коша показва GO), кошът все още е празен или може да се пълни още. Ако индикаторът за нивото на пълнене (фиг. 9/❶) на коша за трева е в легнало положение (индикаторът върху коша за трева показва STOP) или ако по земята има окосена трева, то торбата за събиране на трева е пълна и трябва да я изпразните незабавно.

- ▶ Изключете двигателя и извадете щепсела от контакта.
- ▶ Повдигнете изпускателната клапа и извадете торбата за събиране на трева.
- ▶ Изпразнете торбата за събиране на трева и отстранете евентуални препятствия в областта на косене, преди да започнете.

След края на работата

- ▶ Изключетефкосачката,fизчакайтефножодържачътfдафспрефдафсефдвижифифизвадетеф щепсела.
- ▶ Изпразнетефторбатафзафсъбиранефнафтрева
- ▶ Приберетефкосачкатафнафбезопаснофмясто.
- ▶ Нефдръжтефкосачкатафвъвфвлажнифпомещения.

Поддръжка

Предупреждение!

Опасностfотfнараняванияfилиф материалнифщети.

- ▶ Извършвайтефдейностифпофподдръжкатафифпочистванетофнаф уредафсамофкогатофдвигателятфеф спрянфифщепселътфефизваден.
- ▶ Никогафнефпипайтефвъртящияф сефрежещфинструмент.
- ▶ Смянатафифзаточванетофнафрежещитефножовефтрябвафзафбъдеф извършванафсамофотfспециализиранfсервиз.
- ▶ Почиствайтефуредафифвсичкиф приставкифифпринадлежноститеф следfвсякафупотреба.

Почистване и поддръжка

Опасност!

Острифифподвижнифрежещиф инструменти

- ▶ Изключетефдвигателя.fИзчакайте,fдокатофножодържачътfспреф напълно,fифизвадетефзахранващияfкабел.
- ▶ Носетефпредпазнифръкавици.
- ▶ Почиствайтефвнимателнофрежещитефинструменти.
- ▶ Обърнетефвниманиефнафтова,f чефдвижениетофнафединfрежещф инструментfможефдафдоведеф дофзавъртанефнафдругифрежещиф инструменти.

Внимание!

Влагафилифтечностифмогатfдафповредятf непоправимофуреда.

Уверетефсе,fчефпофвремефнафпочистванетофвф уредафнефефпопадналафвлагафилифтечности.

- ▶ Поставетефуредафвърхуftвърдафифравнаф повърхност.
- ▶ Подсигуретефуредафпротивfпретъркулване.
- ▶ Отстранетефкошафзафтрева.
- ▶ Почиствайтефуредафсfчетка,fръчнафчеткаф зафмиенефилифкърпа.

Технически данни

Модел	1184590
Напрежение	230 – 240 V~
Честота	50 Hz
Мощност	1200 W
Обороти на празен ход	3500 min^{-1}
Клас на защита	II
Клас на защита IP	IPX4
Торба за събиране на трева	30 л
Ширина на рязане	32 см
Височини на рязане	20/35/50 мм
Тегло	10,5 кг
Ниво на шума (L_{pA})	79,2 dB(A)
Несигурност (K_{pA})	3 dB
Ниво на шума (L_{WA})	89,7 dB(A)
Несигурност (K_{WA})	1,79 dB
гарантирано ниво на звукова мощност	96 dB(A)
Вибрация (a_h)	макс. 3,25 m/s^2
Толеранс (K)	1,5 m/s^2

Информация за шума

Предупреждение!

При работа нивото на шума може да надвиши 80 dB (A).

- Опасност от сериозни наранявания и звукови травми.

▶ Използвайте защита за слуха.

гарантирано ниво на звукова мощност	96 dB (A)

- Стойностите на шума и вибрациите са определени в съответствие със стандартите и разпоредбите, посочени в оригиналната ЕО Декларация за съответствие. Посоченото ниво на вибрациите е измерено със стандартен изпитателен процес и е съотносимо с нивото на шума на друг електрически инструмент. Посоченото ниво на вибрациите може да се използва и за първоначална оценка на експозицията.

- Предупреждение: Стойността на вибрационните емисии може да се различава от посочената стойност при действителната употреба на електрическия инструмент в зависимост от начина, по който този електрически инструмент се използва. Старайте се да се излагате на възможно най-малко вибрационно натоварване. Примерни мерки за намаляване на вибрационното натоварване са носенето на ръкавици при употребата на инструмента и ограничаването на времето на работа. Също така трябва да се вземат под внимание всички части на работния цикъл (напр. време, в което уредът е изключен, и време, в което уредът е включен, но работи без натоварване).

Отстраняване на проблеми

Предупреждение!

Опасност от наранявания или материални щети.

- ▶ В случай на съмнения винаги се консултирайте със специализиран сервиз.
- ▶ Спирайте двигателя преди всяко изпитване или преди работа по уреда.
- ▶ Пазете се от наранявания, като преди каквато и да е работа по уреда
  - изключвате двигателя,
  - изваждате щепсела,
  - изчаквате, докато всички подвижни части спрат напълно да се движат

Проблем	Възможна причина	Помощ
Неспокойно движение, силно вибриране на косачката.	Ножодържачът е повреден.	Консултирайте се със специализиран сервиз.
	Ножодържачът е освободен от закрепването.	
Двигателят не работи.	Предпазителят на основното захранване е включен/дефектен.	Трябва да се ремонтира от електротехник.
	Повреда на ключа или кабела. Процедура при повреда на кабела: **Внимание, токов удар!** Предпазителят не се включва винаги, когато кабелът е отделен или повреден. ▶ Не докосвайте кабела, преди щепселът да е изваден от контакта. ▶ Повредени кабели трябва да бъде поправяни от електротехник или от специализиран сервиз. Забранено е кабелът да се поправя с изолационна лента.	Консултирайте се със специализиран сервиз.
Лоша косачна/захващаща мощност.	Ножодържачът е изтъпен.	Консултирайте се със специализиран сервиз.
	Торбата за събиране на трева е запушена.	Следвайте указанията в глава „Изпразване на торбата за събиране на трева“.
	Не е регулирана височината на рязане.	Следвайте указанията в глава „Регулиране на височината на рязане“.

Отстраняване на отпадъците

Изхвърляне на опаковката

Опаковката на продукта е от рециклиращи се материали. Отстранявайте материалите на опаковката в съответствие с обозначението им на обществените места за събиране на отпадъци, респ. според изискванията във Вашата страна.

Изхвърляне на стар уред

Ако не искате повече да използвате уреда, предайте го безплатно в пункт за събиране на стари електроуреди.

В никакъв случай старите електроуреди не трябва да се изхвърлят в контейнера за общи отпадъци (вж. символа).

Други указания за отстраняване

Предайте стария електроуред така, че да не бъде нарушена възможността за неговата повторна употреба или преработване.
Старите електроуреди могат да съдържат вредни вещества. При неправилна употреба или повреждане на уреда може впоследствие да възникнат щети за здравето или замърсяване на водите и почвите.

Декларация за съответствие на ЕО

CE

Данни и стандарти могат да бъдат намерени в приложената ЕО Декларация за съответствие.

Гаранция

Kaufland Ви дава **гаранция** от 3 години от датата на покупката.
Гаранцията не се отнася за щети, причинени от неспазване на инструкцията за употреба, злоупотреба, неправилно боравене, собственоръчни ремонти или недостатъчно обслужване и поддръжка.