COUNTRY Side®

AKKU-RASENTRIMMER 2in1
CORDLESS LAWN TRIMMER 2in1

20V-Li, 3,0A

D **Originalbetriebsanleitung**
CZ **Překlad originálního návodu k obsluze**
HR **Prijevod originalnih uputa za rad**
PL **Tłumaczenie oryginalnej instrukcji eksploatacji**
RO MD **Traducerea instrucţiunilor de exploatare originale**
SK **Preklad originálneho návodu na obsluhu**
BG **Превод на оригиналното ръководство за експлоатация**

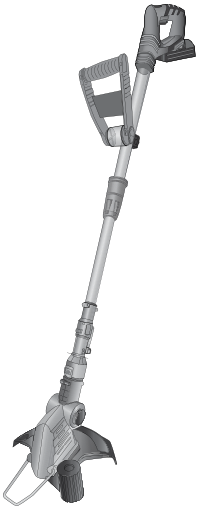

3 JAHRE GARANTIE · ROKY ZÁRUKA · GODINE JAMSTVA · LATA GWARANCJI · ANI GARANȚIE · ГОДИНИ ГАРАНЦИЯ ·

AKKU-RASENTRIMMER 2in1 | AKKU-RASENTRIMMER 2in1 | ELEKTRICKÁ SEKACKA NA TRÁVU 2in1 | AKUMULATORSKI REZAC TRAVNJAKA 2in1 | BEZPRZEWODOWY TRYMER DO TRAWNIKA 2in1 | TRIMMER DE GAZON CU ACUMULATOR 2in1 | ELEKTRICKÁ KOSACKA NA TRÁVU 2in1 | АКУМУЛАТОРЕН ТРИМЕР ЗА ТРЕВА 2in1

TÜV SÜD GS geprüfte Sicherheit

D	Klappen Sie vor dem Lesen die Seite mit den Abbildungen aus und machen Sie sich anschließend mit allen Funktionen des Gerätes vertraut.
CZ	Před čtením si otevřete stranu s obrázky a potom se seznamte se všemi funkcemi přístroje.
HR	Prije nego što pročitate tekst, otvorite stranicu sa slikama i upoznajte se na osnovu toga sa svim funkcijama uređaja.
PL	Przed przeczytaniem proszę rozłożyć stronę z ilustracjami, a następnie proszę zapoznać się z wszystkimi funkcjami urządzenia.
RO MD	Înainte de a citi instrucţiunile, priviţi imaginile şi familiarizaţi-vă cu toate funcţiile aparatului.
SK	Pred čítaním si odklopte stranu s obrázkami a potom sa oboznámte so všetkými funkciami prístroja.
BG	Преди да прочетете отворете страницата с фигурите и след това се запознайте с всички функции на уреда.

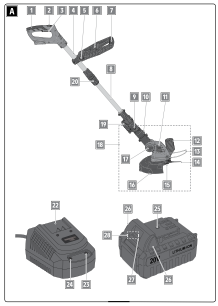

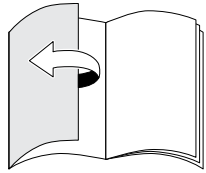

D	Bedienungs- und Sicherheitshinweise	5
CZ	Pokyny pro obsluhu a bezpečnostní pokyny	25
HR	Upute za uporabu i za Vašu sigurnost	44
PL	Wskazówki dotyczące obsługi i bezpieczeństwa	62
RO, MD	Instrucţiuni de utilizare şi de siguranţă	80
SK	Pokyny pre obsluhu a bezpečnostné pokyny	101
BG	Инструкции за употреба и безопасност	120

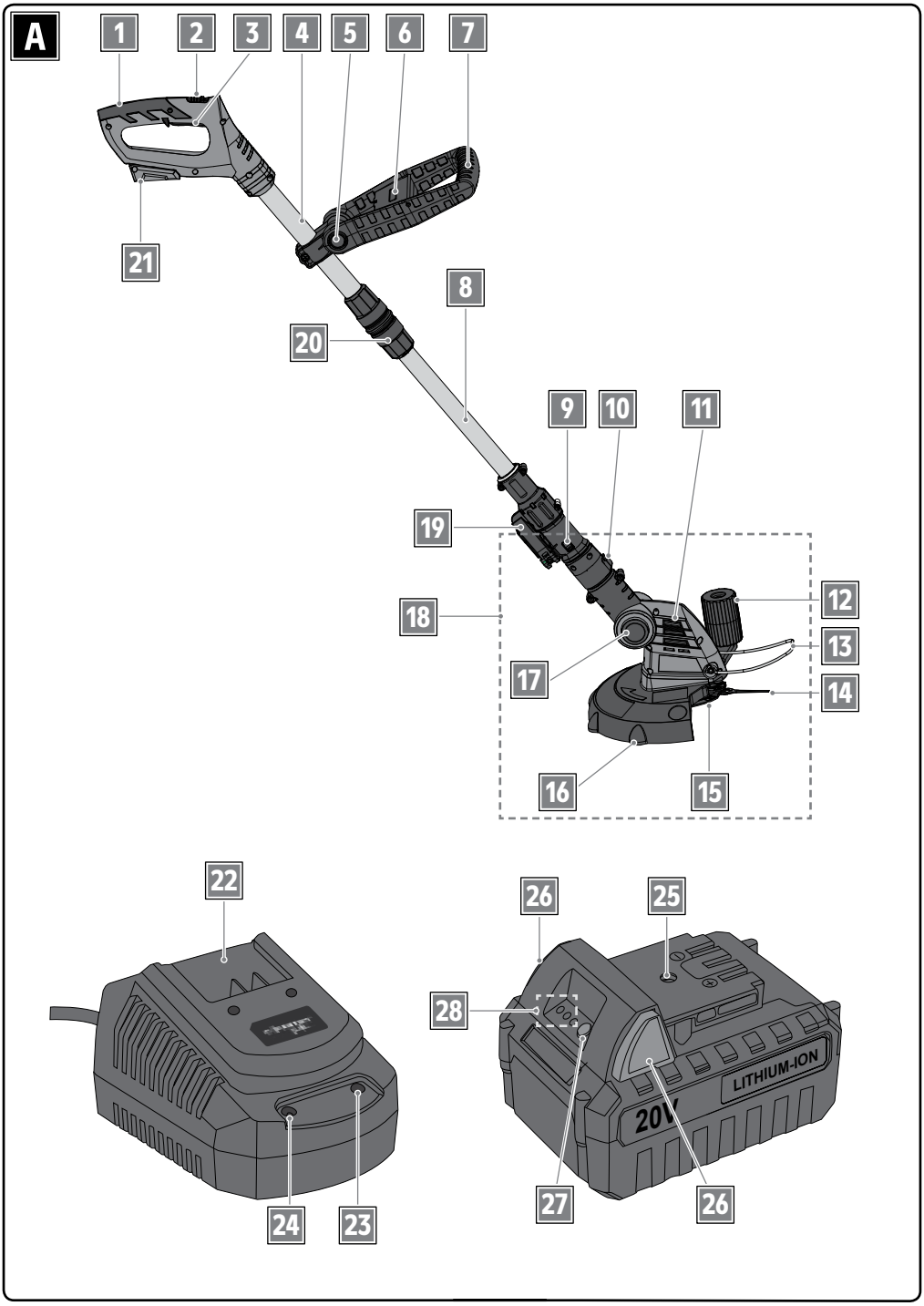
A
1
2
3
4
5
6
7
21
8
20
9
10
11
19
12
18
13
17
14
16
15
22
26
25
28
LITHIUM-ION
20V
24
23
27
26

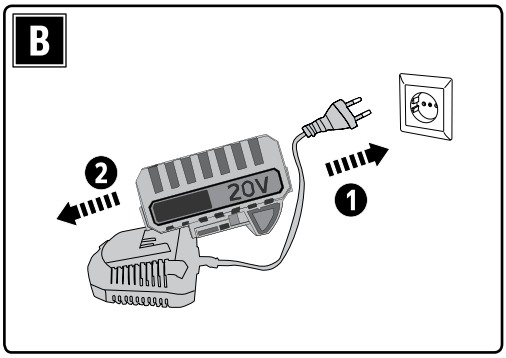
B
20V
2
1

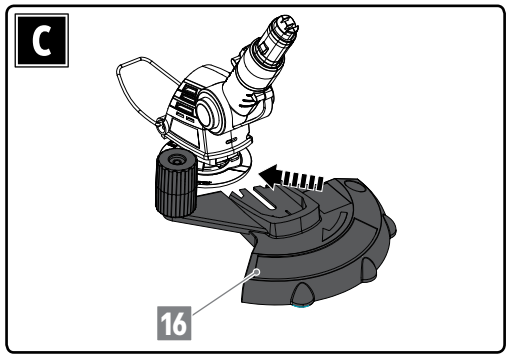
C
16

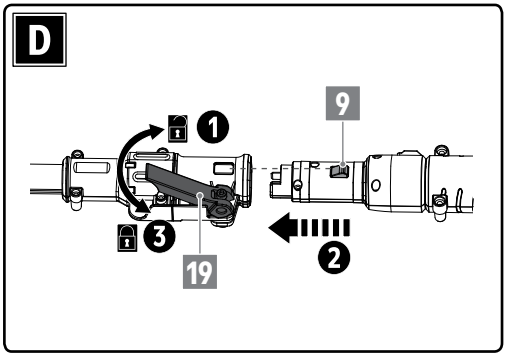
D
1
9
3
19
2

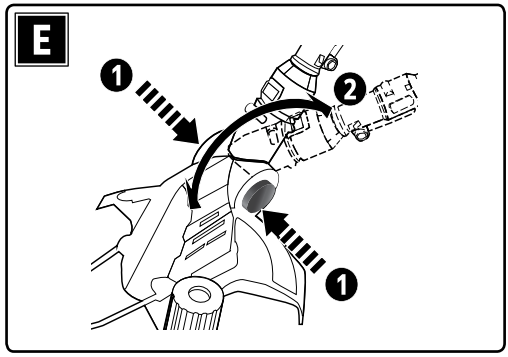
E
1
2
1

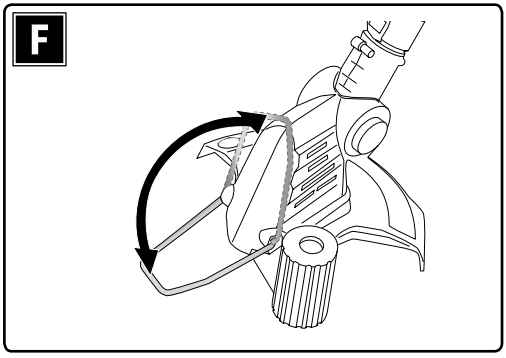
F

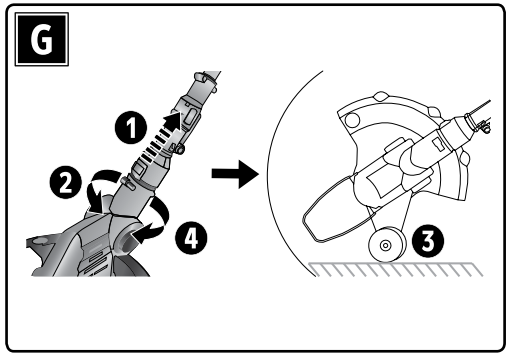
G
1
2
4
3

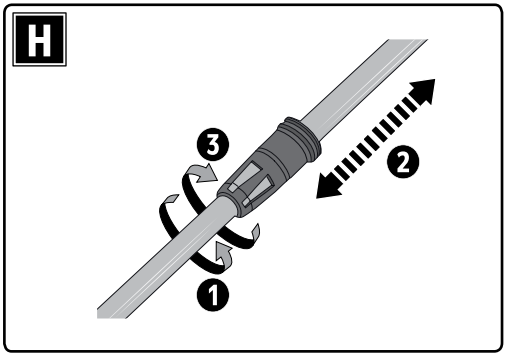
H
3
2
1

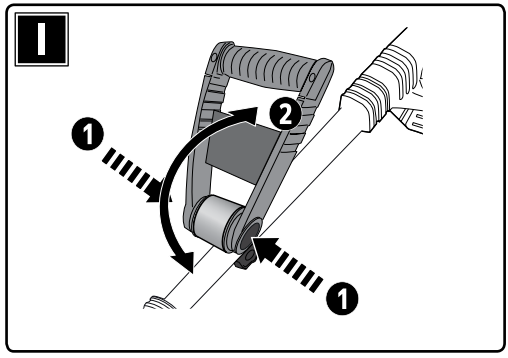
I
1
2
1

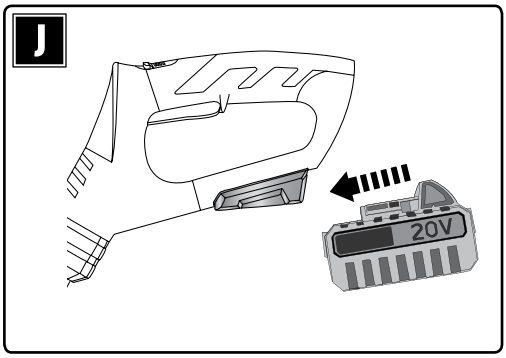
J
20V

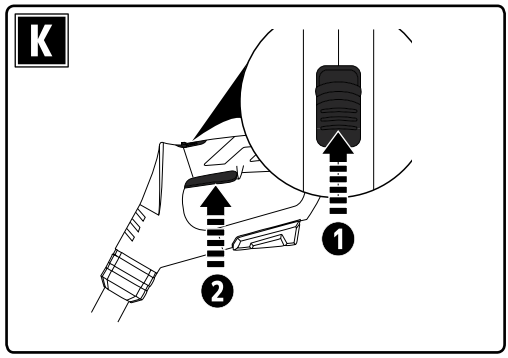
K
1
2

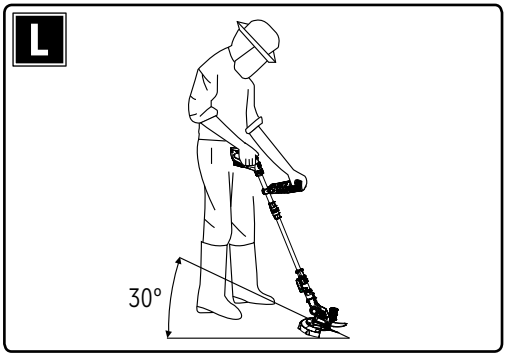
L
30°

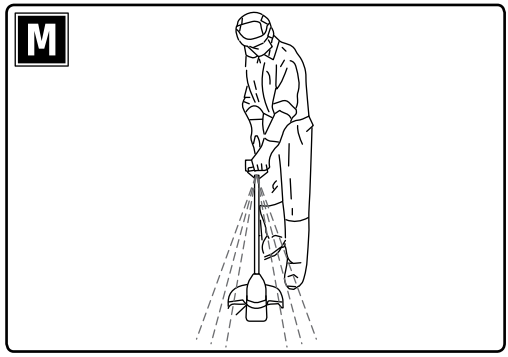
M

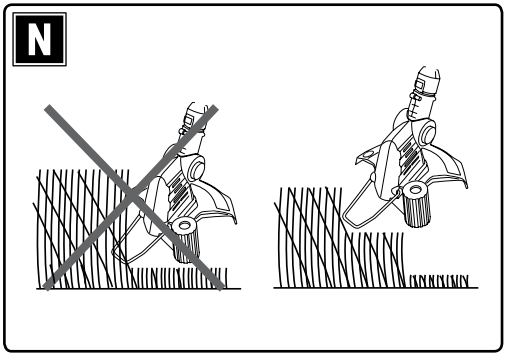
N

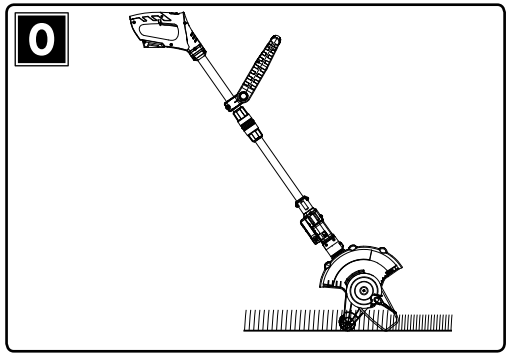
O

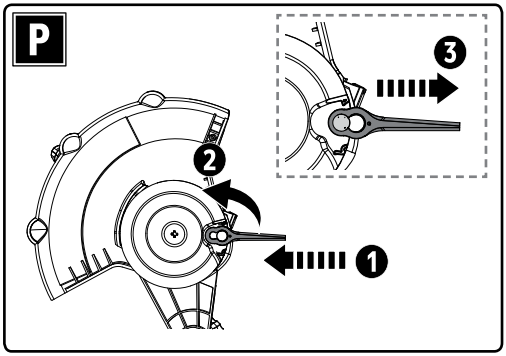
P
3
2
1

Inhaltsverzeichnis

Lieferumfang 5
Sicherheit 5
Restrisiken 16
Bedeutung der Symbole 16
Vor Inbetriebnahme 17
Inbetriebnahme 18
Betrieb 20
Reinigung und Wartung 21
Aufbewahrung 21
Fehlersuche 22
Technische Daten 22
Entsorgung 24
Garantie 24
EG-Konformitätserklärung 24

Sehr geehrte Kundin, sehr geehrter Kunde!

Wir beglückwünschen Sie zum Kauf Ihres neuen Gerätes. Sie haben sich für ein Produkt mit hervorragendem Preis-/Leistungsverhältnis entschieden, das Ihnen viel Freude bereiten wird.

Lieferumfang

- 1 Rasentrimmer
- 1 Ladegerät
- 1 Akku
- 20 Ersatz-Schneidmesser
- 1 Bedienungsanleitung

Kontrollieren Sie, ob alle Teile vorhanden sind und überprüfen Sie das Gerät auf Transportschäden.
Nehmen Sie ein beschädigtes Gerät nicht in Betrieb! Im Schadensfall wenden Sie sich bitte an eine Kaufland-Filiale.

Sicherheit

Lesen Sie vor der ersten Benutzung Ihres Gerätes diese Betriebsanleitung sorgfältig und handeln Sie danach. Bewahren Sie diese Betriebsanleitung für späteren Gebrauch oder Nachbesitzer auf.

- Lesen Sie vor der ersten Inbetriebnahme unbedingt die Sicherheitshinweise! Bei Nichtbeachtung der Betriebsanleitung und der Sicherheitshinweise können Schäden am Gerät und Gefahren für den Bediener und andere Personen entstehen.
- Alle Personen, die mit der Inbetriebnahme, Bedienung und Wartung des Gerätes zu tun haben, müssen entsprechend qualifiziert sein.

D

Haben Sie Fragen zur Bedienung des Gerätes?
Schnelle und kompetente Hilfe erhalten Sie über unsere kostenlose Service-Hotline:
✆ 08 00 / 1 52 83 52
(Kostenfrei aus dem deutschen Fest- und Mobilfunknetz)
E-Mail: service@kaufland.de
www.kaufland.de

CZ

Máte dotazy týkající se obsluhy zařízení?
Rychlou a kompetentní pomoc získáte na naší bezplatné servisní lince:
✆ 800 165 894
(Bezplatné volání z pevné i mobilní sítě v rámci České republiky.)
E-mail: service@kaufland.cz
www.kaufland.cz

HR

Imate li pitanja vezano uz uređaj?
Za brzu i stručnu pomoć nazovite našu službu za korisnike na besplatan broj:
✆ 0800 223 223
(Poziv na broj se ne naplaćuje.)
E -pošta: service@kaufland.hr
www.kaufland.hr

PL

Czy masz pytania dot. działania tego urządzenia?
Szybką i fachową pomoc otrzymasz dzwoniąc na naszą bezpłatną infolinię:
✆ 800 300 062 (Bezpłatna infolinia)
e-mail: service@kaufland.pl
www.kaufland.pl

RO MD

Aveţi întrebări cu privire la utilizarea aparatului?
Vă stăm la dispoziţie prin asistenţa rapidă şi competentă disponibilă gratuit prin hotline-ul nostru:
✆ 0800 080 888
(Număr apelabil gratuit din reţelele: Orange, Vodafone, Telekom, Upc România şi RCS&RDS)
e-mail: service@kaufland.ro
www.kaufland.ro

SK

Máte otázky týkajúce sa obsluhy zariadení?
Rýchlu a kompetentnú pomoc získate na našom bezplatnom servisnom linku:
✆ 0800/152 835
(Bezplatne z pevnej telefonnej linky a mobilu.)
E-mail: service@kaufland.sk
www.kaufland.sk

BG

Имате ли въпроси относно използването на уреда?
Бърза и компетентна помощ можете да получите по нашата безплатна сервизна гореща линия:
✆ 0800 12 220
(Обадете ни се безплатно от цялата страна.)
Имейл: service@kaufland.bg
www.kaufland.bg

Verbot eigenmächtiger Veränderungen und Umbauten

- Es ist verboten, Veränderungen am Gerät durchzuführen oder Zusatzgeräte daraus herzustellen. Solche Änderungen können zu Personenschäden und Fehlfunktionen führen.
- Reparaturen am Gerät dürfen nur von hierzu beauftragten und geschulten Personen durchgeführt werden. Verwenden Sie hierbei stets die Originalersatzteile. Damit wird sichergestellt, dass die Sicherheit des Gerätes erhalten bleibt.

Informationssymbole dieser Anleitung

Die Zeichen und Symbole in dieser Anleitung sollen Ihnen helfen, die Anleitung und das Gerät sicher zu benutzen.

Hinweis
Informationen über die effektivste bzw. praktikabelste Nutzung.

▶ **Handlungsschritt**
Fordert Sie zum Handeln auf.

✓ **Handlungsergebnis**
Ergebnis einer Abfolge von Handlungsschritten.

A Abbildungskennzeichnung

1 Positionsnummern, Bildnummern

❶ Bedienschritt

Gefahrenstufen von Warnhinweisen

In dieser Betriebsanleitung werden folgende Gefahrenstufen verwendet, um auf potenzielle Gefahrensituationen hinzuweisen:

Gefahr!
Die gefährliche Situation steht unmittelbar bevor und führt, wenn die Maßnahmen nicht befolgt werden, zu schweren Verletzungen bis hin zum Tod.

Warnung!
Die gefährliche Situation kann eintreten und führt, wenn die Maßnahmen nicht befolgt werden, zu schweren Verletzungen bis hin zum Tod.

Vorsicht!
Die gefährliche Situation kann eintreten und führt, wenn die Maßnahmen nicht befolgt werden, zu leichten oder geringfügigen Verletzungen.

Achtung!
Eine möglicherweise schädliche Situation kann eintreten und führt, wenn sie nicht gemieden wird, zu Sachschäden.

Aufbau von Warnhinweisen

Warnhinweise sind nach folgender Struktur aufgebaut:

Signalwort (Gefahrenstufe)

Art und Quelle der Gefahr!

- Folgen bei Nichtbeachtung
- ▶ Maßnahme zur Vermeidung der Gefahr

Bestimmungsgemäße Verwendung

Das Produkt ist ausschließlich bestimmt

- zur Pflege von Rasenkanten sowie kleineren Gras- und Rasenflächen im privaten Bereich.
- zur Verwendung des entsprechend der in dieser Betriebsanleitung gegebenen Beschreibungen und Sicherheitshinweise.

Das Produkt ist ausschließlich für den Privatgebrauch bestimmt und nicht für den gewerblichen handwerklichen oder industriellen Bereich geeignet.
Verwenden Sie das Produkt nur wie in dieser Bedienungsanleitung beschrieben. Jede andere Verwendung oder Veränderung des Produkts gilt als nicht bestimmungsgemäß und birgt erhebliche Unfallgefahren. Für aus bestimmungswidriger Verwendung entstandene Schäden übernimmt der Hersteller oder Händler keine Haftung.

Allgemeine Sicherheitshinweise für Elektrowerkzeuge

WARNUNG Lesen Sie alle Sicherheitshinweise, Anweisungen, Bebilderungen und technischen Daten, mit denen dieses Elektrowerkzeug versehen ist.
Versäumnisse bei der Einhaltung der nachfolgenden Anweisungen können elektrischen Schlag, Brand und/oder schwere Verletzungen verursachen.
Bewahren Sie alle Sicherheitshinweise und Anweisungen für die Zukunft auf.
Der in den Sicherheitshinweisen verwendete Begriff „Elektrowerkzeug" bezieht sich auf netzbetriebene Elektrowerkzeuge (mit Netzleitung) oder auf akkubetriebene Elektrowerkzeuge (ohne Netzleitung).

1) Arbeitsplatzsicherheit

a) Halten Sie Ihren Arbeitsbereich sauber und gut beleuchtet.
Unordnung oder unbeleuchtete Arbeitsbereiche können zu Unfällen führen.

b) Arbeiten Sie mit dem Elektrowerkzeug nicht in explosionsgefährdeter Umgebung, in der sich brennbare Flüssigkeiten, Gase oder Stäube befinden.
Elektrowerkzeuge erzeugen Funken, die den Staub oder die Dämpfe entzünden können.

c) **Halten Sie Kinder und andere Personen während der Benutzung des Elektrowerkzeugs fern.** *Bei Ablenkung können Sie die Kontrolle über das Elektrowerkzeug verlieren.*

2) Elektrische Sicherheit

a) **Der Anschlussstecker des Elektrowerkzeugs muss in die Steckdose passen. Der Stecker darf in keiner Weise verändert werden. Verwenden Sie keine Adapterstecker gemeinsam mit schutzgeerdeten Elektrowerkzeugen.** *Unveränderte Stecker und passende Steckdosen verringern das Risiko eines elektrischen Schlages.*

b) **Vermeiden Sie Körperkontakt mit geerdeten Oberflächen wie von Rohren, Heizungen, Herden und Kühlschränken.** *Es besteht ein erhöhtes Risiko durch elektrischen Schlag, wenn Ihr Körper geerdet ist.*

c) **Halten Sie Elektrowerkzeuge von Regen oder Nässe fern.** *Das Eindringen von Wasser in ein Elektrowerkzeug erhöht das Risiko eines elektrischen Schlages.*

d) **Zweckentfremden Sie die Anschlussleitung nicht, um das Elektrowerkzeug zu tragen, aufzuhängen oder um den Stecker aus der Steckdose zu ziehen. Halten Sie die Anschlussleitung fern von Hitze, Öl, scharfen Kanten oder sich bewegenden Teilen.** *Beschädigte oder verwickelte Anschlussleitungen erhöhen das Risiko eines elektrischen Schlages.*

e) **Wenn Sie mit einem Elektrowerkzeug im Freien arbeiten, verwenden Sie nur Verlängerungsleitungen, die auch für den Außenbereich geeignet sind.** *Die Anwendung einer für den Außenbereich geeigneten Verlängerungsleitung verringert das Risiko eines elektrischen Schlages.*

f) **Wenn der Betrieb des Elektrowerkzeugs in feuchter Umgebung nicht vermeidbar ist, verwenden Sie einen Fehlerstromschutzschalter.** *Der Einsatz eines Fehlerstromschutzschalters vermindert das Risiko eines elektrischen Schlages.*

3) Sicherheit von Personen

a) **Seien Sie aufmerksam, achten Sie darauf, was Sie tun, und gehen Sie mit Vernunft an die Arbeit mit einem Elektrowerkzeug. Benutzen Sie kein Elektrowerkzeug, wenn Sie müde sind oder unter dem Einfluss von Drogen, Alkohol oder Medikamenten stehen.** *Ein Moment der Unachtsamkeit beim Gebrauch des Elektrowerkzeugs kann zu ernsthaften Verletzungen führen.*

b) **Tragen Sie persönliche Schutzausrüstung und immer eine Schutzbrille.** *Das Tragen persönlicher Schutzausrüstung, wie Staubmaske, rutschfeste Sicherheitsschuhe, Schutzhelm oder Gehörschutz, je nach Art und Einsatz des Elektrowerkzeugs, verringert das Risiko von Verletzungen.*

c) **Vermeiden Sie eine unbeabsichtigte Inbetriebnahme. Vergewissern Sie sich, dass das Elektrowerkzeug ausgeschaltet ist, bevor Sie es an die Stromversorgung und/oder den Akku anschließen, es aufnehmen oder tragen.** *Wenn Sie beim Tragen des Elektrowerkzeugs den Finger am Schalter haben oder das Elektrowerkzeug eingeschaltet an die Stromversorgung anschließen, kann dies zu Unfällen führen.*

d) **Entfernen Sie Einstellwerkzeuge oder Schraubenschlüssel, bevor Sie das Elektrowerkzeug einschalten.** *Ein Werkzeug oder Schlüssel, der sich in einem drehenden Teil des Elektrowerkzeugs befindet, kann zu Verletzungen führen.*

e) **Vermeiden Sie eine abnormale Körperhaltung. Sorgen Sie für einen sicheren Stand und halten Sie jederzeit das Gleichgewicht.** *Dadurch können Sie das Elektrowerkzeug in unerwarteten Situationen besser kontrollieren.*

f) **Tragen Sie geeignete Kleidung. Tragen Sie keine weite Kleidung oder Schmuck. Halten Sie Haare und Kleidung fern von sich bewegenden Teilen.** *Lockere Kleidung, Schmuck oder lange Haare können von sich bewegenden Teilen erfasst werden.*

g) **Wenn Staubabsaug- und -auffangeinrichtungen montiert werden können, sind diese anzuschließen und richtig zu verwenden.** *Verwendung einer Staubabsaugung kann Gefährdungen durch Staub verringern.*

h) **Wiegen Sie sich nicht in falscher Sicherheit und setzen Sie sich nicht über die Sicherheitsregeln für Elektrowerkzeuge hinweg, auch wenn Sie nach vielfachem Gebrauch mit dem Elektrowerkzeug vertraut sind.** *Achtloses Handeln kann binnen Sekundenbruchteilen zu schweren Verletzungen führen.*

4) Verwendung und Behandlung des Elektrowerkzeugs

a) **Überlasten Sie das Elektrowerkzeug nicht. Verwenden Sie für Ihre Arbeit das dafür bestimmte Elektrowerkzeug.** *Mit dem passenden Elektrowerkzeug arbeiten Sie besser und sicherer im angegebenen Leistungsbereich.*

b) **Benutzen Sie kein Elektrowerkzeug, dessen Schalter defekt ist.** *Ein Elektrowerkzeug, das sich nicht mehr ein- oder ausschalten lässt, ist gefährlich und muss repariert werden.*

c) **Ziehen Sie den Stecker aus der Steckdose und/oder entfernen Sie einen abnehmbaren Akku, bevor Sie Geräteeinstellungen vornehmen, Einsatzwerkzeugteile wechseln oder das Elektrowerkzeug weglegen.** *Diese Vorsichtsmaßnahme verhindert den unbeabsichtigten Start des Elektrowerkzeugs.*

d) **Bewahren Sie unbenutzte Elektrowerkzeuge außerhalb der Reichweite von Kindern auf. Lassen Sie keine Personen das Elektrowerkzeug benutzen, die mit diesem nicht vertraut sind oder diese Anweisungen nicht gelesen haben.** *Elektrowerkzeuge sind gefährlich, wenn Sie von unerfahrenen Personen benutzt werden.*

e) **Pflegen Sie Elektrowerkzeuge und Einsatzwerkzeug mit Sorgfalt. Kontrollieren Sie, ob bewegliche Teile einwandfrei funktionieren und nicht klemmen, ob Teile gebrochen oder so beschädigt sind, dass die Funktion des Elektrowerkzeugs beeinträchtigt ist. Lassen Sie beschädigte Teile vor dem Einsatz des Elektrowerkzeuges reparieren.** *Viele Unfälle haben ihre Ursache in schlecht gewarteten Elektrowerkzeugen.*

f) **Halten Sie Schneidwerkzeuge scharf und sauber.** *Sorgfältig gepflegte Schneidwerkzeuge mit scharfen Schneidkanten verklemmen sich weniger und sind leichter zu führen.*

g) **Verwenden Sie Elektrowerkzeug, Einsatzwerkzeug, Einsatzwerkzeuge usw. entsprechend diesen Anweisungen. Berücksichtigen Sie dabei die Arbeitsbedingungen und die auszuführende Tätigkeit.** *Der Gebrauch von Elektrowerkzeugen für andere als die vorgesehenen Anwendungen kann zu gefährlichen Situationen führen.*

h) **Halten Sie Griffe und Griffflächen trocken, sauber und frei von Öl und Fett.** *Rutschige Griffe und Griffflächen erlauben keine sichere Bedienung und Kontrolle des Elektrowerkzeugs in unvorhergesehenen Situationen.*

5) Verwendung und Behandlung des Akkuwerkzeugs

a) **Laden Sie die Akkus nur mit Ladegeräten auf, die vom Hersteller empfohlen werden.** *Durch ein Ladegerät, das für eine bestimmte Art von Akkus geeignet ist, besteht Brandgefahr, wenn es mit anderen Akkus verwendet wird.*

b) **Verwenden Sie nur die dafür vorgesehenen Akkus in den Elektrowerkzeugen.** *Der Gebrauch von anderen Akkus kann zu Verletzungen und Brandgefahr führen.*

c) **Halten Sie den nicht benutzten Akku fern von Büroklammern, Münzen, Schlüsseln, Nägeln, Schrauben oder anderen kleinen Metallgegenständen, die eine Überbrückung der Kontakte verursachen könnten.** *Ein Kurzschluss zwischen den Akkukontakten kann Verbrennungen oder Feuer zur Folge haben.*

d) **Bei falscher Anwendung kann Flüssigkeit aus dem Akku austreten. Vermeiden Sie den Kontakt damit. Bei zufälligem Kontakt mit Wasser abspülen. Wenn die Flüssigkeit in die Augen kommt, nehmen Sie zusätzlich ärztliche Hilfe in Anspruch.** *Austretende Akkuflüssigkeit kann zu Hautreizungen oder Verbrennungen führen.*

e) **Benutzen Sie keinen beschädigten oder veränderten Akku.** *Beschädigte oder veränderte Akkus können sich unvorhersehbar verhalten und zu Feuer, Explosion oder Verletzungsgefahr führen.*

f) **Setzen Sie einen Akku keinem Feuer oder zu hohen Temperaturen aus.** *Feuer oder Temperaturen über 130 °C können eine Explosion hervorrufen.*

g) **Befolgen Sie alle Anweisungen zum Laden und laden Sie den Akku oder das Akkuwerkzeug niemals außerhalb des in der Betriebsanleitung angegebenen Temperaturbereichs.** *Falsches Laden oder Laden außerhalb des zugelassenen Temperaturbereichs kann den Akku zerstören und die Brandgefahr erhöhen.*

6) Service

a) **Lassen Sie Ihr Elektrowerkzeug nur von qualifiziertem Fachpersonal und nur mit Original-Ersatzteilen reparieren.** *Damit wird sichergestellt, dass die Sicherheit des Elektrowerkzeugs erhalten bleibt.*

b) **Warten Sie niemals beschädigte Akkus.** *Sämtliche Wartung von Akkus sollte nur durch den Hersteller oder bevollmächtigte Kundendienststellen erfolgen.*

Sicherheitshinweise für Rasentrimmer

WICHTIG
VOR GEBRAUCH AUFMERKSAM LESEN
FÜR IHRE UNTERLAGEN AUFBEWAHREN

Warnung!

Der Rasentrimmer darf nicht von Kindern, Personen mit eingeschränkten körperlichen, sensorischen oder geistigen Fähigkeiten oder unzureichender Erfahrung und Wissen oder Personen, welche mit den Anweisungen nicht vertraut sind, verwendet werden.
Kinder sollten beaufsichtigt werden, damit sie nicht mit dem Gerät spielen. Reinigung und Wartung darf nicht von Kindern durchgeführt werden.

Schulung

a) Lesen Sie die Anweisungen aufmerksam. Machen Sie sich mit den Stellteilen und der sachgemäßen Verwendung des Rasentrimmers vertraut.

b) Erlauben Sie niemals Personen, die mit diesen Anweisungen nicht vertraut sind, oder Kindern die Verwendung des Rasentrimmers. Örtlich geltende Vorschriften können das Alter des Benutzers beschränken.

c) Es ist zu beachten, dass der Benutzer selbst für Unfälle oder Gefährdungen gegenüber anderen Personen oder deren Besitz verantwortlich ist.

Vorbereitung

a) Vor der Benutzung ist der Rasentrimmer optisch auf beschädigte, fehlende oder falsch angebrachte Schutzeinrichtungen oder -abdeckungen zu überprüfen.

b) Niemals den Rasentrimmer in Betrieb nehmen, wenn sich Personen, insbesondere Kinder, oder Haustiere in der Nähe befinden.

c) Überprüfen Sie das Gelände sorgfältig, auf dem der Rasentrimmer eingesetzt wird und entfernen Sie alle Gegenstände, die von dem Rasentrimmer erfasst und weggeschleudert werden können.

d) Vor dem Einschalten des Rasentrimmers ist immer zu prüfen, ob alle Schrauben, Muttern, Bolzen und andere Befestigungen fest sitzen und gut gesichert sind.

Betrieb

a) Augenschutz, festes Schuhwerk und lange Hosen sind über den gesamten Zeitraum der Benutzung des Rasentrimmers zu tragen.

b) Die Verwendung des Rasentrimmers unter Schlechtwetterbedingungen, insbesondere bei Blitzrisiko, ist zu vermeiden.

c) Den Rasentrimmer nur bei Tageslicht oder bei guter künstlicher Beleuchtung verwenden.

d) Achten Sie immer auf einen guten Stand und eine gute Körperhaltung, insbesondere an Hängen.

e) Gehen Sie, laufen Sie nicht.

f) Niemals den Rasentrimmer mit beschädigter Abdeckung oder Schutzeinrichtung bzw. ohne Abdeckung oder Schutzeinrichtungen verwenden.

g) Den Motor nur einschalten, wenn sich Hände und Füße außer Reichweite der Schneideinrichtung befinden.

h) Stets sicherstellen, dass die Lüftungsöffnungen frei von Fremdkörpern gehalten werden.

i) Vorsicht vor Verletzungen durch die Schneideinrichtung an Füßen und Händen.

j) Verwenden Sie den Rasentrimmer nur in der empfohlenen Lage und nur auf einer festen ebenen Fläche.

k) Betreiben Sie den Rasentrimmer nicht auf gepflasterten oder geschotterten Flächen, wo herausgeschleudertes Material zu Verletzungen führen kann.

l) Trennen Sie den Rasentrimmer in folgenden Situationen immer von der Stromversorgung, indem Sie den herausnehmbaren Akku entfernen:

- Wenn Sie den Rasentrimmer unbeaufsichtigt lassen.
- Bevor Sie eine Blockierung entfernen.
- Vor einer Überprüfung, Reinigung oder Bearbeitung des Rasentrimmers.
- Nach dem Kontakt mit einem Fremdkörper.
- Wenn der Rasentrimmer beginnt, ungewöhnlich zu vibrieren.

Falls das Gerät anfängt, ungewöhnlich stark zu vibrieren, ist eine sofortige Überprüfung erforderlich.

- Suchen Sie nach Beschädigungen;
- Führen Sie die erforderlichen Reparaturen beschädigter Teile durch;
- Sorgen Sie dafür, dass alle Muttern, Bolzen und Schrauben fest angezogen sind.

m) Warnung! Beachten Sie, keine sich bewegenden gefährlichen Teile zu berühren, bevor der Akku herausgenommen wurde und die beweglichen gefährlichen Teile vollständig zum Stillstand gekommen sind.

n) Warnung! Betreiben Sie die Maschine nie mit fehlerhaften Schutzeinrichtungen oder -abdeckungen oder ohne Schutzeinrichtungen.

Instandhaltung und Aufbewahrung

a) Trennen Sie den Rasentrimmer immer von der Stromversorgung, indem Sie den herausnehmbaren Akku entfernen, bevor die Wartung oder Reinigungsarbeiten durchgeführt werden.

b) Nur die vom Hersteller empfohlenen Ersatz- und Zubehörteile sind zu verwenden.

c) Der Rasentrimmer ist regelmäßig zu überprüfen und zu warten. Den Rasentrimmer nur in einer Vertragswerkstatt instand setzen lassen.

d) Ist der Rasentrimmer nicht in Gebrauch, ist er außerhalb der Reichweite von Kindern aufzubewahren.

e) Ersetzen Sie niemals die nichtmetallische Schneideinrichtung durch eine metallische Schneideinrichtung.

Sicherheitshinweise für Ladegerät

a) Dieses Gerät kann von Kindern ab 8 Jahren und darüber sowie von Personen mit verringerten physischen, sensorischen oder mentalen Fähigkeiten oder Mangel an Erfahrung und Wissen benutzt werden, wenn sie beaufsichtigt oder bezüglich des sicheren Gebrauchs des Gerätes unterwiesen wurden und die daraus resultierenden Gefahren verstehen. Kinder dürfen nicht mit dem Gerät spielen. Reinigung und Benutzer-Wartung dürfen nicht von Kindern ohne Beaufsichtigung durchgeführt werden.

b) Verwenden Sie das Ladegerät ausschließlich zum Laden von den empfohlen Akkus (siehe "Technische Daten"). Das Laden von anderen Akkus kann zu Verletzungen und Brandgefahr führen.

c) Überprüfen Sie vor jeder Benutzung Ladegerät, Netzkabel und Stecker und lassen Sie es von qualifiziertem Fachpersonal und nur mit Original-Ersatzteilen reparieren. Benutzen Sie ein defektes Ladegerät nicht und öffnen Sie es nicht selbst. Damit wird sichergestellt, dass die Sicherheit des Gerätes erhalten bleibt.

d) Schließen Sie das Ladegerät nur an eine Steckdose mit Fehlerstrom-Schutzeinrichtung (FI-Schalter) an. Achten Sie darauf, dass die Netzspannung mit den Angaben des Typenschildes auf dem Ladegerätübereinstimmt. Es besteht die Gefahr eines elektrischen Schlags.

e) Halten Sie das Ladegerät sauber und fern von Nässe und Regen. Benutzen Sie das Ladegerät niemals im Freien. Durch Verschmutzung und das Eindringen von Wasser erhöht sich das Risiko eines elektrischen Schlags.

f) Vermeiden Sie mechanische Beschädigungen des Ladegerätes. Sie können zu inneren Kurzschlüssen führen.

g) Das Ladegerät darf nicht auf brennbarem Untergrund (z.B. Papier, Textilien) betrieben werden. Es besteht Brandgefahr wegen der beim Laden auftretenden Erwärmung.

h) Wenn die Anschlussleitung dieses Gerätes beschädigt wird, muss sie durch den Hersteller oder seinen Kundendienst oder eine ähnlich qualifizierte Person ersetzt werden, um Gefährdungen zu vermeiden.

i) Laden Sie in dem Ladegerät keine nicht-aufladbaren Batterien auf.

j) Ziehen Sie den Netzstecker nie am Netzkabel aus der Steckdose, sondern fassen Sie immer den Netzstecker an.

k) Verwenden Sie das Netzkabel nie als Tragegriff.

l) Wenn Sie das Ladegerät nicht benutzen, es reinigen oder wenn eine Störung auftritt, schalten Sie das Ladegerät immer aus und ziehen Sie den Netzstecker aus der Steckdose.

Sicherheitshinweise für Akku

a) Stellen Sie sicher, dass das Produkt ausgeschaltet ist, bevor Sie den Akku einsetzen. Das Einsetzen eines Akkus ins Produkt, das eingeschaltet ist, kann zu Unfällen führen.

b) Öffnen Sie den Akku nicht. Es besteht die Gefahr eines Kurzschlusses.

c) Schützen Sie den Akku vor Hitze (z. B. auch vor dauernder Sonneneinstrahlung, Feuer), Wasser und Feuchtigkeit. Es besteht Explosionsgefahr.

d) Bei Beschädigung und unsachgemäßem Gebrauch des Akkus können Dämpfe austreten. Führen Sie Frischluft zu und suchen Sie bei Beschwerden einen Arzt auf. Die Dämpfe können die Atemwege reizen. Halten Sie den Akku von offenem Feuer und heißen Flächen fern.

e) Verwenden Sie den Akku nur in Verbindung mit den empfohlenen Produkten. Nur so wird der Akku vor gefährlicher Überlastung geschützt.

f) Durch spitze Gegenstände wie z. B. Nagel oder Schraubenzieher oder durch äußere Krafteinwirkung kann der Akku beschädigt werden. Es kann zu einem internen Kurzschluss kommen und der Akku brennen, rauchen, explodieren oder überhitzen.

g) Schließen Sie den Akku nicht kurz. Es besteht Explosionsgefahr.

h) Verwenden und lagern Sie den Akku nur im Temperaturbereich von 0 – 50 °C. Lassen Sie den Akku z.B. im Sommer nicht im Auto liegen.

i) Kontrollieren Sie den Ladezustand des Akkus regelmäßig, soll der Akku für eine längere Zeit gelagert werden. Der optimale Ladezustand liegt zwischen 50 % und 80 % seiner Kapazität.

j) Reinigen Sie gelegentlich die Lüftungsschlitze des Akkus mit einem weichen, sauberen und trockenen Pinsel.

Verhalten im Notfall

Machen Sie sich anhand dieser Bedienungsanleitung mit der Benutzung dieses Produkts vertraut.
Prägen Sie sich die Sicherheitshinweise ein und halten Sie sich unbedingt daran. Dies hilft, Risiken und Gefahren zu vermeiden.

a) Seien Sie bei der Nutzung dieses Produkts immer aufmerksam, damit Sie Gefahren frühzeitig erkennen und handeln können. Rasches Einschreiten kann schwere Verletzungen und Sachschäden vermeiden.

b) Schalten Sie das Produkt bei Fehlfunktionen umgehend aus und entnehmen Sie den Akku bzw. trennen Sie das Ladegerät von der Stromversorgung. Lassen Sie dieses von einer qualifizierten Fachkraft überprüfen und gegebenenfalls instand setzen, bevor Sie es wieder in Betrieb nehmen.

Restrisiken

Die Betriebsanleitung zu diesem Elektrowerkzeug enthält ausführliche Hinweise zum sicheren Arbeiten mit Elektrowerkzeugen.

Dennoch birgt jedes Elektrowerkzeug gewisse Restrisiken, die auch durch sorgfältige Konstruktion und die vorhandenen Schutzvorrichtungen nicht völlig auszuschließen sind. Bedienen Sie deshalb Elektrowerkzeuge immer mit der notwendigen Vorsicht.

Restrisiken können zum Beispiel sein:

- Berühren von beweglichen Teilen oder Einsatzwerkzeugen.
- Verletzung durch umher fliegende Werkstücke oder Werkstückteile.
- Brandgefahr bei unzureichender Belüftung des Motors.
- Beeinträchtigung des Gehörs bei Arbeiten ohne Gehörschutz.
- Lungenschäden beim Einatmen von Staub.

Ein sicheres Arbeiten hängt auch von der Vertrautheit des Bedienpersonals im Umgang mit dem jeweiligen Elektrowerkzeug ab! Entsprechende Maschinenkenntnis sowie umsichtiges Verhalten beim Arbeiten helfen bestehende Restrisiken zu minimieren.

Bedeutung der Symbole

Warnung!

Zur Verringerung des Verletzungsrisikos Originalbetriebsanleitung lesen.

Benutzen Sie das Gerät nicht bei Regen, bei schlechter Witterung, in feuchter Umgebung oder an nassen Hecken oder Rasen.

Tragen Sie einen Gehörschutz.

Tragen Sie eine Schutzbrille.

Tragen Sie Schutzhandschuhe.

Tragen Sie Sicherheitsschuhe.

Halten Sie Dritte immer aus dem Gefahrenbereich fern.

Halten Sie Dritte immer aus dem Gefahrenbereich fern.

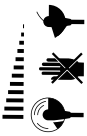
Werkzeug läuft bei abgeschaltetem Motor nach.

Schutzart: IPX0

Träge Gerätesicherung.

Garantierte Schallleistung.

Das Ladegerät darf nur in Innenräumen betrieben werden.

Gefahr durch elektrischen Schlag! Ziehen Sie vor Reinigung, Wartungs- und Reparaturarbeiten den Netzstecker des Ladegerätes aus der Steckdose.

Schutzklasse II (Ladegerät, doppelte oder verstärkte Isolierung)

Nicht ins Feuer werfen!

Wiederverwendbares Material

Lithium-Ionen-Akku

Nicht ins Wasser werfen.

Nicht Temperaturen über 50 °C aussetzen.

Hinweis
Die Kennzeichnung am Produkt besitzt Urkundenwert und darf nicht verändert oder unkenntlich gemacht werden.

Vor Inbetriebnahme

Warnung!

Erstickungsgefahr für Kinder beim Spielen mit Verpackungsmaterial!
Verpackungsmaterial unbedingt von Kindern fernhalten.

Entfernen Sie vor dem ersten Gebrauch alle Verpackungsmaterialien vom Gerät.
Überprüfen Sie den Lieferumfang und schaffen Sie einen Überblick auf das Produkt, die Teile bzw. die Bedienelemente.

Teilebeschreibung (Abb. A)

1 Haupthandgriff
2 Einschaltsperre
3 Ein-/Ausschalter
4 Oberer Stiel
5 Arretierknopf Zusatzgriff
6 Ersatzmesserdepot
7 Zusatzgriff
8 Teleskopstiel
9 Arretierknopf (Rasentrimmerkopf)
10 Verdrehsicherung (Kantenschneider/ Rasentrimmer)
11 Lüftungsöffnungen
12 Führungsrad
13 Pflanzenschutzbügel
14 Schneidmesser
15 Drehscheibe
16 Schutzabdeckung
17 Arretierknopf (Schnittwinkel)
18 Rasentrimmerkopf
19 Feststellhebel
20 Klemmhülse (Teleskopstiel)
21 Akkuaufnahme
22 Ladegerät
23 Grüne LED
24 Rote LED
25 Akku
26 Entriegelungstaste
27 Taste für Ladezustand
28 Ladezustandsanzeige

Betriebszeiten

- Beachten Sie die regionalen Vorschriften.
- Erfragen Sie die Betriebszeiten bei Ihrer örtlichen Ordnungsbehörde.

Inbetriebnahme

Akku laden (Abb. B)

Warnung!

Sicherheitsgefahr beim unsachgemäßen Laden eines Akkus.

▶ Laden Sie den Akku bei einer Umgebungstemperatur zwischen 4 °C und 50 °C. Die optimale Temperatur, um den Akku aufzuladen, liegt bei ca. 23 °C.

▶ Schließen Sie das Ladegerät an eine ordnungsgemäß installierte Steckdose an ❶ .
▶ Schieben Sie den Akku bis zum Anschlag ins Ladegerät 22 ❷ .
▶ Trennen Sie das Ladegerät von der Stromversorgung und nehmen Sie den Akku vom Ladegerät ab, wenn der Akku vollständig geladen ist.

Betriebsanzeigen am Ladegerät (Abb. A)

- Grüne LED 23 leuchtet: Betriebsspannung liegt an/Ladevorgang beendet
- Rote LED 24 leuchtet: Ladevorgang

Ladezustandsanzeige (Abb. A)

▶ Betätigen Sie die Taste 27 zum Ablesen des Ladezustandes.
✓ Der Ladezustand wird durch die LEDs angezeigt.

Ladezustandsanzeige 28	Status
■ ■ ■	Akku ist voll geladen.
■ ■ □	Akku ist schwach.
■ □ □	Akku ist leer.

Schutzabdeckung anbringen (Abb. C)

- ▶ Schieben Sie die Schutzabdeckung 16 über den Rasentrimmerkopf 18 .
- ✓ Die Schutzabdeckung rastet hörbar ein.

Rasentrimmerkopf mit Teleskopstiel verbinden (Abb. D)

- ▶ Öffnen Sie den Feststellhebel 19 ❶ .
- ▶ Entfernen Sie die Schutzkappe auf dem Stecker des Rasentrimmerkopfs 18 und stecken Sie den Stecker in den Teleskopstiel 8 ❷ .
- ✓ Die beiden Arretierknöpfe 9 rasten hörbar ein.
- ▶ Schließen Sie den Feststellhebel ❸ .
- ✓ Die Verbindung ist gesichert.

Hinweis
Gehen Sie in umgekehrter Reihenfolge vor, wenn Sie das Produkt demontieren wollen. Beim Trennen müssen die beiden Arretierknöpfe 9 eingedrückt werden.

Arbeitswinkel einstellen (Abb E)

Der Rasentrimmer verfügt über einen 5-fach verstellbaren Arbeitswinkel. Dadurch können Sie problematische und schwer zugängliche Stellen im Garten bequem erreichen.

- ▶ Drücken Sie die beiden Arretierknöpfe 17 und halten Sie sie gedrückt ❶ .
- ▶ Stellen Sie den gewünschten Arbeitswinkel ein ❷ .
- ▶ Lassen Sie den Arretierknopf los.
- ✓ Der Kopf des Rasentrimmers rastet hörbar ein.

Pflanzenschutzbügel (Abb F)

Der Pflanzenschutzbügel 13 dient als Schnittkreisanzeiger und vermeidet die Berührung des Schneidmessers 14 mit Sträuchern, Bäumen, Beetpflanzen, Wänden etc.

- ▶ Klappen Sie den Pflanzenschutzbügel bei Bedarf nach unten auf.

Rasentrimmer/Kantenschneider-Funktion (Abb. G)

Je nach Bedarf kann der Rasentrimmer neben horizontales Rasentrimmen auch als Kantenschneider verwendet werden, um Vertikalschnitte an Rasenkanten durchzuführen.

- ▶ Stellen Sie den Arbeitswinkel so ein, dass der Schnittkreis parallel zum Stiel wird.
- ▶ Ziehen Sie die Verdrehsicherung 10 nach oben ❶ .
- ▶ Drehen Sie den Rasentrimmerkopf 18 um 90° nach links bis zum Anschlag ❷ .
- ✓ Die Verdrehsicherung rastet nach dem Drehen wieder ein. Das Produkt kann jetzt als Kantenschneider verwendet werden.

Hinweis
Zum leichteren Arbeiten kann der Trimmer in dieser Position auf dem Führungsrad 12 am Boden geführt werden ❸ .

- ▶ Ziehen Sie die Verdrehsicherung 10 nach oben nach der Arbeit als Kantenschneider.
- ▶ Drehen Sie den Rasentrimmerkopf 18 um 90° nach rechts bis zum Anschlag ❹ .
- ✓ Die Verdrehsicherung rastet nach dem Drehen wieder ein. Das Produkt kann jetzt wieder als Rasentrimmer verwendet werden.

Stiellänge verstellen (Abb. H)

- ▶ Schrauben Sie die Klemmhülse 20 am Teleskopstiel 8 auf ❶ .
- ▶ Stellen Sie die gewünschte Länge ein ❷ .

- ▶ Schrauben Sie die Klemmhülse wieder fest ❸ .

Zusatzgriff verstellen (Abb. I)

- ▶ Drücken Sie die beiden Arretierknöpfe 5 und halten Sie sie gedrückt ❶ .
- ▶ Stellen Sie den gewünschten Winkel ein ❷ .
- ▶ Lassen Sie die Arretierknöpfe los.
- ▶ Der Zusatzgriff 7 rastet hörbar in der gewünschten Position ein.

Betrieb

Achtung!

Achten Sie beim Trimmen darauf, dass keine Gegenstände wie Draht, Metallteile, Steine usw. in das Schneidmesser gelangen. Dies kann zu Schäden an der Schneideinrichtung führen. Schalten Sie bei Blockierung durch feste Gegenstände das Gerät sofort aus.

Akku einsetzen und herausnehmen (Abb. J)

- ▶ Schieben Sie den Akku 25 in das Akkuaufnahme 21 bis der Akku hörbar einrastet.
- ✓ Das Gerät ist betriebsbereit.
- ▶ Um den Akku herauszunehmen, drücken Sie beide Entriegelungstasten 26 des Akkus und ziehen Sie den Akku aus der Akkuaufnahme.

Ein- und Ausschalten (Abb. K)

- ▶ Schieben Sie die Einschaltsperre 2 nach vorne ❶ .
- ▶ Drücken Sie den Ein-/Ausschalter 3 und halten diesen gedrückt ❷ .
- ▶ Zum Ausschalten lassen Sie den Ein-/Ausschalter los.

Rasentrimmer verwenden

- ▶ Halten Sie das Gerät während des Betriebs immer mit beiden Händen auf Haupthandgriff 1 und Zusatzgriff 7 fest.
- ▶ Schalten Sie den Rasentrimmer ein.
- ▶ Nähern Sie sich mit dem Rasentrimmer dem Gras.
- ▶ Gehen Sie vorwärts und schwenken Sie den Rasentrimmer seitlich. Halten Sie den Rasentrimmer dabei um ca. 30° geneigt (siehe Abb. L und M).
- ▶ Schneiden Sie das Gras von der Spitze aus stufenweise kürzer (siehe Abb. N).
- ▶ Lassen Sie den Ein-/Ausschalter los, um den Rasentrimmer auszuschalten.
- ▶ Nehmen Sie den Akku aus der Akkuaufnahme.

Rasentrimmer als Kantenschneider verwenden

- ▶ Stellen Sie den Rasentrimmer auf Kantenschneider um.
- ▶ Halten Sie das Gerät während des Betriebs immer mit beiden Händen auf Haupthandgriff 1 und Zusatzgriff 7 fest.
- ▶ Schalten Sie den Rasentrimmer ein.
- ▶ Führen Sie den Rasentrimmer auf dem Führungsrad 12 am Boden und führen Sie Vertikalschnitte an Rasenkanten durch (siehe Abb. O).
- ▶ Lassen Sie den Ein-/Ausschalter los, um den Rasentrimmer auszuschalten.
- ▶ Nehmen Sie den Akku aus der Akkuaufnahme.
- ▶ Stellen Sie den Kantenschneider auf Rasentrimmer um.

Reinigung und Wartung

Warnung!

Verletzungsgefahr!

- ▶ Tragen Sie persönliche Schutzausrüstung nach den Sicherheitshinweisen, z.B. Handschuhe etc.
- ▶ Schalten Sie das Produkt aus und entnehmen Sie den Akku vor allen Wartungs- und Reinigungsarbeiten.
- ▶ Lassen Sie das Produkt vor allen Reinigungs- und Wartungsarbeiten abkühlen.
- ▶ Reinigungs- und Wartungsarbeiten am Gerät dürfen nur bei stillgesetztem Schneidwerkzeug vorgenommen werden.
- ▶ Achten Sie auf die Verletzungsgefahr durch bewegliche gefährliche Teile.
- ▶ Lassen Sie Arbeiten, die nicht in dieser Betriebsanleitung beschrieben sind, von einer Fachwerkstatt durchführen.

Achtung!

Kontrollieren Sie das Produkt bei der Reinigung und Wartung auf eventuelle Beschädigungen wie lose, abgenutzte oder beschädigte Teile, korrekten Sitz von Schrauben oder anderer Teile. Reparaturen dürfen nur von Sachkundigen oder einer autorisierten Servicestelle durchgeführt werden. Sachkundige sind Personen mit entsprechender Fachausbildung und Erfahrung, die Anforderungen an die Konstruktion und Gestaltung des Artikels kennen und sich auf die Sicherheitsbestimmungen verstehen.

Reinigen

- ▶ Verwenden Sie keine Reinigungs- bzw. Lösungsmittel. Chemische Substanzen können die Oberfläche des Produktes angreifen.
- ▶ Reinigen Sie das Produkt niemals unter fließendem Wasser. Reinigen Sie die Oberfläche des Produktes mit einem angefeuchteten oder trockenen Tuch.
- ▶ Reinigen Sie die Lüftungsöffnungen 11 und andere schwer zugänglichen Stellen mit einer weichen Bürste oder einem Pinsel.
- ▶ Reinigen Sie das Produkt sofort nach jedem Einsatz gründlich und lassen Sie alle Teile trocknen. Feuchte Pflanzenreste können sich sonst verhärten oder beginnen zu schimmeln und sind dann nur noch schwerer zu entfernen.
- ▶ Prüfen Sie bei der Reinigung u.a. folgende Punkte:
  - Zustand und den festen Sitz des Schneidmessers 14 und der Drehscheibe 15 .
  - Die Verbindung von Rasentrimmerkopf 18 und Teleskopstiel 8 .

Schneidmesser wechseln (Abb. P)

- ▶ Schieben Sie das Schneidemesser 14 nach innen ❶ und nehmen Sie es von dem Stift an der Drehscheibe 15 ab ❷ .
- ▶ Nehmen Sie ein neues Schneidmesser aus dem Ersatzmesserdepot 6 .
- ▶ Setzen Sie das neue Schneidmesser auf den Stift an der Drehscheibe auf und ziehen Sie es nach außen ❸ .
- ✓ Das Schnittmesser rastet hörbar ein.

Aufbewahrung

- Reinigen Sie das Produkt vor der Aufbewahrung gründlich.
- Bewahren Sie das Produkt inklusive vollständigen Zubehören an einem trockenen, staubgeschützten und frostfreien Ort.
- Schützen Sie das Produkt vor direkter Sonneneinstrahlung.
- Lagern Sie den Akku und den Rasentrimmer getrennt voneinander.
- Lagern Sie das Produkt für Kinder unzugänglich und bei einer Lagertemperatur zwischen + 5 °C und + 30 °C.

Fehlersuche

Problem	Mögliche Ursachen	Fehlerbehebung
Das Gerät schaltet ab.	Der Akku ist zu heiß.	Lassen Sie den Akku abkühlen.
	Der Akku ist entladen.	Laden Sie den Akku auf.
	Ein-/Ausschalter defekt.	Suchen Sie eine Fachwerkstatt auf.
	Motor defekt.	
Gerät arbeitet mit Unterbrechungen.	Interner Wackelkontakt.	Suchen Sie eine Fachwerkstatt auf.
	Ein-/Ausschalter defekt.	
	Verbindung zwischen Arbeitskopf und Teleskopstiel ist locker.	Befestigen Sie die Verbindung.
Starke Vibration, starke Geräusche.	Schneidmesser gebrochen.	Wechseln Sie das Schneidmesser aus.
	Schneideinrichtung verstopft.	Schneideinrichtung reinigen.
	Motor defekt.	Suchen Sie eine Fachwerkstatt auf.
Schlechtes Schneidergebnis.	Schneidmesser gebrochen.	Wechseln Sie das Schneidmesser aus.
	Schneideinrichtung verschmutzt.	Schneideinrichtung reinigen.
	Akku nicht voll geladen.	Laden Sie den Akku.

Technische Daten

Artikel	Akku-Rasentrimmer 2in1
Modellnummer	1238127
Nennspannung	20 V ⎓ (Gleichstrom)
Leerlaufdrehzahl	8500 min^{-1}
Schnittkreis	ca. Ø 260 mm
Arbeitstemperatur	0-50 °C
Gewicht (gesamt)	ca. 2,1 kg
Akku	
Modellnummer	ZDBP20013001
Spannung	20 V ⎓ (Gleichstrom)
Kapazität	3,0 Ah
Typ	Lithium-Ionen-Akku (Li-Ion)
Ladezeit	ca. 90 Minuten
Arbeitstemperatur	0-50 °C
Ladegerät	
Modellnummer	1238166
Nenneingang	220 – 240 V~ (Wechselstrom), 50/60 Hz, 1,2 A
Nennausgang	22V ⎓ (Gleichstrom) , 2200 mA
Schutzklasse	II/ ⧈
Arbeitstemperatur	0-50 °C

Passendes Zubehör (nicht im Lieferumfang enthalten):

- Countryside® Gartenhacke-Aufsatz (Art.Nr.: 1238160)
- Countryside® Fugenreiniger-Aufsatz (Art.Nr.: 1238149)
- Countryside® 20V Li-Ion Akku (ArtNr.: 1238164)
- Countryside® Batterieladegerät (Art.Nr.: 1238166)

Geräusch- und Vibrationsinformationen

WARNUNG!

Gefahr für die Gesundheit! Das Arbeiten ohne Gehörschutz kann zu Gesundheitsschäden führen. Tragen Sie bei der Arbeit einen Gehörschutz.

Schalldruckpegel L_{pA}	79,7dB(A)
Unsicherheit K	3 dB(A)
Schallleistungspegel L_{wA}	90,0 dB(A)
Unsicherheit K	2,2 dB
Schallleistungspegel L_{wA} garantiert	92 dB(A)
Vibrationen am Hauptgriff a_h	2,675 m/s²
Vibrationen am Zusatzgriff a_h	3,114 m/s²
Unsicherheit K	1,5 m/s²

Die angegebenen Schwingungsgesamtwerte und die angegebenen Geräuschemissionswerte sind nach einem genormten Prüfverfahren (EN 50636-2-91:2014) gemessen worden und können zum Vergleich eines Elektrowerkzeugs mit einem anderen verwendet werden. Sie können auch zu einer vorläufigen Einschätzung der Belastung verwendet werden.

Warnung!

Die Schwingungs- und Geräuschemissionen können während der tatsächlichen Benutzung des Elektrowerkzeugs von den Angabewerten abweichen, abhängig von der Art und Weise, in der das Elektrowerkzeug verwendet wird, insbesondere, welche Art von Werkstück bearbeitet wird.

Es ist notwendig, Sicherheitsmaßnahmen zum Schutz des Bedieners festzulegen, die auf einer Abschätzung der Schwingungs- und Geräuschbelastung während der tatsächlichen Benutzungsbedingungen beruhen (hierbei sind alle Anteile des Betriebszyklus zu berücksichtigen, beispielsweise Zeiten, in denen das Elektrowerkzeug abgeschaltet ist, und solche, in denen es zwar eingeschaltet ist, aber ohne Belastung läuft).

Versuchen Sie, die Belastung durch Schwingungen und Geräusche so gering wie möglich zu halten. Beispielhafte Maßnahmen zur Verringerung der Belastung sind das Tragen von Handschuhen beim Gebrauch des Werkzeugs, die Begrenzung der Arbeitszeit und das Einsatz von Zubehören in gutem Zustand.

Entsorgung

Verpackung entsorgen

Die Produktverpackung besteht aus recyclingfähigen Materialien. Entsorgen Sie die Verpackungsmaterialien entsprechend ihrer Kennzeichnung bei den öffentlichen Sammelstellen bzw. gemäß den landesspezifischen Vorgaben.

Entsorgungshinweise zu elektrischen Artikeln

Entsorgen Sie Elektrogeräte nicht über den Hausmüll. Gemäß europäischer Richtlinie 2012/19/EU über Elektro- und Elektronik-Altgeräte und Umsetzung in nationales Recht müssen verbrauchte Elektrogeräte getrennt gesammelt und einer umweltgerechten Wiederverwertung zugeführt werden.

Recycling-Alternative zur Rücksendeaufforderung: Der Eigentümer des Elektroge¬rätes ist alternativ anstelle Rücksendung zur Mitwirkung bei der sachgerechten Verwertung im Falle der Eigentumsaufgabe verpflichtet. Das Altgerät kann hierfür auch einer Rücknahmestelle überlassen werden, die eine Beseitigung im Sinne des nationalen Kreislaufwirtschafts und Abfallgesetzes durchführt. Nicht betroffen sind den Altgeräten beigefügte Zubehörteile und Hilfsmittel ohne Elektrobestandteile.

Akku entsorgen

Batterien gehören nicht in den Hausmüll. Als Verbraucher sind Sie gesetzlich verpflichtet, gebrauchte Batterien zurückzugeben. Sie können Ihre alten Batterien bei einer öffentlichen Sammelstelle Ihrer Gemeinde oder im Handel abgeben. Batterien enthalten Schadstoffe, die die Umwelt durch die falsche Entsorgung kontaminieren können und sich auf die menschliche Gesundheit auswirken.

Entfernen Sie den Akku aus den Elektrogerät bevor Sie diesen entsorgen.

Weitere Entsorgungshinweise

Geben Sie das Elektroaltgerät so zurück, dass seine spätere Wiederverwendung oder Verwertung nicht beeinträchtigt wird. Elektroaltgeräte können Schadstoffe enthalten. Bei falschem Umgang oder Beschädigung des Gerätes können diese bei der späteren Verwertung des Gerätes zu Gesundheitsschäden oder Gewässer- und Bodenverunreinigungen führen.

Garantie

Kaufland gewährt Ihnen ab dem Kaufdatum eine Garantie von 3 Jahren.

Von der Garantie ausgenommen sind Schäden, die auf Nichtbeachtung der Bedienungsanleitung, missbräuchliche Verwendung, unsachgemäße Behandlung, eigenmächtige Reparaturen oder unzureichende Wartung und Pflege zurückzuführen sind.

EG-Konformitätserklärung

Angaben und Normen finden Sie auf der beigelegten EG-Konformitätserklärung.

Obsah

Rozsah dodávky 25
Bezpečnost 25
Zbytková rizika 35
Význam symbolů 35
Před uvedením do provozu 36
Uvedení do provozu 37
Provoz 39
Čištění a údržba 40
Přechovávání 40
Odstraňování závad 41
Technická data 41
Likvidace 42
Záruka 43
ES prohlášení o shodě 43

Vážený zákazník!

Blahopřejeme vám ke koupi vašeho nového výrobku. Rozhodli jste se pro výrobek s vynikajícím poměrem ceny/výkonu, se kterým budete spokojeni.

Rozsah dodávky

- 1 vyžínač
- 1 nabíječka
- 1 akumulátorová baterie
- 20 náhradních řezných nožů
- 1 návod k obsluze

Zkontrolujte, zda jsou k dispozici všechny součásti a zda přístroj nebyl poškozen při přepravě.

Poškozený přístroj neuvádějte do provozu! V případě poškození se obraťte na pobočku Kauflandu.

Bezpečnost

Před prvním použitím si pečlivě pročtěte tento návod k obsluze a řiďte se jím. Uchovejte tento návod k obsluze pro pozdější použití nebo nového vlastníka.

- Před prvním uvedením do provozu si bezpodmínečně pročtěte bezpečnostní pokyny! V případě nedodržení návodu k obsluze a bezpečnostních pokynů mohou vzniknout škody na přístroji a rizika pro obsluhu a další osoby.
- Všechny osoby, které přístroj uvádějí do provozu, obsluhují a provádějí údržbu, musí mít náležitou kvalifikaci.

Verbot eigenmächtiger Veränderungen und Umbauten

- Es ist verboten, Veränderungen am Gerät durchzuführen oder Zusatzgeräte daraus herzustellen. Solche Änderungen können zu Personenschäden und Fehlfunktionen führen.
- Reparaturen am Gerät dürfen nur von hierzu beauftragten und geschulten Personen durchgeführt werden. Verwenden Sie hierbei stets die Originalersatzteile. Damit wird sichergestellt, dass die Sicherheit des Gerätes erhalten bleibt.

Informationssymbole dieser Anleitung

Die Zeichen und Symbole in dieser Anleitung sollen Ihnen helfen, die Anleitung und das Gerät sicher zu benutzen.

i **Upozornění**
Informace o nejúčinnějším popř. nejpraktičtějším používání.

▶ **Krok spojený s činností**
Vyzývá Vás k činnosti.

✓ **Výsledek činnosti**
Výsledek sledu kroků spojených s činností.

A **Označení obrázku**

1 **Pořadová čísla, čísla vyobrazení**

❶ **Operační krok**

Stupně rizika výstražných upozornění

V tomto návodu na obsluhu se používají následující stupně rizika upozorňující na možné rizikové situace:

Nebezpečí!
Nebezpečná situace hrozí bezprostředně a pokud nejsou dodržena příslušná opatření, může to vést k těžkým poraněním až smrti.

Výstraha!
Nebezpečná situace může nastat a pokud nejsou dodržena příslušná opatření, může to vést k těžkým poraněním až smrti.

Pozor!
Nebezpečná situace může nastat a pokud nejsou dodržena příslušná opatření, může to vést k lehkým nebo drobným poraněním.

Pozor!
Může vzniknout škodlivá situace a pokud jí není zabráněno, může to vést k hmotným škodám.

Struktura výstražných upozornění

Výstražná upozornění mají následující strukturu:

Signální slovo (stupeň rizika)

Druh a zdroj nebezpečí!

- Následky při nedodržení bezpečnostních pokynů
- ▶ Opatření k vyhnutí se nebezpečné situaci

Použití v souladu s daným účelem

Produkt je výhradně určený

- k udržování hran trávníku stejně jako malých travnatých ploch v soukromých domácnostech.
- k použití popisů a bezpečnostních pokynů uvedených v tomto návodu na obsluhu.

Produkt je určen výhradně k soukromému použití a není vhodný k použití v oblasti průmyslu a řemesel. Produkt používejte jen tak, jak je popsáno v tomto návodu na obsluhu. Jakékoli jiné použití nebo změny na produktu platí jako neodpovídající danému účelu použití a skrývá v sobě značná rizika nehod. Za použití odporující danému účelu nepřebírá výrobce nebo prodejce žádnou odpovědnost.

Všeobecné bezpečnostní pokyny pro elektropřístroje

UPOZORNĚNÍ pročtěte si všechny bezpečnostní pokyny, instrukce, vyobrazení a technická data, jimiž je tento elektropřístroj opatřen. Opomenutí při dodržení následujících pokynů mohou způsobit úder el. proudem, požár a/nebo těžká zranění. **Uchovejte všechny bezpečnostní pokyny a instrukce pro příští použití.** *Pojem „elektropřístroj", použitý v bezpečnostních pokynech, se vztahuje na elektropřístroje poháněné pomocí el. sítě (se síťovým kabelem) nebo na elektropřístroje poháněné akumulátorovou baterií (bez síťového kabelu).*

1) Bezpečnost na pracovišti

a) **Pracovní prostor udržujte čistý a dobře osvětlený.** *Nepořádek nebo neosvětlený pracovní prostor mohou vést k nehodám a zraněním.*

b) **Elektropřístroj nepoužívejte v prostředí ohroženém explozí nebo ve kterém se nacházejí hořlavé tekutiny, plyny nebo hořlavý prach.** *Elektropřístroje produkují jiskry, které mohou prach nebo páry vznítit.*

c) **Během používání elektropřístroje k němu zabraňte dětem v přístupu.** *V případě nepozornosti můžete nad elektropřístrojem ztratit kontrolu.*

2) Elektrická bezpečnost

a) **Zástrčka elektropřístroje musí náležitě zapadnout do el. zásuvky. Zástrčka nesmí být v žádném případě upravována. Nepoužívejte adaptérovou zástrčku společně s uzemněnými elektropřístroji.** *Neupravované zástrčky a el. zásuvky, do nichž náležitě zapadají, snižují riziko úderu el. proudem.*

b) **Zabraňte tělesnému kontaktu s uzemněnými povrchy, jako jsou trubky, topná tělesa, sporáky a ledničky.** *Pokud je Vaše tělo uzemněno, vzniká zvýšené riziko úderu el. proudem.*

c) **Elektropřístroje chraňte před deštěm a vlhkostí.** *Průnik vody do elektropřístroje zvyšuje riziko úderu el. proudem.*

d) **Nepoužívejte přívodní kabel k jiným nežli k tomu určeným účelům, nepřenášejte ani nezavěšujte za něj elektropřístroj ani za něj netahejte, abyste el. zástrčku vytáhli ze zásuvky. Chraňte přívodní kabel před horkem, mastnotou, ostrými hranami nebo pohybujícími se součástmi zařízení.** *Poškozený nebo zamotaný přívodní kabel zvyšuje riziko úderu el. proudem.*

e) **Když s elektropřístrojem pracujete venku, používejte pouze prodlužovací kabely, které jsou pro práci venku určeny.** *Použití prodlužovacího kabelu, určeného pro práci venku, snižuje riziko úderu el. proudem.*

f) **Pokud se nelze vyhnout provozu elektropřístroje ve vlhkém prostředí, používejte proudový chránič.** *Použití proudového chrániče snižuje riziko úderu el. proudem.*

3) Bezpečnost osob

a) **Buďte pozorní, dbejte o to, co děláte a při práci s elektropřístroji postupujte s rozvahou. Elektropřístroj nepoužívejte, když jste unavení nebo pod vlivem drog, alkoholu nebo léků.** *Okamžik nepozornosti při práci s elektropřístrojem může vést k vážným zraněním.*

b) **Noste vždy osobní ochranné pomůcky a ochranné brýle.** *Nošení osobních ochranných pomůcek, jako je respirátor, pracovní boty s protiskluznou podrážkou, pracovní helma nebo ochrana sluchu, snižuje riziko zranění.*

c) **Zabraňte nechtěnému uvedení elektropřístroje do provozu. Ubezpečte se, že elektropřístroj je vypnutý, než jej připojíte ke zdroji el. proudu a/nebo když k němu připojujete akumulátorovou baterii, když přístroj přebíráte nebo přenášíte.** *Když při přenášení elektropřístroje máte prst na tlačítku nebo když spuštěný elektropřístroj připojujete k zdroji el. proudu, může to vést k nehodám a zraněním.*

d) **Než elektropřístroj spustíte, odeberte z něj nástavné nástroje nebo utahovací klíče.** *Nástroj nebo klíč, který se nachází v otáčející se součástí elektropřístroje, může vést ke zraněním.*

e) **Vyhněte se abnormálnímu držení těla. Zajistěte pevný postoj a v každém okamžiku udržujte rovnováhu.** *Tak můžete elektropřístroj v nečekaných situacích lépe ovládat.*

f) **Noste vhodný oděv. Nenoste volný oděv nebo šperky. Zabraňte kontaktu vlasů a oblečení s pohybujícími se součástmi zařízení.** *Volný oděv, šperky nebo dlouhé vlasy mohou být pohybujícími se součástmi zařízení zachyceny.*

g) **Pokud je možné k elektropřístroji namontovat zařízení na odsávání prachu nebo zachycování odletujících předmětů, je nutné tato zařízení připojit a náležitě používat.** *Použití zařízení na odsávání prachu může snížit riziko vzniklé vývinem prachu.*

h) **Nenechte se ukolébat pocitem falešného bezpečí a nikdy se neodchylujte od bezpečnostních předpisů pro elektropřístroje, i když jste po vícenásobném použití s elektropřístrojem obeznámeni.** *Neopatrné jednání může během zlomku vteřiny vést k těžkým zraněním.*

4) Používání elektropřístrojů a manipulace s nimi

a) **Elektropřístroje nepřetěžujte. Používejte k práci pouze k tomu určené elektropřístroje.** *S elektropřístrojem určeným k dané práci pracujete v dané oblasti výkonu lépe a bezpečněji.*

b) **Nepoužívejte elektropřístroje, jejichž spínač je poškozen.** *Elektropřístroj, který není možné dále spustit nebo vypnout, je nebezpečný a musí být opraven.*

c) **Předtím, než provádíte nastavení elektropřístroje, měníte nástavné nástroje nebo elektropřístroj ukládáte, vytáhněte zástrčku z el. zásuvky a/nebo vyjměte akumulátorovou baterii.** *Toto bezpečnostní opatření snižuje riziko nechtěného spuštění elektropřístroje.*

d) **Zabraňte dětem v přístupu k nepoužívaným elektropřístrojům. Nedovolte elektropřístroj používat osobám, které s ním nejsou obeznámeny nebo které nečetly tento návod.** *Elektropřístroje jsou nebezpečné, pokud jsou používány nezkušenými osobami.*

e) **Udržujte elektropřístroje a nástavná zařízení k nim v náležitém stavu. Zkontrolujte, zda pohyblivé součásti fungují bezvadně a nedrhnou, zda nejsou zlomené či poškozené tak, že je tím ovlivněna jejich funkčnost. Poškozené součásti nechejte před použitím elektropřístroje opravit.** *Mnoho nehod a zranění mají svůj původ ve špatně udržovaných elektropřístrojích.*

f) **Řezné nástroje udržujte ostré a čisté.** *Pečlivě udržované řezné nástroje s ostrými řeznými hranami se méně zadrhávají a snáze se navádějí.*

g) **Elektropřístroje, násadná zařízení atd. používejte v souladu s těmito pokyny. Zohledněte přitom pracovní podmínky a vykonávanou činnost.** *Používání elektropřístrojů k jiným než k daným účelům může vést k nebezpečným situacím.*

h) **Rukojeti a plochy, za něž zařízení držíte, udržujte suché, čisté a zbavené oleje a mazadel.** *Kluzké rukojeti a plochy, za něž zařízení držíte, neumožňují bezpečnou obsluhu a kontrolu elektropřístroje v nepředvídaných situacích.*

5) Používání akumulátorových přístrojů a manipulace s nimi

a) **Akumulátorové baterie nabíjejte pouze nabíječkami doporučenými výrobcem.** *U nabíječky, která je určena pro určitý druh akumulátorové baterie, vzniká nebezpečí požáru, pokud je spojena s jinou akumulátorovou baterií.*

b) **V elektropřístrojích používejte jen akumulátorové baterie, které jsou k tomu určené.** *Použití jiných akumulátorových baterií může vést ke zraněním a nebezpečí požáru.*

c) **Zabraňte kontaktu akumulátorové baterie s kancelářskými svorkami, mincemi, klíči, hřebíky, šrouby nebo jinými malými kovovými předměty, které mohou způsobit přemostění kontaktů.** *Zkrat mezi kontakty akumulátorové baterie může mít za následek popáleniny nebo požár.*

d) **Při nesprávném použití může z akumulátorové baterie vytéci kapalina. Zabraňte kontaktu s ní. Při náhodném kontaktu opláchněte postižené místo vodou. Pokud se kapalina dostane do očí, vyhledejte navíc lékaře.** *Vytékající kapalina může vést k podráždění kůže nebo popáleninám.*

e) **Nepoužívejte poškozenou nebo upravenou akumulátorovou baterii.** *Poškozené nebo upravené akumulátorové baterie se mohou chovat nepředvídatelně a vést k požáru, explozi nebo riziku zranění.*

f) **Nevystavujte akumulátorovou baterii ohni nebo příliš vysokým teplotám.** *Oheň nebo teploty nad 130 °C mohou vyvolat explozi.*

g) **Dodržujte pokyny pro nabíjení a akumulátorovou baterie nebo akumulátorové nástroje nikdy nenabíjejte mimo teplotní rozsah uvedený v návodu na obsluhu.** *Nesprávné nabíjení nebo nabíjení mimo povolený teplotní rozsah mohou akumulátorovou baterii nenávratně poškodit a zvýšit riziko požáru.*

6) Servis

a) **Elektropřístroje nechávejte opravovat jen odborným personálem s náležitou kvalifikací.** *DTak zajistíte, že bezpečnost elektropřístroje zůstane zachována.*

b) **Na poškozených akumulátorových bateriích neprovádějte údržbu.** *Veškerou údržbu akumulátorových baterií by měl provádět jen výrobce nebo jím zplnomocněný zákaznický servis.*

Bezpečnostní pokyny pro vyžínač

DŮLEŽITÉ
PŘED POUŽITÍM SI PEČLIVĚ PROČTĚTE
UCHOVEJTE PRO DALŠÍ POUŽITÍ

Upozornění!

Vyžínač nesmí být používán dětmi, osobami s omezenými fyzickými, smyslovými nebo psychickými schopnostmi nebo nedostatečnými zkušenostmi a znalostmi nebo osobami, které nejsou obeznámeny s těmito pokyny. Děti musí být pod dozorem, aby si s elektropřístrojem nehrály. Čištění a údržba nesmějí být prováděny dětmi.

Poučení

a) Pokyny si pozorně pročtěte. Obeznamte se s nastavovacími součástmi a náležitým používáním vyžínače na trávu.

b) Nedovolte nikdy osobám, které nejsou s vyžínačem obeznámeny, stejně jako dětem jeho používání. Stáří uživatele mohou omezit místně platné předpisy.

c) Je nutné mít na paměti, že za nehody, zranění nebo ohrožení jiných osob je zodpovědný uživatel zařízení.

Příprava

a) Před použitím vyžínače zkontrolujte pohledem, zda nejsou poškozena, nechybějí nebo nejsou nesprávně namontovány ochranné prvky nebo kryty.

b) Nikdy neuvádějte vyžínač do provozu, pokud se v blízkosti nacházejí jiné osoby, zejména děti, nebo domácí zvířata.

c) Zkontrolujte pečlivě plochu, na níž má být vyžínač použit a odstraňte všechny předměty, které by mohly být vyžínačem zachyceny a odmrštěny pryč.

d) Před spuštěním vyžínače je nutné vždy zkontrolovat, zda všechny šrouby, matice, čepy a další upevňovací prvky dobře sedí a jsou náležitě zajištěny.

Provoz

a) Ochranu očí, pevnou obuv a dlouhé kalhoty je nutné nosit po celou dobu používání vyžínače.

b) Vyhněte se používání vyžínače za špatných povětrnostních podmínek, zejména když hrozí úder blesku.

c) Vyžínač používejte jen za denního světla nebo při dobrém umělém osvětlení.

d) Dbejte o dobrý postoj a držení těla, zejména na svazích.

e) S vyžínačem choďte, nebehajte.

f) Nikdy nepoužívajte vyžínač s poškodeným krytom alebo ochranným zariadením popr. bez krytu alebo ochranného zariadenia.

g) Motor spúšťajte iba vtedy, keď sa Vaše ruky a nohy nachádzejú mimo dosahu rezných nástrojov.

h) Neustále kontrolujte, či do vetracích otvorov neprenikli cudzé predměty.

i) Dávejte pozor, abyste se nezranili řezným nástrojem na rukou či nohou.

j) Vyžínač používejte pouze v doporučeném stavu a na pevné, rovné ploše.

k) Vyžínač nepoužívejte na dlážděných plochách či takových, jež jsou vysypány štěrkem, kde může vyžínačem vymrštěný materiál vést ke zraněním.

l) V následujících situacích vyžínač odpojte od zdroje proudu tím, že z něj vyjmete vyjímatelnou akumulátorovou baterii:

- Když vyžínač necháváte bez dozoru.
- Předtím, než z něj začnete odstraňovat předmět, který jeho chod zablokoval.
- Před kontrolou čištěním nebo jakýmikoli pracemi na vyžínači.
- Po jeho kontaktu s cizím předmětem.
- Pokud začne vyžínač nezvykle vibrovat.

Pokud přístroj začne nezvykle silně vibrovat, je nutná jeho okamžitá kontrola.
- Zkontrolujte, zda není poškozen;
- Nechejte provést nezbytné opravy poškozených součástí;
- Zajistěte, aby byly všechny matice, čepy a šrouby pevně dotaženy.

m) Pozor! Dbejte o to, abyste se nedotýkali žádných pohyblivých součástí předtím, než, z vyžínače vyjmete akumulátorovou baterii a pohyblivé části se zcela nezastaví.

n) Pozor! Zařízení nikdy neprovozujte se závadnými ochrannými zařízeními nebo kryty či bez nich.

Opravy a přechovávání

a) Odpojte vyžínač vždy od zdroje proudu tak, že z něj vyjmete vyjímatelnou akumulátorovou baterii ještě předtím, než na něm mají být provedeny údržbové práce nebo než má být očistěn.

b) Používejte pouze náhradní díly a příslušenství doporučené výrobcem.

c) Vyžínač je nutné pravidelně kontrolovat a provádět na něm údržbu. Opravy nechejte provádět jen ve smluvní opravárenské dílně.

d) Pokud vyžínač nepoužíváte, zabraňte k němu v přístupu dětem.

e) Nekovový řezný nástroj nikdy nezaměňujte za kovový.

Bezpečnostní pokyny pro nabíječku

a) Tento přístroj smí být používán dětmi staršími 8 let stejně jako osobami se sníženými fyzickými, vjemovými nebo psychickými schopnostmi nebo nedostatkem zkušeností a vědomostí, jen když jsou pod dozorem nebo pokud byly s bezpečným používáním přístroje obeznámeny a chápou z toho plynoucí rizika. Děti si s přístrojem nesmějí hrát. Čištění a údržba nesmějí být prováděny dětmi ponechanými bez dozoru.

b) Nabíječku používejte výhradně k nabíjení doporučených akumulátorových baterií (viz "Technické údaje"). Nabíjení jiných akumulátorových baterií může vést ke zraněním a nebezpečí požáru.

c) Před každým použitím zkontrolujte nabíječku, síťový kabel a zástrčku a opravy nechte provádět jen odborným personálem s náležitou kvalifikací a s použitím originálních náhradních dílů. Vadnou nabíječku nepoužívejte a sami ji neotevírejte. Tím se zajistí, že bude zachována bezpečnost přístroje.

d) Nabíječku připojujte jen k zásuvce s proudovým chráničem (FI spínač). Dbejte o to, aby jmenovité napětí odpovídalo údajů na typovém štítku nabíječky. Hrozí nebezpečí úderu el. proudem.

e) Chraňte nabíječku před vlhkem a deštěm. Nikdy nabíječku nepoužívejte venku. Znečištěním a průnikem vody se zvyšuje riziko úderu el. proudem.

f) Zabraňte mechanickému poškození nabíječky. Může to vést k vnitřním zkratům.

g) Nabíječku neprovozujte na hořlavém podkladě (kupř. papír, textílie). Hrozí nebezpečí požáru kvůli teplu vznikajícímu při nabíjení.

h) Pokud je přívodní kabel tohoto přístroje poškozen, musí být vyměněn výrobcem nebo jeho zákaznickou službou či jinou osobou s podobnou kvalifikací, aby se zabránilo rizikům.

i) Pomocí nabíječky nenabíjete baterie, které nejsou určené k opětovnému nabíjení.

j) Síťovou zástrčku nikdy nevytahujte za síťový kabel, nýbrž uchopte zástrčku rukou.

k) Přístroj nikdy nenoste zavěšený za síťový kabel či zástrčku.

l) Když nabíječku nepoužíváte, když ji čistíte nebo když se na ní vyskytne nějaká závada, přístroj vždy vypněte a vytáhněte síťovou zástrčku ze zásuvky.

Bezpečnostní pokyny pro akumulátorovou baterii

a) Zkontrolujte, že je produkt vypnut, než do něj vložíte akumulátorovou baterii. Vložení akumulátorové baterii do zapnutého přístroje může vést k nehodám a zraněním.

b) Akumulátorovou baterii neotevírejte. Hrozí nebezpečí zkratu.

c) Akumulátorovou baterii chraňte před horkem (kupř. též před trvalým slunečním zářením, ohněm), vodou a vlhkostí. Hrozí nebezpečí exploze.

d) Při poškození a nesprávném používání mohou z akumulátorové baterie unikat páry. Zajistěte v takovém případě přísun čerstvého vzduchu a při potížích vyhledejte lékaře. Páry mohou dráždit dýchací cesty. Chraňte akumulátorovou baterii před ohněm a kontaktem s horkými plochami.

e) Akumulátorovou baterii používejte pouze ve spojení s doporučenými produkty. Jen tak bude akumulátorová baterie chráněna před přetížením.

f) Akumulátorová baterie může být poškozena špičatými předměty jako kupř. hřebíky nebo šroubovákem nebo na základě vnějšího působení síly. Může přitom dojít k vnitřnímu zkratu a akumulátorová baterie může začít hořet, může dojít k vývinu kouře, explozi nebo přehřátí.

g) Akumulátorovou baterii nezkratujte. Hrozí nebezpečí exploze.

h) Akumulátorovou baterii používejte a přechovávejte jen v teplotním rozsahu 0 – 50 °C. Akumulátorovou baterii nenechávejte v létě kupříkladu ležet v autě.

i) Kontrolujte pravidelně stav nabití akumulátorové baterie, pokud je po delší čas skladována. Optimální stav nabítí leží mezi 50 % a 80 % její kapacity.

j) Čas od času očistěte větrací otvory akumulátorové baterie měkkým, čistým a suchým štětečkem.

Chování v případě nouzové situace

Pomocí návodu na obsluhu se obeznamte s používáním tohoto produktu.
Zapamatujte si bezpečnostní pokyny a bezpodmínečně se jimi řiďte. To pomůže vyhnout se rizikům a nebezpečím.

a) Při používání tohoto produktu buďte vždy opatrní, abyste včas rozpoznali nebezpečí a mohli podle toho jednat. Rychlým zásahem se může předejít těžkým zraněním a hmotným škodám.

b) Při nesprávném fungování produktu jej okamžitě vypněte a vyjměte z něj akumulátorovou baterii popř. odpojte jej od zdroje el. proudu. Přístroj nechejte zkontrolovat odborným personálem s náležitou kvalifikací a případně opravit, než jej znovu začnete používat.

Zbytková rizika

Návod na obsluhu tohoto elektropřístroje obsahuje dostatek pokynů k bezpečné práci s elektropřístroji. Každý elektropřístroj v sobě přesto skrývá jistá zbytková rizika, které není možné vyloučit ani na základě pečlivé konstrukce a připojených bezpečnostních zařízení Obsluhujte proto elektropřístroje s nezbytnou opatrností.
Zbytková rizika mohou kupříkladu být:

- Kontakt s pohyblivými součástmi nebo nástavnými zařízeními.
- Zranění vymrštěnými předměty nebo jejich součástmi.
- Nebezpečí požáru při nedostatečném odvětrání motoru.
- Poškození sluchu při práci bez ochrany sluchu.
- Poškození plic při vdechnutí prachu.

Bezpečná práce závisí také na tom, zda je obslužný personál náležitě obeznámen se zacházením s příslušnými elektropřístroji! Odpovídající znalosti o přístroji stejně jako obezřetné chování při práci pomáhají existující zbytková rizika minimalizovat.

Význam symbolů

Pozor!

Ke snížení rizika zranění si pročtěte originální návod na obsluhu.

Přístroj nepoužívejte za deště, při špatném počasí ve vlhkém prostředí nebo na mokrých trávnících či živých plotech.

Noste ochranu sluchu.

Noste ochranné brýle.

Noste ochranné rukavice.

Noste pracovní boty.

Zabraňte třetím osobám v přístupu do rizikového prostoru.

Udržujte třetí osoby vždy mimo rizikový prostor.

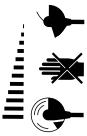
Zařízení po vypnutí motoru ještě dobíhá.

Druh ochrany: IPX0

Slábnoucí jištění přístroje.

Zaručená hladina akustického výkonu.

Nabíječka smí být používána pouze ve vnitřních prostorách.

Nebezpečí úderu elektrickým proudem! Před čištěním, údržbou a opravami vytáhněte síťovou zástrčku nabíječky ze zásuvky.

Ochranná třída II (nabíječka, dvojitá nebo zesílená izolace)

Nevhazujte do ohně!

Recyklovatelný materiál

Lithium-iontové baterie

Nevhazujte do vody.

Nevystavujte teplotám nad 50 °C.

Upozornění
Označení na produktu má dokumentační hodnotu a nesmí být měněno nebo učiněno nečitelným.

Před uvedením do provozu

Pozor!

Nebezpečí udušení pro děti při hře s obalovým materiálem! Zabraňte dětem v přístupu k obalovému materiálu.

Před prvním použitím odstraňte z přístroje veškerý obalový materiál.
Překontrolujte obsah dodávky a produkty, jednotlivé součásti popř. obslužné prvky prohlédněte.

Popis součástí (Obr. A)

1 Hlavní rukojeť
2 Blokační tlačítko spuštění
3 Tlačítko Zap/Vyp
4 Horní násada
5 Aretační tlačítko přídavné rukojeti
6 Úložiště náhradního nože
7 Přídavná rukojeť
8 Teleskopická násada
9 Aretační tlačítko (hlava vyžínače)
10 Pojistka přetočení (řezačka hran/vyžínač)
11 Větrací otvory
12 Vodicí kolečko
13 Třmen na ochranu rostlin
14 Řezný nůž
15 Otočný disk
16 Ochranný kryt
17 Aretační tlačítko (úhel řezu)
18 Hlava vyžínače
19 Nastavovací páčka
20 Upínací objímka (teleskopická násada)
21 Objímka pro akumulátorovou baterii
22 Nabíječka
23 Zelená LED kontrolka
24 Červená LED kontrolka
25 Akumulátorová baterie
26 Deblokační tlačítko
27 Tlačítko pro zjištění stavu nabití
28 Kontrolka stavu nabití

Provozní časy

- Dodržujte regionální předpisy.
- Na provozní časy se zeptejte místních správních úřadů.

Uvedení do provozu

Nabíjení akumulátorové baterie (Obr. B)

Upozornění!

Bezpečnostní riziko při nesprávném nabíjení akumulátorové baterie.

▶ Akumulátorovou baterii nabíjejte při okolní teplotě mezi 4 °C a 50 °C. Optimální teplota pro nabíjení akumulátorové baterie je cca 23 °C.

▶ Nabíječku připojte k náležitě instalované el. zásuvce ❶ .
▶ Akumulátorovou baterii zasuňte až po zarážku nabíječky 22 ❷ .
▶ Když je akumulátorová baterie zcela nabita, odpojte nabíječku od zdroje proudu a vyjměte akumulátorovou baterii z nabíječky.

Provozní kontrolky nabíječky (Obr. A)

- Zelená LED 23 kontrolka svítí: Akumulátorová baterie je nabita na provozní napětí/Proces nabíjení ukončen
- Červená LED 24 kontrolka svítí: Nabíjení

Kontrolka stavu nabití (Obr. A)

- ▶ Stiskněte tlačítko 27 , abyste odečetli stav nabití.
- ✓ Stav nabití je zobrazen pomocí LED kontrolek.

Kontrolky stavu nabití 28	Stav
■ ■ ■	Akumulátorová baterie je zcela nabita.
■ ■ □	Akumulátorová baterie je slabě nabita.
■ □ □	Akumulátorová baterie je prázdná.

Nasazení ochranného krytu (Obr. C)

- ▶ Přetáhněte ochranný kryt 16 přes hlavu vyžínače 18 .
- ✓ Ochranný kryt slyšitelně zapadne.

Spojte hlavu vyžínače s teleskopickou násadou (Obr. D)

- ▶ Otevřete nastavovací páčku 19 ❶ .
- ▶ Sejměte ochrannou čepičku na zástrčce hlavy vyžínače 18 a zastrčte zástrčku do teleskopické násady 8 ❷ .
- ✓ Obě aretační tlačítka 9 slyšitelně zapadnou.
- ▶ Zavřete nastavovací páčku ❸ .
- ✓ Spojení je zajištěno.

Upozornění
Pokud chcete produkt rozmontovat, postupujte v opačném pořadí. Při oddělení částí musí být stisknuta obě aretační tlačítka 9 .

Nastavení pracovního úhlu (Abb E)

Vyžínač má k dispozici v 5-polohách nastavitelný pracovní úhel. Tak můžete pohodlně dosáhnout vyžínačem na problematická a špatně přístupná místa.

- ▶ Stiskněte obě aretační tlačítka 17 a přidržte je ❶ .
- ▶ Nastavte požadovaný pracovní úhel ❷ .
- ▶ Pusťte aretační tlačítka.
- ✓ Hlava vyžínače slyšitelně zapadne.

Třmen na ochranu rostlin (Abb F)

Třmen na ochranu rostlin 13 slouží jako označení oblouku řezu a zabraňuje tomu, aby řezný nůž 14 poškodil keře, stromy, rostliny na záhonu, zdi apod.

- ▶ V případě potřeby sklopte třemen na ochranu rostlin dolů.

Funkce vyžínače/řezačky hran (Obr. G)

Podle potřeby může být vyžínač vedle horizontálního vyžínání trávníku použit také k vertikálním řezům hrany trávníku.

- ▶ Nastavte pracovní úhel tak, aby oblouk řezu byl paralelní s násadou.
- ▶ Vytáhněte pojistku přetočení 10 nahoru ❶ .
- ▶ Otočte hlavu vyžínače 18 o 90° doleva až po zarážku ❷ .
- ✓ Pojistka přetočení zapadne po otočení zase zpět. Produkt může být nyní použit jako řezačka hran trávníku.

Upozornění
Pro usnadnění práce může být vyžínač v této poloze veden po zemi pomocí vodicího kolečka 12 ❸ .

- ▶ Poté, co jste použili vyžínač jako řezačku hran, vytáhněte pojistku přetočení 10 nahoru.
- ▶ Otočte hlavu vyžínače 18 o 90° doprava až po zarážku ❹ .
- ✓ Pojistka přetočení zapadne po otočení zase zpět. Produkt nyní může být opět použit jako vyžínač.

Nastavení délky násady (Obr. H)

- ▶ Upínací objímku 20 na teleskopické násadě 8 povolte ❶ .

- ▶ Nastavte požadovanou délku ❷ .
- ▶ Upínací objímku znovu dotáhněte ❸ .

Nastavení přídavné rukojeti (Obr. I)

- ▶ Stiskněte obě aretační tlačítka 5 a podržte je ❶ .
- ▶ Nastavte požadovaný úhel ❷ .
- ▶ Aretační tlačítka uvolněte.
- ✓ Přídavná rukojeť 7 slyšitelné zapadne do požadované polohy.

Provoz

Pozor!

Při vyžínání dbejte o to, aby se do kontaktu s řezným nožem nedostaly žádné předměty, jako je drát, kovové součásti, kameny atd. Může to vést k poškození řezného nástroje. Při zablokování vyžínače pevnými objekty, přístroj okamžitě vypněte.

Zasunutí a vytažení akumulátorové baterie (Obr. J)

- ▶ Akumulátorovou baterii 25 zasuňte do objímky pro baterii 21 , až slyšitelně zapadne.
- ✓ Přístroj je připravený k provozu.
- ▶ Abyste akumulátorovou baterii zase vyjmuli, stiskněte obě deblokační tlačítka 26 akkumulátorové baterie a vytáhněte ji z objímky.

Zapnutí a vypnutí přístroje (Obr. K)

- ▶ Blokační tlačítko spuštění 2 vysuňte vpřed ❶ .
- ▶ Stiskněte tlačítko Zap/Vyp 3 a přidržte je ❷ .
- ▶ Za účelem vypnutí pusťte tlačítko Zap/Vyp.

Používání vyžínače

- ▶ Během provozu držte přístroj vždy pevně oběma rukama za hlavní rukojeť 1 a přídavnou rukojeť 7 .
- ▶ Vyžínač zapněte.
- ▶ Přibližte vyžínač k trávníku.
- ▶ Postupujte vpřed a natáčejte vyžínač do stran. Vyžínač přitom držte nakloněný cca o 30° (viz Obr. L a M).
- ▶ Trávy stříhejte postupně od špičky směrem dolů na kratší délku (viz Obr. N).
- ▶ Pokud chcete vyžínač vypnout, pusťte tlačítko Zap/Vyp.
- ▶ Akumulátorovou baterii vyjměte z objímky pro baterii.

Použití vyžínače jako řezačky hran trávníku

- ▶ Přepněte vyžínač na řezačku hran.
- ▶ Během provozu držte přístroj vždy pevně oběma rukama za hlavní rukojeť 1 a přídavnou rukojeť 7 .
- ▶ Vyžínač zapněte.
- ▶ Veďte vyžínač pomocí vodicího kolečka 12 po zemi a provádějte vertikální řezy hrany trávníku (viz Obr. O).
- ▶ Pokud chcete vyžínač vypnout, pusťte tlačítko Zap/Vyp
- ▶ Akumulátorovou baterii vyjměte z objímky pro baterii.
- ▶ Přepněte řezačku hran na vyžínač.

Čištění a údržba

Pozor!

Nebezpečí zranění!!

- ▶ Noste osobní ochranné pomůcky v souladu s bezpečnostními pokyny, kupř. rukavice atd.
- ▶ Před údržbou a čištěním produkt vypněte a vyjměte akumulátorovou baterii.
- ▶ Produkt nechte před veškerými pracemi spojenými s čištěním a údržbou, vychladnout.
- ▶ Čištění a údržba smějí být na přístroji prováděny, jen když je řezný nástroj zcela v klidu.
- ▶ Mějte na paměti riziko zranění pohyblivými částmi.
- ▶ Práce, které nejsou popsány v návodu k provozu, nechejte provádět odborným servisem.

Pozor!

Při čištění a údržbě nechte produkt zkontrolovat, zda není poškozen, zda některé součásti nejsou uvolněny, opotřebovány či poškozeny či zda šrouby a jiné součásti správně dosedají.
Opravy smějí být prováděny jen kvalifikovanou osobou či servisem s náležitým povolením. Kvalifikovanými osobami jsou osoby s náležitým odborným vzděláním a zkušenostmi, které jsou obeznámeny s požadavky na konstrukci a uzpůsobením přístroje i bezpečnostními požadavky.

Čištění

- ▶ Nepoužívejte čisticí prostředky nebo rozpouštědla. Chemické látky mohou poškodit povrch produktu.
- ▶ Produkt nikdy nečistěte pod tekoucí vodou. Povrch produktu očistěte navlhčeným nebo suchým hadříkem.
- ▶ Ventilační otvory 11 a další těžce přístupná místa čistěte pomocí měkkého kartáčku nebo štětce.
- ▶ Produkt důkladně očistěte vždy ihned po použití a nechejte všechny součásti vyschnout. Vlhké zbytky rostlin by totiž jinak mohly ztvrdout a pak je možné je odstranit jen s obtížemi.
- ▶ Při čištění zkontrolujte následující:
  - To, zda řezný nůž 14 a otočný disk 15 pevně sedí
  - Spojení hlavy vyžínače 18 a teleskopické násady 8 .

Výměna řezného nože (Obr. P)

- ▶ Řezný nůž 14 zasuňte dovnitř ❶ a sejměte jej z násady na otočném disku 15 ❷ .
- ▶ Z úložiště řezných nožů 6 vyjměte nový řezný nůž.
- ▶ Nový řezný nůž nasaďte na otočný disk a vytáhněte jej ven ❸ .
- ✓ Řezný nůž slyšitelně zapadne.

Přechovávání

- Před uskladněním produkt důkladně očistěte.
- Produkt včetně veškerého příslušenství přechovávejte na suchém místě, chráněném před prachem a mrazem.
- Produkt chraňte před přímým slunečním zářením.
- Akumulátorovou baterii a vyžínač ukládejte odděleně.
- Produkt přechovávejte na místě nepřístupném dětem při teplotě mezi + 5 °C a + 30 °C.

Odstraňování závad

Problém	Možné příčiny	Odstranění závady
Přístroj se sám od sebe vypíná.	Akumulátorová baterie je příliš horká.	Nechejte akumulátorovou baterii vychladnout.
	Akumulátorová baterie je vybitá.	Akumulátorovou baterii nabijte.
	Tlačítko Zap/Vyp je defektní.	Vyhledejte odborný servis.
	Motor je defektní.	
Přístroj pracuje přerušovaně.	Uvolněný kontakt uvnitř přístroje.	Suchen Sie eine Fachwerkstatt auf.
	Tlačítko Zap/Vyp je defektní.	
	Spoj mezi pracovní hlavou a teleskopickou násadou je uvolněný.	Spoj upevněte.
Silné vibrace, hlasité zvuky.	Řezný nůž je zlomený.	Řezný nůž vyměňte.
	Řezné zařízení je ucpané.	Řezné zařízení očistěte.
	Motor je defektní.	Vyhledejte odborný servis.
Špatný výsledek řezu.	Řezný nůž je zlomený.	Řezný nůž vyměňte.
	Řezné zařízení je znečištěné.	Řezné zařízení očistěte.
	Akumulátorová baterie není zcela nabitá.	Akumulátorovou baterii nabijte.

Technická data

Zboží	Akkumulátorový vyžínač 2 v1
Číslo modelu	1238127
Jmenovité napětí	20 V ⎓ (stejnosměrný proud)
Volnoběžné otáčky	8500 min^{-1}
Průměr oblouku řezu	cca. Ø 260 mm
Pracovní teplota	0-50 °C
Hmotnost (celková)	cca. 2,1 kg
Akumulátorová baterie	
Číslo modelu	ZDBP20013001
Napětí	20 V ⎓ (stejnosměrný proud)
Kapacita	3,0 Ah
Typ	Lithium-iontová akumulátorová baterie (Li-Ion)
Délka doby nabíjení	cca 90 minut
Pracovní teplota	0-50 °C
Nabíječka	
Číslo modelu	1238166
Jmenovité vstupní napětí	220 – 240 V~ (střídavý proud), 50/60 Hz, 1,2 A
Jmenovité výstupní napětí	22V ⎓ (stejnosměrný proud), 2200 mA
Ochranná třída	II/ ⧈
Pracovní teplota	0-50 °C

Vhodné příslušenství (není obsahem dodávky):

- Countryside® nástavec zahradního kultivátoru (Č. výr.: 1238160)
- Countryside® nástavec pro čištění spár (Č. výr.: 1238149)
- Countryside® 20V Li-Ion akumulátorová baterie (Č. výr.:1238164)
- Countryside® nabíječka baterií (Č. výr.:1238166)

Informace o hluku a vibracích

Upozornění!

Ohrožení zdraví! Práce bez ochrany sluchu může mít za následek poškození zdraví. Noste při práci ochranu sluchu.

Hladina akustického tlaku L_{pA}	79,7dB(A)
Nejistota K:	3 dB(A)
Hladina akustického výkonu L_{wA}	90,0 dB(A)
Nejistota K:	2,2 dB
Hladina akustického výkonu L_{wA} zaručená	92 dB(A)
Vibrace na hlavní rukojeti a_h	2,675 m/s^2
Vibrace na přídavné rukojeti a_h	3,114 m/s²
Nejistota K:	1,5 m/s^2

Uvedené hodnoty vibrací a uvedené hodnoty akustických emisí byly změřeny pomocí normovaného zkušebního postupu (EN 50636-2-91:2014) a mohou být použity pro srovnání elektropřístroje s jiným. Mohou být použity také k předběžnému odhadu zatížení.

Upozornění!

Vibrace a akustické emise se mohou při konkrétním používání elektropřístroje od uvedených hodnot lišit v závislosti na způsobu, jakým je elektropřístroj používán, zejména pak jaký typ obrobku je zpracováván.

Je nezbytné stanovit bezpečnostní opatření pro ochranu obslužného personálu, které vycházejí z odhadu zatížení vibracemi a hlukem během konkrétního používání zařízení (zde je nutné zohlednit všechny součásti pracovního cyklu, kupříkladu časy, kdy je elektropřístroj vypnut, a takové, kdy je sice zapnut, avšak běží bez zatížení).

Snažte se zatížení vibracemi a hlukem snížit na co nejnižší míru. Příkladem opatření ke snížení zatížení je nošení rukavic při používání přístroje, omezení doby práce s přístrojem a používání příslušenství v dobrém stavu.

Likvidace

Likvidace obalu

Obalový materiál se skládá z recyklovatelných materiálů. Obalový materiál odstraňte podle jeho označení na k tomu určených sběrných místech resp. podle platných předpisů.

Pokyny k likvidaci elektrických výrobků

Elektrické výrobky nevyhazujte do domovního odpadu. Podle evropské směrnice o elektrickém a elektronickém odpadu 2012/19/EU a její implementace do národní legislativy se musí elektrická zařízení shromažďovat odděleně a předávat k ekologickému zhodnocení.

Alternativa recyklování k požadavku na vrácení: Vlastník elektrického výrobku je místo vrácení povinen za účelem řádného zhodnocení výrobek odevzdat k recyklaci. Starý výrobek lze odevzdat na sběrném místě, kde se provede likvidace ve smyslu cirkulární ekonomiky a zákonu o odpadech. Netýká se to příslušenství starých výrobků a dílů bez elektronických částí.

Likvidace akumulátorové baterie

Baterie nepatří do domácího odpadu. Jako spotřebitel jste ze zákona povinni upotřebené baterie odevzdat. Můžete staré baterie předat veřejnému sběrnému místu ve Vaší obci nebo v obchodě. Baterie obsahují škodlivé látky, které mohou kontaminovat na základě nesprávné likvidace životní prostředí a mít vliv na zdraví člověka.

Předtím, než elektropřístroj budete likvidovat, vyjměte z něj akumulátorové baterie.

Další pokyny pro likvidaci

Vysloužilý elektrický výrobek odevzdejte tak, abyste neohrozili jeho pozdější opětovné použití nebo zhodnocení. Vysloužilé elektrické výrobky mohou obsahovat škodlivé látky. Při nesprávném zacházení nebo při poškození výrobku by tyto látky mohly při pozdějším zhodnocení výrobku způsobit poškození zdraví nebo znečištění vody a půdy.

Záruka

Kaufland poskytuje záruku v trvání 3 roky od data koupě.
Ze záruky jsou vyloučeny škody, které vznikly nedodržováním návodu k použití, nesprávným použitím a zacházením, vlastními úpravami nebo nedostatečnou údržbou a péčí.

ES prohlášení o shodě

Údaje a normy najdete v přiloženém ES prohlášení o shodě.

Sadržaj

Opseg isporuke 44
Sigurnost 44
Preostali rizici 53
Značenje simbola 54
Prije pokretanja 55
Puštanje u rad 56
Rad 57
Čišćenje i održavanje 58
Skladištenje 59
Pretraga grešaka 59
Tehnički podaci 59
Odlaganje 60
Jamstvo 61
EZ-Izjava o sukladnosti 61

Poštovani kupci,

Čestitamo Vam na kupnji Vaše nove naprave. Odabrali ste proizvod s izvrsnim odnosom cijena/usluga, koji će vam pružiti puno užitka.

Opseg isporuke

- 1 Podrezivač travnjaka
- 1 punjač
- 1 Baterija
- 20 zamjenskih reznih noževa
- 1 Upute za uporabu

Provjerite jesu li na raspolaganju svi dijelovi i provjerite proizvod zbog mogućih prijevoznih oštećenja.
Ne pokrećite oštećen proizvod! U slučaju oštećenja, molimo da se obratite Kaufland podružnici.

Sigurnost

Prije prve uporabe uređaja pažljivo pročitajte ove Upute za uporabu i postupajte u skladu s njima. Čuvajte ovaj priručnik za kasniju uporabu ili sljedećeg korisnika.

- Prije prve uporabe obavezno pročitajte sigurnosne upute! Nepoštivanje uputa i sigurnosnih uputa može dovesti do oštećenja na napravi i opasnosti za rukovatelja i druge osobe.
- Sve osobe uključene u puštanje u pogon, rad i održavanje uređaja moraju biti odgovarajuće kvalificirane.

Zabrana samovoljnih preinaka i rekonstrukcija

- Zabranjeno je poduzimati prenika ne uređaju ili iz njega proizvoditi dodatnu opremu. Takve promjene mogu dovesti do osobnih ozljeda i neispravnog djelovanja funkcija.
- Popravke na uređaju smiju izvoditi samo za to zadužene i poučene osobe. Uvijek koristite originalne zamjenske dijelove. Na taj način je zajamčeno održanje sigurnosti električnog alata.

Informativni simboli u ovom priručniku

Znakovi i simboli u ovom priručniku trebali bi Vam pomoći kod sigurnog korištenja priručnika i uređaja.

Napomena
Informacije o najučinkovitijoj ili najpraktičnijoj uporabi.

▶ **Korak rukovanja**
Pobuđuje Vas na akciju.

✓ **Rezultat rukovanja**
Rezultat niza koraka rukovanja.

A Oznaka slike

1 Brojevi stavke, brojevi slika

❶ Korak upravljanja

Razine opasnosti upozorenja

U ovim Uputama za uporabu korištene sljedeće razine opasnosti za označavanje potencijalnih opasnosti:

Opasnost!
Opasna situacija je neizbježna i, ako se ne poduzmu mjere, dovodi do ozbiljnih ozljeda ili čak smrti.

Upozorenje!
Može doći do opasne situacije i, ako se mjere ne poduzmu, dovodi do ozbiljnih ozljeda ili čak smrti.

Oprez!
Može doći do opasne situacije i, ako se mjere ne poduzmu, do lakih ili manjih ozljeda.

Oprez!
Može doći do potencijalno štetne situacije i, ako se ne izbjegne, vodi do oštećenja imovine

Struktura upozorenja

Upozorenja su osmišljena prema sljedećoj strukturi:

Signalna riječ (razina opasnosti)
Vrsta i izvor opasnosti!
- Posljedice kod nepridržavanja
- ▶ Mjere za izbjegavanje opasnosti

Propisana uporaba

Proizvod je isključivo predviđen

- za njegu travnatih rubova kao i manjih površina trave i travnjaka u privatnom području.
- za korištenje sukladno u ovim Uputama za uporabu navedenim opisima i sigurnosnim uputama.

Proizvod je namijenjen isključivo privatnoj uporabi i nije pogodan za komercijalnu ili industrijsku upotrebu. Proizvod koristite samo kako je opisano u ovim Uputama za uporabu.
Svaka druga uporaba ili preinaka proizvoda smatra se nepropisnom i uključuje znatan rizik od nezgoda. Za štetu nastalu nepropisnim korištenjem proizvođač ili prodavač ne preuzima nikakvu odgovornost.

Opće sigurnosne upute za električne alate

Pročitajte sve sigurnosne upute, upute za rad, ilustracije i tehničke podatke, kojima je opremljen ovaj električni alat.
Propusti kod pridržavanja slijedećih uputa mogu uzrokovati strujni udar, požar i/ili teške ozljede.

Pospremite sva sigurnosne upute i upute za uporabu za budućnost.
U sigurnosnim uputama korišten pojam „električni alat" odnosi se na mrežom napajane električne alate (s kabelom za napajanje) ili baterijom napajane električne alate (bez mrežnog kabela).

1) Radna sigurnost

a) **Držite svoje radno područje čistim i dobro osvijetljenim.** *Nered ili neosvijetljena radna područja mogu dovesti do nesreća.*

b) **S električnim alatom ne radi u eksplozijom ugroženom okruženju, u kojem se nalaze zapaljive tekućine, plinovi ili prašine.** *Električni alati proizvodi iskre, koji mogu zapaliti prašinu i pare.*

c) **Držite djecu i druge osobe podalje tijekom korištenja električnih alata.** *Kod skretanja pažnje možete izgubiti nadzor nad električnim alatom.*

2) Električna sigurnost

a) **Utikač električnog alata mora odgovarati utičnici. Utikač se ni na koji način me smije preinačiti. Ne koristite utikač adaptera zajedno sa uzemljenim električnim alatima.** *Neizmijenjeni utikači i odgovarajuće utičnice smanjuju rizik od strujnog udara.*

b) **Izbjegavajte tjelesni kontakt s uzemljenim površinama kao što su cijevi, radijatori, štednjaci i hladnjaci** *Postoji povećan rizik od strujnog udara, ako je vaše tijelo je uzemljeno.*

c) **Držite električne alate podalje od kiše ili vlage.** *Prodor vode u električni uređaj povećava rizik od električnog udara.*

d) **Ne zloutrebljavajte priključni kabel za nošenje, vješanje električnog alata ili za izvlačenje utikača iz utičnice. Držite priključni kabel podalje od izvora topline, ulja, oštrih rubova ili pomičnih dijelova.** *Oštećeni ili zapetljani priključni vodovi povećavaju rizik od električnog udara.*

e) **Kad radite s električnim alatom na otvorenom, koristite samo produžne kabele, koji su također pogodni za vanjsku upotrebu.** *Korištenje kabela pogodnog za vanjsko područje smanjuje rizik od električnog udara.*

f) **Ako je rad električnog alata u vlažnom okruženju neizbježan, koristite zaštitnu sklopku diferencijalne struje.** *Korištenje zaštitne sklopke diferencijalne struje smanjuje rizik od električnog udara.*

3) Sigurnost osoba

a) **Budite oprezni, pazite na to što radite i postupajte razborito pri radu s električnim alatom. Nemojte koristiti električni alat, kad ste umorni ili pod utjecajem droga, alkohola ili lijekova.** *Trenutak nepažnje prilikom korištenja električnog alata može voditi do ozbiljnih ozljeda.*

b) **Nosite osobnu zaštitnu opremu i uvijek nosite zaštitne naočale.** *Nošenje osobne zaštitne opreme, kao što je zaštitna maska, neklizajuće sigurnosne cipele, zaštitna kaciga ili štitnici za uši, ovisno o načinu primjene električnog alata, smanjuje rizik od ozljede.*

c) **Izbjegavajte nenamjerno pokretanje. Uvjerite se da je električni alat isključen, prije nego što ga spajate na napajanje i/ili bateriju, dižete ga ili nosite.** *Kad kod nošenja električnog alata držite prst na prekidaču ili električni alat uključen spajate na napajanje, to može dovesti do nesreća.*

d) **Prije uključivanja električnog alata uklonite alate za podešavanje ili momentne ključeve.** *Alat ili ključ, koji se nalazi u rotacijskom dijelu električnog alata, može dovesti do ozljeda.*

e) **Izbjegavanje nenormalnog držanja tijela. Pobrinite za sigurnu stabilnost i u svakom trenutku držite ravnotežu.** *Na taj način imate veći nadzor nad električnim alatom u neočekivanim situacijama.*

f) **Nosite prikladnu odjeću. Ne nosite široku odjeću ili nakit. Držite kosu i odjeću podalje od pomičnih dijelova.** *Široka odjeća, nakit ili duga kosa mogu biti zahvaćeni pokretnim dijelovima.*

g) **Ukoliko treba montirati uređaje za usisivanje pražine i prihvatne uređaje, iste treba spojiti i ispravno koristiti.** *Korištenje usisavača može smanjiti opasnosti od prašine.*

h) **Nemojte se zavaravati s lažnom sigurnosti i nemojte zanemarivati sigurnosna pravila za električne alate, čak i kad ste nakon višekratnog korištenja upoznati s električnim alatom.** *Nepažljivo rukovanje može u roku od nekoliko dijelića sekunde dovesti do teških ozljeda.*

4) Korištenje i rukovanje električnim alatom

a) **Nemojte preopteretiti električni alat. Za svoj rad koristite za to predviđen električni alat.** *S pravim električnim alatom rad ćete obaviti bolje i sigurnije u navedenom rasponu snage.*

b) **Ne koristite električne alate, čiji je prekidač u kvaru.** *Električni alat, koji se više ne može uključiti ili isključiti, opasan je i treba ga popraviti.*

c) **Izvucite utikač iz utičnice i/ili uklonite izmjenjivu bateriju, prije nego što obavljate podešavanja uređaja, mijenjate primjenjive alate ili odlažete električni alat.** *Ova mjera opreza sprječava nenamjerno pokretanje električnog alata.*

d) **Čuvajte nekorištene električne alate izvan dohvata djece. Nemojte dopustiti da električni alat koriste osobe, koje nisu upoznate s njim ili nisu pročitale ove upute.** *Električni alati su opasni, ako ih koriste neiskusne osobe.*

e) **Njegujte električne alate i primjenjive alate s pažnjom. Provjerite djeluju li pokretni dijelovi besprijekorno i da nisu ukliješteni, jesu li dijelovi slomljeni ili oštećeni, da je funkcija električnog alata umanjena. Jesu li u oštećene dijelove prije uporabe električnog alata na popravak.** *Mnoge nesreće uzrokovane slabo održavanim električnim alatima.*

f) **Držite svoje rezne alate oštrim i čistim.** *Pažljivo njegovani rezni alati s oštrim oštricama manje zapinju i lakše ih je voditi.*

g) **Koristite električni alat, alat za umetanje, primijenjene alate, itd. u skladu s ovim uputama. Uzmite u obzir pritom radne uvjete i djelatnost, koju treba izvesti.** *Korištenje električnih alata u druge, osim predviđene svrhe, može dovesti do opasnih situacija.*

h) **Držite ručke i i površine za hvatanje suhim, čistim i bez ulja i masti.** *Skliske ručke i povšine za hvatanje ne dopuštaju siguran rad i kontrolu električnog alata u neočekivanim situacijama.*

5) Uporaba i rukovanje bežičnim alatom

a) **Baterije punite samo s punjačem, koji je preporučio proizvođač.** *Punjačem, koji je pogodan za određene vrste baterije, postoji požarna opasnost, kad se koristi s drugim baterijama.*

b) **U električnim alatima koristite samo odgovarajuće baterije.** *Korištenje drugih baterija može prouzročiti ozljede ili dovesti do požara.*

c) **Držite nekorištenu bateriju podalje od uredskih spajalica, kovanica, ključeva, čavala, vijaka ili drugih malih metalnih predmeta, koji mogu uzrokovati premošćivanje kontakata.** *Kratki spoj između kontakata baterije može izazvati opekline ili požar.*

d) **Kod pogrešnog korištenja može doći do istjecanja tekućine iz baterija. Izbjegavajte doticaj s njom. Kod slučajnog doticaja isperite vodom. Ako tekućina dođe u doticaj s očima, dodatno potražite liječničku pomoć.** *Istječuća tekućina iz baterije može izazvati iritaciju kože ili opekline.*

e) **Nemojte koristiti oštećenu ili preinačenu bateriju.** *Oštećene ili preinačene baterije mogu biti nepredvidljivog ponašanja i dovesti do opasnosti od požara, eksplozije ili ozljede.*

f) **Ne izlažite baterije vatri ili previsokim temperaturama.** *Vatra ili temperature iznad 130 °C mogu uzrokovati eksplozije.*

g) **Slijedite sve upute za punjenje i nikada ne punite bateriju ili bežični alat izvan temperaturnog područja navedenog u Uputama za uporabu.** *Nepravilno punjenje ili opterećenja izvan dopuštenog raspona temperature mogu oštetiti bateriju i povećati opasnost od požara.*

6) Servis

a) **Pustite da vaš električni alat popravlja samo kvalificirano stručno osoblje i samo s originalnim zamjenskim dijelovima.** *Na taj način se osigurava da sigurnost električnog alata ostane očuvana.*

b) Nikad ne popravljajte oštećene baterije. *Sveukupno održavanje treba provesti proizvođač ili ovlašten servisni centar za stranke.*

Sigurnosne upute za podrezivač travnjaka

VAŽNO
PROČITAJTE PRIJE UPOTREBE
SAČUVAJTE ZA SVOJU DOKUMENTACIJU

Upozorenje!

Podrezivač travnjaka ne smiju koristiti djeca, osobe s ograničenim fizičkim, osjetilnim ili mentalnim sposobnostima ili neadekvatnim iskustvom i znanjem ili osobe koje nisu upoznate s uputama. Djecu treba nadzirati, kako se ne bi igrala s uređajem. Čišćenje i održavanje djeca ne smiju izvoditi.

Obuka

a) Pažljivo pročitajte upute. Upoznajte se s kontrolama i stručnom uporabom podrezivača travnjaka.
b) Osobama, koje nisu upoznate s ovim uputama, ili djeci nikad ne dopustite korištenje podrezivača travnjaka. Lokalni propisi mogu ograničiti dob korisnika.
c) Treba napomenuti da je sam korisnik odgovoran za nesreće ili opasnosti po druge osobe ili njihovu imovinu.

Priprema

a) Prije uporabe vizualno pregledajte podrezivač travnjaka radi oštećenih, manjkajućih i pogrešno namještenih zaštitnih uređaja ili pokrova.
b) Nikada ne koristite podrezivač travnjaka, kad se u blizini nalaze osobe, osobito djeca, ili kućne životinje.
c) Pažljivo provjerite područje, na kojem se primjenjuje podrezivač trave i uklonite sve predmete, koji bi mogli biti zahvaćeni podrezivačem travnjaka i odbačeni.
d) Prije uključivanja podrezivača travnjaka uvijek provjerite da li svi vijci, matice, svornjaci i ostala pričvršćenja čvrsto i sjede i jesu li dobro osigurana.

Rad

a) Zaštita za oči, čvrste cipele i duge hlače treba nositi cijelo vrijeme korištenja podrezivača travnjaka.
b) Treba izbjegavati uporabu podrezivača travnjaka u lošim vremenskim uvjetima, osobito kod rizika od munje.
c) Koristite podrezivač travnjaka samo pri dnevnoj svjetlosti ili uz dobro umjetno osvjetljenje.
d) Uvijek obratite pažnju na dobro držanje i dobar tjelesni položaj, posebno na padinama.
e) Hodajte, nemojte trčati.

f) Nikada nemojte koristiti podrezivač travnjaka s oštećenim poklopcem ili zaštitnim uređajem odnosno bez poklopca ili zaštitnih uređaja.

g) Motor pokrećite samo, ako se vaše ruke i noge nalaze izvan dometa reznog uređaja.

h) Uvijek pazite da na ventilacijskim otvorima ne ostanu strana tijela.

i) Oprezno zbog ozljeda reznim uređajem na nogama i rukama.

j) Koristite podrezivač travnjaka samo u preporučenom položaju i samo na čvrstoj ravnoj površini.

k) Nemojte koristiti podrezivač travnjaka na popločenim ili betonskim površinama, gdje odbačeni materijal može dovesti do ozljeda.

l) Uvijek isključite podrezivač travnjaka iz napajanja u sljedećim situacijama, tako da uklonite baterije:
- Kad podrezivač travnjaka ostavljate bez nadzora.
- Prije uklanjanja blokade.
- Prije provjere, čišćenja ili obrade podrezivača travnjaka.
- Nakon kontakta sa stranim tijelom.
- Kad podrezivač travnjaka počne nenormalno vibrirati.

Ako uređaj počne nenormalno vibrirati, potrebna je trenutačna provjera.
- Potražite oštećenja;
- Izvršite potrebne popravke oštećenih dijelova;
- Pobrinite da sve matice, svrornjaci i vijci čvrsto pritegnuti.
- **Upozorenje!** Pazite da ne dođete u dodir s pokretnim opasnim dijelovima, prije nego je bila izvađena baterije i pokretni su se opasni dijelovi potpuno zaustavili.
- **Upozorenje!** Stroj nikada ne pokrećite s neispravnim zaštitnim uređajima ili pokrovima ili bez zaštitnih uređaja.

Održavanje i skladištenje

a) Uvijek isključite podrezivač travnjaka iz napajanja, tako da uklonite bateriju, prije izvođenja održavanja ili radova čišćenja.

b) Koristite samo zamjenske dijelove i pribor, koji je preporučio proizvođač.

c) Podrezivač travnjaka treba redovno pregledavati i održavati. Podrezivač travnjaka neka popravlja samo ugovorom određena radionica.

d) Ako se podrezivač travnjaka ne koristi, čuvajte je izvan dohvata djece.

e) Nikada nemojte zamijeniti nemetalni rezni uređaj metalnim reznim uređajem.

Sigurnosne upute za punjač

a) Ovu napravu mogu koristiti djeca od 8 godina nadalje i osobe sa smanjenim fizičkim, osjetilnim ili mentalnim sposobnostima ili nedostatkom iskustva i znanja, ukoliko su pod nadzorom ili su bile poučene o sigurnosti primjene naprave i razumiju iz toga proizlazeće rizike. Djeca se ne smiju igrati s napravom. Čišćenje i korisničko održavanje djeca ne smiju obavljati bez nadzora.

b) Punjač koristite samo za punjenje preporučenih baterija (vidi "Tehnički podaci"). Punjenje drugih baterija može voditi do ozljeda ili požara.

c) Prije svake uporabe, provjerite punjač, mrežni kabel i utikač i prepustite popravak kvalificiranom stručnjaku samo s originalnim zamjenskim dijelovima. Ne koristite neispravan punjač i ne otvarajte ga sami. Na taj način se osigurava, da sigurnost uređaja ostane održana.

d) Punjač priključujute samo u utičnicu sa strujnom zaštitnom sklopkom (FI sklopka). Pazite na to, da mrežni napon bude u skladu s podacima navedenim na tipskoj pločici punjača. Postoji opasnost od električnog udara u kućištu elektronike.

e) Držite punjač čistim i podalje od vlage i kiše. Nikada ne koristite punjač na otvorenom. Prljavštinom i prodorom vode povećava se rizik od električnog udara.

f) Izbjegavajte mehanička oštećenja punjača. Ona mogu dovesti do unutarnjih kratkih spojeva.

g) Punjač se ne smije pokretati na zapaljivim površinama (npr. papir, tekstil). Postoji opasnost od požara zbog zagrijavanja tijekom punjenja.

h) Ukoliko je priključni kabel ovog uređaja oštećen, mora ga zamijeniti proizvođač ili njegova služba za kupce ili slično kvalificirana osoba, kako bi se izbjegle opasnosti.

i) Na punjaču ne punite baterije, koje nisu punjive.

j) Nikada ne vucite za mrežni kabel iz utičnice, već uvijek uhvatite za utikač.

k) Nikad ne koristite mrežni kabel kao ručku za nošenje.

l) Kada punjač ne koristite, očistite ga, ili u slučaju pojave kvara, uvijek isključite punjač i povucite utikač iz utičnice.

Sigurnosne upute za bateriju

a) Prije umetanja baterije uvjerite se da je proizvod isključen. Umetanje baterije u proizvod, koji je uključen, može voditi do nezgoda.

b) Ne otvarajte bateriju. Postoji rizik od kratkog spoja.

c) Zaštitite bateriju od vrućine (npr. i od stalnih sunčevih zraka, vatre), vode i vlage. Postoji opasnost od eksplozije.

d) Kod oštećenja i nestručnog korištenja baterija mogu izlaziti pare. Opskrbite svježim zrakom i obratite se liječniku, ako imate teškoća. Pare mogu iritirati dišne puteve. Držite bateriju podalje od otvorenog plamena i vrućih površina.

e) Bateriju koristite samo u kombinaciji s preporučenim proizvodima. Samo na taj način baterija je baterija zaštićena od opasnih preopterećenja.

f) Baterija se može oštetiti oštrim predmetima npr. čavlima ili odvijačima ili vanjskom primjenom sile. Može doći do unutarnjeg kratkog spoja i baterija može izgorjeti, dimiti se, eksplodirati ili se pregrijati.

g) Bateriju nemojte kratko spajati. Postoji opasnost od eksplozije.

h) Koristite i pohranite bateriju samo u temperaturnom području od 0 - 50 °C. Ljeti npr. bateriju ne ostavljajte ležati u automobilu.

i) Redovito provjeravajte stanje napunjenosti baterije, ako bateriju čuvati za dulje vrijeme. Optimalna razina napunjenosti je između 50% i 80%.

j) Povremeno očistite otvore za prozračivanje baterije mekom, čistom i suhom četkom.

Ponašanje u hitnom slučaju

Upoznajte se s upotrebom ovog proizvoda slijedeći ove upute. Zapamtite sigurnosne upute i obavezno ih se pridržavajte. To pomaže u izbjegavanju rizika i opasnosti.

a) Uvijek budite oprezni prilikom korištenja ovog proizvoda, kako biste prepoznali opasnosti i mogli djelovati u ranoj fazi. Brza intervencija može spriječiti ozbiljne ozljede i materijalnu štetu.

b) U slučaju neispravnosti, odmah isključite proizvod i izvadite bateriju ili odspojite punjač iz napajanja. Prije ponovnog korištenja, neka proizvod provjeri kvalificiran stručnjak i po potrebi ga popravi.

Preostali rizici

Upute za uporabu ovog električnog alata sadrže opširne informacije o sigurnom radu s električnim alatima.

Ipak, svaki električni alat skriva određene ostale rizike, koje nije moguće u potpunosti isključiti ni pažljivom konstrukcijom i postojećim sigurnosnim uređajima. Uvijek koristite električni alat s potrebnim oprezom.

Preostali rizici mogu biti na primjer:

- Dodirivanje pokretnih dijelova ili alata.
- Ozljede zbog letećih komada ili dijelova radnog komada.
- Opasnost od požara s nedovoljnim prozračivanjem motora.
- Oštećenje sluha u radu bez zaštite sluha.
- Oštećenje pluća udisanjem prašine.

Siguran rad ovisi i o upoznavanju radnog osoblja u rukovanju s pojedinačnim električnim alatom! Odgovarajuće znanje o strojevima kao i oprezno ponašanje tijekom rada pomažu umanjiti postojeće preostale rizike.

Značenje simbola

Upozorenje!

Kako biste smanjili opasnost od ozljeda, pročitajte izvorne Upute za uporabu.

Ne koristite uređaj na kiši, u lošem vremenu, u vlažnim okruženjima ili na vlažnim živicama ili travnjacima.

Nosite zaštitu za sluh.

Nosite zaštitne naočale.

Nosite rukavice.

Nosite sigurnosne cipele.

Držite treće osobe uvijek podalje od područja opasnosti.

Treće osobe uvijek držite podalje od područja opasnosti.

Alat radi kod isključenog motora.

Vrsta zaštite: IPX0

Tromi osigurač uređaja.

Zajamčena razina zvučne snage.

Punjač se smije koristiti samo u zatvorenom prostoru.

Opasnost od strujnog udara! Izvucite prije čišćenja, radova održavanja i servisnih radova utikač punjača iz utičnice.

Razred zaštite II (punjač, dvostruka ili ojačana izolacija)

Ne bacajte u vatru!

Materijal za višekratnu upotrebu

Litij-ionska baterija

Ne bacajte u vodu.

Ne izlažite temperaturama iznad 50 °C .

Napomena
Oznaka na proizvodu ima dokumentnu vrijednost i ne smije se mijenjati ili učiniti nečitljivom.

Prije pokretanja

Upozorenje!

Opasnost od gušenja za djecu prilikom igranja s ambalažnim materijalom! Ambalažni materijal držite podalje od djece.

Prije prve uporabe uklonite sve pakirne materijale s uređaja.
Provjerite opseg isporuke i pobrinite za dobar uvid u proizvod, dijelove ili upravljačke elemente.

Opis dijelova (Sl. A)

1 Glavna ručka
2 Blokada uključenja
3 Prekidač Uključeno/Isključeno
4 Gornja drška
5 Blokirni gumb dodatne ručke
6 Depo zamjenskih oštrica
7 Dodatna ručka
8 Teleskopska drška
9 Blokirni gumb (glava podrezivača travnjaka)
10 Osigurač protiv okretanja (rezač rubova/ podrezivač travnjaka)
11 Ventilacijski otvori
12 Kotur
13 Zaštitni stremen za bilje
14 Rezni nož
15 Okretna ploča
16 Zaštitni poklopac
17 Blokirni gumb (rezni kut)
18 Glava podrezivača travnjaka
19 Poluga za podešavanje
20 Stezni rukav (teleskopska drška)
21 Držač baterije
22 Punjač
23 Zelena LED
24 Crvena LED
25 Baterija
26 Tipka za otključavanje
27 Tipka za stanje punjenja
28 Indikator napunjenosti

Radna vremena

- Pridržavajte se regionalnih propisa.
- Pitajte za radno vrijeme kod svog lokalnog nadležnog regulatornog tijela.

Puštanje u rad

Napunite bateriju (Sl. B)

Upozorenje!

Sigurnosna opasnost kod nestručnog punjenja baterije.

- ▶ Punite bateriju na sobnoj temperaturi između 4°C i 50°C. Optimalna temperatura za punjenje baterije je oko 23°C.

- ▶ Priključite punjač u propisno instaliranu utičnicu ❶ .
- ▶ Gurnite bateriju u punjač do graničnika 22 ❷ .
- ▶ Odspojite punjač iz napajanja i izvadite bateriju iz punjača, kad je baterija potpuno napunjena.

Radni indikatori na punjaču (Sl. A)

- Zelena LED 23 svijetli: Radni napon u tijeku / punjenje završeno
- Crvena LED 24 svijetli: Postupak punjenja

Indikator razine punjenja (Sl. A)

- ▶ Aktivirajte tipku 27 za čitanje stanja punjenja.
- ✓ Stanje napunjenosti prikazana je LED žaruljama.

Indikator statusa punjenja 28	Status
■ ■ ■	Baterija je potpuno napunjena.
■ ■ □	Baterija je slaba.
■ □ □	Baterija je prazna.

Namjestite zaštitni poklopac (Sl. C)

- ▶ Gurnite zaštitni poklopac 16 preko glave podrezivača travnjaka 18 .
- ✓ Zaštitni poklopac zvučno zaskoči.

Glavu podrezivača travnjaka spojite na teleskopsku dršku (Sl. D)

- ▶ Otvorite polugu za podešavanje 19 ❶ .
- ▶ Skinite zaštitni poklopac na utikaču podrezivača travnjaka 18 i umetnite utikač u teleskopsku dršku 8 ❷ .
- ✓ Oba Blokirna gumba za zaključavanje 9 zvučno zaskoče.
- ▶ Zatvorite polugu za podešvanje ❸ .
- ✓ Spoj je osiguran.

Napomena

Kada želite rastaviti proizvod, postupite obrnutim redoslijedom. Kod odvajanja oba Blokirna gumba 9 moraju biti pritisnuta.

Podesite radni kut (Sl. E)

Podrezivač travnjaka raspolaže 5-struko podesivim radnim kutom. To vam omogućuje da lako dođete do problematičnih i teško dostupnih mjesta u vrtu.

- ▶ Pritisnite oba Blokirna gumba 17 i držite ih pritisnutim ❶ .
- ▶ Podesite željeni radni kut ❷ .
- ▶ Otpustite Blokirni kut.
- ✓ Glava podrezivača travnjaka zvučno zaskoči.

Zaštitni stremen za bilje (Sl. F)

Zaštitni stremen za bilje 13 služi kao pokazatelj kruga rezanja i izbjegava dodirivanje reznog noža 14 sa grmljem, drvećem, gredicama, zidovima itd.

- ▶ Ako je potrebno, otvorite zaštitni stremen za bilje prema dolje 14 .

Funkcija podrezivača travnjaka/rezača rubova (Sl. G)

Ovisno o potrebama, uz horizontalno obrezivanje trave, podrezivač travnjaka može se koristiti i kao rezač za rubove za izvođenje vertikalnih rezova na rubovima travnjaka.

- ▶ Podesite radni kut tako da rezni krug postane paralelan s drškom.

- ▶ Povucite osigurač protiv okretanja prema 10 gore ❶.
- ▶ Okrećite glavu podrezivača travnjaka 18 za 90° ulijevo do graničnika ❷.
- ✓ Nakon okretanja osigurač protiv okretanja ponovno zaskoči. Proizvod se sada može koristiti kao rezač rubova.

Napomena
Za lakši rad podrezivača travnjaka u tom položaju na koturu 12 može biti vođena po tlu ❸.

- ▶ Povucite osigurač protiv okretanja 10 prema gore, nakon rada kao rezača za rubove.
- ▶ Okrećite glavu podrezivača travnjaka 18 za 90° udesno do graničnika ❹.
- ✓ Nakon okretanja osigurač protiv okretanja ponovno zaskoči. Proizvod se sada može ponovno koristiti kao podrezivač travnjaka.

Podesite duljinu drške (Sl. H)

- ▶ Privijte stezni rukav 20 na teleskopskoj dršci 8 na ❶.
- ▶ Podesite željenu duljinu ❷.
- ▶ Ponovno privijte stezni rukav ❸.

Podesite dodatnu ručku (Sl. I)

- ▶ Pritisnite oba Blokirna gumba 5 i držite ih pritisnutim ❶.
- ▶ Podesite željeni kut ❷.
- ▶ Otpustite blokirne gumbe.
- ✓ Dodatna drška 7 zvučno zaskoči u željeni položaj.

Rad

Pozor!

Prilikom obrezivanja pazite da u rezni nož ne dospiju predmeti poput žice, metalnih dijelova, kamenja itd. To može dovesti do oštećenja reznog uređaja. Uređaj kod blokiranja čvrstim predmetima, odmah isključite.

Umetanje i uklanjanje baterije (Sl. J)

- ▶ Gurnite bateriju 25 u držač baterije 21, dok baterija ne sjedne na svoje mjesto.
- ✓ Uređaj je sada spreman za rad.
- ▶ Da biste uklonili bateriju, pritisnite oba gumba za otključavanje 26 iz baterije i izvucite je iz držača.

Uključivanje i Isključivanje (Sl. K)

- ▶ Pomaknite blokadu uključivanja 2 prema naprijed ❶.
- ▶ Priključite prekidač za Uključivanje/Isključivanje 3 i držite ga pritisnutim ❷.
- ▶ Za isključivanje otpustite sklopku za Uključivanje/Isključivanje.

Podrezivač travnjaka koristite

- ▶ Uređaj tijekom rada uvijek čvrsto držite s obje ruke za glavnu ručku 1 i dodatnu ručku 7.
- ▶ Uključite podrezivač travnjaka.
- ▶ Približite se sa podrezivačem travnjaka travi.
- ▶ Hodajte naprijed i bočno nagnite podrezivač travnjaka. Držite podrezivač travnjaka pritom nagnut za oko 30° (vidi sl. L i M).
- ▶ Travu postepeno obrezujte sve kraće s vrha (vidi sl. N).
- ▶ Otpustite sklopku za Uključivanje/Isključivanje, da biste isključili podrezivač travnjaka.
- ▶ Izvadite bateriju iz držača baterije.

Korištenje podrezivača travnjaka kao rezača rubova

- ▶ Pretvorite podrezivač travnjaka u rezač rubova.
- ▶ Uređaj tijekom rada uvijek čvrsto držite s obje ruke za glavnu ručku 1 i dodatnu ručku 7 .
- ▶ Uključite podrezivač travnjaka.
- ▶ Vodite podrezivač travnjaka na koturu 12 po tlu i izvodite vertikalne rezove na rubovima travnjaka (vidi sl. O).
- ▶ Otpustite sklopku za Uključivanje/Isključivanje, da biste isključili podrezivač travnjaka.
- ▶ Izvadite bateriju iz držača baterije.
- ▶ Pretvorite rezač rubova u podrezivač travnjaka.

Čišćenje i održavanje

Upozorenje!

Opasnost od ozljeda!

- ▶ Nosite osobnu zaštitnu opremu sukladno sigurnosnim uputama, npr. rukavice itd.
- ▶ Isključite proizvod i izvadite bateriju prije održavanja ili čišćenja.
- ▶ Ostavite da se proizvod ohladi prije radova čišćenja ili održavanja.
- ▶ Radovi na čišćenju i održavanju na uređaju smiju se obavljati samo kod zaustavljenog reznog alata.
- ▶ Pazite na opasnost od ozljeda radi pokretnih opasnih dijelova.
- ▶ Neka radove, koji nisu opisani u ovim Uputama za uporabu, obavlja specijalizirana radionica.

Oprez!

Tijekom čišćenja i održavanja provjerite ima li proizvod oštećenja kao što su labavi, istrošeni ili oštećeni dijelovi, ispravno sjedište vijaka ili drugih dijelova.
Popravke smije izvoditi samo kvalificirana osoba ili ovlašteni servisni centar. Kvalificirane osobe su osobe s odgovarajućom tehničkom obukom i iskustvom, koje poznaju zahtjeve na konstrukciji i oblikovanju proizvoda i razumiju sigurnosne propise.

Očistite

- ▶ Nemojte koristiti sredstva za čišćenje odnosno otapala. Kemijske tvari mogu nagrizati površinu proizvoda.
- ▶ Nikada ne čistite proizvod pod tekućom vodom. Očistite površinu proizvoda vlažnom ili suhom krpom.
- ▶ Očistite ventilacijske otvore 11 i druga teško dostupna mjesta mekom četkom ili kistom.
- ▶ Proizvod temeljito očistite neposredno nakon svake uporabe i ostavite da se svi dijelovi osuše. Vlažni biljni ostaci mogu stvrdnuti ili početi plijesniti te ih je tada teže ukloniti.
- ▶ Tijekom čišćenja između ostalog provjerite sljedeće točke:
  - Stanje i čvrsto sjedište reznog noža 14 i okretnu ploču 15 .
  - Spajanje glave podrezivača travnjaka 18 i teleskopske drške 8 .

Zamijenite rezni nož (Sl. P)

- ▶ Gurnite rezni nož 14 prema unutra ❶ i uzmite ga sa svronjaka na okretnoj ploči 15 . ❷.
- ▶ Izvadite novi rezni nož iz depoa zamjenskih oštrica 6 .
- ▶ Postavite novu oštricu na svronjak na okretnoj ploči i povucite je prema van ❸ .
- ✓ Rezni nož zvučno zaskoči.

Skladištenje

- Temeljito očistite proizvod prije skladištenja.
- Čuvajte proizvod, uključujući svu dodatnu opremu, na suhom mjestu, zaštićenom od prašine i smrzavanja.
- Proizvod zaštitite od izravne sunčeve svjetlosti.
- Pohranite bateriju i podrezivač travnjaka odvojeno.
- Proizvod čuvajte izvan dohvata djece i na temperaturi skladištenja između + 5 °C i + 30 °C.

Pretraga grešaka

Problem	Mogući uzroci	Uklanjanje grešaka
Uređaj se isključuje.	Baterija je previše vruća.	Pustite da se baterija ohladi.
	Baterija je prazna.	Napunite bateriju.
	Prekidač za uključivanje/ isključivanje u kvaru.	Pronađite specijaliziranu radionicu.
	Motor je u kvaru.	
Uređaj radi s prekidima.	Unutarnji labavi kontakt.	Pronađite specijaliziranu radionicu.
	Prekidač za uključivanje/ isključivanje u kvaru.	
	Spoj između radne glave i teleskopske drške je labav.	Pritegnite spoj.
Jake vibracije, jaka buka.	Rezni nož slomljen.	Promijenite rezni nož.
	Rezni uređaj začepljen.	Očistite rezni uređaj.
	Motor je u kvaru.	Potražite specijaliziranu radionicu.
Loš rezultat rezanja.	Rezni nož slomljen.	Zamijenite rezni nož.
	Rezni uređaj je prljav.	Očistite rezni uređaj.
	Baterija nije potpuno napunjena.	Napunite bateriju.

Tehnički podaci

Artikl	Bežični podrezivač travnjaka 2u1
Broj modela	1238127
Nazivni napon	20 V ⎓ (istosmjerna struja)
Brzina praznog hoda	8500 min^{-1}
Rezni krug	oko Ø 260 mm
Radna temperatura	0-50 °C
Težina (ukupno)	oko 2,1 kg

Baterija

Broj modela	ZDBP20013001
Napon	20 V ⎓ (istosmjerna struja)
Kapacitet	3,0 Ah
Tip	Litij-ionska baterija (Li-Ion)
Vrijeme punjenja	oko 90 minuta
Radna temperatura	0-50 °C

Punjač	
Broj modela	1238166
Nazivni ulaz	220 – 240 V~ (izmjenična struja), 50/60 Hz, 1,2 A
Nazivna izlaz	22V ⎓ (istosmjerna struja), 2200 mA
Razred zaštite	II/ ⧈
Radna temperatura	0-50 °C

Odgovarajući pribor (nije uključen u opseg isporuke):

- Countryside® Nastavak za vrtnu kopačicu (Art.br.: 1238160)
- Countryside® Nastavak za čistač fuga (Art.br.: 1238149)
- Countryside® 20V Li-Ionska baterija (Art.br.: 1238164)
- Countryside® Punjač baterije (Art.br.: 1238166)

Informacije o buci i vibracijama

UPOZORENJE!

Opasnost za zdravlje! Rad bez zaštite za sluh može dovesti do zdravstvenih problema. Tijekom rada nosite zaštitu za uši.

Razina zvučnog tlaka L_{pA}	79,7dB(A)
Nesigurnost K	3 dB(A)
Razina buke L_{wA}	90,0 dB(A)
Nesigurnost K	2,2 dB
Razina zvučne snage L_{wA} zajamčena	92 dB(A)
Vibracije na glavnoj ručki a_h	2,675 m/s²
Vibracije na dodatnoj ručki a_h	3,114 m/s²
Nesigurnost K	1,5 m/s²

Navedene ukupne vrijednosti vibracija i navedene vrijednosti emisije buke izmjerene su prema standardiziranom ispitnom postupku (EN 50636-2: 91+A2014) i mogu se koristiti za usporedbu jednog električnog alata s drugim. Također se mogu koristiti za preliminarnu procjenu opterećenja.

Upozorenje!

Emisije vibracija i buke tijekom stvarne uporabe električnog alata mogu se razlikovati od navedenih vrijednosti, ovisno o načinu korištenja električnog alata, a posebice o vrsti izratka.

Neophodno je uspostaviti sigurnosne mjere zaštite rukovatelja na temelju procjene razine vibracija i buke tijekom stvarnih uvjeta uporabe (uzimajući u obzir sve dijelove radnog ciklusa, na primjer razdoblja kad je električni alat isključen i takve, u kojima je doduše uključen, ali radi bez opterećenja). Pokušajte opterećenje vibracijama i bukom držati na najmanjoj mogućoj mjeri. Prikladne mjere za smanjenje opterećenja uključuju nošenje rukavica tijekom korištenja alata, ograničavanje radnog vremena i primjenu pribora u dobrom stanju.

Odlaganje

Odlaganje ambalaže

Ambalaža proizvoda se sastoji od materijala sa svojstvima prikladnim za recikliranje. Odlažite materijale pakiranja u skladu s njihovim oznakama na javnim odlagalištima odnosno u skladu s odredbama specifičnim za državu.

Upute za odlaganje električnih proizvoda

Nemojte odlagati električne uređaje u kućnansko smeće. Prema europskoj smjernici 2012/19/EU o staroj električnoj i elektroničkoj opremi i nacionalnom pravu električne se naprave moraju odvojeno skupljati i reciklirati na ekološki prihvatljiv način.

Kao alternativu zahtjevu za povratnu pošiljku: vlasnik električnog aparata dužan je sudjelovati kod stručnog recikliranja umjesto povratnog slanja u slučaju povrata vlasništva. Stari uređaj može se prepustiti i sakupljalištu, koje izvodi odlaganje u smislu nacionalne kružne ekonomije i zakona o otpadu. To se ne odnosi na starim uređajima priložene dijelove pribora i pomoćna sredstva bez električnih komponenata.

Odlaganje baterije

Li-Ion

Baterije ne spadaju u kućansko smeće. Kao potrošač, zakonski ste obavezani vratiti potrošene baterije. Vaše baterije možete vratiti pri javnom odlagalištu Vaše općine ili u trgovini. Baterije sadrže štetne tvari, koje zbog nepravilnog odlaganja mogu onečistiti okoliš i imati negativan utjecaj na ljudsko zdravlje.

Prije odlaganja uređaja izvadite bateriju iz električnog uređaja.

Daljnje upute za odlaganje

Vratite električni uređaj tako, da to nema negativne utjecaje na njegov kasniju ponovnu uporabu ili reciklažu. Stari električni uređaji mogu sadržavati štetne tvari. Ako se uređajem rukuje na pogrešan način ili se ošteti, ovi zagađivači mogu dovesti do oštećenja zdravlja ili onečišćenja vode i tla tijekom kasnije reciklaže uređaja.

Jamstvo

Kaufland vam daje 3 godine jamstva od datuma kupnje.

Jamstvo ne pokriva štetu uzrokovanu nepridržavanjem uputa za uporabu, pogrešnom uporabom, nepravilnim rukovanjem, neovlaštenim popravcima ili neodgovarajućim održavanjem i njegom.

EZ-Izjava o sukladnosti

CE Informacije i standardi mogu se naći na priloženoj EZ izjavi o sukladnosti.

Spis treści

Zakres dostawy 62
Bezpieczeństwo 62
Pozostałe ryzyka 73
Znaczenie symboli 73
Przed uruchomieniem 74
Uruchamianie 75
Obsługa 77
Czyszczenie i konserwacja 77
Przechowywanie 78
Identyfikacja błędów 79
Dane techniczne 79
Usuwanie odpadów 80
Gwarancja 81
Deklaracja zgodności WE 81

Szanowna Klientko, szanowny Kliencie!

Gratulujemy zakupu nowego urządzenia. Nabyty produkt wyróżnia się doskonałym stosunkiem ceny do jakości, dając użytkownikowi wiele satysfakcji.

Zakres dostawy

- 1 podkaszarka do trawy
- 1 ładowarka
- 1 akumulator
- 20 zapasowych ostrzy do koszenia
- 1 instrukcja obsługi

Sprawdź, czy niczego nie brakuje i czy urządzenie nie wykazuje żadnych uszkodzeń.
Uszkodzonego urządzenia nie wolno używać! W razie stwierdzenia uszkodzenia, proszę zwrócić się do oddziału firmy Kaufland.

Bezpieczeństwo

Przed pierwszym użyciem Twojego nowego urządzenia dokładnie przeczytaj instrukcję eksploatacji i zastosuj się do jej treści. Zachowaj niniejszą instrukcję w celu późniejszego użycia lub dla następnych użytkowników urządzenia.

- Przed pierwszym załączeniem należy bezwzględnie przeczytać zasady bezpieczeństwa! Nieprzestrzeganie instrukcji eksploatacji i zasad bezpieczeństwa może spowodować uszkodzenie urządzenia oraz stworzyć ryzyko dla użytkownika i innych osób.
- Wszystkie osoby załączające, obsługujące i konserwujące urządzenie muszą być odpowiednio wykwalifikowane.

Zakaz własnoręcznych zmian i modyfikacji

- Nie wolno przerabiać urządzenia ani wytwarzać z niego innych urządzeń. Wskutek takich zmian urządzenie może zacząć źle działać, stwarzając dodatkowe ryzyko dla użytkownika i innych osób.
- Naprawy urządzenia mogą przeprowadzać tylko uprawnione do tego i odpowiednio wykwalifikowane osoby. Należy używać wyłącznie oryginalnych części zamiennych. Dzięki temu urządzenie pozostanie bezpieczne.

Symbole użyte w niniejszej instrukcji

Znaki i symbole użyte w niniejszej instrukcji mają Ci pomóc zrozumieć jej treść i bezpiecznie stosować urządzenie.

Wskazówka
Informacja o najbardziej efektywnym lub praktycznym sposobie użycia.

▶ **Działanie**
Wymaga konkretnego działania.

✓ **Rezultat działania**
Wynik określonego ciągu konkretnych działań.

A Oznaczenie rysunku

1 Numery pozycji, numery rysunków

❶ Czynność obsługowa

Stopnie ryzyka i ostrzeżenia

Wskazując na potencjalne zagrożenia, w niniejszej instrukcji eksploatacji użyto następujących stopni ryzyka:

Niebezpieczeństwo!
Bezpośrednie zagrożenie prowadzące w razie niepodjęcia określonych działań do poważnych obrażeń, a nawet utraty życia.

Ostrzeżenie!
Potencjalne zagrożenie prowadzące w razie niepodjęcia określonych działań do poważnych obrażeń, a nawet utraty życia.

Ostrożnie!
Potencjalne zagrożenie prowadzące w razie niepodjęcia określonych działań do lekkich lub niewielkich obrażeń.

Uwaga!
Możliwe niebezpieczeństwo powodujące, jeśli się go nie uniknie, szkody materialne.

Struktura ostrzeżeń

Ostrzeżenia mają następującą strukturę:

Signalna riječ (razina opasnosti)

Rodzaj i źródło zagrożenia!
- Skutki w razie nieprzestrzegania
- ▶ Środki zapobiegawcze

Stosowanie zgodnie z przeznaczeniem

Produkt jest przeznaczony wyłącznie
- do pielęgnowania obrzeży trawników oraz niewielkich trawników w prywatnych ogrodach;
- do stosowania zgodnie z treścią opisów i zasadami bezpieczeństwa zawartymi w niniejszej instrukcji obsługi.

Produkt jest przeznaczony wyłącznie do prywatnego użytku i nie może być używany w celach komercyjnych lub przemysłowych.
Produkt należy stosować wyłącznie w sposób opisany w niniejszej instrukcji obsługi.
Każde inne zastosowanie produktu, w tym jego modyfikacje są niezgodne z przeznaczeniem i stwarzają poważne ryzyko nieszczęśliwego wypadku. Producent ani sprzedawca nie odpowiadają za szkody powstałe wskutek stosowania urządzenia niezgodnie z jego przeznaczeniem.

Ogólne zasady bezpieczeństwa dotyczące elektronarzędzi

OSTRZEŻENIE Proszę zapoznać się ze wszystkimi zasadami bezpieczeństwa, instrukcjami, ilustracjami oraz danymi technicznymi, dotyczącymi tego elektronarzędzia. Zaniechania będące skutkiem nieprzestrzegania zasad bezpieczeństwa i instrukcji mogą być przyczyną porażenia prądem elektrycznym, pożaru i/lub ciężkich obrażeń.

Proszę zachować wszystkie zasady bezpieczeństwa i instrukcje na przyszłość.

Stosowane w nich pojęcie „elektronarzędzia" odnosi się zarówno do narzędzi podłączonych do sieci (tj. wyposażonych w przewód zasilający), jak i do narzędzi z napędem akumulatorowym (tj. bez przewodu zasilającego).

1) Bezpieczeństwo na stanowisku pracy

a) Dbaj o porządek i dobre oświetlenie stanowiska pracy.
Nieporządek i nieoświetlone obszary stanowiska pracy mogą być przyczyną nieszczęśliwych wypadków.

b) **Elektronarzędzia nie wolno stosować w strefach zagrożonych wybuchem ani w miejscach, gdzie znajdują się palne ciecze, gazy lub pyły.** *Elektronarzędzia mogą generować iskry, mogące podpalić pył lub opary.*

c) **Podczas stosowania elektronarzędzia w jego pobliżu nie mogą przebywać dzieci ani inne osoby.** *W razie odwrócenia uwagi możesz stracić kontrolę nad elektronarzędziem.*

2) Bezpieczeństwo elektryczne

a) **Wtyk sieciowy elektronarzędzia musi być zgodny z typem gniazda sieciowego. Wtyku pod żadnym pozorem nie wolno przerabiać. Do podłączania elektronarzędzi wyposażonych w przewód ochronny nie stosuj żadnych przejściówek.** *Oryginalne wtyki i pasujące do nich gniazda sieciowe minimalizują ryzyko porażenia prądem elektrycznym.*

b) **Unikaj kontaktu z powierzchniami uziemionymi takimi jak rury, grzejniki, kuchenki i lodówki.** *Zachodzi podwyższone ryzyko porażenia prądem elektrycznym, jeśli Twoje ciało jest uziemione.*

c) **Chroń elektronarzędzia przed deszczem i wilgocią.** *Wniknięcie wody do elektronarzędzia podnosi ryzyko porażenia prądem.*

d) **Przewód zasilający nie służy do noszenia, wieszania ani odłączania elektronarzędzia od źródła zasilania. Chroń przewód zasilający przed wysoką temperaturą, olejem, ostrymi krawędziami i ruchomymi częściami urządzeń.** *Uszkodzone lub splątane przewody zasilające podnoszą ryzyko porażenia prądem elektrycznym.*

e) **Używając elektronarzędzia pod gołym niebem, stosuj wyłącznie przedłużacze przeznaczone do pracy na zewnątrz.** *Stosowanie przedłużacza przeznaczonego do pracy na zewnątrz minimalizuje ryzyko porażenia prądem elektrycznym.*

f) **Jeśli nie da się uniknąć pracy w wilgotnym środowisku, należy zastosować wyłącznik ochronny różnicowy.** *Stosowanie wyłącznika ochronnego różnicowego minimalizuje ryzyko porażenia prądem elektrycznym.*

3) Bezpieczeństwo osób

a) **Nie dekoncentruj się, uważaj na to, co robisz, a używając do pracy elektronarzędzi, zawsze kieruj się rozsądkiem. Nie używaj elektronarzędzi, jeśli odczuwasz zmęczenie lub jesteś pod wpływem narkotyków, alkoholu albo leków.** *Chwila nieuwagi podczas stosowania elektronarzędzia może być przyczyną poważnych obrażeń.*

b) **Stosuj środki ochrony indywidualnej i zawsze miej założone okulary ochronne.** *Stosowanie środków ochrony indywidualnej takich jak maska przeciwpyłowa, antypoślizgowe obuwie ochronne, kask czy ochronniki słuchu, w zależności od używanego elektronarzędzia, minimalizuje ryzyko obrażeń.*

c) **Unikaj niezamierzonego załączenia elektronarzędzia. Upewnij się, czy elektronarzędzie jest wyłączone, zanim podłączysz je do sieci i/lub akumulatora oraz zanim je podniesiesz lub przeniesiesz.** *Trzymanie palca na włączniku podczas przenoszenia elektronarzędzia lub podłączanie załączonego elektronarzędzia do sieci może skutkować nieszczęśliwym wypadkiem.*

d) **Przed załączeniem elektronarzędzia usuń wszelkie przyrządy nastawcze i/lub klucze.** *Przyrząd lub klucz umieszczony w obracającej się części elektronarzędzia może być przyczyną obrażeń.*

e) **Unikaj nienaturalnych pozycji ciała. Zapewnij sobie bezpieczną pozycję i nigdy nie trać równowagi.** *Dzięki temu w nieprzewidzianych sytuacjach zachowasz lepszą kontrolę nad elektronarzędziem.*

f) **Załóż odpowiednie ubranie. Nie zakładaj szerokich ubrań ani ozdób (np. biżuterii). Trzymaj włosy i ubranie z dala od ruchomych części.** *Luźne ubrania, ozdoby (np. biżuteria) lub długie włosy mogą zostać chwycone przez ruchome części urządzenia.*

g) **W przypadku możliwości użycia urządzeń odpylających i/lub przechwytujących, należy je podłączyć i prawidłowo stosować.** *Stosowanie urządzeń odpylających zmniejsza ryzyko związane z nadmiernym zapyleniem.*

h) **Poczucie bezpieczeństwa bywa złudne, dlatego nigdy nie ignoruj obowiązujących zasad bezpieczeństwa, nawet wówczas, gdy po wielokrotnym użyciu elektronarzędzia dobrze je znasz.** *Chwilowa nieuwaga może w ułamku sekundy spowodować poważne obrażenia.*

4) Stosowanie i obsługa elektronarzędzia

a) **Nie przeciążaj urządzenia. Stosuj elektronarzędzia przeznaczone do danego rodzaju pracy.** *Dysponując odpowiednim elektronarzędziem, pracujesz lepiej i bezpiecznej w danym zakresie wydajności.*

b) **Nie używaj elektronarzędzi z uszkodzonym wyłącznikiem.** *Elektronarzędzie, którego nie można normalnie załączyć ani wyłączyć, jest niebezpieczne i musi zostać naprawione.*

c) **Przed zmianą ustawień, wymianą akcesoriów lub odłożeniem elektronarzędzia wyjmij wtyk z gniazda sieciowego i/lub usuń akumulator.** *Ten środek ostrożności uniemożliwi przypadkowe załączenie elektronarzędzia.*

d) **Nieużywane elektronarzędzia należy przechowywać w miejscu niedostępnym dla dzieci. Nie pozwól, aby elektronarzędzie było używane przez osoby, które go nie znają lub które nie przeczytały niniejszej instrukcji obsługi.** *Elektronarzędzia w rękach osób niedoświadczonych są niebezpieczne.*

e) **Dbaj o stan elektronarzędzi i ich elementów roboczych. Sprawdź, czy części ruchome działają bez zarzutu i czy się nie blokują oraz czy żadna z części nie jest pęknięta/złamana lub uszkodzona w stopniu ograniczającym poprawne działanie elektronarzędzia. Uszkodzone części elektronarzędzia należy naprawić przed jego użyciem.** *Przyczyną wielu nieszczęśliwych wypadków są źle konserwowane elektronarzędzia.*

f) **Narzędzia tnące muszą być ostre i czyste.** *Starannie pielęgnowane narzędzia tnące, których krawędzie tnące są zawsze naostrzone, rzadziej się klinują i lżej się je prowadzi.*

g) **Elektronarzędzi oraz ich elementów roboczych należy zawsze używać zgodnie ze wskazówkami zawartymi w instrukcji obsługi. Dodatkowo należy uwzględnić przy tym panujące warunki pracy i wykonywaną czynność.** *Stosowanie elektronarzędzi niezgodnie z przeznaczeniem może być niebezpieczne i prowadzić do nieprzewidzianych sytuacji.*

h) **Dbaj o należyty stan uchwytów i rękojeści, które muszą być suche, czyste i wolne od olejów i smarów.** *Śliskie uchwyty i rękojeści nie umożliwiają bezpiecznej obsługi ani kontroli nad elektronarzędziem w nieprzewidzianych sytuacjach.*

5) **Stosowanie i obsługa narzędzi akumulatorowych**

a) **Akumulatory należy ładować tylko za pomocą ładowarek zalecanych przez producenta.** *Ładowarka przeznaczona do akumulatorów określonego typu może się zapalić, jeśli zostanie użyta do ładowania innych akumulatorów.*

b) **Stosuj wyłącznie akumulatory przeznaczone do zasilania elektronarzędzi.** *Stosowanie innych akumulatorów może być przyczyną obrażeń lub pożaru.*

c) **Nieużywany akumulator trzymaj z dala od spinaczy biurowych, monet, kluczy, gwoździ, śrub i innych przedmiotów metalowych, mogących spowodować zwarcie jego styków.** *Zwarcie styków akumulatora może być przyczyną oparzeń lub pożaru.*

d) **Niewłaściwa obsługa akumulatora może doprowadzić do wycieku elektrolitu. Unikaj kontaktu z elektrolitem. W razie przypadkowego kontaktu, dotknięte miejsce należy opłukać wodą. W razie kontaktu elektrolitu z oczami, należy dodatkowo zasięgnąć porady lekarza.** *Wyciekający elektrolit może być przyczyną podrażnień skóry i oparzeń.*

e) **Nie używaj uszkodzonych ani zmodyfikowanych akumulatorów.** *Uszkodzone lub zmodyfikowane akumulatory mogą zachować się w nieprzewidywalny sposób, wywołując pożar lub wybuch i/lub stwarzając ryzyko obrażeń.*

f) **Nie wystawiaj akumulatorów na działanie ognia lub zbyt wysokich temperatur.** *Ogień lub temperatury powyżej 130 °C mogą wywołać eksplozję.*

g) **Przestrzegaj wszelkich instrukcji dotyczących ładowania akumulatorów i nigdy nie ładuj narzędzi akumulatorowych w zakresie temperatur wyższym niż podany w instrukcji obsługi.** *Niewłaściwe ładowanie lub ładowanie poza dopuszczonym zakresem temperatur może doprowadzić do zniszczenia akumulatora i zwiększyć ryzyko pożaru.*

6) Serwis

a) **Naprawę elektronarzędzia zawsze należy powierzać odpowiednio wykwalifikowanym specjalistom i przeprowadzać tylko w oparciu o oryginalne części zamienne.** *Dzięki temu elektronarzędzie pozostanie bezpieczne.*

b) **Nigdy nie konserwuj uszkodzonych akumulatorów.** *Wszelkie zabiegi konserwacyjne dot. akumulatorów należy powierzyć producentowi lub autoryzowanemu przez niego serwisowi.*

Zasady bezpieczeństwa dot. podkaszarek do trawy

WAŻNE
PRZED UŻYCIEM UWAŻNIE PRZECZYTAĆ
PRZECHOWAĆ WRAZ Z INNYMI WAŻNYMI DOKUMENTAMI

Ostrzeżenie!

Podkaszarka do trawy nie może być używana przez dzieci oraz osoby o ograniczonych zdolnościach fizycznych, sensorycznych lub mentalnych albo nieposiadające dostatecznego doświadczenia bądź wiedzy albo osoby, które nie zapoznały się z zasadami jego eksploatacji.
Należy dopilnować, aby dzieci nie bawiły się tym urządzeniem. Dzieci nie mogą go także czyścić ani konserwować.

Szkolenie

a) Uważnie przeczytaj wszystkie instrukcje. Zapoznaj się z elementami sterującymi i właściwym stosowaniem podkaszarki do trawy.

b) Nigdy nie dopuść do używania podkaszarki do trawy przez osoby, które nie zapoznały się z niniejszą instrukcją ani przez dzieci. Lokalne przepisy mogą ograniczać wiek użytkownika.

c) Należy pamiętać, że za ew. nieszczęśliwe wypadki i niebezpieczne sytuacje, będące udziałem osób postronnych lub ich mienia odpowiada sam użytkownik.

Przygotowanie

a) Przed użyciem podkaszarki do trawy należy sprawdzić ją wzrokowo pod kątem ew. uszkodzeń, braków lub nieprawidłowo zamontowanych zabezpieczeń lub osłon.

b) Nigdy nie uruchamiaj podkaszarki do trawy w pobliżu osób postronnych, zwłaszcza dzieci, lub zwierząt domowych.

c) Dokładnie sprawdź teren, na którym ma być stosowana podkaszarka do trawy i usuń z niego wszelkie przedmioty, który mogłyby zostać przez nią chwycone i rzucone.

d) Przed załączeniem podkaszarki do trawy zawsze należy sprawdzić, czy wszystkie śruby, nakrętki, sworznie i inne mocowania są dobrze osadzone i zabezpieczone.

Obsługa

a) Przez cały czas korzystania z urządzenia należy mieć na sobie okulary ochronne, pełne buty i długie spodnie.

b) Należy unikać stosowania podkaszarki do trawy w czasie złej pogody, szczególnie podczas wyładowań atmosferycznych.

c) Podkaszarkę do trawy najlepiej stosować w świetle dziennym lub przy dobrym, sztucznym oświetleniu.
d) Zawsze pamiętaj o stabilnej i wygodnej postawie, zwłaszcza na zboczach.
e) Chodź, nie biegaj.
f) Nigdy nie wolno stosować podkaszarki do trawy z uszkodzonymi lub zdjętymi osłonami wzgl. zabezpieczeniami.
g) Silnik wolno załączyć dopiero wtedy, gdy dłonie i stopy będą poza zasięgiem ostrza.
h) Upewnij się, czy otwory wentylacyjne nie są zasłonięte przez ciała obce.
i) Uwaga na ryzyko zranienia stóp i dłoni o ostrze.
j) Używaj podkaszarki do trawy tylko w zalecanym położeniu i tylko na stabilnym, równym podłożu.
k) Nie stosuj podkaszarki do trawy na powierzchniach brukowanych lub wysypanych tłuczniem, gdzie odrzucany materiał może być przyczyną obrażeń.
l) W poniższych sytuacjach zawsze należy odłączyć podkaszarkę do trawy od źródła zasilania, usuwając z niej wyjmowany akumulator:
- gdy zostawiasz podkaszarkę do trawy bez nadzoru;
- zanim usuniesz blokadę;
- przed sprawdzeniem, czyszczeniem lub innymi pracami wykonywanymi bezpośrednio na podkaszarce do trawy;
- po kontakcie z ciałem obcym;
- jeśli podkaszarka do trawy zacznie nietypowo wibrować.

W razie pojawienia się nietypowo silnych drgań urządzenia, należy je natychmiast sprawdzić.
- Poszukaj uszkodzeń.
- Napraw uszkodzone części.
- Upewnij się, czy wszystkie nakrętki, sworznie i śruby są dociągnięte.

m) **Ostrzeżenie!** Przed wyjęciem akumulatora i całkowitym zatrzymaniem urządzenia nie dotykaj żadnych części ruchomych, które mogą być niebezpieczne.
n) **Ostrzeżenie!** Nigdy nie używaj urządzenia z wadliwymi lub zdjętymi zabezpieczeniami wzgl. osłonami.

Utrzymanie urządzenia w dobrym stanie technicznym i przechowywanie

a) Zawsze odłączaj podkaszarkę do trawy od źródła zasilania, usuwając z niej wyjmowany akumulator, zanim rozpoczniesz konserwację lub czyszczenie urządzenia.
b) Należy stosować wyłącznie części zamienne i akcesoria zalecane przez producenta.
c) Podkaszarkę do trawy należy regularnie kontrolować i konserwować. W razie konieczności naprawy, podkaszarkę do trawy należy oddać do autoryzowanego serwisu.

d) W przypadku nieużywania podkaszarki do trawy, należy przechowywać ją w miejscu niedostępnym dla dzieci.

e) Nigdy nie wymieniaj niemetalowych ostrzy na metalowe.

Zasady bezpieczeństwa dot. Ładowarki

a) Urządzenie może być obsługiwane przez dzieci od 8. roku życia oraz osoby o ograniczonych zdolnościach fizycznych, sensorycznych lub umysłowych bądź niemające odpowiedniej wiedzy i doświadczenia pod warunkiem, że znajdują się one pod właściwą opieką lub zostały poinstruowane w zakresie bezpiecznej obsługi urządzenia i zrozumiały ryzyka, które się z tym wiążą. Urządzenie nie jest zabawką dla dzieci. Dzieci pozostawione bez opieki nie mogą czyścić ani konserwować urządzenia.

b) Używaj ładowarki wyłącznie do ładowania zalecanych akumulatorów (zob. "Dane techniczne"). Stosowanie innych akumulatorów może być przyczyną obrażeń i pożaru.

c) Przed każdym użyciem sprawdź, czy ładowarka, kabel sieciowy i wtyk nie są uszkodzone; w razie potrzeby zleć ich naprawę odpowiednio wykwalifikowanemu specjaliście, używającemu tylko oryginalnych części zamiennych. Nie używaj niesprawnej ładowarki i nie otwieraj jej samodzielnie. Dzięki temu urządzenie pozostanie bezpieczne.

d) Ładowarkę podłączaj tylko do gniazda sieciowego zabezpieczonego wyłącznikiem ochronnym różnicowym (tzw. różnicówką). Pamiętaj, że napięcie sieciowe musi być zgodne z danymi umieszczonymi na tabliczce znamionowej ładowarki. Zachodzi ryzyko porażenia prądem elektrycznym.

e) Utrzymuj ładowarkę w czystości i z dala od wilgoci oraz deszczu. Nigdy nie używaj ładowarki pod gołym niebem. Brud i woda podnoszą ryzyko porażenia prądem elektrycznym.

f) Chroń ładowarkę przed wszelkimi uszkodzeniami mechanicznymi. Mogą one spowodować zwarcie wewnątrz ładowarki.

g) Ładowarki nie wolno używać na palnych podłożach (np. papierze, materiałach tekstylnych). Zachodzi ryzyko pożaru z uwagi na nagrzewanie się ładowarki podczas ładowania.

h) W razie uszkodzenia przewodu zasilającego, jego wymianę należy powierzyć producentowi lub autoryzowanemu przez niego serwisowi albo innej odpowiednio wykwalifikowanej osobie; pozwoli to uniknąć niepotrzebnego ryzyka związanego z ewentualną niefachową wymianą.

i) W ładowarce nie wolno ładować baterii, które nie nadają się do ponownego ładowania.
j) Wyjmując wtyk z gniazda sieciowego, nigdy nie ciągnij za kabel, lecz zawsze za wtyk.
k) Nigdy nie używaj kabla zasilającego jako uchwytu do przenoszenia.
l) Jeśli nie używasz ładowarki, zamierzasz ją wyczyścić lub w razie usterki, wyłącz ładowarkę i wyjmij wtyk z gniazda sieciowego.

Zasady bezpieczeństwa dot. Akumulatora

a) Upewnij się, że produkt jest wyłączony, zanim wyjmiesz akumulator. Włożenie akumulatora do załączonego produktu może być przyczyną nieszczęśliwego wypadku.
b) Nie otwieraj akumulatora. Zachodzi ryzyko zwarcia.
c) Chroń akumulator przed wysokimi temperaturami (np. przed długotrwałym nasłonecznieniem, ogniem), wodą i wilgocią. Zachodzi ryzyko wybuchu.
d) W razie uszkodzenia i niewłaściwego użycia akumulatora mogą pojawić się szkodliwe opary. Należy zapewnić dopływ świeżego powietrza, a w razie niepokojących objawów zasięgnąć porady lekarza. Opary mogą podrażniać drogi oddechowe. Trzymaj akumulator z dala od otwartego ognia i gorących powierzchni.
e) Stosuj akumulator tylko w połączeniu z zalecanymi produktami. Tylko w ten sposób ochronisz akumulator przed niebezpiecznym przeciążeniem.
f) Szpiczaste przedmioty takie jak gwóźdź czy śrubokręt lub siła zewnętrzna mogą uszkodzić akumulator. Może dojść do zwarcia wewnątrz akumulatora, co może być przyczyną zapłonu, dymienia, wybuchu lub przegrzania.
g) Nie zwieraj styków akumulatora. Zachodzi ryzyko wybuchu.
h) Stosuj i przechowuj akumulator tylko w zakresie temperatur 0 – 50 °C. Nie zostawiaj akumulatora np. latem w samochodzie.
i) Regularnie sprawdzaj stan naładowania akumulatora, jeśli ma on być przez dłuższy czas przechowywany. Optymalne naładowanie wynosi od 50 % do 80 % jego pojemności.
j) Co jakiś czas należy przeczyścić szczeliny wentylacyjne akumulatora miękkim, czystym i suchym pędzlem.

Postępowanie w sytuacji awaryjnej

Zapoznaj się ze sposobem użytkowania tego produktu, czytając niniejszą instrukcję obsługi.
Zapamiętaj sobie zasady bezpieczeństwa i koniecznie ich przestrzegaj. Pomoże Ci to uniknąć ryzyk i niebezpieczeństw.

a) **Podczas stosowania tego produkt nigdy nie trać koncentracji; dzięki temu zawczasu zauważysz niebezpieczeństwo i odpowiednio na nie zareagujesz.** Szybka reakcja pozwala uniknąć poważnych obrażeń i szkód materialnych.

b) **W razie nieprawidłowego działania, niezwłocznie wyłącz produkt i wyjmij z niego akumulator wzgl. odłącz ładowarkę od źródła zasilania.** Oddaj go do kontroli i ew. naprawy przez wykwalifikowanego specjalistę, zanim ponownie go uruchomisz.

Pozostałe ryzyka

Instrukcja obsługi tego elektronarzędzia zawiera obszerne informacje dot. bezpiecznej pracy przy użyciu elektronarzędzi.
Niemniej jednak każde elektronarzędzie generuje pewne ryzyka, których nawet mimo starannej konstrukcji i zastosowania odpowiednich zabezpieczeń nie można całkowicie wykluczyć. Dlatego podczas obsługi elektronarzędzi zawsze należy zachować ostrożność.
Pozostałe ryzyka to na przykład:

- dotknięcie ruchomych części lub elementów roboczych,
- zranienie wskutek uderzenia przez niewłaściwe zamocowany, obrabiany przedmiot lub jego fragmenty, które mogą się oderwać,
- pożar w razie niedostatecznej wentylacji silnika,
- uszkodzenie słuchu w przypadku nieużywania ochronników słuchu w czasie pracy,
- choroby płuc w razie wdychania pyłu.

Bezpieczna praca zależy także od stopnia znajomości obsługi danego elektronarzędzia przez obsługujące je osoby! Odpowiedni poziom wiedzy o danym elektronarzędziu i zachowanie ostrożności podczas pracy przy jego użyciu pozwolą zminimalizować pozostałe ryzyka.

Znaczenie symboli

Ostrzeżenie!

Aby zmniejszyć ryzyko obrażeń, należy przeczytać oryginalną instrukcję eksploatacji.

Nie korzystaj z urządzenia w czasie deszczu, złej pogody lub gdy jest mokro.

Załóż ochronniki słuchu.

Załóż okulary ochronne.

Załóż rękawice ochronne.

Załóż obuwie ochronne.

Trzymaj osoby postronne z dala od strefy zagrożenia.

Trzymaj osoby postronne z dala od strefy zagrożenia.

Po wyłączeniu silnika narzędzie jeszcze się porusza siłą bezwładności.

Stopień ochrony: IPX0

Zabezpieczenie zwłoczne.

Gwarantowany poziom mocy akustycznej.

Ładowarka może być używana tylko wewnątrz pomieszczeń.

Ryzyko porażenia prądem elektrycznym! Zawsze przed rozpoczęciem czyszczenia, konserwacji i naprawy wyjmij wtyk ładowarki z gniazda sieciowego.

Klasa ochronności II (ładowarka, podwójna lub wzmocniona izolacja)

Nie wrzucać do ognia!

Materiał nadaje się do powtórnego wykorzystania.

akumulator litowo-jonowy

Nie wrzucać do wody.

Nie narażać na temperatury powyżej 50 °C.

Wskazówka
Oznaczenia produktu mają wartość urzędowego dokumentu, w związku z czym nie wolno ich zmieniać ani niszczyć.

Przed uruchomieniem

Ostrzeżenie!

Ryzyko uduszenia dzieci bawiących się materiałami opakowaniowymi!
Materiały opakowaniowe należy bezwzględnie trzymać poza zasięgiem dzieci.

Przed pierwszym użyciem urządzenia należy usunąć z niego wszelkie materiały opakowaniowe. Sprawdź, czy dostawa jest kompletna, dokonując oględzin produktu jako całości oraz jego części i elementów sterujących.

Opis części (Rys. A)

1 Uchwyt główny

2 Blokada załączania

3 W(y)łącznik

4 Drążek górny

5 Przycisk blokady uchwytu dodatkowego

6 Pojemnik na zapasowe ostrza

7 Uchwyt dodatkowy

8 Drążek teleskopowy

9 Przycisk blokady (głowica podkaszarki do trawy)

10 Zabezpieczenie przed przekręceniem (przycinacz do obrzeży/podkaszarka do trawy)

11 Otwory wentylacyjne

12 Rolka prowadząca

13 Pałąk do ochrony roślin

14 Ostrze

15 Tarcza obrotowa

16 Osłona

17 Przycisk blokady (kąt koszenia)

18 Głowica podkaszarki do trawy

19 Dźwignia ustalająca

20 Tuleja zaciskowa (drążek teleskopowy)

21 Gniazdo akumulatora

22 Ładowarka

23 Zielona dioda LED

24 Czerwona dioda LED

25 Akumulator

26 Przycisk zwalniający

27 Przycisk stanu naładowania

28 Kontrolka stanu naładowania

Czas pracy

- Przestrzegaj regionalnych przepisów.
- O obowiązujący czas pracy spytaj lokalnej administracji.

Uruchamianie

Ładowanie akumulatora ((Rys. B)

Ostrzeżenie!

Niebezpieczeństwo w razie niewłaściwego ładowania akumulatora.

▶ Akumulator należy ładować w temperaturze otoczenia wynoszącej od 4 °C do 50 °C. Optymalna temperatura ładowania akumulatora wynosi ok. 23 °C.

▶ Podłącz ładowarkę do prawidłowo zainstalowanego gniazda sieciowego ❶.

▶ Wsuń akumulator do ładowarki 22 ❷ do oporu.

▶ Po całkowitym naładowaniu akumulatora odłącz ładowarkę od źródła zasilania i wyjmij akumulator z ładowarki.

Kontrolki na ładowarce (Rys. A)

- Świeci się zielona dioda LED 23 : urządzenie pod napięciem/ładowanie zakończone
- Świeci się czerwona dioda LED 24 : trwa ładowanie

Kontrolka stanu naładowania (Rys. A)

▶ Naciśnij przycisk 27 , aby odczytać stan naładowania.

✓ O stanie naładowania informują diody LED.

Kontrolka stanu naładowania 28	Stan
■ ■ ■	Akumulator jest w pełni naładowany.
■ ■ □	Akumulator jest słaby.
■ □ □	Akumulator jest wyczerpany.

Montaż osłony (Rys. C)

- ▶ Nasuń osłonę 16 na głowicę podkaszarki do trawy 18 .
- ✓ Usłyszysz kliknięcie zatrzaskującej się osłony.

Łączenie głowicy podkaszarki do trawy z drążkiem teleskopowym (Rys. D)

- ▶ Otwórz dźwignię ustalającą 19 ❶ .
- ▶ Usuń kapturek ochronny z wtyku głowicy podkaszarki do trawy 18 i wetknij wtyk do drążka teleskopowego 8 ❷ .
- ✓ Usłysz kliknięcie obu zatrzaskujących się przycisków blokady 9 .
- ▶ Zamknij dźwignię ustalającą ❸ .
- ✓ Połączenie jest zabezpieczone.

Wskazówka
Żeby zdemontować produkt, opisane czynności należy wykonać w odwrotnej kolejności. Aby odłączyć, należy wcisnąć oba przyciski blokady 9 .

Ustawianie kąta pracy (Rys. E)

Podkaszarka do trawy może pracować pod 5 różnymi kątami. Dzięki temu można dojść wygodnie do problematycznych i trudniej dostępnych miejsc ogrodu.

- ▶ Naciśnij i przytrzymaj oba przyciski blokady 17 ❶ .
- ▶ Ustaw żądany kąt pracy ❷ .
- ▶ Puść przyciski blokady.
- ✓ Usłyszysz kliknięcie zatrzaskującej się głowicy podkaszarki do trawy.

Pałąk do ochrony roślin (Rys. F)

Pałąk do ochrony roślin 13 wskazuje średnicę koszenia i pozwala uniknąć kontaktu ostrza 14 z krzewami, drzewami, roślinami rabatowymi, ścianami itp.

- ▶ W razie potrzeby rozłóż pałąk w dół.

Funkcja podkaszarki do trawy / przycinacza do obrzeży (Rys. G)

W zależności od potrzeby podkaszarka do trawy może pracować pionowo, pełniąc rolę przycinacza do obrzeży trawnika.

- ▶ Ustaw kąt pracy tak, aby średnica koszenia była ustawiona równolegle do drążka.
- ▶ Pociągnij zabezpieczenie przed przekręceniem 10 do góry ❶ .
- ▶ Obróć głowicę podkaszarki do trawy 18 o 90° do oporu w lewo ❷ .
- ✓ Po obróceniu zabezpieczenie przed przekręceniem ponownie się zatrzaśnie. Produkt służy teraz do przycinania obrzeży.

Wskazówka
Aby ułatwić sobie prowadzenie przycinacza w tym położeniu można oprzeć go na rolce 12 i toczyć po ziemi ❸ .

- ▶ Po zakończeniu przycinania pociągnij zabezpieczenie przed przekręceniem 10 do góry.
- ▶ Obróć głowicę podkaszarki do trawy 18 o 90° do oporu w prawo ❹ .
- ✓ Po obróceniu zabezpieczenie przed przekręceniem ponownie się zatrzaśnie. Produkt służy ponownie do koszenia trawy.

Zmiana długości drążka (Rys. H)

- ▶ Odkręć tuleję zaciskową 20 na drążku teleskopowym 8 ❶ .
- ▶ Ustaw żądaną długość ❷ .
- ▶ Ponownie zakręć tuleję zaciskową ❸ .

Ustawianie uchwytu dodatkowego (Rys. I)

- ▶ Naciśnij i przytrzymaj oba przyciski blokady 5 ❶ .
- ▶ Ustaw żądany kąt ❷ .
- ▶ Puść przyciski blokady.
- ▶ Usłyszysz kliknięcie uchwytu dodatkowego 7 , zatrzaskującego się w żądanym położeniu.

Obsługa

Uwaga!

Podczas koszenia uważaj, aby pod ostrze nie dostały się przedmioty takie jak drut, metalowe części, kamienie itp. Mogą one uszkodzić ostrze. W razie zablokowania ostrza przez któryś z ww. przedmiotów, natychmiast wyłącz urządzenie.

Wkładanie i wyjmowanie akumulatora (Rys. J)

- ▶ Wsuń akumulator 25 do gniazda akumulatora 21 , aż usłyszysz kliknięcie.
- ✓ Urządzenie jest gotowe do pracy.
- ▶ Aby wyjąć akumulator, naciśnij oba przyciski zwalniające 26 akumulator i wysuń go z gniazda akumulatora.

Załączanie i wyłączanie (Rys. K)

- ▶ Przesuń blokadę załączania 2 do przodu ❶ .
- ▶ Naciśnij i przytrzymaj w(y)łącznik 3 ❷ .
- ▶ Aby wyłączyć, zwolnij w(y)łącznik.

Stosowanie podkaszarki do trawy

- ▶ W czasie pracy zawsze trzymaj urządzenie oburącz za oba uchwyty, tj. główny 1 i dodatkowy 7 .
- ▶ Załącz podkaszarkę.
- ▶ Zbliż podkaszarkę do trawnika.
- ▶ Idąc do przodu, poruszaj podkaszarką na boki. Trzymaj przy tym podkaszarkę pod kątem ok. 30° (zob. rys. L i M).
- ▶ Koś trawę stopniowo coraz krócej, zaczynając od wierzchołków źdźbeł (zob. rys. N).
- ▶ Aby wyłączyć podkaszarkę do trawy, zwolnij w(y)łącznik.
- ▶ Wyjmij akumulator z gniazda akumulatora.

Stosowanie podkaszarki do trawy jako przycinacza do obrzeży

- ▶ Przestaw podkaszarkę do trawy na przycinacz do obrzeży.
- ▶ W czasie pracy zawsze trzymaj urządzenie oburącz za oba uchwyty, tj. główny 1 i dodatkowy 7 .
- ▶ Załącz podkaszarkę.
- ▶ Prowadź podkaszarkę na rolce 12 toczącej się po ziemi, przycinając trawnik pionowo wzdłuż obrzeża (zob. rys. O).
- ▶ Aby wyłączyć podkaszarkę do trawy, zwolnij w(y)łącznik.
- ▶ Wyjmij akumulator z gniazda akumulatora.
- ▶ Przestaw przycinacz do obrzeży na podkaszarkę do trawy.

Czyszczenie i konserwacja

Ostrzeżenie!

Ryzyko zranienia!

- ▶ Stosuj środki ochrony indywidualnej zgodnie z zasadami bezpieczeństwa, np. rękawice ochronne itd.
- ▶ Wyłącz produkt i wyjmij z niego akumulator przed przystąpieniem do konserwacji i czyszczenia.
- ▶ Przed rozpoczęciem czyszczenia lub konserwacji poczekaj, aż urządzenie ostygnie.
- ▶ Czyszczenie i konserwację urządzenia wolno rozpocząć dopiero po całkowitym zatrzymaniu ostrza.
- ▶ Uważaj na ryzyko zranienia o ruchome części urządzenia, które mogą być niebezpieczne.
- ▶ Prace nieopisane w niniejszej instrukcji należy powierzyć odpowiedniemu serwisowi.

Uwaga!

Podczas czyszczenia i konserwacji urządzenia sprawdź je pod kątem ewentualnych braków takich jak obluzowane, zużyte lub uszkodzone części i upewnij się, czy wszystkie śruby są dokręcone, a pozostałe elementy dobrze osadzone.
Napraw może dokonywać tylko specjalista lub autoryzowany serwis. Specjalista to osoba posiadająca odpowiednie wykształcenie i doświadczenie zawodowe, znająca wymagania dot. konstrukcji i sposobu wykonania danego produktu oraz przestrzegająca związanych z nim zasad bezpieczeństwa.

Wyczyścić

- ▶ Do mycia nie stosuj żadnych środków myjących ani rozpuszczalników. Substancje chemiczne mogą uszkodzić powierzchnię produktu.
- ▶ Nigdy nie myj urządzenia pod bieżącą wodą. Powierzchnię produktu czyść zwilżoną lub suchą szmatką.
- ▶ Otwory wentylacyjne 11 i inne trudno dostępne miejsca czyść miękką szczotką lub pędzlem.
- ▶ Po każdym użyciu należy dokładnie wyczyścić produkt, pamiętając o tym, aby przed schowaniem poczekać, aż wszystkie części wyschną. Resztki roślin mogą zaschnąć lub spleśnieć, utrudniając ich usunięcie.
- ▶ W trakcie czyszczenia sprawdź m. in. następujące punkty:
  - stan i prawidłowe osadzenie ostrza 14 i tarczy obrotowej 15 ;
  - połączenie głowicy silnika 18 z drążkiem teleskopowym 8 .

Wymiana ostrza (Rys. P)

- ▶ Wsuń ostrze 14 do środka ❶ i zdejmij je ze sworznia tarczy obrotowej 15 ❷ .
- ▶ Wyjmij nowe ostrze z pojemnika na zapasowe ostrza 6 .
- ▶ Osadź nowe ostrze na sworzniu tarczy obrotowej i wyciągnij je na zewnątrz ❸ .
- ✓ Usłyszysz kliknięcie zatrzaskującego się ostrza.

Przechowywanie

- Przed schowaniem produktu należy dokładnie je wyczyścić.
- Produkt wraz z akcesoriami przechowuj w miejscu, które jest suche i odpowiednio zabezpieczone przed kurzem i mrozem.
- Chroń produkt przed bezpośrednim nasłonecznieniem.
- Akumulator i podkaszarkę do trawy przechowuj oddzielnie.
- Przechowuj produkt poza zasięgiem dzieci, w temperaturze od + 5 °C do + 30 °C.

Identyfikacja błędów

Problem	Możliwe przyczyny	Rozwiązywanie problemów
Urządzenie wyłącza się.	Akumulator jest za gorący.	Poczekaj, aż akumulator ostygnie.
	Akumulator jest rozładowany.	Naładuj akumulator.
	Niesprawny w(y)łącznik.	Udaj się do serwisu.
	Niesprawny silnik.	
Urządzenie pracuje z przerwami.	Wewnętrzny styk nie kontaktuje.	Udaj się do serwisu.
	Niesprawny w(y)łącznik.	
	Połączenie między głowicą roboczą a drążkiem teleskopowym jest luźne.	Zamocuj połączenie.
Silne drgania, głośne odgłosy.	Ostrze złamane.	Wymień ostrze na nowe.
	Zatkany mechanizm tnący.	Wyczyść mechanizm tnący.
	Niesprawny silnik.	Udaj się do serwisu.
Niezadowalający rezultat koszenia.	Ostrze złamane.	Wymień ostrze na nowe.
	Zanieczyszczony mechanizm tnący.	Wyczyść mechanizm tnący.
	Akumulator nie jest w pełni naładowany.	Naładuj akumulator.

Dane techniczne

Produkt:	Akumulatorowa podkaszarka do trawy 2w1
Numer modelu:	1238127
Napięcie znamionowe:	20 V ⎓ (prąd stały)
Prędkość obrotowa bez obciążenia:	8500 min^{-1}
Średnica koszenia:	ok. Ø 260 mm
Temperatura robocza:	0-50 °C
Ciężar (całkowity):	ok. 2,1 kg
Akumulator	
Numer modelu:	ZDBP20013001
Napięcie:	20 V ⎓ (prąd stały)
Pojemność:	3,0 Ah
Typ:	akumulator litowo-jonowy (Li-Ion)
Czas ładowania:	ok. 90 minut
Temperatura robocza:	0-50 °C
Ładowarka	
Numer modelu:	1238166
Wejście znamionowe:	220 – 240 V~ (prąd zmienny), 50/60 Hz, 1,2 A
Wyjście znamionowe:	22V ⎓ (prąd zmienny), 2200 mA
Klasa ochronności:	II/ ⧈
Temperatura robocza:	0-50 °C

Pasujące akcesoria (brak w zestawie):

- Końcówka do żywopłotów Countryside® (nr kat.: 1238160)
- Końcówka do czyszczenia fug Countryside® (nr kat.: 1238149)
- Akumulator litowo-jonowy Countryside® 20 V (nr kat.: 1238164)
- Ładowarka Countryside® (nr kat.: 1238166)

Informacje o emisji hałasu i drgań

OSTRZEŻENIE!

Ryzyko uszczerbku na zdrowiu! Praca bez ochronników słuchu może być szkodliwa dla zdrowia. W czasie pracy należy stosować ochronniki słuchu.

Poziom ciśnienia akustycznego L_{pA}	79,7dB(A)
Niepewność K	3 dB(A)
Poziom mocy akustycznej L_{wA}	90,0 dB(A)
Niepewność K	2,2 dB
Gwarantowany poziom mocy akustycznej L_{wA}	92 dB(A)
Drgania uchwytu głównego a_h	2,675 m/s²
Drgania uchwytu dodatkowego a_h	3,114 m/s²
Niepewność K	1,5 m/s²

Podane całkowite wartości emisji drgań oraz podane wartości emisji hałasu zostały zmierzone w oparciu o znormalizowaną metodę pomiaru (EN 50636-2-91:2014) i mogą być użyte do porównania danego elektronarzędzia z innym. Mogą one również służyć do tymczasowej oceny obciążenia.

Ostrzeżenie!

Faktyczne wartości emisji drgań i hałasu mogą odbiegać od podanych wartości w zależności od sposobu stosowania elektronarzędzia, a zwłaszcza od rodzaju obrabianego przedmiotu.

Konieczne jest ustalenie środków bezpieczeństwa chroniących użytkownika przed emisją drgań i hałasu, dokonane w oparciu o ocenę stopnia narażenia go na niekorzystne oddziaływanie urządzenia podczas jego faktycznego użycia (i uwzględniające wszystkie etapy procesu roboczego, np. okresy, w których urządzenie jest wyłączone oraz te, w których urządzenie jest wprawdzie włączone, ale pracuje bez obciążenia).

Należy próbować minimalizować obciążenie spowodowane przez drgania i hałas. Przykładowe środki bezpieczeństwa, redukujące wspomniane obciążenia to noszenie rękawic ochronnych w czasie stosowania urządzenia, ograniczenie czasu pracy oraz korzystanie z akcesoriów w nienagannym stanie.

Usuwanie odpadów

Utylizacja opakowania

Opakowanie produktu wykonano z materiałów podlegających recyklingowi. W związku z tym materiały opakowaniowe należy oddać do lokalnego punktu gromadzenia odpadów zgodnie z ich oznaczeniem względnie usunąć odpowiednio do obowiązujących przepisów krajowych.

Wskazówki dotyczące utylizacji artykułów elektrycznych

Nie wyrzucaj elektronarzędzi wraz odpadami domowymi. Zgodnie z europejską dyrektywą 2012/19/WE ws. urządzeń elektrycznych i elektronicznych oraz zharmonizowanymi przepisami krajowymi zużyte urządzenia elektryczne podlegają segregacji i recyklingowi.

Alternatywny recykling zamiast zwrotu: Właściciel urządzenia elektrycznego zamiast je zwracać

może obowiązkowo uczestniczyć w jego recyklingu, zrzekając się prawa własności do niego. Zużyte urządzenie można również dostarczyć do punktu gromadzenia takich urządzeń, dokonujących ich utylizacji zgodnie z ustawą o gospodarce cyrkulacyjnej i zagospodarowaniu odpadów. Nie dotyczy do akcesoriów ani elementów pomocniczych, niezawierających składników elektrycznych.

Utylizacja akumulatora

Li-Ion

Baterie nie mogą być usuwane wraz z innymi odpadami domowymi. Jako użytkownik masz ustawowy obowiązek oddawać zużyte baterie do punktu gromadzenia odpadów. Możesz to zrobić w gminnym punkcie gromadzenia odpadów lub w wybranych placówkach handlowych. Baterie zawierają substancje niebezpieczne, które w przypadku niewłaściwej utylizacji mogą zatruć środowisko i wpłynąć niekorzystnie na zdrowie ludzi.

Przed utylizacją wyjmij akumulator z elektronarzędzia.

Dodatkowe wskazówki dot. usuwania odpadów

Elektronarzędzie należy oddać tak, aby jego ponowne użycie lub wykorzystanie było możliwe. Zużyte urządzenia elektryczne mogą zawierać szkodliwe substancje. W razie niewłaściwej obsługi lub uszkodzenia urządzenia mogą one w późniejszym okresie, np. w ramach utylizacji urządzenia, prowadzić do zagrożenia zdrowia i/lub zanieczyszczenia wody i gleby.

Gwarancja

Kaufland udziela 3-letniej gwarancji od daty zakupu.

Gwarancja nie obejmuje uszkodzeń powstałych wskutek nieprzestrzegania instrukcji eksploatacji, stosowania niezgodnego z przeznaczeniem, niewłaściwej obsługi, własnoręcznych napraw lub niedostatecznej konserwacji i pielęgnacji.

Deklaracja zgodności WE

CE Dane i normy znajdują się w dołączonej deklaracji zgodności WE.

Conţinut

Volumul livrării 82
Securitate 82
Riscuri reziduale 92
Înțelesul simbolurilor 92
Înainte de pornire 93
Punerea în funcțiune 94
Operare 96
Curățare și întreținere 96
Depozitare 97
Depanarea 98
Date tehnice 98
Eliminare 99
Garanţie 100
Declaraţie de conformitate CE 100

Stimată clientă, stimate client!

Felicitări pentru achiziţionarea noului dumneavoastră echipament. Aţi optat pentru un produs cu un raport remarcabil între preţ şi calitate, care urmează să vă ofere multă bucurie.

Volumul livrării

- 1 Trimmer de gazon
- 1 Încărcător
- 1 Acumulator
- 20 de lame de tăiere de rezervă
- 1 manual de utilizare

Verificați dacă toate piesele sunt prezente și verificați dacă dispozitivul are avarii de la transport. Nu folosiți un dispozitiv deteriorat! În caz de deteriorare, vă rugăm să contactați o sucursală Kaufland.

Securitate

Înainte de a utiliza dispozitivul pentru prima dată, citiți cu atenție aceste instrucțiuni de operare și acționați în consecință. Păstrați acest manual pentru utilizare ulterioară sau dacă dați altei persoane produsul spre folosință.

- Asigurați-vă că citiți instrucțiunile de siguranță înainte de a utiliza pentru prima dată! Nerespectarea instrucțiunilor și a instrucțiunilor de siguranță poate duce la deteriorarea echipamentului și pericole pentru operator și alte persoane.
- Toate persoanele implicate în punerea în funcțiune, operarea și întreținerea dispozitivului trebuie să fie calificate sau instruite în mod corespunzător.

Este interzisă modificarea neautorizată

- Este interzis să efectuați modificări ale dispozitivului sau să faceți accesorii. Astfel de modificări pot duce la vătămări corporale și defecțiuni.
- Reparațiile dispozitivului pot fi efectuate numai de persoane calificate și instruite. Utilizați întotdeauna piesele de schimb originale. Acest lucru asigură menținerea siguranței dispozitivului.

Simboluri de informare din această instrucțiune

Semnele și simbolurile din această instrucțiune trebuie să vă faciliteze folosirea uneltei.

Indicație
Informații despre utilizarea cea mai efectivă și practică.

▶ **Pasul de acțiune**
Vă îndeamnă la acțiune.

✓ **Rezultatul acțiunii**
Rezultatul unei serii de pași de acțiune.

A Identificarea imaginii

1 Numerele pozițiilor, numerele imaginilor

❶ Pași în utilizare

Niveluri de pericol și avertismente

Acest manual de instrucțiuni utilizează următoarele niveluri de pericol pentru a indica pericole potențiale:

Pericol!
Situația periculoasă este iminentă și, dacă nu se iau măsuri, duce la vătămări grave sau chiar la deces.

Avertizare!
Situația periculoasă poate apărea și, dacă nu se iau măsuri, poate duce la vătămări grave sau chiar la deces.

Precauție!
Poate să apară o situație periculoasă și, dacă nu se iau măsuri, va duce la vătămări ușoare sau minore.

Atenție!
Poate să apară o situație potențial dăunătoare și, dacă nu este evitată, va duce la daune materiale.

Structura avertismentelor

Avertismentele sunt structurate conform următoarei structuri:

Cuvânt de semnal (nivel de pericol)
Tipul și sursa de pericol!
- Consecințele nerespectării
- ▶ Luați măsuri pentru a evita pericolul

Utilizare destinată

Produsul este destinat exclusiv
- pentru îngrijirea marginilor de gazon, precum și a ierbii mai mici și a zonelor de gazon din zona privată.
- să utilizeze descrierile și instrucțiunile de siguranță din acest manual.

Produsul este destinat numai pentru uz privat și nu este potrivit pentru uz comercial sau industrial.
Folosiți produsul numai așa cum este descris în acest manual.
Orice altă utilizare sau modificare a produsului este considerată necorespunzătoare și implică un risc considerabil de accidente. Producătorul sau dealerul nu își asumă nici o răspundere pentru daunele rezultate din utilizarea necorespunzătoare.

Instrucțiuni generale de siguranță pentru scule electrice

AVERTIZARE Citiți toate instrucțiunile de siguranță, instrucțiunile, ilustrațiile și specificațiile furnizate cu acest instrument electric. Nerespectarea instrucțiunilor de mai jos poate duce la șoc electric, incendiu și / sau vătămări grave.

Păstrați toate instrucțiunile și instrucțiunile de siguranță pentru viitor.
Termenul "instrument electric" utilizat în instrucțiunile de siguranță se referă la uneltele electrice conectate cu rețeaua electrică (cu cablu de alimentare) sau la unelte electrice cu baterie (fără cablul de alimentare).

1) Securitatea locului de muncă

a) **Păstrați-vă zona de lucru curată și bine luminată.** *Dezordinea sau zonele de muncă necorespunzătoare pot duce la accidente.*

b) **Nu lucrați cu scula electrică într-o atmosferă potențial explozivă în care sunt prezente lichide inflamabile, gaze sau praf.** *Instrumentele electrice generează scântei care pot aprinde praful sau vaporii.*

c) **Țineți copiii și celelalte persoane deoparte, în timp ce utilizați instrumentul electric.** *Prin distragere, puteți pierde controlul instrumentului electric.*

2) Siguranța electrică

a) **Ștecherul sculei electrice trebuie să se potrivească în priză. Ștecherul nu trebuie modificat în niciun fel. Nu folosiți fișe adaptoare împreună cu scule electrice cu împământare.** *Ștecherele nemodificate și prizele potrivite reduc riscul de electrocutare.*

b) **Evitați contactul corpului cu suprafețele cu împământare, cum ar fi conducte, încălzitoare, sobe și frigidere.** *Există un risc crescut de electrocutare dacă corpul tău atinge aceste suprafețe cu împământare.*

c) **Țineți uneltele electrice departe de ploaie sau umiditate.** *Pătrunderea apei într-o sculă electrică crește riscul de electrocutare.*

d) **Nu folosiți cablul de alimentare pentru a transporta scula electrică, a-l agăța sau a deconecta de la priza electrică. Țineți cablul de alimentare departe de căldură, ulei, margini ascuțite sau părți mobile.** *Cablurile de alimentare deteriorate sau încurcate cresc riscul de electrocutare.*

e) **Când lucrați în aer liber cu un instrument electric, utilizați numai cabluri de extensie care sunt adecvate și pentru utilizarea în aer liber.** *Utilizarea unui prelungitor potrivit pentru uz exterior reduce riscul de electrocutare.*

f) **Dacă funcționarea sculei electrice într-un mediu umed este inevitabilă, utilizați un dispozitiv cu curent rezidual.** *Utilizarea unui întreruptor de curent rezidual reduce riscul de electrocutare.*

3) Siguranța persoanelor

a) **Fii atent, acordă atenție la ceea ce faci și fii rezonabil în ceea ce privește lucrul cu un instrument electric. Nu folosiți un instrument electric atunci când sunteți obosit sau sub influența drogurilor, alcoolului sau a medicamentelor.** *Un moment de neatenție când folosiți scula electrică poate provoca vătămări grave.*

b) **Purtați echipament de protecție personală și întotdeauna ochelari de protecție.** *Purtarea echipamentelor individuale de protecție, cum ar fi o mască de praf, încălțăminte antiderapantă, protecție pentru cap sau urechi, în funcție de tipul și utilizarea instrumentului electric, reduce riscul de rănire personală.*

c) **Evitați pornirea neintenționată. Asigurați-vă că instrumentul electric este oprit înainte de: conectarea acestuia la sursa de alimentare și / sau la baterie, preluarea sau transportul acestuia.** *Menținerea degetului pe întrerupător atunci când purtați scula electrică în repaus de lucru, sau când conectați scula electrică la curent poate provoca un accident.*

d) **Îndepărtați alte unelte sau chei de reglare înainte de a porni scula electrică.** *O unealtă sau cheie amplasată într-o parte rotativă a sculei electrice poate provoca vătămări.*

e) **Evitați o postură anormală. Asigurați-vă o pauză sigură și mențineți echilibrul în permanență.** *Acest lucru vă permite să controlați mai bine scula electrică în situații neașteptate.*

f) **Purtați haine adecvate. Nu purta haine largi sau bijuterii care atârnă. Păstrați părul și hainele departe de părțile mobile.** *Îmbrăcămintea largă, bijuteriile care atârnă sau părul lung pot fi prinse de piese în mișcare.*

g) **Dacă se pot instala echipamente de extracție și colectare a prafului, acestea trebuie conectate și utilizate corespunzător.** *Utilizarea unui extractor de praf poate reduce pericolele de praf.*

h) **Nu fiți prea încrezător și nu încălcați indicațiile de siguranță, chiar dacă folosiți de mult timp scula electrică.** *Acțiunea neglijentă poate duce la răni grave în fracțiuni de secundă.*

4) Utilizarea și tratarea sculei electrice

a) **Nu supraîncărcați scula electrică. Folosiți instrumentul electric adecvat pentru munca dvs.** *Cu un instrument de alimentare potrivit, lucrați mai bine și mai în siguranță în intervalul de putere specificat.*

b) **Nu folosiți un instrument electric al cărui comutator este defect.** *Un instrument electric care nu poate fi pornit sau oprit este periculos și trebuie reparat.*

c) **Deconectați ștecherul de la priză și / sau scoateți bateria detașabilă înainte de a face ajustări la dispozitiv, schimbând biții sculei sau lăsați jos scula electrică.** *Această precauție previne pornirea neintenționată a sculei electrice.*

d) **Nu lăsați uneltele electrice neutilizate la îndemâna copiilor. Nu permiteți persoanelor să folosească scula electrică dacă nu le este cunoscută sau nu au citit aceste instrucțiuni.** *Instrumentele electrice sunt periculoase dacă sunt folosite de oameni fără experiență.*

e) **Întrețineți instrumentele electrice și folosiți instrumentele cu grijă. Verificați dacă piesele în mișcare funcționează corect și nu se blochează, și dacă piesele sunt rupte sau deteriorate căci astfel pot afecta funcționarea sculei electrice. Înainte de a folosi scula electrică, reparați piesele deteriorate.** *Multe accidente sunt cauzate de sculele electrice prost întreținute.*

f) **Mențineți uneltele de tăiere ascuțite și curate.** *Instrumentele de tăiere întreținute cu grijă, astfel muchiile ascuțite devin mai puțin blocante și mai ușor de ghidat.*

g) **Utilizați scula electrică, introduceți instrumente, instrumentele de inserție etc., în conformitate cu aceste instrucțiuni. Țineți cont de condițiile de muncă și de activitatea care urmează să fie efectuată.** *Utilizarea de scule electrice pentru alte aplicații decât cele destinate poate duce la situații periculoase.*

h) **Păstrați mânerele și zonele de prindere uscate, curate și fără ulei și grăsimi.** *Mânerele alunecoase și suprafețele de prindere alunecoase nu permit funcționarea și controlul sigur al sculei electrice în situații neprevăzute.*

5) Utilizarea și tratarea instrumentului cu acumulator

a) **Încărcați bateriile numai cu încărcătoarele recomandate de producător.** *Un încărcător potrivit pentru un anumit tip de baterie poate provoca un incendiu atunci când este utilizat cu alte baterii.*

b) **Utilizați numai bateriile corespunzătoare cu sculele electrice.** *Utilizarea altor baterii poate provoca vătămări sau incendii.*

c) **Țineți bateria neutilizată departe de agrafe, monede, chei, cuie, șuruburi sau alte obiecte mici din metal care ar putea să atingă contactele.** *Un scurtcircuit între contactele bateriei poate provoca arsuri sau incendii.*

d) **Dacă este acumulatorul este utilizat incorect, lichidul se poate scurge. Evitați contactul cu acesta. În caz de contact accidental, clătiți cu apă. Dacă lichidul ajunge în ochi, solicitați asistență medicală suplimentară.** *Scurgerea lichidului acumulatorului poate provoca iritații ale pielii sau arsuri.*

e) **Nu folosiți un acumulator deteriorat sau modificat.** *Acumulatorii avariați sau modificați se pot comporta imprevizibil și pot provoca incendii, explozii sau vătămări.*

f) **Nu expuneți un acumulator la foc sau la temperaturi ridicate.** *Incendiul sau temperaturile de peste 130 ° C pot provoca o explozie.*

g) **Urmați toate instrucțiunile de încărcare și nu încărcați niciodată acumulatorul sau instrumentul fără fir în afara domeniului de temperatură specificat în instrucțiunile de utilizare.** *Încărcarea incorectă sau încărcarea în afara intervalului de temperatură permis poate distruge bateria și crește riscul de incendiu.*

6) Service

a) **Reparația instrumentului electric trebuie făcută numai de personal calificat și numai cu piese de schimb originale.** *Acest lucru asigură menținerea siguranței dispozitivului.*

b) **Nu efectuați mentenanță la acumulatori deteriorați.** *Întreaga întreținere a acumulatorului trebuie efectuată numai de către producător sau centre de service autorizate.*

Instrucțiuni de siguranță pentru Trimmerul de gazon

IMPORTANT
CITIȚI CU ATENȚIE ÎNAINTE DE UTILIZARE
PĂSTRAȚI DOCUMENTELE

Avertizare!

Trimmerul de gazon nu trebuie folosit de copii, persoane cu capacități fizice, senzoriale sau mentale limitate sau fără experiență și cunoștințe inadecvate sau persoane care nu cunosc instrucțiunile. Copiii trebuie supravegheați pentru a nu se juca cu dispozitivul. Curățarea și întreținerea nu trebuie efectuate de către copii.

Pregătire

a) Citiți cu atenție instrucțiunile. Familiarizați-vă cu comenzile și utilizarea corectă a Trimmerului de gazon.

b) Nu lăsați niciodată persoanele care nu cunosc aceste instrucțiuni sau copiii să folosească Trimmerul de gazon. Reglementările locale pot limita vârsta utilizatorului.

c) Trebuie menționat că utilizatorul însuși este responsabil pentru accidente sau pericole pentru alte persoane sau bunurile acestora.

Preparare

a) Înainte de utilizare, inspectați vizual Trimmerul de gazon pentru eventualele protecții sau apărători deteriorate, lipsă sau montate necorespunzător.

b) Nu folosiți niciodată Trimmerul de gazon atunci când există persoane, în special copii sau animale de companie în apropiere.

c) Verificați cu atenție zona în care se folosește Trimmerul de gazon și îndepărtați orice obiecte care pot fi prinse de Trimmerul de gazon și ricoșate.

d) Verificați întotdeauna dacă toate șuruburile, piulițele, bolțurile și alte elemente de fixare sunt strânse și sigure înainte de a porni Trimmerul de gazon.

Operare

a) Protecție pentru ochi, pantofi rezistenți și pantaloni lungi trebuie să fie purtați pe toată perioada de utilizare a Trimmerului de gazon.

b) Trebuie evitată utilizarea Trimmerului de gazon în condiții meteorologice nefavorabile, în special cu risc de trăsnet.

c) Folosiți Trimmerul de gazon numai la lumina zilei sau cu o iluminare artificială bună.

d) Atenție întotdeauna la o poziție bună și o postură bună, în special pe pante.

e) Mergeți, nu alergați

f) Nu folosiți niciodată dispozitivul de tuns iarbă cu capac sau dispozitiv de protecție deteriorat sau fără capac sau dispozitive de protecție.

g) Nu porniți motorul decât dacă mâinile și picioarele sunt în afara razei de acționare.

h) Asigurați-vă întotdeauna că găurile de ventilație sunt ferite de corpuri străine.

i) Feriți-vă de tăietor pentru a nu vă provoca răni la picioare și mâini.

j) Folosiți Trimmerul de gazon numai în poziția recomandată și numai pe o suprafață plană fermă.

k) Nu folosiți Trimmerul de gazon pe zone asfaltate sau pietroase în care materialul evacuat poate provoca vătămări.

l) Deconectați întotdeauna Trimmerul de gazon de la sursa de alimentare în următoarele situații, îndepărtând acumulatorul detașabil:
- Dacă lăsați Trimmerul de gazon nesupravegheat.
- Înainte de a elimina un blocaj.
- Înainte de a verifica, curăța sau lucra cu Trimmerul de gazon
- După contactul cu un corp străin
- Când Trimmerul de gazon începe să vibreze anormal.

Dacă unitatea începe să vibreze anormal, este necesară o verificare imediată.
- Căutați deteriorarea;
- Efectuați reparațiile necesare ale pieselor deteriorate;
- Asigurați-vă că toate piulițele, bolțurile și șuruburile sunt strânse.

m) Avertizare! Aveți grijă să nu atingeți piese mobile periculoase înainte de a scoate bateria și de a aduce piesele mobile periculoase la un blocaj complet.

n) Avertizare! Nu folosiți niciodată mașina cu protecții sau apărători defecte sau fără apărători

Întreținere și depozitare

a) Deconectați întotdeauna Trimmerul de gazon de la sursa de alimentare, îndepărtând bateria detașabilă înainte de întreținere sau curățare.

b) Trebuie utilizate numai piesele de schimb și accesoriile recomandate de producător.

c) Trimmerul de gazon trebuie verificat și întreținut regulat. Reparați Trimmerul de gazon doar într-un atelier autorizat.

d) Dacă nu se folosește Trimmerul de gazon, nu îl păstrați la îndemâna copiilor.

e) Nu înlocuiți niciodată tăietorul nemetalic cu un tăietor metalic.

Instrucțiuni de siguranță pentru încărcător

a) Acest dispozitiv poate fi utilizat de copii de 8 ani și peste și de persoane cu capacități fizice, senzoriale sau mentale reduse sau lipsă de experiență și cunoștințe, dacă au fost supravegheate sau instruite în utilizarea în siguranță a dispozitivului și înțeleg pericolele care apar din acestea. Copiii nu au voie să se joace cu dispozitivul. Curățarea și întreținerea nu trebuie efectuate de către copii fără supraveghere.

b) Utilizați încărcătorul numai pentru încărcarea acumulatorilor recomandați (consultați "Date tehnice"). Încărcarea altor acumulatori poate provoca vătămări sau incendii.

c) Înainte de fiecare utilizare, verificați încărcătorul, cablul de alimentare și ștecherul și după caz trebuie reparat numai de personal calificat și numai cu piese de schimb originale. Nu folosiți un încărcător defect și nu îl deschideți singur. Acest lucru asigură menținerea siguranței dispozitivului.

d) Conectați numai încărcătorul la o priză cu un dispozitiv de curent rezidual (RCCB). Asigurați-vă că tensiunea de rețea se potrivește cu datele de pe placa de identificare a încărcătorului. Există riscul de electrocutare.

e) Păstrați încărcătorul curat și ferit de umiditate și ploaie. Nu folosiți niciodată încărcătorul în aer liber. Murdărirea și intrarea apei cresc riscul de electrocutare.

f) Evitați deteriorarea mecanică a încărcătorului. Pot duce la scurtcircuite interne.

g) Încărcătorul nu trebuie să funcționeze pe suprafețe inflamabile (cum ar fi hârtie, materiale textile). Există riscul de incendiu din cauza încălzirii apărute în timpul încărcării.

h) În cazul în care cablul de alimentare al acestui echipament este deteriorat, acesta trebuie înlocuit de către producător sau agentul de service sau de o persoană calificată similar, pentru a evita pericolele

i) Nu încărcați bateriile neîncărcabile în încărcător.

j) Nu deconectați niciodată trăgând de cablul de alimentare de la priză, apucați întotdeauna ștecherul de alimentare.

k) Nu folosiți niciodată cablul de alimentare ca mâner de transport.

l) Dacă nu utilizați încărcătorul, curățați-l sau dacă apare o defecțiune, opriți întotdeauna încărcătorul și deconectați ștecherul de alimentare de la priza de perete.

Instrucțiuni de siguranță pentru acumulator

a) Asigurați-vă că produsul este oprit înainte de a introduce acumulatorul. Introducerea unui acumulator în produsul pornit poate duce la accidente.

b) Nu deschideți acumulatorul. Există riscul unui scurtcircuit.

c) Protejați acumulatorul de căldură (de exemplu, nu îl lăsați direct în lumina Soarelui, foc), apă și umiditate. Există pericolul de explozie.

d) Dacă acumulatorul este deteriorat sau folosit în mod necorespunzător, pot apărea deteriorări, și se pot elibera vapori Stați în aer curat și consultați un medic dacă aveți o problemă. Vaporii pot irita căile respiratorii. Țineți acumulatorul departe de flăcări deschise și suprafețe calde.

e) Folosiți acumulatorul numai împreună cu produsele recomandate. Acesta este singurul mod de a proteja bateria împotriva suprasarcinilor periculoase.

f) Prin obiecte ascuțite, cum ar fi. Ca cuiul sau șurubelnița sau prin forță externă, acumulatorul poate fi deteriorat. Poate exista un scurtcircuit intern, iar bateria poate arde, fumega, exploda sau supraîncălzi.

g) Nu scurtcircuitați acumulatorul. Există pericolul de explozie.

h) Utilizați și păstrați bateria numai în intervalul de temperatură de 0 – 50 °C. Nu abandonați acumulatorul, de exemplu nu lăsați acumulatorul vara în mașină.

i) Verificați starea de încărcare a acumulatorului în mod regulat, acumulatorul se va păstra mai mult timp. Starea de încărcare optimă este cuprinsă între 50% și 80% din capacitatea sa.

j) Ocazional, curățați fantele de ventilație ale acumulatorului cu o perie moale, curată și uscată.

Comportament în caz de urgență

Familiarizați-vă cu utilizarea acestui produs urmând aceste instrucțiuni. Memorați instrucțiunile de siguranță și asigurați-vă că le respectați. Acest lucru ajută la evitarea riscurilor și a pericolelor.

a) **Fii întotdeauna conștient atunci când folosești acest produs, astfel încât să poți identifica și acționa asupra pericolelor într-o etapă timpurie.** Intervenția rapidă poate preveni vătămările grave și pagubele materiale.

b) În cazul unei defecțiuni, opriți imediat produsul și scoateți bateria sau deconectați încărcătorul de la sursa de alimentare. Trebuie verificat de către un tehnician calificat și reparat dacă este necesar înainte de a-l pune în funcțiune.

Riscuri reziduale

Instrucțiunile de exploatare pentru acest instrument electric conțin informații detaliate despre lucrul în siguranță cu unelte electrice.
Cu toate acestea, fiecare instrument electric are anumite riscuri reziduale care nu pot fi excluse complet chiar și prin proiectarea atentă și dispozitivele de siguranță existente. Utilizați întotdeauna uneltele electrice cu atenția necesară. Riscurile reziduale pot fi de exemplu:

- Atingerea pieselor sau instrumentelor mobile.
- Leziune cauzată de obiecte ricoșate sau piese de lucru.
- Pericol de incendiu datorită ventilației insuficiente a motorului.
- Deteriorarea auzului la locul de muncă lucrând fără protecție auditivă.
- Vătămări pulmonare prin inhalare de praf.

Munca sigură depinde și de familiaritatea personalului de operare în relația cu instrumentul electric respectiv! Cunoștințele corespunzătoare despre mașină, precum și un comportament prudent în timpul lucrului ajută la minimizarea riscurilor reziduale existente.

Înțelesul simbolurilor

Avertizare!

Pentru a reduce riscul de rănire, citiți instrucțiunile de utilizare originale.

Nu folosiți dispozitivul în ploaie, pe vreme rea, în medii umede sau pe garduri vii sau gazon umed.

Purtați protecție pentru urechi.

Purtați ochelari de protecție.

Purtați mănuși de protecție.

Nosite sigurnosne cipele.

Întotdeauna ține terții în afara zonei de lucru Departe de zona de pericol

Întotdeauna ține terții în afara zonei de lucru Departe de zona de pericol.

Instrumentul funcționează din inerție după oprirea motorului.

Protecție: IPX0

Siguranță lentă a dispozitivului.

Putere sonoră garantată.

Încărcătorul poate fi folosit numai în interior.

Pericol din cauza șocului electric! Deconectați ștecherul de alimentare a încărcătorului de la priză înainte de lucrările de curățare, întreținere și reparare.

Clasa de protecție II (încărcător, izolație dublă sau armată)

Nu aruncați în foc!

Material reutilizabil

Acumulator litiu-ion

Nu aruncați în apă.

Nu expuneți la temperaturi peste 50 °C

Notă
Marcajul pe produs are valoare de documentul și nu trebuie modificat, șters sau făcut ilizibil.

Înainte de pornire

Avertizare!

Pericol de sufocare pentru copii atunci când ei se joacă cu materialul de ambalare! Țineți materialul de ambalare departe de copii.

Îndepărtați toate materialele de ambalare din dispozitiv înainte de prima utilizare.
Verificați obiectul livrării și obțineți o imagine de ansamblu asupra produsului, pieselor sau comenzilor.

Descrierea piesei (Fig. A)

1 Mâner principal
2 Blocarea pornirii
3 Comutator pornit / oprit
4 Tijă superioară
5 Buton de blocare a mânerului suplimentar
6 Locaș pentru lama de rezervă
7 Mâner suplimentar
8 Tijă telescopică
9 Buton de blocare (capul Trimmerului de gazon)
10 Siguranță împotriva răsucirii (Dispozitiv de tăiere a marginilor/ Trimmer de gazon)
11 Orificii de aerisire
12 Roată de ghidare
13 Etrier de protecție a plantelor
14 Lamă
15 Șaibă rotativă
16 Capac de protecție

17 Buton de blocare (unghi de tăiere)

18 Capul Trimmerului de gazon

19 Pârghie de blocare

20 Manșon de strângere (mâner telescopic)

21 Suport acumulator

22 Încărcător

23 LED Verde

24 LED Roșu

25 Acumulator

26 Tastă de deblocare

27 Tastă pentru nivelul de încărcare

28 Afișaj pentru nivelul de încărcare

Timp de funcționare

- Respectați regulamentele locale
- Informați-vă la autoritatea locală de reglementare în privința orelor de utilizare a aparatului.

Punerea în funcțiune

Încărcați acumulatorul (Fig. B)

Avertizare!

Puneți în pericol siguranța atunci când încărcați necorespunzător un acumulator.

▶ Încărcați acumulatorul la o temperatură ambientală între 4 °C și 50 °C. Temperatura optimă pentru încărcarea bateriei este de aproximativ 23 °C.

▶ Conectați încărcătorul la o priză instalată corect ❶ .

▶ Introduceți acumulatorul în încărcător până la capăt 22 ❷ .

▶ Deconectați încărcătorul de la sursa de alimentare și scoateți acumulatorul din încărcător atunci când acesta este complet încărcat.

Indicatori de funcționare pe încărcător (Fig. A)

- LED-ul verde 23 se aprinde: Se aplică tensiunea de operare/încărcarea finalizată
- LED-ul roșu 24 se aprinde: Procesul de încărcare

Indicator de încărcare (Fig. A)

▶ Apăsați butonul 27 pentru a citi starea de încărcare.

✓ Starea de încărcare este indicată de LED-uri..

Indicator de încărcare 28	Status
■ ■ ■	Acumulatorul este complet încărcat.
■ ■ □	Acumulatorul este descărcat.
■ □ □	Acumulatorul este gol.

Montați capacul de protecție (Fig. C)

▶ Glisați capacul de protecție 16 peste capul Trimmerului de gazon 18 .

✓ Veți auzi când capacul de protecție se blochează

Conectați capul Trimmerului de gazon la mânerul telescopic (Fig. D)

- ▶ Deschideți maneta de blocare 19 ❶.
- ▶ Scoateți capacul de protecție de pe dopul capului Trimmerului de gazon 18 și introduceți dopul în mânerul telescopic 8 ❷.
- ✓ Veți auzi când cele două butoane de blocare 9 se acționează.
- ▶ Închideți maneta de blocare ❸.
- ✓ Conexiunea este securizată.

Notă
Procedați în ordine inversă dacă doriți să dezasamblați produsul. Pentru deconectarea celor două butoane de blocare 9 trebuie apăsat.

Reglați unghiul de lucru (Fig. E)

Trimmerul de gazon are un unghi de lucru reglabil pe 5-nivele. Acest lucru vă permite să ajungeți cu ușurință în locuri dificile și greu accesibile.

- ▶ Apăsați cele două butoane de blocare 17 și mențineți-le apăsate. ❶.
- ▶ Setați unghiul de lucru dorit ❷.
- ▶ Eliberați butonul de blocare.
- ✓ Capul Trimmerului de gazon face un clic care se va auzi..

Apărătoare (Fig. F)

Protecția plantei 13 servește ca un indicator de cerc și evită contactul lamei de tăiere 14 cu arbuști, copaci, plante de așternut, pereți etc

- ▶ Dacă este necesar, deschideți bara de protecție a plantelor în jos.

Trimmerul de gazon / funcția de tăiat margini (Fig. G)

În funcție de cerințe, Trimmerul de gazon poate fi folosit și ca tăietor de margini, pe lângă tunderea orizontală a ierbii, pentru a efectua tăieri verticale la marginile gazonului.

- ▶ Reglați unghiul de lucru astfel încât cercul de tăiere să devină paralel cu mânerul.
- ▶ Trageți dispozitivul anti-răsucire 10 în sus ❶.
- ▶ Rotiți capul Trimmerului de gazon 18 90° la stânga până se oprește ❷.
- ✓ Blocarea anti-rotație se activează din nou după rotire. Produsul poate fi folosit acum ca un dispozitiv de tuns.

Notă
Pentru o muncă mai ușoară, Trimmerul de gazon poate fi ghidat în această poziție pe roata de ghidare 12 de la sol ❸.

- ▶ Trageți dispozitivul anti-răsucire 10 în sus, după ce lucrați ca un dispozitiv de tuns.
- ▶ Rotiți capul Trimmerului de gazon 18 90° la dreapta până se oprește ❹.
- ✓ Blocarea anti-rotație se activează din nou după rotire. Produsul poate fi folosit din nou ca Trimmer de gazon.

Reglarea lungimii tijei (Fig. H)

- ▶ Înșurubați manșonul de strângere 20 pe mânerul telescopului 8 ❶.
- ▶ Setați lungimea dorită ❷.
- ▶ Strângeți din nou manșonul de strângere. ❸.

Reglați mânerul suplimentar (Fig. I)

- ▶ Apăsați cele două butoane de blocare 5 și mențineți-le apăsate. ❶.
- ▶ Setați unghiul de lucru dorit ❷.
- ▶ Eliberați butonul de blocare.
- ✓ Mânerul suplimentar 7 se activează în poziția dorită.

Operare

Atenție!

Când tăiați, asigurați-vă că nu există obiecte cum ar fi sârmă, piese metalice, pietre etc. Acest lucru poate duce la deteriorarea dispozitivului de tăiere. Dacă este blocat de obiecte solide, opriți dispozitivul imediat.

Introduceți și scoateți acumulatorul (Fig. J)

- ▶ Glisați acumulatorul 25 în suportul acumulatorului 21 până când acumulatorul se fixează în poziție.
- ✓ Dispozitivul este gata de funcționare.
- ▶ Pentru a scoate acumulatorul, apăsați ambele butoane de eliberare a acumulatorului 26 și trageți acumulatorul din suportul acumulatorului.

Porniți și opriți (Fig. K)

- ▶ Glisați blocajul de conectare 2 înainte ❶ .
- ▶ Apăsați întrerupătorul de pornire / oprire 3 și mențineți-l apăsat. ❷ .
- ▶ Pentru a opri, eliberați întrerupătorul pornit / oprit.

Utilizați Trimmerul de gazon

- ▶ Țineți întotdeauna dispozitivul cu ambele mâini pe mânerul principal 1 și mânerul auxiliar 7 în timpul funcționării.
- ▶ Porniți Trimmerul de gazon
- ▶ Apropiați-vă de iarbă cu Trimmerul de gazon.
- ▶ Mergeți înainte și rotiți Trimmerul de gazon în lateral. Mențineți Trimmerul de gazon înclinat cu aproximativ 30 °(vezi Fig. L și M).
- ▶ Tăiați iarba treptat de sus (vezi Fig. N).
- ▶ Eliberați întrerupătorul de pornire / oprire pentru a opri Trimmerul de gazon.
- ▶ Scoateți bateria din suportul bateriei.

Folosiți Trimmerul de gazon ca tăietor de margini

- ▶ Setați Trimmerul de gazon ca tăietor de margini
- ▶ Țineți întotdeauna dispozitivul cu ambele mâini pe mânerul principal 1 și mânerul auxiliar 7 în timpul funcționării.
- ▶ Porniți Trimmerul de gazon
- ▶ Ghidați Trimmerul de gazon pe roata de ghidare 12 pe sol și efectuați tăieturi verticale la marginile gazonului (vezi Fig. O).
- ▶ Eliberați întrerupătorul de pornire / oprire pentru a opri Trimmerul de gazon.
- ▶ Scoateți bateria din suportul bateriei.
- ▶ Setați tăietorul de margini ca Trimmer de gazon

Curățare și întreținere

Avertizare!

Pericol de accidentare!

- ▶ Purtați echipament de protecție personală conform instrucțiunilor de siguranță, de ex. Mănuși etc.
- ▶ Opriți produsul și scoateți bateria înainte de a efectua întreținere sau curățare.
- ▶ Lăsați produsul să se răcească înainte de orice curățare sau întreținere.
- ▶ Lucrările de curățare și întreținere a dispozitivului pot fi efectuate numai cu instrumentul de tăiere oprit.
- ▶ Acordați atenție riscului de rănire din partea pieselor periculoase.
- ▶ Lăsați ca lucrări de intervenție care nu sunt descrise în acest manual de operare, să fie efectuate de un atelier specializat.

Atenție!

În timpul curățării și întreținerii, inspectați produsul pentru eventualele avarii, cum ar fi piesele slăbite, uzate sau deteriorate, așezarea corectă a șuruburilor sau a altor piese.
Reparațiile pot fi efectuate numai de persoane calificate sau de un centru de service autorizat. Persoanele calificate sunt persoane cu pregătire tehnică și experiență adecvată, care cunosc cerințele pentru construcția și proiectarea articolului și care înțeleg reglementările de siguranță.

Curățire

- ▶ Nu folosiți agenți de curățare sau solvenți. Substanțele chimice pot ataca suprafața produsului.
- ▶ Nu curățați niciodată produsul sub jet de apă. Curățați suprafața produsului cu o cârpă umedă sau uscată.
- ▶ Curățați găurile de ventilație 11 și alte locuri greu accesibile cu o perie moale sau o perie.
- ▶ Curățați bine produsul imediat după fiecare utilizare și lăsați toate părțile să se usuce. Resturile de plante umede se pot întări sau începe să se lipească și apoi sunt mai grea de îndepărtat.
- ▶ Verificați în timpul curățării printre altele, următoarele puncte:
  - Starea și etanșeitatea lamei de tăiere 14 și a plăcii turnante 15 .
  - Combinația dintre capul Trimmerului de gazon 18 și mânerul telescopic 8 .

Schimbați lama de tăiere (Fig. P)

- ▶ Glisați lama de tăiere 14 ❶ spre interior și scoateți-o de pe știftul de pe placa turnantă 15 ❷ .
- ▶ Scoateți o nouă lamă de tăiere din locașul lamei de rezervă 6 .
- ▶ Puneți noua lamă de tăiere pe știftul pe placa turnantă și trageți-o spre exterior ❸ .
- ✓ Cuțitul de tăiere se prinde și veți auzi un clic.

Depozitare

- Curățați bine produsul înainte de depozitare.
- Păstrați produsul, inclusiv toate accesoriile într-un loc uscat, protejat de praf și fără îngheț.
- Protejați produsul de lumina directă a Soarelui.
- Depozitați bateria și Trimmerul de gazon separat.
- Nu lăsați produsul la îndemâna copiilor și depozitați-l la o temperatură de păstrare între
- +5 °C și + 30 °C.

Depanarea

Problemă	Cauze posibile	Analizarea depanării
Aparatul se oprește.	Acumulatorul este prea cald	Lăsați acumulatorul să se răcească.
	Acumulatorul este descărcat.	Încărcați acumulatorul.
	Comutator pornit / oprit defect.	Găsiți un atelier de specialitate.
	Motor defect	
Dispozitivul funcționează intermitent.	Contact intern decuplat.	Găsiți un atelier de specialitate.
	Comutator pornit / oprit defect.	
	Conexiunea dintre capul de lucru și mânerul telescopic este liberă.	Atașați conexiunea.
Vibrații puternice, zgomot puternic.	Lamă de tăiere ruptă.	Schimbați lama de tăiere din
	Tăietorul înfundat	Curățați tăietorul
	Motor defect	Găsiți un atelier de specialitate.
Rezultat greșit la tăiere.	Lamă de tăiere ruptă.	Schimbați lama de tăiere.
	Tăietorul este murdar	Curățați tăietorul
	Acumulatorul nu este complet încărcat.	Încărcați acumulatorul.

Date tehnice

Articol	Trimmer de gazon cu acumulator 2 în1
Număr model	1238127
Tensiunea nominală	20 V ⎓ (Curent continuu)
Viteză de mers în gol	8500 min^{-1}
Lățimea de tăiere	Aproximativ Ø 260 mm
Temperatura de lucru	0-50 °C
Greutate (totală)	Aproximativ 2,1 kg
Acumulator	
Număr model	ZDBP20013001
Tensiune	20 V ⎓ (Curent continuu)
Capacitate	3,0 Ah
Tip	Acumulator litiu-ion
Durată de încărcare	Aproximativ 90 minute
Temperatura de lucru	0-50 °C
Încărcător	
Număr model	1238166
Intrare nominală	220 – 240 V~ (Curent alternativ), 50/60 Hz, 1,2 A
Putere nominală	22V ⎓ (Curent continuu) , 2200 mA
Clasa de protecție	II/ ⧈
Temperatura de lucru	0-50 °C

Accesorii potrivite (neincluse):

- Tavă de grădină Countryside®
  (Nr. Produs: 1238160)
- Accesoriu de curățare uzuală Countryside®
  (Nr. Produs: 1238149)
- Acumulator Li-Ion 20V Countryside®
  (art. 1238164)
- Încărcător de baterii Countryside®
  (Nr. Produs: 1238166)

Informații despre zgomot și vibrații

AVERTIZARE!

Pericol pentru sănătate! Lucrul fără protecție auditivă poate duce la probleme de sănătate. Purtați protecție pentru urechi în timpul lucrului.

Nivelul presiunii sonore L_{pA}	79,7dB(A)
Incertitudine K	3 dB(A)
Nivel de putere sonoră L_{wA}	90,0 dB(A)
Incertitudine K	2,2 dB
Nivel de putere sonoră L_{wA} garantată	92 dB(A)
Vibrațiile pe mânerul principal a_h	2,675 m/s^2
Vibrațiile pe mânerul suplimentar a_h	3,114 m/s^2
Incertitudine K	1,5 m/s^2

Valorile totale de vibrație declarate și valorile de emisie de zgomot specificate au fost măsurate în conformitate cu o metodă de testare standardizată (EN 50636-2-91: 2014) și pot fi utilizate pentru a compara o unealtă electrică cu alta. De asemenea, pot fi utilizate pentru o evaluare preliminară a sarcinii.

Avertizare!

Emisiile de vibrații și zgomot în timpul utilizării efective a sculei electrice pot devia de la valorile de indicație, în funcție de modul în care este utilizată scula electrică, în special, ce tip de piesă este prelucrată.

Este necesar să se stabilească măsuri de siguranță pentru protejarea operatorului pe baza unei estimări a nivelului de vibrații și zgomot în timpul condițiilor reale de utilizare (ținând cont de toate părțile ciclului de funcționare, de exemplu, perioadele în care aparatul electric este oprit și cele în care în timp ce este pornit, dar rulează fără sarcină).

Încercați să minimizați impactul vibrațiilor și zgomotului. Printre măsurile exemplare pentru reducerea stresului se numără purtarea de mănuși în timpul utilizării instrumentului, limitarea orelor de lucru și utilizarea accesoriilor în stare bună.

Eliminare

Eliminarea ambalajului

Ambalajul produsului este realizat din materiale reciclabile. Eliminaţi materialele de ambalaje conform marcării acestora la centre publice de colectare, respectiv conform cerinţelor naţionale specifice.

Instrucțiuni cu privire la eliminarea ca deșeuri a articolelor electrice

Nu eliminaţi echipamentele electrice împreună cu deşeurile menajere. În sensul prevederilor directivei europene 2012/19/UE privind deşeurile de echipamente electrice şi electronice, cu transpunerea în legislaţia naţională, echipamentele electrice folosite trebuie colectate separat şi predate la un centru de reciclare ecologică.

Alternativa de reciclare faţă de solicitarea de restituire: alternativ faţă de opţiunea de restituire, proprietarul echipamentului electric are obligaţia de a oferi asistenţa necesară la reciclarea conform normelor aplicabile în asociere cu renunţarea la dreptul de proprietate. În acest scop, echipamentul vechi poate fi predat la un centru de colectare care asigură eliminarea în sensul prevederilor naţionale în domeniul economiei circulare şi în baza legii privind gospodărirea deşeurilor. Nu sunt vizate accesoriile anexate la echipamentele vechi şi echipamentele auxiliare fără componente electronice.

Eliminarea acumulatorului

Li-Ion

Acumulatorii nu se elimină împreună cu deșeurile menajere. Ca consumator, sunteți obligat legal să returnați bateriile uzate. Puteți returna bateriile vechi într-un punct public de colectare din comunitatea dvs. sau din magazine. Bateriile conțin poluanți care pot contamina mediul înconjurător prin eliminarea necorespunzătoare și afectează sănătatea umană.

Îndepărtați acumulatorul din aparatul electric înainte de a-l elimina.

Instrucțiuni suplimentare cu privire la eliminarea deșeurilor

Restituiţi echipamentul electric vechi astfel încât să nu fie afectată posibilitatea utilizării ulterioare sau a reciclării acestuia. Echipamentele electrice vechi pot conţine substanţe toxice. În caz de gestionare incorectă sau la deteriorarea echipamentului, acestea pot conduce, în asociere cu reciclarea ulterioară a echipamentului, la afectarea sănătăţii sau la contaminări ale apelor şi solurilor.

Garanţie

Kaufland vă acordă o garanţie de 3 ani de la data cumpărării.

Sunt exceptate de la garanţie defecţiunile produse ca urmare a nerespectării instrucţiunilor de utilizare, a folosirii abuzive, a manevrării incorecte, a efectuării lucrărilor de reparaţii pe cont propriu sau a întreţinerii şi a îngrijirii insuficiente.

Declaraţie de conformitate CE

CE Informaţii şi norme sunt disponibile în declaraţia de conformitate CE anexată.

Obsah

Rozsah dodávky 101
Bezpečnosť 101
Zvyškové riziká 111
Význam symbolov 112
Pred uvedením do prevádzky 113
Uvedenie do prevádzky 113
Prevádzka 115
Čistenie a údržba 116
Prechovávanie 116
Odstraňovanie závad 117
Technické dáta 117
Odstránenie 118
Záruka 119
ES vyhlásenie o zhode 119

Vážený zákazník!

Blahoželáme vám ku kúpe vášho nového výrobku. Rozhodli ste sa pre výrobok s vynikajúcim pomerom ceny/výkonu, s ktorým budete spokojný.

Rozsah dodávky

- 1 vyžínač
- 1 nabíjačka
- 1 akumulátorová batéria
- 20 náhradných rezných nožov
- 1 návod na obsluhu

Skontrolujte, či sú k dispozícii všetky súčasti a či prístroj nebol poškodený pri preprave.
Poškodený prístroj neuvádzajte do prevádzky! V prípade poškodenia sa obráťte na pobočku Kauflandu.

Bezpečnosť

Pred prvým použitím si starostlivo prečítajte tento návod na obsluhu a riaďte sa ním. Uchovajte tento návod na obsluhu pre neskoršie použitie alebo nového vlastníka.

- Pred prvým uvedením do prevádzky si bezpodmienečne prečítajte bezpečnostné pokyny! V prípade nedodržania návodu na obsluhu a bezpečnostných pokynov môžu vzniknúť škody na prístroji a riziká pre obsluhu a ďalšie osoby.
- Všetky osoby, ktoré prístroj uvádzajú do prevádzky, obsluhujú a vykonávajú na ňom údržbu, musia mať primeranú kvalifikáciu

Zákaz svojvolne vykonávaných zmien a úprav

- Je zakázané vykonávať na prístroji zmeny alebo z neho vyrábať iné prístroje. Takéto zmeny môžu viesť k zraneniu osôb a nesprávnej funkčnosti.
- Opravy na prístroji smú byť vykonávané len k tomu oprávnenými a náležite vyškolenými osobami. Používajte pritom vždy originálne náhradné diely. Tým je zaručené, že bezpečná prevádzka prístroja zostane zachovaná.

Informačné symboly v tomto návode

Značky a symboly v tomto návode Vám majú pomôcť bezpečne používať prístroj i návod.

i **Upozornenie**
Informácie o najúčinnejším popr. najpraktickejším používaní.

▶ **Krok spojený s činnosťou**
Vyzýva Vás k činnosti.

✓ **Výsledok činnosti**
Výsledok postupnosti krokov spojených s činnosťou.

A Označenie obrázku

1 Poradové čísla, čísla vyobrazenia

❶ Operačný krok

Stupne rizika výstražných upozornení

V tomto návode na obsluhu se používajú nasledujúce stupne rizika upozorňujúce na možné rizikové situácie:

Nebezpečenstvo!
Nebezpečná situácia hrozí bezprostredne a ak nie sú dodržané príslušné opatrenia, môže to viesť k ťažkým poraneniam až smrti.

Výstraha!
Nebezpečná situácia môže nastať a ak nie sú dodržané príslušné opatrenia, môže to viesť k ťažkým poraneniam až smrti.

Pozor!
Nebezpečná situácia môže nastať a ak nie sú dodržané príslušné opatrenia, môže to viesť k ľahkým alebo drobným poraneniam.

Pozor!
Môže vzniknúť škodlivá situácia a pokiaľ jej nie je zabránené, môže to viesť k hmotným škodám.

Štruktúra výstražných upozornení

Výstražné upozornenia majú nasledujúcu štruktúru:

Signálne slová (stupeň rizika)

Druh a zdroj nebezpečenstva!
- Následky pri nedodržaní bezpečnostných pokynov
- ▶ Opatrenia na vyhnutie sa nebezpečnej situácii

Použitie v súlade s daným účelom

Produkt je výhradne určený
- na udržovanie hrán trávníka rovnako ako malých trávnatých plôch v súkromných domácnostiach.
- k použitiu popisov a bezpečnostných pokynov uvedených v tomto návode na obsluhu.

Produkt je určený výhradne na súkromé použitie a nie je vhodný na použitie v oblasti priemyslu a remesel.
Produkt používajte len tak, ako je popísané v tomto návode na obsluhu. Akékoľvek iné použitie alebo zmeny na produkte platí ako nezodpovedajúce danému účelu použitia a skrýva v sebe značné riziká nehôd. Za použitia odporujúce danému účelu

Všeobecné bezpečnostné pokyny pre elektroprístroje

UPOZORNENIE Prečítajte si všetky bezpečnostné pokyny, inštrukcie, vyobrazenia a technické dáta, ktorými je tento elektroprístroj opatrený. Opomenutia pri dodržiavaní nasledujúcich pokynov môžu spôsobiť úder el. prúdom, požiar a/alebo ťažké zranenia.

Uchovajte všetky bezpečnostné pokyny a inštrukcie pre budúce použitie.
Pojem „elektroprístroj", použitý v bezpečnostných pokynoch, sa vzťahuje na elektroprístroje poháňané pomocou el. siete (so sieťovým káblom) alebo na elektroprístroje poháňané akumulátorovou batériou (bez sieťového kábla).

1) Bezpečnosť na pracovisku

a) **Pracovný priestor udržiavajte čistý a dobre osvetlený.** *Neporiadok alebo neosvetlený pracovný priestor môžu viesť k nehodám a zraneniam.*

b) **Elektroprístroj nepoužívajte v prostrediu ohrozenom explóziou alebo v ktorom sa nachádzajú horľavé tekutiny, plyny alebo horľavý prach.** *Elektroprístroje produkujú iskry, ktoré môžu prach alebo pary vznietiť.*

c) **Počas používania elektroprístroja k nemu zabráňte v prístupe deťom.** *V prípade nepozornosti môžete nad elektroprístrojom stratiť kontrolu.*

2) Elektrická bezpečnosť

a) **Zástrčka elektroprístroja musí náležite zapadnúť do el. zásuvky. Zástrčka nesmie byť v žiadnom prípade upravovaná. Nepoužívajte adaptérovú zástrčku spoločne s uzemnenými elektroprístrojmi.** *Neupravované zástrčky a el. zásuvky, do ktorých náležite zapadajú, znižujú riziko úderu el. prúdom.*

b) **Zabráňte telesnému kontaktu s uzemnenými povrchmi, ako sú rúrky, vykurovacie telesá, sporáky a chladničky.** *Ak je Vaše telo uzemnené, vzniká zvýšené riziko úderu el. prúdom.*

c) **Elektroprístroje chráňte pred dažďom a vlhkosťou.** *Prienik vody do elektroprístroja zvyšuje riziko úderu el. prúdom.*

d) **Nepoužívajte prívodný kábel k iným než na to určeným účelom, neprenášajte ani nezavesujte za neho elektroprístroj ani za neho netahejte, aby ste el. zástrčku vytiahli zo zásuvky. Chráňte prívodný kábel pred horúčavou, mastnotou, ostrými hranami alebo pohybujúcimi sa súčastmi zariadenia.** *Poškodený alebo zamotaný prívodný kábel zvyšuje riziko úderu el. prúdom.*

e) **Keď s elektroprístrojom pracujete vonku, používajte iba predlžovacie káble, ktoré sú pre prácu vonku určené.** *Použitie predlžovacieho kábla, určeného pre prácu vonku, znižuje riziko úderu el. prúdom.*

f) **Pokiaľ nie je možné vyhnúť sa prevádzke elektroprístroja vo vľhkom prostrediu, používajte prúdový chránič.** *Použitie prúdového chrániča znižuje riziko úderu el. prúdom.*

3) Bezpečnosť osôb

a) **Buďte pozorní, dbajte o to, čo robíte a pri práci s elektroprístrojmi postupujte s rozvahou. Elektroprístroj nepoužívajte, keď ste unavení alebo pod vplyvom drog, alkoholu alebo liekov.** *Okamih nepozornosti pri práci s elektroprístrojom môže viesť k vážnym zraneniam.*

b) **Noste vždy osobné ochranné pomôcky a ochranné okuliare.** *Nosenie osobných ochranných pomôcok, ako je respirátor, pracovné topánky s protišmykovou podrážkou, pracovná heľma alebo ochrana sluchu, znižuje riziko zranenia.*

c) **Zabráňte nechtenému uvedeniu elektroprístroja do prevádzky. Ubezpečte sa, že elektroprístroj je vypnutý predtým, než ho pripojíte k zdroju el. prúdu a/alebo keď k nemu pripojujete akumulátorovú batériu, keď prístroj preberáte alebo prenášate.** *Keď pri prenášaní elektroprístroja máte prst na tlačidle alebo keď spustený elektroprístroj pripojujete k zdroju el. prúdu, môže to viesť k nehodám a zraneniam.*

d) **Než elektroprístroj spustíte, odoberte z neho nástavné nástroje alebo utahovacie kľúče.** *Nástroj alebo kľúč, ktorý sa nachádza v otáčajúcej sa súčasti elektroprístroja, môže viesť k zraneniam.*

e) **Vyhnite sa abnormálnemu držaniu tela. Zaistite pevný postoj a v každom okamihu udržiavajte rovnováhu.** *Tak môžete elektroprístroj v nečekaných situáciach lepšie ovládať.*

f) **Noste vhodný odev. Nenoste volný odev alebo šperky. Zabráňte kontaktu vlasov a oblečení s pohybujúcimi sa súčasťami zariadenia.** *Volný odev, šperky alebo dlhé vlasy môžu byť pohybujúcimi sa súčasťami zariadenia zachytené.*

g) **Pokiaľ je možné k elektroprístroji namontovať zariadenie na odsávanie prachu alebo zachytávanie odletujúcich predmetov, je nutné tieto zariadenia pripojiť a náležite používať.** *Použitie zariadenia na odsávanie prachu môže znížiť riziko vzniknuté vývinom prachu.*

h) **Nenechajte sa ukolísať pocitom falošného bezpečia a nikdy sa neodchylujte od bezpečnostných predpisov pre elektroprístroje, aj keď ste po viacnásobnom použití s elektroprístrojem oboznámeni.** *Neopatrné jednanie môže počas zlomku sekundy viesť k ťažkým zraneniam.*

4) **Používanie elektroprístrojov a manipulácia s nimi**

a) **Elektroprístroje nepreťažujte. Používajte na prácu iba k tomu určené elektroprístroje.** *S elektroprístrojom určeným k danej práci pracujete v danej oblasti výkonu lepšie a bezpečnejšie.*

b) **Nepoužívajte elektroprístroje, u ktorých je spínač poškodený.** *Elektroprístroj, ktorý nie je možné ďalej spustiť alebo vypnúť, je nebezpečný a musí byť opravený.*

c) **Predtým, než vykonávate nastavenia elektroprístroja, meníte nástavné nástroje alebo elektroprístroj ukladate, vytiahnite zástrčku z el. zásuvky a/alebo vyberte akumulátorovú batériu.** *Toto bezpečnostné opatrenie znižuje riziko nechceného spustenia elektroprístroja.*

d) **Zabráňte deťom v prístupe k nepoužívaným elektroprístrojom. Nedovoľte elektroprístroj používať osobám, ktoré s ním nie sú oboznámené alebo ktoré nečítali tento návod.** *Elektroprístroje sú nebezpečné, ak sú používané neskúsenými osobami.*

e) **Udržiavajte elektroprístroje a nástavné zariadenia k nim v náležitom stave. Skontrolujte, či pohyblivé súčasti fungujú bezvadne a nedrhnú, či nie sú zlomené či poškodené tak, že je tým ovplyvnená ich funkčnosť. Poškodené súčasti nechajte pred použitím elektroprístroja opraviť.** *Veľa nehôd a zranení ma svoj pôvod v zle udržiavaných elektroprístrojach.*

f) **Rezné nástroje udržiavajte ostré a čisté.** *Starostlivo udržiavané rezné nástroje s ostrými reznými hranami sa menej zadrhávajú a ľahšie sa navádzajú.*

g) **Elektroprístroje, násadné zariadenia atď. používajte v súlade s týmito pokynmi. Zohľadnite pritom pracovné podmienky a vykonávanú činnosť.** *Používanie elektroprístrojov k iným než daným účelom môže viesť k nebezpečným situáciam.*

h) **Rukoväte a plochy, za ktoré zariadenie držíte, udržiavajte suché, čisté a zbavené oleja a mazadiel.** *Klzké rukoväte a plochy, za ktoré zariadenie držíte, neumožňujú bezpečnú obsluhu a kontrolu elektroprístroja v nepredvídaných situáciach.*

5) **Používanie akumulátorových prístrojov a manipulácia s nimi**

a) **Akumulátorové batérie nabíjajte iba nabíjačkami odporúčanými výrobcom.** *V prípade nabíjačky, ktorá je určená pre určitý druh akumulátorovej batérie, vzniká nebezpečenstvo požiaru, ak je spojená s inou akumulátorovou batériou.*

b) **V elektroprístrojoch používajte len akumulátorové batérie, ktoré sú na to určené.** *Použitie iných akumulátorových batérií môže viesť ku zraneniam a nebezpečenstvu požiaru.*

c) **Zabráňte kontaktu akumulátorovej batérie s kancelárskymi svorkami, mincami, kľúčmi, klincami, skrutkami alebo inými malými kovovými predmetmi, ktoré môžu spôsobiť premostenie kontaktov.** *Skrat medzi kontaktmi akumulátorovej batérie môže mať za následok popáleniny alebo požiar.*

d) **Pri nesprávnom použití môže z akumulátorovej batérie vytiecť kvapalina. Zabráňte kontaktu s ňou. Pri náhodnom kontaktu opláchnite postihnuté miesto vodou. Ak sa kvapalina dostane do očí, vyhľadajte navyše lekára.** *Vytékajúca kvapalina môže viesť k podráždeniu kože alebo popáleninám.*

e) **Nepoužívajte poškodenú alebo upravenú akumulátorovú batériu.** *Poškodené alebo upravené akumulátorové batérie sa môžu správať nepredvídateľne a viesť k požiaru, explózii alebo riziku zranenia.*

f) **Nevystavujte akumulátorovú batériu ohňu alebo príliš vysokým teplotám.** *Oheň alebo teploty nad 130 °C môžu vyvolať explóziu.*

g) **Dodržiavajte pokyny pre nabíjanie akumulátorovej batérie a batérie alebo akumulátorové nástroje nikdy nenabíjajte mimo teplotný rozsah uvedený v návode na obsluhu.** *Nesprávné nabíjanie alebo nabíjanie mimo povolený teplotný rozsah môžu akumulátorovú batériu nenávratne poškodiť a zvýšiť riziko požiaru.*

6) Servis

a) **Elektroprístroje nechávajte opravovať len odborným personálom s náležitou kvalifikáciou.** *Tak zaistíte, že bezpečnosť elektroprístroja zostane zachovaná.*

b) **Na poškodených akumulátorových batériách nevykonávajte údržbu.** *Všetku údržbu akumulátorových batérií by mal vykonávať len výrobca alebo ím splnomocnený zákaznický servis.*

Bezpečnostné pokyny pre vyžínač

DÔLEŽITÉ
PRED POUŽITÍM SI STAROSTLIVO PREČÍTAJTE
UCHOVAJTE PRE ĎALŠIE POUŽITIE

Upozornenie!

Vyžínač nesmie byť používaný deťmi, osobami s obmedzenými fyzickými, zmyslovými alebo psychickými schopnosťami alebo nedostatočnými skúsenosťami a znalosťami alebo osobami, ktoré nie sú oboznámené s týmito pokynmi.
Deti musia byť pod dozorom, aby si s elektroprístrojom nehrali. Čistenie a údržba nesmú byť vykonávané deťmi.

Poučennie

a) Pokyny si pozorne prečítajte. Oboznámte sa s nastavovaciemi súčasťami a náležitým používaniem vyžínača na trávu.

b) Nedovolte nikdy osobám, ktoré nie sú s vyžínačom oboznámené, rovnako ako deťom jeho používanie. Vek užívateľa môžu obmedziť miestne platné predpisy.

c) Je nevyhnutné mať na pamäti, že za nehody, zranenia alebo ohrozenie iných osôb je zodpovedný užívateľ zariadenia.

Príprava

a) Pred použitím vyžínača skontrolujte pohľadom, či nie sú poškodené, nechýbajú alebo nie sú nesprávne namontované ochranné prvky alebo kryty.

b) Nikdy neuvádzajte vyžínač do prevádzky, ak sa v blízkosti nachádzajú iné osoby, najmä deti, alebo domáce zvieratá.

c) Skontrolujte starostlivo plochu, na ktorej má byť vyžínač použitý a odstráňte všetky predmety, ktoré by mohli byť vyžínačom zachytené a odmrštené preč.

d) Pred spustením vyžínača je nevyhnutné vždy skontrolovať, či všetky skrutky, matice, čapy a ďalšie upevňovacie prvky dobre sedia a sú náležite zaistené.

Prevádzka

a) Ochranu očí, pevné topánky a dlhé nohavice je nevyhnutné nosiť po celú dobu používania vyžínača.

b) Vyhnite sa používaniu vyžínača za zlých povetrnostných podmienok, najmä keď hrozí úder blesku.

c) Vyžínač používajte len za denného svetla alebo pri dobrom umelom osvetlení.

d) Dbajte o dobrý postoj a držanie tela, najmä na svahoch.

e) S vyžínačom choďte, nebehajte.

f) Nikdy nepoužívajte vyžínač s poškodeným krytom alebo ochranným zariadením popr. bez krytu alebo ochranného zariadení.

g) Motor spúšťajte iba vtedy, keď sa Vaše ruky a nohy nachádzajú mimo dosahu rezných nástrojov.

h) Neustále kontrolujte, že do vetracích otvorov neprenikli cudzie predmety.

i) Dávajte pozor, aby ste sa nezranili rezným nástrojom na rukách či nohách.

j) Vyžínač používajte iba v odporúčanom stave a na pevnej, rovnej ploche.

k) Vyžínač nepoužívajte na dláždených plochách či takých, ktoré sú vysypané štrkom, kde môže vyžínačom vymrštený materiál viesť ku zraneniam.

l) V nasledujúcich situáciach vyžínač odpojte od zdroja prúdu tým, že z neho vyberete vyberateľnú akumulátorovú batériu:

- Keď vyžínač nechávate bez dozoru.
- Predtým, než z neho začnete odstraňovať predmet, ktorý jeho chod zablokoval.
- Pred kontrolou, čistením alebo akýmikoľvek prácami na vyžínaču.
- Po jeho kontaktu s cudzím predmetom.
- Ak začne vyžínač nezvyčajne vibrovať.

Ak prístroj začne nezvyčajne silno vibrovať, je nezbytná jeho okamžitá kontrola. .

- Skontrolujte, či nie je poškodený;
- Nechajte vykonať nezbytné opravy poškodených súčastí;

– Zaistite, aby boli všetky matice, čapy a skrutky pevne dotiahnuté.

m) Pozor! Dbajte o to, aby ste sa nedotýkali žiadnych pohyblivých súčastí predtým, než z vyžínača vyberiete akumulátorovú batériu a pohyblivé časti sa uplne nezastavia.

n) Pozor! Zariadenie nikdy neprevádzkujte so závadnými ochrannými zariadeniami alebo krytmi či bez nich.

Opravy a prechovávanie

a) Odpojte vyžínač vždy od zdroja el. prúdu tak, že z neho vyberiete vyberateľnú akumulátorovú batériu ešte predtým, než na ňom majú byť vykonané údržbové práce alebo než má byť očistený.

b) Používajte iba náhradné diely a príslušenstvo odporúčané výrobcom.

c) Vyžínač je nevyhnutné pravidelne kontrolovať a vykonávať na ňom údržbu. Opravy nechajte vykonávať len v zmluvnej opravárenskej dieľni.

d) Ak vyžínač nepoužívate, zabráňte k nemu v prístupe deťom.

e) Nekovový rezný nástroj nikdy nezamieňajte za kovový.

Bezpečnostné pokyny pre nabíjačku

a) Tento prístroj smie byť používaný deťmi staršími 8 rokov rovnako ako osobami so zníženými fyzickými, vnemovými alebo psychickými schopnosťami alebo nedostatkom skúseností a vedomostí, len keď sú pod dozorom alebo ak boli s bezpečným používaním prístroja oboznámené a chápu z toho plynúce riziká. Deti si s prístrojom nesmú hrať. Čistenie a údržba nesmú byť vykonávané deťmi ponechanými bez dozoru.

b) Nabíjačku používajte výhradne k nabíjaniu odporúčaných akumulátorových batérií (viď "Technické údaje"). Nabíjanie iných akumulátorových batérií môže viesť k zraneniam a nebezpečenstvu požiara.

c) Pred každým použitím skontrolujte nabíjačku, sieťový kábel a zástrčku a opravy nechajte vykonávať len odborným personálom s náležitou kvalifikáciou a s použitím originálnych náhradnych dielov. Vadnú nabíjačku nepoužívajte a sami ju neotvárajte. Tým sa zaistí, že bude zachovaná bezpečnosť prístroja.

d) Nabíjačku pripájajte len k zásuvke s prúdovým chráničom (FI spínač). Dbajte o to, aby menovité napätie zodpovedalo údajom na typovom štítku nabíjačky. Hrozí nebezpečenstvo úderu el. prúdom.

e) Chráňte nabíjačku pred vlhkom a dažďom. Nikdy nabíjačku nepoužívajte vonku. Znečistením a prienikom vody sa zvyšuje riziko úderu el. prúdom.

f) Zabráňte mechanickému poškodeniu nabíjačky. Môže to viesť k vnútorným skratom.

g) Nabíjačku neprevádzkujte na horľavom podklade (napr. papier, textílie). Hrozí nebezpečenstvo požiaru kvôli teplu vznikajúcemu pri nabíjaní.

h) Ak je prívodný kábel tohto prístroja poškodený, musí byť vymenený výrobcom alebo jeho zákaznickou službou či inou osobou s podobnou kvalifikáciou, aby sa zabránilo rizikám.

i) Pomocou nabíjačky nenabíjajte batérie, ktoré nie sú určené na opätovné nabíjanie.

j) Sieťovú zástrčku nikdy nevyťahujte za sieťový kábel, ale uchopte zástrčku do ruky.

k) Prístroj nikdy nenoste zavesený za sieťový kábel či zástrčku.

l) Keď nabíjačku nepoužívate, keď ju čistíte alebo keď sa na nej vyskytne nejaká porucha, prístroj vždy vypnite a vytiahnite sieťovú zástrčku zo zásuvky.

Bezpečnostné pokyny pre akumulátorovú batériu

a) Skontrolujte, či je produkt vypnutý predtým, než do neho vložíte akumulátorovú batériu. Vloženie akumulátorovej batérie do zapnutého prístroja môže viesť k nehodám a zraneniam.

b) Akumulátorovú batériu neotvárajte. Hrozí nebezpečenstvo skratu.

c) Akumulátorovú batériu chráňte pred horúčavou (napr. tiež pred trvalým slnečným žiarením, ohňom), vodou a vlhkosťou. Hrozí nebezpečenstvo explózie.

d) Pri poškodení a nesprávnom používaní môžu z akumulátorovej batérie unikať pary. Zaistite v takom prípade prísun čerstvého vzduchu a pri ťažkostiach vyhľadajte lekára. Pary môžu dráždiť dýchacie cesty. Chráňte akumulátorovú batériu pred ohňom a kontaktom s horúcimi plochami.

e) Akumulátorovú batériu používajte iba v spojení s odporúčanými produktmi. Len tak bude akumulátorová batéria chránená pred preťažením.

f) .Akumulátorová batéria môže byť poškodená špicatými predmetmi ako napr. klincami alebo skrutkovačom alebo na základe vonkajšieho pôsobenia sily. Môže pritom dojsť k vnútornemu skratu a akumulátorová batéria môže začať horieť, môže dojsť k vývinu dymu, explózii alebo prehriatiu.

g) Akumulátorovú batériu neskratujte. Hrozí nebezpečenstvo explózie.

h) Akumulátorovú batériu používajte a prechovávajte len v teplotnom rozsahe 0 – 50 °C. Akumulátorovú batériu nenechávajte v lete napr. ležať v aute.

i) Kontrolujte pravidelne stav nabitia akumulátorovej batérie, ak je po dlhší čas skladovaná. Optimálny stav nabitia je medzi 50 % a 80 % jej kapacity.

j) Čas od času očistite vetracie otvory akumulátorovej batérie mäkkým, čistým a suchým štetcom.

Správanie v prípade núdzovej situácie

Pomocou návodu na obsluhu sa oboznámte s používaním tohto produktu.
Zapamätajte si bezpečnostné pokyny a bezpodmienečne sa imi riaďte. To pomôže vyhnúť sa rizikám a nebezpečenstvám.

a) Pri používaní tohto produktu buďte vždy opatrní, aby ste včas rozpoznali nebezpečenstvo a mohli podľa toho konať. Rýchlym zásahom sa môže predísť ťažkým zraneniam a hmotným škodám.

b) Pri nesprávnom fungovaniu produktu ho okamžite vypnite a vyberte z neho akumulátorovú batériu popr. odpojte ho od zdroja el. prúdu. Prístroj nechajte skontrolovať odborným personálom s náležitou kvalifikáciou a prípadne opraviť, než ho znova začnete používať.

Zvyškové riziká

Návod na obsluhu tohto elektroprístroja obsahuje dostatok pokynov k bezpečnej práci s elektroprístrojmi.
Každý elektroprístroj v sebe napriek tomu skrýva iisté zvyškové riziká, ktoré nie je možné vylúčiť ani na základe starostlivej konštrukcie a pripojených bezpečnostných zariadení. Obsluhujte preto elektroprístroje s nevyhnutnou opatrnosťou.
Zvyškové riziká môžu napríklad byť:

- Kontakt s pohyblivými súčasťami alebo nástavnými zariadeniami.
- Zranenie odletujúcimi predmetmi alebo ich súčasťami.
- Nebezpečenstvo požiaru pri nedostatočnom odvetraní motora.
- Poškodenie sluchu pri práci bez ochrany sluchu.
- Poškodenie pľúc pri vdýchnutí prachu.

Bezpečná práca závisí tiež na tom, či je obslužný personál náležite obeznámený so zaobchádzaním s príslušnými elektroprístrojmi! Zodpovedajúce znalosti o prístroji rovnako ako obozretné správanie pri práci pomáhajú existujúce zvyškové riziká minimalizovať.

Význam symbolov

Pozor!

Pre zníženie rizika zranenia si prečítajte originálny návod na obsluhu.

Pre zníženie rizika zranenia si prečítajte originálny návod na obsluhu.

Noste ochranu sluchu.

Noste ochranné okuliare.

Noste ochranné rukavice.

Noste pracovné topánky.

Zabráňte tretím osobám v prístupe do rizikového priestoru.

Udržiavajte tretie osoby vždy mimo rizikového priestoru.

Zariadenie po vypnutí motora ešte dobieha.

Druh ochrany: IPX0

Slábnuce istenie prístroja.

Zaručená hladina akustického výkonu.

Nabíjačka smie byť používaná iba vo vnútornych priestorách.

Nebezpečenstvo úderu elektrickým prúdom! Pred čistením, údržbou a opravami vytiahnite sieťovú zástrčku nabíjačky zo zásuvky.

Ochranná trieda II (nabíjačka, dvojitá alebo zosilnená izolácia)

Nevhadzujte do ohňa!

Recyklovateľný materiál

Lítium-iónové batérie

Nevhadzujte do vody.

Nevystavujte teplotám nad 50 °C.

Upozornenie
Označenie na produktu má dokumentačnú hodnotu a nesmie byť menené alebo urobené nečitateľným.

Pred uvedením do prevádzky

Pozor!

Nebezpečenstvo udusenia pre deti pri hre s obalovým materiálom!
Zabráňte deťom v prístupe k obalovému materiálu.

Pred prvým použitím odstráňte z prístroja všetok obalový materiál.
Skontrolujte obsah dodávky a produkty, jednotlivé súčasti popr. obslužné prvky prezrite.

Popis súčastí (Obr. A)

1 Hlavná rukoväť
2 Blokačné tlačidlo spustenia
3 Tlačidlo Zap/Vyp
4 Horná násada
5 Aretačné tlačidlo prídavnej rukoväte
6 Úložisko náhradneho noža
7 Prídavná rukoväť
8 Teleskopická násada
9 Aretačné tlačidlo (hlava vyžínača)
10 Poistka pretočenia (rezačka hran/vyžínač)
11 Vetracie otvory
12 Vodiace koliesko
13 Strmeň na ochranu rastlín
14 Rezný nôž
15 Otočný disk
16 Ochranný kryt
17 Aretačné tlačidlo (uhol rezu)
18 Hlava vyžínača
19 Nastavovacia páčka
20 Upínacia objímka (teleskopická násada)
21 Objímka pre akumulátorovú batériu
22 Nabíjačka
23 Zelená LED kontrolka
24 Červená LED kontrolka
25 Akumulátorová batéria
26 Deblokačné tlačidlo
27 Tlačidlo pre zistenie stavu nabitia
28 Kontrolka stavu nabitia

Prevádzkové časy

- Dodržiavajte regionálne predpisy.
- Na prevádzkové časy sa spýtajte miestnych správnych úradov.

Uvedenie do prevádzky

Nabíjanie akumulátorovej batérie (Obr. B)

Upozornenie!

Bezpečnostné riziko pri nesprávnom nabíjaní akumulátorovej batérie. .

▶ Akumulátorovú batériu nabíjajte pri okolitej teplote medzi 4 °C a 50 °C. Optimálna teplota pre nabíjanie akumulátorovej batérie je cca 23 °C.

- ▶ Nabíjačku pripojte k náležite inštalovanej el. zásuvke ❶ .
- ▶ Akumulátorovú batériu zasuňte až po zarážku nabíjačky 22 ❷ .
- ▶ Keď je akumulátorová batéria úplne nabitá, odpojte nabíjačku od zdroja prúdu a vyberte akumulátorovú batériu z nabíjačky.

Prevádzkové kontrolky nabíjačky (Obr. A)

- Zelená LED 23 kontrolka svieti: Akumulátorová batéria je nabitá na prevádzkové napätie/ Proces nabíjania ukončený
- Červená LED 24 kontrolka svieti: Nabíjanie

Kontrolka stavu nabitia (Obr. A)

- ▶ Stlačte tlačidlo 27 , aby ste odčítali stav nabitia.
- ✓ Stav nabitia je zobrazený pomocou LED kontroliek.

Kontrolky stavu nabitia 28	Stav
■ ■ ■	Akumulátorová batéria je úplne nabitá.
■ ■ □	Akumulátorová batéria je slabo nabitá.
■ □ □	Akumulátorová batéria je prázdna.

Nasadzenie ochranného krytu (Obr. C)

- ▶ Pretiahnite ochranný kryt 16 cez hlavu vyžínača 18 .
- ✓ Ochranný kryt počuteľne zapadne.

Spojte hlavu vyžínača s teleskopickou násadou (Obr. D)

- ▶ Otvorte nastavovaciu páčku 19 ❶ .
- ▶ Odoberte ochrannú čiapočku na zástrčke hlavy vyžínača 18 a zastrčte zástrčku do teleskopickej násady 8 ❷ .
- ✓ Obe aretačné tlačidlá 9 počutelne zapadnú.
- ▶ Zatvorte nastavovaciu páčku ❸ .
- ✓ Spojenie je zaistené.

Upozornenie
Pokiaľ chcete produkt rozmontovať, postupujte v opačnom poradí. Pri oddelení častí musia byť stlačené obe aretačné tlačidlá 9 .

Nastavenie pracovného uhla (Obr. E)

Vyžínač má k dispozícii v 5-polohách nastaviteľný pracovný uhol. Tak môžete pohodlne dosiahnuť vyžínačom na problematické a zle prístupné miesta.

- ▶ Stlačte obe aretačné tlačidlá 17 a pridržte ich ❶ .
- ▶ Nastavte požiadovaný pracovný uhol ❷ .
- ▶ Pustite aretačné tlačidlá.
- ✓ Hlava vyžínača počuteľne zapadne.

Strmeň na ochranu rastlín (Obr. F)

Stmeň na ochranu rastlín 13 slúži ako označenie oblúka rezu a zabraňuje tomu, aby rezný nôž 14 poškodil kríky, stromy, rastliny na záhone, zdi apod.

- ▶ V prípadě potreby sklopte strmeň na ochranu rastlín nadol .

Funkcia vyžínača/rezačky hrán (Obr. G)

Podľa potreby môže byť vyžínač vedľa horizontálneho vyžínania trávníka použitý tiež na vertikálné rezy hrany trávníka.

- ▶ Nastavte pracovný uhol tak, aby oblúk rezu bol paralelný s násadou.
- ▶ Vytiahnite poistku pretočenia 10 nahor ❶ .
- ▶ Otočte hlavu vyžínača 18 o 90° doľava až po zarážku ❷ .
- ✓ Poistka pretočenia zapadne po otočení zase späť. Produkt môže byť teraz použitý ako rezačka hrán trávníka.

Upozornenie
Pre usnadnenie práce môže byť vyžínač v tejto polohe vedený po zemi pomocou vodiaceho kolieska 12 ❸ .

- ▶ Potom, čo ste použili vyžínač ako rezačku hrán, vytiahnite poistku pretočenia 10 nahor.
- ▶ Otočte hlavu vyžínača 18 o 90° doprava až po zarážku ❹ .
- ✓ Poistka pretočenia zapadne po otočení zase späť. Produkt nyní môže byť opäť použitý ako vyžínač.

Nastavenie dĺžky násady (Obr. H)

- ▶ Upínaciu objímku 20 na teleskopickej násade 8 uvoľnite ❶ .
- ▶ Nastavte požiadovanú dĺžku ❷ .
- ▶ Upínaciu objímku znova dotiahnite ❸ .

Nastavenie prídavnej rukoväte (Obr. I)

- ▶ Stlačte obe aretačné tlačidlá 5 a podržte ich ❶ .
- ▶ Nastavte požiadovaný uhol ❷ .
- ▶ Aretačné tlačidlá uvoľnite.
- ✓ Prídavná rukoväť 7 počuteľne zapadne do požiadovanej polohy.

Prevádzka

Pozor!

Pri vyžínaní dbajte o to, aby sa do kontaktu s rezným nožom nedostali žiadne predmety, ako je drôt, kovové súčasti, kamene atď. Môže to viesť k poškodeniu rezného nástroja. Pri zablokovaní vyžínača pevnými objektmi, prístroj okamžite vypnite.

Zasunutie a vytiahnutie akumulátorovej batérie (Obr. J)

- ▶ Akumulátorovú batériu 25 zasuňte do objímky pre batériu 21 , až počuteľne zapadne.
- ✓ Prístroj je pripravený k prevádzke.
- ▶ Aby ste akumulátorovú batériu opäť vybrali, stlačte obe deblokačné tlačidlá 26 akumulátorovej batérie a vytiehnite ju z objímky.

Zapnutie a vypnutie prístroja (Obr. K)

- ▶ Blokačné tlačidlo spustenia 2 vysuňte vpred ❶ .
- ▶ Stlačte tlačidlo Zap/Vyp 3 a pridržte ho ❷ .
- ▶ Za účelom vypnutia pustite tlačidlo Zap/Vyp.

Používanie vyžínača

- ▶ Počas prevádzky držte prístroj vždy pevne oboma rukami za hlavnú rukoväť 1 a prídavnú rukoväť 7 .
- ▶ Vyžínač zapnite.
- ▶ Priblížte vyžínač k trávniku.
- ▶ Postupujte vpred a natáčajte vyžínač do strán. Vyžínač pritom držte naklonený cca o 30° (viď Obr. L a M).
- ▶ Trávu strihajte postupne od špičky smerom nadol na kratšiu dĺžku (viz Obr. N).
- ▶ Ak chcete vyžínač vypnúť, pustite tlačidlo Zap/Vyp.
- ▶ Akumulátorovú batériu vyberte z objímky pre batériu.

Použitie vyžínača ako rezačky hrán trávnika

- ▶ Prepnite vyžínač na rezačku hrán.
- ▶ Počas prevádzky držte prístroj vždy pevne oboma rukami za hlavnú rukoväť 1 a prídavnú rukoväť 7 .
- ▶ Vyžínač zapnite.
- ▶ Veďte vyžínač pomocou vodiaceho kolieska 12 po zemi a vykonávajte vertikálne rezy hrany trávnika (viz Obr. O).
- ▶ Ak chcete vyžínač vypnúť, pustite tlačidlo Zap/Vyp
- ▶ Akumulátorovú batériu vyberte z objímky pre batériu.
- ▶ Prepnite rezačku hrán na vyžínač.

Čistenie a údržba

Warnung!

Nebezpečenstvo zranenia!

- ▶ Noste osobné ochranné pomôcky v súlade s bezpečnostnými pokynmi, napr. rukavice atď.
- ▶ Pred údržbou a čistením produkt vypnite a vyberte akumulátorovú batériu.
- ▶ Práce, ktoré nie sú popísané v tomto návode na obsluhu, nechajte vykonávať odborným servisom.
- ▶ Čistenie a údržba smú byť na prístroji vykonávané, len keď je rezný nástroj úplne v klidu.
- ▶ Majte na pamäti riziko zranenia pohyblivými časťami.
- ▶ Práce, ktoré nie sú popísané v návode na prevádzku, nechajte vykonávať odborným servisom.

Pozor!

Pri čistení a údržbe nechajte produkt skontrolovať, či nie je poškodený, či niektoré súčasti nie sú uvolnené, opotrebované či poškodené alebo či skrutky a iné súčasti správne dosadajú.
Opravy smú byť vykonávané iba kvalifikovanou osobou či servisom s náležitým povolením. Kvalifikovanými osobami sú osoby s náležitým odborným vzdelaním a skúsenosťami, ktoré sú oboznámené s požiadavkami na konštrukciu a uspôsobení prístroja aj bezpečnostnými požiadavkami.

Čistenie

- ▶ Nepoužívajte čistiace prostriedky alebo rozpúšťadlá. Chemické látky môžu poškodiť povrch produktu.
- ▶ Produkt nikdy nečistite pod tekúcou vodou. Povrch produktu očistite navlhčenou alebo suchou handričkou.
- ▶ Ventilačné otvory 11 a ďalšie ťažko prístupné miesta čistite pomocou mäkkej kefky alebo štetca.
- ▶ Produkt dôkladne očistite vždy ihneď po použitiu a nechajte všetky súčasti vyschnúť. Vlhké zvyšky rastlín by totiž v takom prípade mohli stvrdnúť a potom je možné je odstrániť len s ťažkosťami.
- ▶ Pri čistení skontrolujte nasledujúce:
  - To, či rezný nôž 14 a otočný disk 15 pevne sedia
  - Spojenie hlavy vyžínača 18 a teleskopickej násady 8 .

Výmena rezného noža (Obr. P)

- ▶ Rezný nôž 14 zasuňte dovnútra ❶ a odoberte ho z násady na otočnom disku 15 ❷ .
- ▶ Z úložiska rezných nožov 6 vyberte nový rezný nôž.
- ▶ Nový rezný nôž nasaďte na otočný disk a vytiahnite ho von ❸ .
- ✓ Rezný nôž počuteľne zapadne.

Prechovávanie

- Pred uskladnením produkt dôkladne očistite.
- Produkt vrátane všetkého príslušenstva prechovávajte na suchom mieste, chránenom pred prachom a mrazom.
- Produkt chráňte pred priamym slnečným žiarením.
- Akumulátorovú batériu a vyžínač ukladajte oddelene.
- Produkt prechovávajte na mieste neprístupnom deťom pri teplote medzi + 5 °C a + 30 °C.

Odstraňovanie závad

Problém	Možné príčiny	Odstranenie závady
Prístroj sa sám od seba vypína.	Akumulátorová batéria je príliš horúca.	Nechajte akumulátorovú batériu vychladnúť.
	Akumulátorová batéria je vybitá.	Akumulátorovú batériu nabite.
	Tlačidlo Zap/Vyp je defektné.	Vyhľadajte odborný servis.
	Motor je defektný.	
Prístroj pracuje prerušovane.	Uvolnený kontakt vo vnútri prístroja.	Vyhľadajte odborný servis.
	Tlačidlo Zap/Vyp je defektné.	
	Spoj medzi pracovnou hlavou a teleskopickou násadou je uvoľnený.	Spoj upevnite.
Silné vibrácie, hlasité zvuky.	Rezný nôž je zlomený.	Rezný nôž vymeňte.
	Rezné zariadenie je upchaté.	Rezné zariadenie očistite.
	Motor je defektný.	Vyhľadajte odborný servis.
Zlý výsledok rezu.	Řezný nůž je zlomený.	Rezný nôž vymeňte.
	Rezné zariadenie je znečistené.	Rezné zariadenie očistite.
	Akumulátorová batéria nie je úplne nabitá.	Akumulátorovú batériu nabite.

Technické dáta

Tovar	Akkumulátorový vyžínač 2 v1
Číslo modelu	1238127
Menovité napätie	20 V ⎓ (jednosmerný prúd)
Volnobežné otáčky	8500 min^{-1}
Priemer oblúka rezu	cca. Ø 260 mm
Pracovná teplota	0-50 °C
Hmotnosť (celková)	cca. 2,1 kg

Akumulátorová batéria

Číslo modelu	ZDBP20013001
Napätie	20 V ⎓ (Gleichstrom)
Kapacita	3,0 Ah
Typ	Lítium-iónová akumulátorová batéria (Li-Ion)
Dĺžka doby nabíjania	cca 90 minút
Pracovná teplota	0-50 °C

Nabíjačka

Číslo modelu:	1238166
Menovité vstupné napätie:	220 – 240 V~ (striedavý prúd), 50/60 Hz, 1,2 A
Menovité výstupné napätie:	22V ⎓ (jednosmerný prúd), 2200 mA
Ochranná trieda:	II/ ⧈
Pracovná teplota:	0-50 °C

Vhodné príslušenstvo (nie je obsahom dodávky):

- Countryside® nástavec záhradného kultivátora (Č. výr.: 1238160)
- Countryside® nástavec pre čistenie škár (Č. výr.: 1238149)
- Countryside® 20V Li-Ion akumulátorová batéria (Č. výr.:1238164)
- Countryside® nabíjačka batérií (Č. výr.:1238166)

Informácie o hluku a vibráciach

Upozornenie!

Ohrozenie zdravia! Práca bez ochrany sluchu môže mať za následok poškodenie zdravia. Noste pri práci ochranu sluchu.

Hladina akustického tlaku L_{pA}	79,7dB(A)
Neistota K	3 dB(A)
Hladina akustického výkonu L_{wA}	90,0 dB(A)
Neistota K	2,2 dB
Hladina akustického výkonu L_{wA} zaručená	92 dB(A)
Vibrácie na hlavnej rukoväti a_h	2,675 m/s^2
Vibrácie na prídavnej rukoväti a_h	3,114 m/s²
Neistota K	1,5 m/s^2

Uvedené hodnoty vibrácií a uvedené hodnoty akustických emísií boli zmerané pomocou normovaného skúšobného postupu (EN 50636-2-91:2014) a môžu byť použité pre srovnanie elektroprístroja s iným. Môžu byť použité tiež na predbežný odhad zaťaženia.

Upozornenie!

Vibrácie a akustické emísie sa môžu pri konkrétnom používaní elektroprístroja od uvedených hodnôt lišiť v závislosti na spôsobe, akým je elektroprístroj používaný, najmä potom aký typ obrobka je spracovávaný.

Je nevyhnutné stanoviť bezpečnostné opatrenia pre ochranu obslužneho personálu, ktoré vychádzajú z odhadu zaťaženia vibráciami a hlukom počas konkrétneho používania zariadenia (tu je nevyhnutné zohľadniť všetky súčasti pracovného cyklu, napríklad časy, kedy je elektroprístroj vypnutý, a tiež kedy je síce zapnutý, ale beží bez zaťaženia).

Snažte sa zaťaženie vibráciami a hlukom znížiť na čo najnižšiu mieru. Príkladom opatrení na znížení zaťaženia je nosenie rukavíc pri používaní prístroja, obmedzení doby práce s prístrojom a používaní príslušenstva v dobrom stave.

Odstránenie

Odstránenie obalu

Obalový materiál sa skladá z recyklovateľných materiálov. Obalový materiál odstráňte podľa jeho označenia na nato určených zberných miestach resp. podľa platných predpisov.

Pokyny na odstránenie elektrických výrobkov

Elektrické výrobky nevyhadzujte do domového odpadu. Podľa smernice 2012/19/EÚ o odpade z elektrických a elektronických zariadení a implementácie do národného práva musí byť elektrický výrobok separovaný a ekologicky odstránený.

Alternatíva recyklovania k požiadavke na vrátenie: Vlastník elektrického výrobku je namiesto vrátenia povinný za účelom riadneho zhodnotenia výrobok odovzdať na recykláciu. Starý výrobok je možné odovzdať tiež na zbernom mieste, ktoré vykoná odstránenie v zmysle cirkulárnej ekonomiky a zákona o odpadoch. Netýka sa to príslušenstva starých výrobkov a dielov bez elektronických častí.

Odlaganje baterije

Li-Ion

Baterije ne spadaju u kućansko smeće. Kao potrošač, zakonski ste obavezani vratiti potrošene baterije. Vaše baterije možete vratiti pri javnom odlagalištu Vaše općine ili u trgovini. Baterije sadrže štetne tvari, koje zbog nepravilnog odlaganja mogu onečistiti okoliš i imati negativan utjecaj na ljudsko zdravlje.

Prije odlaganja uređaja izvadite bateriju iz električnog uređaja.

Ďalšie pokyny k odstráneniu

Staré elektrické zariadenie odovzdajte tak, aby ste neohrozili jeho neskoršie opätovné použitie alebo zhodnotenie. Staré elektrické výrobky môžu obsahovať škodlivé látky. Pri nesprávnom zaobchádzaní alebo poškodení výrobku by tieto mohli pri neskoršom zhodnotení výrobku viesť k poškodeniu zdravia alebo znečisteniu vody a pôdy.

Záruka

Kaufland poskytuje záruku v trvaní 3 roky od dátumu kúpy.

Zo záruky sú vylúčené škody, ktoré vznikli nedodržiavaním návodu na obsluhu, nesprávnym používaním a zaobchádzaním, vlastnými úpravami alebo nedostatočnou údržbou a starostlivosťou.

ES vyhlásenie o zhode

Údaje a normy nájdete v priloženom ES vyhlásení o zhode.

Съдържание

Съдържание на доставката 120
Безопасност 120
Остатъчни рискове 131
Значение на символите 132
Преди пускане в действие 133
Пускане в действие 134
Работа с уреда 135
Почистване и поддържане 136
Съхранение 137
Справяне с проблеми 137
Технически характеристики 138
Отстраняване на отпадъци 139
Гаранция 140
Декларация за съответствие на ЕО 140

Уважаеми клиенти!

Честитим Ви покупката на Вашата нова машина. Избрали сте изделие с отлично съотношение цена / възможности, което много ще Ви радва.

Съдържание на доставката

- 1 тример за трева
- 1 зарядно устройство
- 1 акумулатор
- 20 резервни ножа
- 1 инструкция за употреба

Прегледайте дали са налице всички части и проверете изделието за транспортни увреждания.
Не работете с повреден уред! В случай на повреда моля обърнете се към филиал на Кауфланд.

Безопасност

Преди да използвате за първи път Вашия уред, прочетете старателно тази инструкция за употреба и действайте според нея. Запазете тази инструкция за употреба за бъдещи справки или за следващия собственик.

- Преди пускането в действие за първи път непременно прочетете указанията за безопасност! При неспазване на инструкцията за употреба и на указанията за безопасност може да се стигне до повреждане на уреда и опасности за потребителя и други лица.
- Всички, които имат работа с пускането в действие, използването и поддържането на уреда, трябва да са съответно квалифицирани.

Забрана за самоволни промени и преустройства

- Забранява се да се правят промени по уреда или да се правят допълнителни уреди от него. Такива промени могат до доведат до телесни повреди и неизправна работа.
- Поправките по уреда могат да се извършват само от упълномощени и обучени за целта лица. Винаги използвайте при това оригинални резервни части. Така се осигурява запазването на безопасността на уреда.

Информационни символи в тази инструкция

Знаците и символите в тази инструкция трябва да Ви помогнат да използвате сигурно и безопасно инструкцията и уреда.

Забележка
Сведения за най-ефективно и най-практично използване.

▶ **Оперативна стъпка**
Приканва Ви към действие.

✓ **Резултат от действие**
Резултат от поредица оперативни стъпки.

A Означение на фигура

1 Номера на позиции, номера на изображения

❶ Работна стъпка

Степени на опасност при предупрежденията

В тази инструкция за употреба са използвани следните степени за опасност, които да сочат потенциалните опасни ситуации:

Опасност!
Има непосредствена заплаха от опасна ситуация, която води, ако не се спазват мерките, до тежки наранявания или дори до смърт.

Предупреждение!
Може да настъпи опасна ситуация, която води, ако не се спазват мерките, до тежки наранявания или дори до смърт.

Повишено внимание!
Може да настъпи опасна ситуация, която води, ако не се спазват мерките, до леки или незначителни наранявания.

Внимание!
Може да настъпи вредна ситуация, която води, ако не се избегне, до материални щети.

Структура на предупредителните забележки

редителните забележки имат следната структура:

Сигнална дума (степен на опасност)

Вид и източник на опасността!

- Последици при неспазване
- ▶ Мерки за избягване на опасността

Използване по предназначение

Изделието е предназначено изключително

- за поддържане на краища на тревни площи, както и на по-малки тревни площи и морави в частния сектор;
- за използване съгласно описанията и указанията за безопасност в тази инструкция за употреба.

Изделието е предназначено само за частна употреба за битови цели и не е подходящо за търговски или промишлени цели.
Използвайте изделието само така, както е описано в това ръководство за употреба.
Всякаква друга употреба или модификация на изделието ще се смята за не по предназначение и крие значителна опасност от злополуки. За повреди и щети, възникнали поради употреба не по предназначение, производителят или дистрибуторът няма да поемат никаква отговорност.

Общи указания за безопасност за електроуреди

ПРЕДУПРЕЖДЕНИЕ
Прочетете и разгледайте всички указания, упътвания, илюстрации и технически характеристики, с които е придружен този електроуред.
Неспазването на следващите упътвания и указания може да причини електрически удар, пожар и/или тежки наранявания.
Запазете всички указания и упътвания за безопасност за бъдещи справки.
Употребяваните в указанията за безопасност понятия „електроуред“ или “електроинструмент“ се отнасят както за работещи със захранване от електрическата мрежа електроуреди (със захранващ кабел), така и за работещи с акумулиращи батерии електроуреди (без захранващ кабел).

1) Безопасност на работното място

a) Поддържайте работното си място чисто и добре осветено. *Безредието и лошото осветление на работното място могат да доведат до злополуки.*

b) Не работете с електроуреда във взривоопасна среда, в която може да има горими течности, газове или прах. *Електроуредите отделят искри, които биха могли да запалят праха или парите.*

c) **По време на използване на електроуреда дръжте на разстояние децата и другите хора.** *При отвличане на вниманието можете да загубите контрола над електроуреда.*

2) Електрическа безопасност

a) **Щепселът на кабела на електроуреда трябва да пасва на контакта. Щепселът не бива да се променя по никакъв начин.** *Не използвайте приспособен с преходник щепсел със заземен електроуред. Непромененият щепсел и пасващият контакт намаляват опасността от електрически удар.*

b) **Избягвайте допир на тялото до заземени повърхности, като например тръби, отоплителни тела, печки и хладилници.** *Има повишена опасност от електрически удар, когато тялото Ви е заземено.*

c) **Пазете електроуредите от дъжд или влага.** *Проникването на вода в електроуреда повишава опасността от електрически удар.*

d) **Не използвайте захранващия кабел не по предназначение, като го хващате, за да пренасяте или окачвате електроуреда или за да извадите щепсела от контакта. Пазете захранващия кабел на разстояние от горещина, масла, остри ръбове или движещи се части.** *Повредените или заплетени захранващи кабели повишават опасността от електрически удар.*

e) **Когато работите с електроуред на открито, използвайте само удължителни кабели, които са предвидени и за външна употреба.** *Използването на удължителен кабел, пригоден за работа на открито, намалява опасността от електрически удар.*

f) **Когато не може да се избегне работа с електроуреда във влажна среда, използвайте прекъсвач с дефектнотокова защита.** *Използването на прекъсвач за дефектнотокова защита намалява опасността от електрически удар.*

3) Лична безопасност

a) **Бъдете предпазливи, внимавайте какво правите и се отнасяйте с благоразумие към работата с електроуред. Не си служете с електроуред, когато сте уморени или сте под въздействието на упойващи вещества, алкохол или лекарства.** *Кратък момент на невнимание при използването на електроуреда може да доведе до сериозни наранявания.*

b) **Носете лични предпазни средства и винаги предпазни очила.** *С носенето на лични предпазни средства, като прахозащитна маска, нехлъзгащи се защитни обувки, каска или предпазители за слуха, според вида и областта на прилагане на електроуреда, се намалява опасността от нараняване.*

c) **Избягвайте непреднамерено пускане в действие. Проверете дали електроуредът е изключен, преди да включвате щепсела му в контакта и / или да присъединявате акумулатора, преди да го вдигате или пренасяте.** *Когато при пренасяне на електроуреда пръстът Ви е на пусковия ключ или присъединявате включен електроуред към електрозахранването, това може да доведе до злополуки.*

d) **Отстранявайте ключа за затягане, регулиращите приспособления или гаечните ключове, преди да включите електроуреда.** *Приспособление или ключ, намиращи се на въртяща се част на уреда, могат да причинят наранявания.*

e) **Избягвайте ненормално положение на тялото. Погрижете се за сигурна стойка и запазвайте по всяко време равновесие.** *Така ще можете по-добре да контролирате електроуреда при неочаквани ситуации.*

f) **Носете подходящо облекло. Не носете украшения или широки дрехи. Дръжте косата и дрехите си на разстояние от движещи се части.** *Хлабавите дрехи, украшенията или дългите коси могат да бъдат захванати от движещи се части.*

g) **Когато могат да се монтират устройства за засмукване и улавяне на прах, те трябва да са присъединени и да се използват правилно.** *Използването на устройство за засмукване на прах може да намали рисковете по причина на праха.*

h) **Не се осланяйте на въображаема сигурност и не пренебрегвайте правилата за безопасност при електроуреди, дори и да сте запознати добре с електроуреда след многократна употреба.** *Невнимателното боравене може да доведе за части от секундата до сериозни наранявания.*

4) Използване и боравене с електроуреда

a) Не претоварвайте електроуреда. Използвайте за работата, която трябва да свършите, предназначен за нея електроинструмент. *С подходящия електроуред ще работите по-добре и по-сигурно в зададения диапазон на мощност.*

b) Не използвайте електроуред, чийто пусков ключ е повреден. *Електроуред, който не може вече да се включва или изключва чрез пусковия ключ, е опасен и трябва да се ремонтира.*

c) Изваждайте щепсела от контакта и/или отстранявайте свалящия се акумулатор, преди да предприемате настройки на уреда, да сменяте подвижни части на уреда или да оставяте електроуреда. *Тази предпазна мярка предотвратява непреднамерено пускане на електроуреда.*

d) Съхранявайте неизползваните електроуреди извън достъпа на деца. Не допускайте електроуредът да се използва от хора, които не са добре запознати с него или не са прочели тези указания. *Електроуредите са опасни, когато се използват от неопитни хора.*

e) Поддържайте грижливо електроуредите и работните инструменти. Проверявайте дали движещите се части функционират безупречно и дали не заяждат, дали няма счупени или повредени така части, че да нарушат работата на електроинструмента. Осигурете ремонт на повредените части, преди да използвате електроуреда. *Много злополуки се дължат на лошо поддържани електроуреди.*

f) Поддържайте остри и чисти режещите инструменти. *Грижливо поддържаните режещи инструменти с добре наточени остриета заяждат по-малко и с тях се работи по-лесно.*

g) Използвайте електроуреда, принадлежностите, сменяемите накрайници и т.н. съгласно тези указания. При това имайте предвид работните условия и работата, която ще се изпълнява. *Употребата на електроинструменти за приложения, различни от предвидените, може да доведе до опасни ситуации.*

h) Грижете се ръкохватките да са сухи, чисти и без масла и мазнини. *Хлъзгавите дръжки и ръкохватки не позволяват сигурна работа и контрол на електроуреда при непредвидени ситуации.*

5) Използване и боравене с акумулаторния електроуред

a) Зареждайте акумулаторите само със зарядни устройства, препоръчани от производителя. *При зарядно устройство, пригодено за определен вид акумулатори, има опасност от пожар, когато се употребява с други акумулатори.*

b) Използвайте само предвидените за целта акумулатори в електроуредите. *Употребата на други акумулатори може да доведе до наранявания и опасност от пожар.*

c) Дръжте неизползвания акумулатор на разстояние от кламери, монети, ключове, пирони, винтове или други дребни метални предмети, които биха могли да дадат контактите накъсо. *Късо съединение между контактите на акумулатора може да доведе до изгаряния или запалване.*

d) При неправилно използване от акумулатора може да изтече електролитна течност. Избягвайте контакта с нея. При случаен контакт измийте с вода. Ако течността попадне в очите, обърнете се освен това към лекар. *Изтичащият електролит от акумулатора може да доведе до кожни възпаления или изгаряния.*

e) Не използвайте повредени или модифицирани акумулатори. *Повредените или модифицирани акумулатори могат да се държат по непредвидим начин и да доведат до запалване, експлозия или опасност от нараняване.*

f) Не излагайте никой акумулатор на огън или твърде високи температури. *Огънят или температурите над 130°C могат да предизвикат експлозия.*

g) Спазвайте всички указания за зареждане и никога не зареждайте акумулатора или акумулаторния уред при извън дадения в инструкцията за употреба температурен интервал. *Неправилното зареждане или зареждането извън допустимия температурен интервал може да развали акумулатора и да повиши опасността от пожар.*

6) Сервизно обслужване

a) Възлагайте ремонтирането на Вашия електроуред само на квалифицирани специалисти и само с оригинални резервни части. *Така се осигурява запазването на безопасността на електроуреда.*

b) Никога не поправяйте повредени акумулатори. *Всички работи по техническо поддържане на акумулатори трябва да се извършват само от производителя или от оторизирани фирмени сервизи.*

Указания за безопасност при тримери за трева

ВАЖНО
ДА СЕ ПРОЧЕТЕ ВНИМАТЕЛНО ПРЕДИ УПОТРЕБА
ДА СЕ ПАЗИ КАТО ВАША ДОКУМЕНТАЦИЯ

Предупреждение!

Тримерът за трева не бива да се използва от деца, от хора с ограничени физически, сетивни или умствени способности или с недостатъчни познания и опит, както и от хора, които не са запознати добре с инструкцията за употреба. Децата трябва да се наблюдават, за да се осигури да не си играят с уреда. Почистването и поддържането не бива да се извършват от деца.

Обучение

a) Прочетете внимателно инструкциите. Запознайте се добре с командните устройства и правилното използване на тримера за трева.

b) Никога не позволявайте на хора, които не са запознати добре с тези инструкции, или на деца да използват тримера за трева. Местните наредби в сила могат да ограничават възрастта на ползвателите.

c) Трябва да се има предвид, че потребителят сам носи отговорността за злополуки или опасности за други хора или имуществото им.

Подготовка

a) Преди използването прегледайте тримера за трева за повредени, липсващи или погрешно монтирани защитни приспособления или капаци.

b) Никога не работете с тримера за трева, когато наблизо има хора, особено деца или домашни животни.

c) Проверете грижливо терена, на който ще се използва тримера за трева, и отстранете всички предмети, които могат да бъдат захванати от тримера за трева и изхвърлени настрани.

d) Преди включването на тримера за трева трябва винаги да проверявате дали всички винтове, гайки, болтове и други крепежни елементи са здраво закрепени и сигурно затегнати.

Работа с уреда

a) През цялото време на използване на тримера за трева трябва да се носят предпазни средства за очите, солидни обувки и дълги панталони.

b) Трябва да се избягва използването на тримера за трева в лошо време, особено при опасност от светкавици.

c) Използвайте тримера за трева само на дневна светлина или на добро изкуствено осветление.

d) Грижете се винаги да запазвате стабилна стойка и добро равновесие, особено по наклони.

e) Вървете, не тичайте.

f) Никога не използвайте тримера за трева с повредени или липсващи капак или предпазно приспособление.

g) Включвайте двигателя само когато ръцете и краката Ви са извън досега на режещото устройство.

h) Постоянно осигурявайте по вентилационните отвори да няма чужди тела.

i) Пазете краката и ръцете от нараняване от режещото устройство.

j) Използвайте тримера за трева само в препоръчваното положение и само върху здрава равна повърхност.

k) Не работете с тримера за трева по павирани или чакълести повърхности, където изхвърляният материал може да причини нараняване.

l) Винаги откачайте тримера за трева от електрозахранването, като отстраните изваждащия се акумулатор, при следните ситуации:

- Когато оставяте тримера за трева без наблюдение.
- Преди да отстраните запушване.
- Преди проверка, почистване или обработване на тримера за трева.
- След контакт с чуждо тяло.
- Когато тримерът за трева започне необичайно да вибрира.

В случай че уредът започне да вибрира необичайно силно, необходима е незабавна проверка.

- Потърсете повреждания;
- извършете необходимите поправки на повредените части;
- погрижете се всички гайки, болтове и винтове да са здраво затегнати.

m) Предупреждение! Внимавайте да не пипате никакви движещи се опасни части, преди да е изваден акумулаторът и да са спрели напълно движещите се опасни части.

n) Предупреждение! Никога не работете с машината с неизправни защитни устройства или капаци или без защитни устройства.

Поддържане и съхранение

a) Винаги откачайте тримера за трева от електрозахранването, като отстраните изваждащия се акумулатор, преди извършване на работи по поддържане и почистване.

b) Трябва да се използват само препоръчани от производителя резервни части и принадлежности.

c) Тримерът за трева трябва редовно да се проверява и поддържа. Възлагайте техническото поддържане на тримера за трева само на сервиз за гаранционен ремонт.

d) Ако тримерът за трева не се използва, съхранявайте го на недостъпно за деца място.

e) Никога не заменяйте неметалното режещо устройство с метално режещо устройство.

Указания за безопасност за зарядното устройство

a) Това устройство може да се използва от деца на възраст на и над 8 години, както и от хора с ограничени физически, сетивни или умствени способности или с недостатъчни опит и познания, ако са наблюдавани или са инструктирани относно безопасната употреба на устройството и разбират опасностите, произтичащи от неговото използване. Децата не бива да си играят с уреда. Почистването и потребителското поддържане не бива да се извършват от деца без надзираване.

b) Използвайте зарядното устройство само за зареждане на препоръчания акумулатор (вж. „Технически характеристики“). Зареждането на други акумулатори може да доведе до наранявания и опасност от пожар.

c) Проверявайте преди всяко използване зарядното устройство със захранващия кабел и щепсела и го давайте за ремонт само на квалифицирани специалисти и само с оригинални резервни части. Не използвайте повредено зарядно устройство и не го отваряйте сами. Така се осигурява запазване на безопасността на уреда.

d) Включвайте зарядното устройство само в контакт с дефектнотокова защита (FI прекъсвач). Внимавайте напрежението в мрежата да отговаря на данните от табелката на зарядното устройство. Има опасност от електрически удар.

e) Поддържайте зарядното устройство чисто и го пазете от влага и дъжд. Никога не използвайте зарядното устройство на открито. Замърсяването и проникването на вода повишава опасността от електрически удар.

f) Избягвайте механично повреждане на зарядното устройство. То може да доведе до вътрешни къси съединения.

g) Зарядното устройство не бива да работи върху горима основа (например хартия, текстил). Има опасност от пожар поради настъпващото затопляне при зареждането.

h) Когато захранващият кабел на този уред се повреди, той трябва да се смени от производителя или от негова служба за работа с клиенти, или от подобно квалифицирано лице, за да се избегнат опасни положения.

i) Не зареждайте в зарядното устройство непрезареждащи се батерии.

j) Никога не издърпвайте щепсела от контакта с хващане за кабела, а винаги хващайте самия щепсел.

k) Не използвайте захранващия кабел като дръжка за пренасяне.

l) Когато не използвате зарядното устройство, когато го почиствате или при настъпване на неизправност, винаги изключвайте зарядното устройство и изваждайте щепсела от контакта.

Указания за безопасност за акумулатора

a) Проверете дали изделието е изключено, преди да слагате акумулатора. Слагането на акумулатор във включено изделие може да доведе до злополуки.

b) Не отваряйте акумулатора. Има опасност от късо съединение.

c) Пазете акумулатора от топлина (например от продължително излагане на слънчеви лъчи, огън), вода и влага. Има опасност от експлозия.

d) При повреждане и неправилно боравене с акумулатора могат да се отделят пари. Подайте чист въздух и потърсете лекар при оплаквания. Парите могат да раздразнят дихателните пътища. Дръжте акумулатора на разстояние от открит пламък и горещи повърхности.

e) Използвайте акумулатора само във връзка с препоръчаните изделия. Само така акумулаторът ще е защитен от опасно претоварване.

f) Акумулаторът може да се повреди от остри предмети, като например пирон или отвертка, или от въздействие на външно усилие. Може да се стигне до вътрешно късо съединение и акумулаторът може да се запали, да дими, да експлодира или да се прегрее.

g) Не давайте на късо контактите на акумулатора. Има опасност от експлозия.

h) Използвайте и съхранявайте акумулатора само в температурен диапазон от 0 – 50°C. Не оставяйте акумулатора например през лятото в кола.

i) Проверявайте редовно състоянието на зареденост на акумулатора, когато той е прибран за по-продължително съхранение. Оптималното ниво на зареденост е между 50% и 80% от капацитета му.

j) Почиствайте от време на време вентилационните процепи на акумулатора с мека, чиста и суха четка.

Поведение при авария

С помощта на тази инструкция за употреба се запознайте добре с използването на това изделие. Запомнете много добре указанията за безопасност и ги спазвайте безусловно. Това помага да се избегнат рискове и опасности.

a) Бъдете винаги внимателни при използването на това изделие, за да разпознаете своевременно опасните положения и да можете да се справите с тях. Бързото вземане на мерки може да предотврати тежки наранявания и материални щети.

b) При неизправна работа изключете незабавно изделието и извадете акумулатора или откачете зарядното устройство от електрозахранването. Възложете на квалифициран специалист да го провери и при необходимост да го ремонтира, преди да пускате уреда отново в действие.

Остатъчни рискове

Инструкцията за употреба към този електроуред съдържа подробни указания за безопасната работа с електроуреди.

Въпреки това всеки електроуред крие известни остатъчни рискове, които не могат да бъдат напълно изключени чрез грижливо конструиране и наличните защитни устройства. Затова работете с електроуредите винаги с необходимата предпазливост.

Остатъчни рискове могат например да са:

- Докосването на движещи се части или работни инструменти.
- Нараняване от изхвърчащи наоколо обработвани предмети или части от тях.
- Опасност от пожар поради недостатъчно вентилиране на двигателя.
- Влошаване на слуха при работа без предпазни средства за слуха.
- Увреждане на белите дробове при вдишване на прах.

Безопасната работа зависи също от запознатостта на обслужващия персонал с боравенето със съответния електроуред! Съответното познаване на машината или уреда, както и предпазливото поведение по време на работа помагат да се сведат до минимум съществуващите остатъчни рискове.

Значение на символите

Предупреждение!

За намаляване на опасностите от нараняване прочетете оригиналната инструкция за употреба.

Не използвайте уреда при дъжд, при лошо време, във влажна среда или по мокри плетове или тревни площи.

Носете предпазни средства за слуха.

Носете предпазни очила.

Носете ръкавици.

Носете защитни обувки.

Винаги дръжте външните лица извън опасната зона.

Винаги дръжте външните лица извън опасната зона.

Инструментът продължава да се движи по инерция след изключване на двигателя.

Вид защита: IPX0

Инерционен предпазител на уреда.

Гарантирана звукова мощност.

Зарядното устройство трябва да се използва само в закрити помещения.

Опасност от електрически удар! Преди работи по почистване, поддържане и ремонтиране извадете щепсела на зарядното устройство от контакта.

Клас защита II (зарядно устройство, двойна или усилена изолация)

Не хвърляйте в огън!

Материал за многократна употреба

Литиево-йонен акумулатор

Не хвърляйте във вода.

Не излагайте на температури над 50°C.

Забележка
Маркировката по изделието има документна стойност и не бива да бъде променяна или превръщана в неразпознаваема.

Преди пускане в действие

Предупреждение!

Опасност от задушаване или задавяне за деца при игра с опаковъчни материали!
Опаковъчните материали безусловно трябва да се държат извън досега на деца.

Преди употребата за първи път махнете всички опаковъчни материали от уреда.
Проверете съдържанието на доставката и прегледайте и разучете изделието, частите и работните елементи.

Наименование на частите (Фиг. A)

1 Главна ръкохватка
2 Предпазител
3 Пусков ключ
4 Горна дръжка
5 Застопоряващ бутон за спомагателна ръкохватка
6 Място за резервен нож
7 Спомагателна ръкохватка
8 Телескопична дръжка
9 Застопоряващ бутон (глава на тримера за трева)
10 Защита срещу превъртане (уред за обкантване/тример за трева)
11 Вентилационни отвори
12 Направляваща ролка
13 Ограничител за растителност
14 Нож
15 Въртящ се диск
16 Предпазен капак
17 Застопоряващ бутон (ъгъл на косене)
18 Глава на тримера за трева
19 Фиксиращ лост
20 Закрепваща втулка (телескопична дръжка)
21 Гнездо за акумулатор
22 Зарядно устройство
23 Зелен светодиод
24 Червен светодиод
25 Акумулатор
26 Отключващ бутон
27 Бутон за ниво на зареденост
28 Индикатор за ниво на зареденост

Работни времена

- Спазвайте регионалните наредби.
- Попитайте за часовете за работа в местната администрация.

Пускане в действие

Зареждане на акумулатора (Фиг. B)

Предупреждение!

Риск за безопасността при неправилно зареждане на акумулатор.

- ▶ Зареждайте акумулатора при околна температура между 4°C и 50°C. Оптималната температура за зареждане на акумулатора е прибл. 23°C.

- ▶ Включете зарядното устройство в инсталиран съгласно наредбите контакт ❶ .
- ▶ Вкарайте акумулатора до упор в зарядното устройство 22 ❷ .
- ▶ Откачете зарядното устройство от електрозахранването и извадете акумулатора от зарядното устройство, когато акумулаторът се зареди докрай.

Показания за работа на зарядното устройство (Фиг. A)

- Свети зеленият LED 23 : Приложено е работно напрежение / Завършено зареждане
- Свети червеният LED 24 : Зареждане

Показания за ниво на зареденост (Фиг. A)

- ▶ Натиснете бутона 27 за отчитане на нивото на зареденост.
- ✓ Нивото на зареденост се показва от светодиодните индикатори (LED)..

Индикатори за ниво на зареденост 28	Състояние
■ ■ ■	Акумулаторът е напълно зареден.
■ ■ □	Акумулаторът е слаб.
■ □ □	Акумулаторът е празен.

Монтиране на предпазния капак (Фиг. C)

- ▶ Поставете с натискане предпазния капак 16 над главата на тримера за трева 18 .
- ✓ Предпазният капак се захваща със звучно щракване.

Свързване на главата на тримера за трева с телескопичната дръжка (фиг. D)

- ▶ Отворете фиксиращия лост 19 ❶ .
- ▶ Отстранете предпазната капачка върху съединителя на главата на тримера за трева 18 и пъхнете съединителя в телескопичната дръжка 8 ❷ .
- ✓ Двата застопоряващи бутона 9 се захващат със звучно щракване.
- ▶ Затворете фиксиращия лост ❸ .
- ✓ Връзката е осигурена.

Забележка

Действайте в обратен ред, когато искате да разглобите изделието. При откачането трябва да са натиснати и двата застопоряващи бутона 9 .

Настройване на работен ъгъл (Фиг. E)

Тримерът за трева е с 5 степени за регулиране на работния ъгъл. По този начин можете удобно да стигате до проблемни и трудно достъпни места в градината.

- ▶ Натиснете двата застопоряващи бутона 17 и ги задръжте натиснати ❶ .
- ▶ Нагласете желания ъгъл на работа ❷ .
- ▶ Отпуснете застопоряващия бутон.
- ✓ Главата на тримера за трева се захваща със звучно щракване.

Ограничител за растителност (Фиг. F)

Ограничителят за растителност 13 служи като показалец за кръга на косене и предотвратява допиране на ножа 14 до храсти, дървета, насаждения, стени и др.

- ▶ Отворете при нужда ограничителя за растителност със завъртане надолу.

Функция тример за трева / уред за обкантване (Фиг. G)

Според потребностите тримерът за трева може да се използва наред с хоризонталното косене на трева, също и като уред за обкантване, за да извършва вертикално косене на краищата на тревни площи.

- ▶ Нагласете работния ъгъл така, че кръгът на косене да стане успореден на дръжката.
- ▶ Издърпайте нагоре защитата срещу превъртане 10 ❶ .
- ▶ Завъртете главата на тримера за трева 18 на 90° наляво до упор ❷ .
- ✓ Защитата срещу превъртане се захваща отново след завъртането. Изделието сега може да се използва като уред за обкантване.

Забележка
За по-лесна работа тримерът в това положение може да се кара по земята върху водещата ролка 12 ❸ .

- ▶ Издърпайте защитата срещу превъртане 10 нагоре след работата като уред за обкантване..
- ▶ Завъртете главата на тримера за трева 18 на 90° надясно до упор ❹ .
- ✓ Защитата срещу превъртане се захваща отново след завъртането. Изделието сега може отново да се използва като тример за трева.

Нагласяване на дължината на дръжката (Фиг. H)

- ▶ Отвинтете закрепващата втулка 20 на телескопичната дръжка 8 ❶ .
- ▶ Нагласете желаната дължина ❷ .
- ▶ Завинтете отново здраво закрепващата втулка ❸ .

Нагласяване на спомагателната ръкохватка (Фиг. I)

- ▶ Натиснете двата застопоряващи бутона 5 и ги задръжте натиснати ❶ .
- ▶ Нагласете желания ъгъл ❷ .
- ▶ Отпуснете застопоряващите бутони.
- ✓ Спомагателната ръкохватка 7 се захваща със звучно щракване в желаното положение.

Работа с уреда

Внимание!

Внимавайте при косенето да не попадат в ножа предмети като тел, метални части, камъчета и др. Това може да доведе до повреждане на режещото устройство. Веднага изключвайте уреда при блокиране от твърди предмети.

Слагане и изваждане на акумулатора (Фиг. J)

- ▶ Вкарайте акумулатора 25 в гнездото за акумулатор 21 така, че акумулаторът да се захване със звучно щракване.
- ✓ Уредът е готов за работа.
- ▶ За да извадите акумулатора, натиснете двата отключващи бутона 26 на акумулатора и издърпайте акумулатора от гнездото за него.

Включване и изключване (Фиг. K)

- ▶ Бутнете предпазителя 2 напред ❶ .
- ▶ Натиснете пусковия ключ 3 и го задръжте натиснат ❷ .
- ▶ За изключване отпуснете пусковия ключ.

Използване на тримера за трева.

- ▶ Винаги по време на работа дръжте здраво с двете ръце уреда за главната 1 и спомагателната 7 ръкохватки.
- ▶ Включете тримера за трева.
- ▶ Приближете се с тримера до тревата.
- ▶ Вървете напред и размахвайте настрани тримера за трева. При това дръжте тримера за трева под наклон от около 30° (вж. фиг. L и M).
- ▶ Косете тревата от върха до постепенно по-къса (вж. фиг. N).
- ▶ Отпуснете пусковия ключ, за да изключите тримера за трева.
- ▶ Извадете акумулатора от гнездото за него.

Използване на тримера за трева като уред за обкантване

- ▶ Преустройте тримера за трева в уред за обкантване.
- ▶ Винаги по време на работа дръжте здраво с двете ръце уреда за главната 1 и спомагателната 7 ръкохватки.
- ▶ Включете тримера за трева.
- ▶ Карайте тримера за трева върху направляващата ролка 12 по земята и косете вертикално краищата на тревната площ (вж. фиг. O).
- ▶ Отпуснете пусковия ключ, за да изключите тримера за трева.
- ▶ Извадете акумулатора от гнездото за него.
- ▶ Преустройте уреда за обкантване в тример за трева .

Почистване и поддържане

Предупреждение!

Опасност от нараняване!

- ▶ Носете лични предпазни средства съгласно указанията за безопасност, напр. ръкавици и др.
- ▶ Изключвайте изделието и изваждайте акумулатора преди всякакви работи по поддържане и почистване.
- ▶ Оставяйте изделието да се охлади преди каквито и да е работи по почистване и поддържане.
- ▶ Работите по почистване и поддържане на уреда трябва да се извършват само при спрян режещ инструмент.
- ▶ Пазете се от опасност от нараняване от движещи се опасни части.
- ▶ Възлагайте работите, които не са описани в тази инструкция за употреба, да се извършват от специализиран сервиз.

Внимание!

Проверявайте изделието при почистване и поддържане за евентуални повреждания като разхлабени, износени или повредени части, правилното закрепване на винтове или други части.

Ремонтните работи трябва да се извършват само от компетентни лица или от упълномощен сервиз. Компетентни лица са тези със съответно професионално обучение и опит, които познават изискванията към конструкцията и оформянето на артикула и са наясно с правилата за безопасност.

Почистване

- ▶ Не употребявайте никакви почистващи препарати или разтворители. Химичните вещества могат да повредят повърхностите на изделието.

- ▶ Никога не почиствайте изделието под течаща вода. Почиствайте повърхността на изделието с навлажнена или суха кърпа.
- ▶ Почиствайте вентилационните отвори 11 и другите трудно достъпни места с мека или тънка четка.
- ▶ Почиствайте основно изделието веднага след всяко използване и оставяйте всички части да изсъхнат. Влажните растителни остатъци иначе могат да се втвърдят или да започнат да плесенясват и тогава ще са още по-трудни за отстраняване.
- ▶ Проверявайте м. др. при почистването следните неща:
  - – състоянието и здравото закрепване на ножа 14 и въртящия се диск 15 ;
  - – свързването на главата на тримера за трева 18 и телескопичната дръжка 8 .

Смяна на ножа (Фиг. P)

- ▶ Бутнете ножа 14 навътре ❶ и го извадете от щифта на въртящия се диск 15 ❷ .
- ▶ Извадете нов нож от мястото за резервни ножове 6 .
- ▶ Наденете новия нож върху щифта на въртящия се диск и дръпнете ножа навън ❸ .
- ✓ Ножът се захваща със звучно щракване.

Съхранение

- – Почистете основно изделието преди прибиране за съхранение.
- – Съхранявайте изделието, заедно с всички принадлежности, на сухо, защитено от прах и незамръзващо място.
- – Предпазвайте изделието от преки слънчеви лъчи.
- – Съхранявайте акумулатора и тримера за трева отделени един от друг.
- – Съхранявайте изделието на недостъпно за деца място и при температура в мястото на съхраняване между +5°C и +30°C.

Справяне с проблеми

Проблем	Възможни причини	Справяне с проблема
Уредът се изключва.	Акумулаторът е прегрял.	Оставете акумулатора да се охлади.
	Акумулаторът е разреден.	Заредете акумулатора.
	Дефектен пусков ключ.	Обърнете се към специализиран сервиз.
	Дефектен двигател.	
Уредът работи с прекъсвания.	Вътрешен хлабав контакт.	Обърнете се към специализиран сервиз.
	Дефектен пусков ключ.	
	Разхлабена е връзката между работната глава и телескопичната дръжка.	Закрепете връзката.
Силна вибрация, силен шум.	Счупен нож.	Wechseln Sie das Schneidmesser aus.
	Запушено режещо устройство.	Schneideinrichtung reinigen.
	Дефектен двигател.	Suchen Sie eine Fachwerkstatt auf.
Лош резултат от косенето.	Счупен нож.	Сменете ножа.
	Замърсено режещо устройство.	Почистете режещото устройство.
	Акумулаторът не е напълно зареден.	Заредете акумулатора.

Технически характеристики

Артикул	Акумулаторен тример за трева 2в1
Номер на модела	1238127
Номинално напрежение	20 V ⎓ (постоянен ток)
Обороти на празен ход	8500 min^{-1}
Кръг на косене	прибл. Ø 260 mm
Работна температура	0-50 °C
Тегло (общо)	прибл. 2,1 kg
Акумулатор	
Номер на модела	ZDBP20013001
Напрежение	20 V ⎓ (постоянен ток)
Капацитет	3,0 Ah
Тип	литиево-йонен акумулатор (Li-Ion).
Продължителност на зареждане	прибл. 90 минути
Работна температура	0-50 °C
Зарядно устройство	
Номер на модела	1238166
Номинални входни параметри	220 – 240 V~ (променлив ток), 50/60 Hz, 1,2 A
Номинални изходни параметри	22V ⎓ (постоянен ток), 2200 mA
Клас защита	II/ ⧈
Работна температура	0-50 °C

Съвместими принадлежности (не се съдържат в доставения комплект)

- Приставка за култиватор Countryside® (арт.№: 1238160)
- Приставка за почистване на фуги Countryside® (арт.№: 1238149)
- Акумулатор 20V Li-Ion Countryside® (арт. №: 1238164)
- Зарядно устройство Countryside® за акумулатор (арт. №: 1238166)

Информация за шум и вибрации

ПРЕДУПРЕЖДЕНИЕ!

Опасност за здравето! Работата без средства за защита на слуха може да доведе до увреждане на здравето. При работа носете предпазни средства за слуха.

Ниво на звуково налягане L_{pA}	79,7dB(A)
Грешка K:	3 dB(A)
Ниво на звукова мощност L_{wA}	90,0 dB(A)
Грешка K:	2,2 dB
Гарантирано ниво на звукова мощност L_{wA}	92 dB(A)
Вибрации на основната ръкохватка a_h	2,675 m/s^2
Вибрации на спомагателната ръкохватка a_h	3,114 m/s^2
Грешка K:	1,5 m/s^2

Дадените стойности на вибрационните емисии и дадените стойности на емисиите на шум са измерени по нормативен изпитателен метод (EN 50636-2-91:2014) и могат да се прилагат за сравнение на един електроуред с друг. Те могат също да се използват за предварителна оценка на натоварването.

Предупреждение!

Емисиите на вибрации и на шум могат по време на действителното използване на електроуреда да се различават от дадените стойности, в зависимост от вида и начина на употреба на електроуреда, особено от вида на обработвания предмет.

Необходимо е да се определят мерки за защита на потребителя, които да са основани на оценка на натоварването с вибрации и шум при действителните условия на използване (при това трябва да се вземат предвид всички части на работния цикъл, като например времената, през които електроуредът е изключен, както и тези, през които е включен, но работи на празен ход).

Опитайте се да поддържате възможно по-ниско натоварването с вибрации и шум. Примерни мерки за намаляване на натоварването са носенето на ръкавици при употреба на уреда, ограничаването на времето на работа и използването на принадлежности в добро състояние.

Отстраняване на отпадъци

Изхвърляне на опаковката

Опаковката на изделието се състои от годни за рециклиране материали. Изхвърляйте опаковъчните материали съгласно маркировката им в местните приемни пунктове за отпадъци или в съответствие с местните наредби.

Указания за отстраняване на отпадъчни електроизделия

Не изхвърляйте електроуреди с битовите отпадъци. Според европейската директива 2012/19/EC относно отпадъците от електрическо и електронно оборудване и прилагането ѝ в националното законодателство излезлите от употреба електроуреди трябва да се събират разделно и да се предават за екологосъобразно рециклиране.

Алтернатива на призива за предаване с цел рециклиране: Собственикът на електроуреда е алтернативно задължен, вместо да ѓо предаде, да съдейства за целесъобразното му оползотворяване в случай на отказ от собствеността. За целта старият уред може да се предостави и на събирателен пункт, който извършва отстраняване по смисъла на националния закон за кръговратна икономика и закона за отпадъците. Това не се отнася за прибавени към старите уреди принадлежности и помощни средства без електрически съставни части.

Изхвърляне на акумулаторни батерии

Батериите не спадат към битовите отпадъци. Като потребители по закон сте задължени да предавате изразходваните батерии и акумулатори. Можете да предадете Вашите стари батерии и акумулатори в пункт за събиране на такива отпадъци във Вашата община или в магазините. Батериите съдържат вредни вещества, които могат да замърсят околната среда при неправилно изхвърляне и да се отразят на здравето на хора.

Отстранете акумулатора от електроуреда, преди да го изхвърлите.

Други указания за отстраняване на отпадъци

Предавайте стария електроуред така, че да не се нарушава възможността за бъдещото му вторично използване или оползотворяване. Старите електроуреди могат да съдържат вредни вещества. При неправилно боравене или повреждане на уреда те могат при последващо оползотворяване на уреда да доведат до увреждания на здравето или до замърсявания на води и почви.

Гаранция

Кауфланд Ви дава 3-годишна гаранция, считано от датата на закупуване.
От гаранцията са изключени повреди или щети, които се дължат на неспазване на инструкцията за употреба, употреба не по предназначение, некомпетентно боравене, самостоятелни ремонти или недостатъчни поддържане и грижи.

Декларация за съответствие на ЕО

CE Характеристики и стандарти можете да намерите в приложената декларация за съответствие на ЕО.

D Die aktuelle Bedienungsanleitung finden Sie auch unter: **www.kaufland.de**

CZ Aktuální návod k použití je možné nalézt také na adrese: **www.kaufland.cz**

HR Upute za uporabu možete potražiti i na adresi: **www.kaufland.hr**

PL Aktualną instrukcję obsługi można znaleźć również na stronie: **www.kaufland.pl**

RO MD Din acest moment puteţi găsi instrucţiunile de utilizare şi pe: **www.kaufland.ro**

SK Aktuálny návod na obsluhu je možné nájsť aj na adrese: **www.kaufland.sk**

BG Актуалното ръководство за употреба можете да намерите също на: **www.kaufland.bg**

Hersteller / Výrobce / Proizvođač / Producent / Producător / Výrobca / Производител:

Kaufland Stiftung & Co. KG, Rötelstr. 35, 74172 Neckarsulm, Deutschland, Německo, Njemačka, Niemcy, Germania, Nemecko, Германия

Importator / Distribuitor MD: Kaufland SRL, str. Sfatul Țării, nr. 29, Chişinău, MD-2012, Republica Moldova

Дистрибутор: Кауфланд България ЕООД енд Ко КД, ул. Скопие 1А, 1233 София

Ursprungsland: China / Země původu: Čína / Zemlja podrijetla: Kina / Wyprodukowano w Chinach / Ţara de origine: China / Krajina pôvodu: Čína / Страна на произход: Китай

IAN: ASYGT0126020
793 / 1238127 / 4386230

Stand der Informationen • Stav informací • Datum informacija • Stan informacji • Versiunea informaţiilor • Stav informácií • Актуалност на информацията: 10 / 2019