COUNTRY Side®

KETTENSCHÄRFGERÄT
CHAIN SHARPENER

85 W

D **Originalbetriebsanleitung**
CZ **Překlad originálního návodu k obsluze**
HR **Prijevod originalnih uputa za rad**
PL **Tłumaczenie oryginalnej instrukcji eksploatacji**
RO MD **Traducerea instrucţiunilor de exploatare originale**
SK **Preklad originálneho návodu na obsluhu**
BG **Превод на оригиналното ръководство за експлоатация**

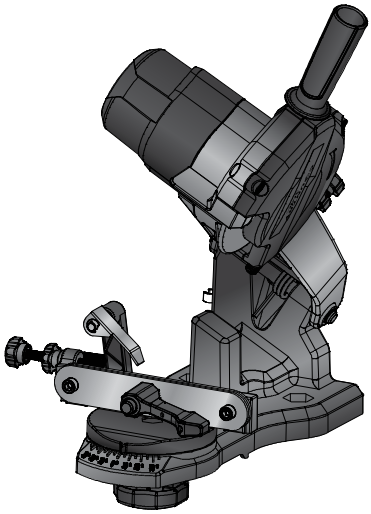

KETTENSCHÄRFGERÄT | CZ: OSTŘIČKA PILOVÝCH ŘETĚZŮ |
HR: UREĐAJ ZA OŠTRENJE LANACA | PL: OSTRZAŁKA DO ŁAŃCUCHÓW |
RO/MD: DISPOZITIV DE ASCUŢIT LANŢURI | SK: OSTRIČKA NA PÍLOVÉ REŤAZE |
BG: МАШИНА ЗА ЗАТОЧВАНЕ НА ВЕРИГИ

TÜV SÜD GS geprüfte Sicherheit CE

D	Klappen Sie vor dem Lesen die Seite mit den Abbildungen aus und machen Sie sich anschließend mit allen Funktionen des Gerätes vertraut.
CZ	Před čtením si otevřete stranu s obrázky a potom se seznamte se všemi funkcemi přístroje.
HR	Prije nego što pročitate tekst, otvorite stranicu sa slikama i upoznajte se na osnovu toga sa svim funkcijama uređaja.
PL	Przed przeczytaniem proszę rozłożyć stronę z ilustracjami, a następnie proszę zapoznać się z wszystkimi funkcjami urządzenia.
RO MD	Înainte de a citi instrucţiunile, priviţi imaginile şi familiarizaţi-vă cu toate funcţiile aparatului.
SK	Pred čítaním si odklopte stranu s obrázkami a potom sa oboznámte so všetkými funkciami prístroja.
BG	Преди да прочетете отворете страницата с фигурите и след това се запознайте с всички функции на уреда.

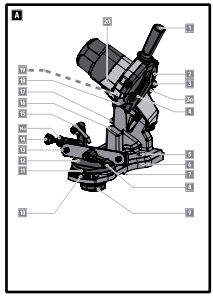

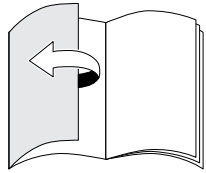

D	Bedienungs- und Sicherheitshinweise	5
CZ	Pokyny pro obsluhu a bezpečnostní pokyny	22
HR	Upute za uporabu i za Vašu sigurnost	38
PL	Wskazówki dotyczące obsługi i bezpieczeństwa	53
RO, MD	Instrucţiuni de utilizare şi de siguranţă	70
SK	Pokyny pre obsluhu a bezpečnostné pokyny	88
BG	Инструкции за употреба и безопасност	103

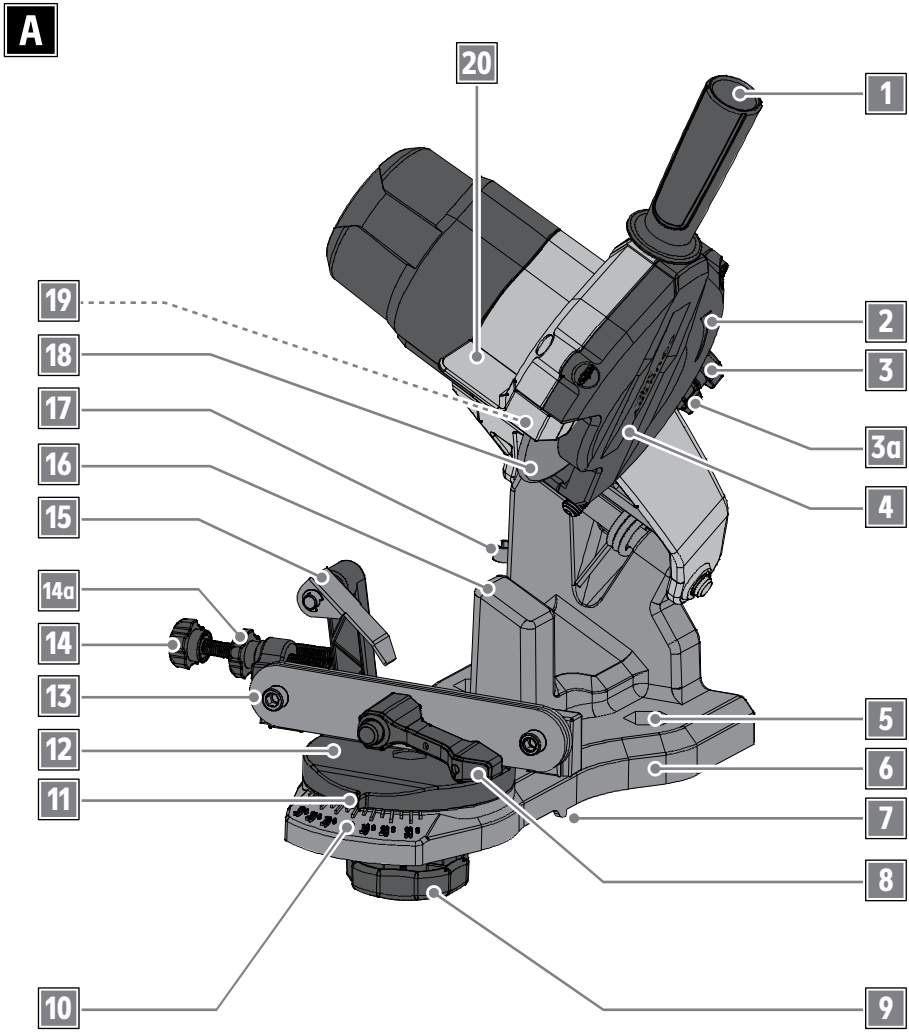
A
20
1
19
2
18
3
17
3a
16
4
15
14a
14
13
5
12
6
11
7
8
10
9

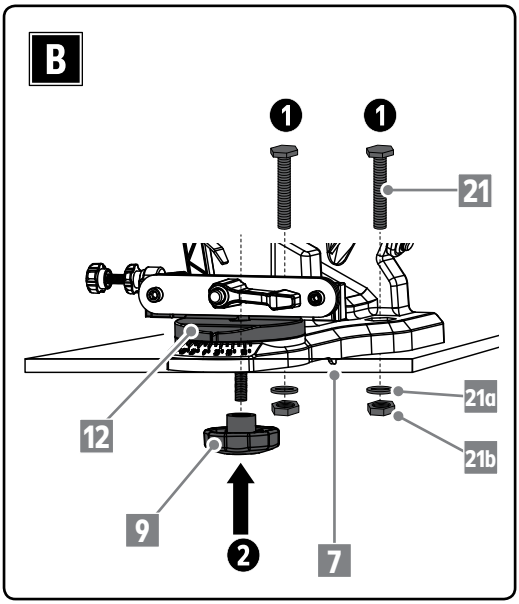
B
1
1
21
12
21a
21b
9
2
7

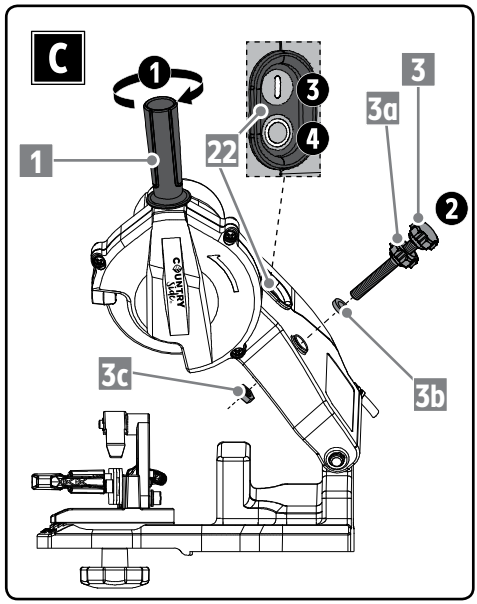
C
1
3
3
3a
22
4
1
2
3c
3b

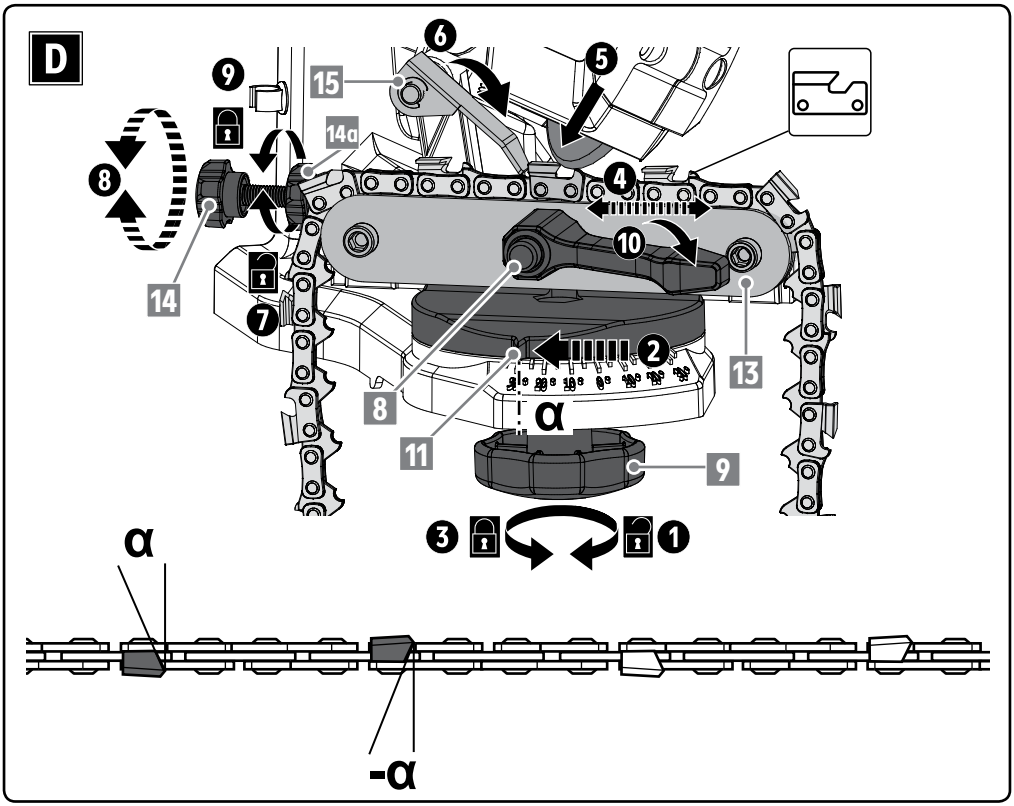
D
6
5
9
15
14a
8
4
10
14
7
2
13
8
α
11
9
3
1
α
-α

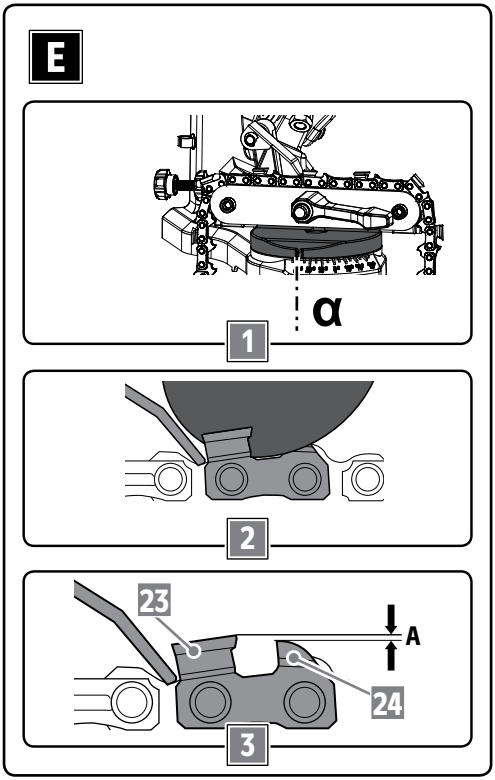
E
α
1
2
23
A
24
3

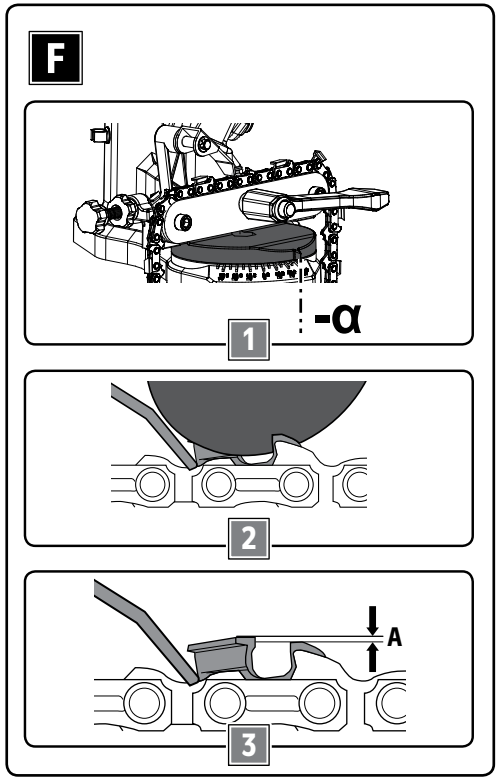
F
-α
1
2
A
3

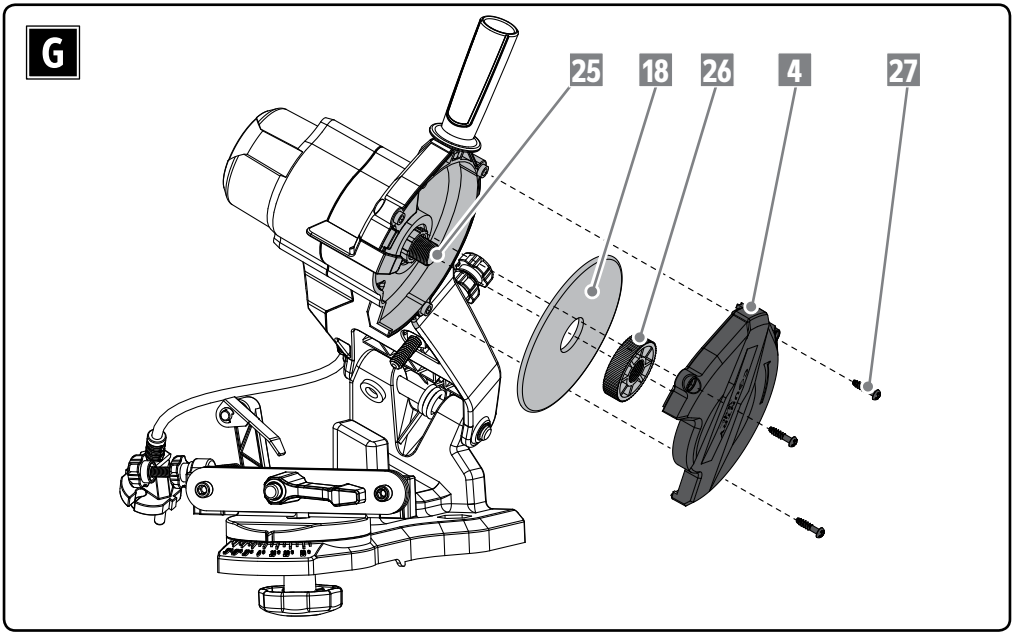
G
25
18
26
4
27

Inhaltsverzeichnis

Lieferumfang 5
Sicherheit 5
Vor der ersten Inbetriebnahme 13
Bedienung 14
Reinigung und Wartung 17
Aufbewahrung 19
Transport 19
Technische Daten 19
Entsorgung 20
Garantie 21
EG-Konformitätserklärung 21

Sehr geehrte Kundin, sehr geehrter Kunde!

Wir beglückwünschen Sie zum Kauf Ihres neuen Gerätes. Sie haben sich für ein Produkt mit hervorragendem Preis-/Leistungsverhältnis entschieden, das Ihnen viel Freude bereiten wird.

Lieferumfang

- 1 Kettenschärfgerät mit montierter Schleifscheibe
- 1 Handgriff (1)
- 1 Kettenspanneinheit (12) mit Feststellschraube (9)
- 1 Stellschraube mit Stellmutter, Gummi-Unterlegscheibe und Befestigungsmutter (3, 3a, 3b, 3c)
- 2 Schrauben mit Befestigungsmuttern und Unterlegscheiben zur Tischbefestigung (21, 21a, 21b)
- 1 Bedienungsanleitung

Kontrollieren Sie, ob alle Teile vorhanden sind und überprüfen Sie das Gerät auf Transportschäden. Nehmen Sie ein beschädigtes Gerät nicht in Betrieb! Im Schadensfall wenden Sie sich bitte an eine Kaufland-Filiale.

Sicherheit

Lesen Sie vor der ersten Benutzung Ihres Gerätes diese Betriebsanleitung sorgfältig und handeln Sie danach. Bewahren Sie diese Betriebsanleitung für späteren Gebrauch oder Nachbesitzer auf.

- Lesen Sie vor der ersten Inbetriebnahme unbedingt die Sicherheitshinweise! Bei Nichtbeachtung der Betriebsanleitung und der Sicherheitshinweise können Schäden am Gerät und Gefahren für den Bediener und andere Personen entstehen.
- Alle Personen, die mit der Inbetriebnahme, Bedienung und Wartung des Gerätes zu tun haben, müssen entsprechend qualifiziert sein.

Verbot eigenmächtiger Veränderungen und Umbauten

- Es ist verboten, Veränderungen am Gerät durchzuführen oder Zusatzgeräte daraus herzustellen. Solche Änderungen können zu Personenschäden und Fehlfunktionen führen.
- Reparaturen am Gerät dürfen nur von hierzu beauftragten und geschulten Personen durchgeführt werden. Verwenden Sie hierbei stets die Originalersatzteile. Damit wird sichergestellt, dass die Sicherheit des Gerätes erhalten bleibt.

Informationssymbole dieser Anleitung

Die Zeichen und Symbole in dieser Anleitung sollen Ihnen helfen, die Anleitung und das Gerät sicher zu benutzen.

Hinweis
Informationen über die effektivste bzw. praktikabelste Nutzung.

▶ **Handlungsschritt**
Fordert Sie zum Handeln auf.

✓ **Handlungsergebnis**
Ergebnis einer Abfolge von Handlungsschritten.

A Abbildungskennzeichnung

1 Positionsnummern, Bildnummern

1 Bedienschritt

Gefahrenstufen von Warnhinweisen

In dieser Betriebsanleitung werden folgende Gefahrenstufen verwendet, um auf potenzielle Gefahrensituationen hinzuweisen:

Gefahr!
Die gefährliche Situation steht unmittelbar bevor und führt, wenn die Maßnahmen nicht befolgt werden, zu schweren Verletzungen bis hin zum Tod.

Warnung!
Die gefährliche Situation kann eintreten und führt, wenn die Maßnahmen nicht befolgt werden, zu schweren Verletzungen bis hin zum Tod.

Vorsicht!
Die gefährliche Situation kann eintreten und führt, wenn die Maßnahmen nicht befolgt werden, zu leichten oder geringfügigen Verletzungen.

Achtung!
Eine möglicherweise schädliche Situation kann eintreten und führt, wenn sie nicht gemieden wird, zu Sachschäden.

Aufbau von Warnhinweisen

Warnhinweise sind nach folgender Struktur aufgebaut:

Signalwort (Gefahrenstufe)
Art und Quelle der Gefahr!
- Folgen bei Nichtbeachtung
- ▶ Maßnahme zur Vermeidung der Gefahr

Bestimmungsgemäße Verwendung

Das Produkt eignet sich zum Schärfen der gängigen Sägekettentypen. Für alle anderen Anwendungen (z. B. Schleifen mit einer Kühlflüssigkeit, Schleifen anderer Werkstücke oder gesundheitsgefährdender Materialien wie Asbest) ist das Produkt nicht vorgesehen. Die Beleuchtung am Produkt dient dazu, den unmittelbaren Arbeitsbereich zu beleuchten und ist nicht für den Einsatz als Raumbeleuchtung im Haushalt vorgesehen. Jede andere Verwendung oder Veränderung des Produkts gilt als nicht bestimmungsgemäß und birgt erhebliche Unfallgefahren. Für aus bestimmungswidriger Verwendung entstandene Schäden übernimmt der Hersteller keine Haftung. Nicht für den gewerblichen Einsatz bestimmt.

Allgemeine Sicherheitshinweise für Elektrowerkzeuge

WARNUNG Lesen Sie alle Sicherheitshinweise, Anweisungen, Bebilderungen und technischen Daten, mit denen dieses Elektrowerkzeug versehen ist. Versäumnisse bei der Einhaltung der nachfolgenden Anweisungen können elektrischen Schlag, Brand und/oder schwere Verletzungen verursachen.

Bewahren Sie alle Sicherheitshinweise und Anweisungen für die Zukunft auf.

Der in den Sicherheitshinweisen verwendete Begriff „Elektrowerkzeug" bezieht sich auf netzbetriebene Elektrowerkzeuge (mit Netzleitung) oder auf akkubetriebene Elektrowerkzeuge (ohne Netzleitung).

1) Arbeitsplatzsicherheit

a) Halten Sie Ihren Arbeitsbereich sauber und gut beleuchtet. *Unordnung oder unbeleuchtete Arbeitsbereiche können zu Unfällen führen.*

b) Arbeiten Sie mit dem Elektrowerkzeug nicht in explosionsgefährdeter Umgebung, in der sich brennbare Flüssigkeiten, Gase oder Stäube befinden. *Elektrowerkzeuge erzeugen Funken, die den Staub oder die Dämpfe entzünden können.*

c) Halten Sie Kinder und andere Personen während der Benutzung des Elektrowerkzeugs fern. *Bei Ablenkung können Sie die Kontrolle über das Elektrowerkzeug verlieren.*

2) Elektrische Sicherheit

a) Der Anschlussstecker des Elektrowerkzeugs muss in die Steckdose passen. Der Stecker darf in keiner Weise verändert werden. Verwenden Sie keine Adapterstecker gemeinsam mit schutzgeerdeten Elektrowerkzeugen. *Unveränderte Stecker und passende Steckdosen verringern das Risiko eines elektrischen Schlages.*

b) Vermeiden Sie Körperkontakt mit geerdeten Oberflächen wie von Rohren, Heizungen, Herden und Kühlschränken. *Es besteht ein erhöhtes Risiko durch elektrischen Schlag, wenn Ihr Körper geerdet ist.*

c) Halten Sie Elektrowerkzeuge von Regen oder Nässe fern. *Das Eindringen von Wasser in ein Elektrowerkzeug erhöht das Risiko eines elektrischen Schlages.*

d) Zweckentfremden Sie die Anschlussleitung nicht, um das Elektrowerkzeug zu tragen, aufzuhängen oder um den Stecker aus der Steckdose zu ziehen. Halten Sie die Anschlussleitung fern von Hitze, Öl, scharfen Kanten oder sich bewegenden Teilen. *Beschädigte oder verwickelte Anschlussleitungen erhöhen das Risiko eines elektrischen Schlages.*

e) **Wenn Sie mit einem Elektrowerkzeug im Freien arbeiten, verwenden Sie nur Verlängerungsleitungen, die auch für den Außenbereich geeignet sind.** *Die Anwendung einer für den Außenbereich geeigneten Verlängerungsleitung verringert das Risiko eines elektrischen Schlages.*

f) **Wenn der Betrieb des Elektrowerkzeugs in feuchter Umgebung nicht vermeidbar ist, verwenden Sie einen Fehlerstromschutzschalter.** *Der Einsatz eines Fehlerstromschutzschalters vermindert das Risiko eines elektrischen Schlages.*

3) **Sicherheit von Personen**

a) **Seien Sie aufmerksam, achten Sie darauf, was Sie tun, und gehen Sie mit Vernunft an die Arbeit mit einem Elektrowerkzeug. Benutzen Sie kein Elektrowerkzeug, wenn Sie müde sind oder unter dem Einfluss von Drogen, Alkohol oder Medikamenten stehen.** *Ein Moment der Unachtsamkeit beim Gebrauch des Elektrowerkzeugs kann zu ernsthaften Verletzungen führen.*

b) **Tragen Sie persönliche Schutzausrüstung und immer eine Schutzbrille.** *Das Tragen persönlicher Schutzausrüstung, wie Staubmaske, rutschfeste Sicherheitsschuhe, Schutzhelm oder Gehörschutz, je nach Art und Einsatz des Elektrowerkzeugs, verringert das Risiko von Verletzungen.*

c) **Vermeiden Sie eine unbeabsichtigte Inbetriebnahme. Vergewissern Sie sich, dass das Elektrowerkzeug ausgeschaltet ist, bevor Sie es an die Stromversorgung und/ oder den Akku anschließen, es aufnehmen oder tragen.** *Wenn Sie beim Tragen des Elektrowerkzeugs den Finger am Schalter haben oder das Elektrowerkzeug eingeschaltet an die Stromversorgung anschließen, kann dies zu Unfällen führen.*

d) **Entfernen Sie Einstellwerkzeuge oder Schraubenschlüssel, bevor Sie das Elektrowerkzeug einschalten.** *Ein Werkzeug oder Schlüssel, der sich in einem drehenden Teil des Elektrowerkzeugs befindet, kann zu Verletzungen führen.*

e) **Vermeiden Sie eine abnormale Körperhaltung. Sorgen Sie für einen sicheren Stand und halten Sie jederzeit das Gleichgewicht.** *Dadurch können Sie das Elektrowerkzeug in unerwarteten Situationen besser kontrollieren.*

f) **Tragen Sie geeignete Kleidung. Tragen Sie keine weite Kleidung oder Schmuck. Halten Sie Haare und Kleidung fern von sich bewegenden Teilen.** *Lockere Kleidung, Schmuck oder lange Haare können von sich bewegenden Teilen erfasst werden.*

g) **Wenn Staubabsaug- und -auffangeinrichtungen montiert werden können, sind diese anzuschließen und richtig zu verwenden.** *Verwendung einer Staubabsaugung kann Gefährdungen durch Staub verringern.*

h) **Wiegen Sie sich nicht in falscher Sicherheit und setzen Sie sich nicht über die Sicherheitsregeln für Elektrowerkzeuge hinweg, auch wenn Sie nach vielfachem Gebrauch mit dem Elektrowerkzeug vertraut sind.** *Achtloses Handeln kann binnen Sekundenbruchteilen zu schweren Verletzungen führen.*

4) **Verwendung und Behandlung des Elektrowerkzeugs**

a) **Überlasten Sie das Elektrowerkzeug nicht. Verwenden Sie für Ihre Arbeit das dafür bestimmte Elektrowerkzeug.** *Mit dem passenden Elektrowerkzeug arbeiten Sie besser und sicherer im angegebenen Leistungsbereich.*

b) **Benutzen Sie kein Elektrowerkzeug, dessen Schalter defekt ist.** *Ein Elektrowerkzeug, das sich nicht mehr ein- oder ausschalten lässt, ist gefährlich und muss repariert werden.*

c) **Ziehen Sie den Stecker aus der Steckdose und/oder entfernen Sie einen abnehmbaren Akku, bevor Sie Geräteeinstellungen vornehmen, Einsatzwerkzeugteile wechseln oder das Elektrowerkzeug weglegen.** *Diese Vorsichtsmaßnahme verhindert den unbeabsichtigten Start des Elektrowerkzeugs.*

d) **Bewahren Sie unbenutzte Elektrowerkzeuge außerhalb der Reichweite von Kindern auf. Lassen Sie keine Personen das Elektrowerkzeug benutzen, die mit diesem nicht vertraut sind oder diese Anweisungen nicht gelesen haben.** *Elektrowerkzeuge sind gefährlich, wenn Sie von unerfahrenen Personen benutzt werden.*

e) **Pflegen Sie Elektrowerkzeuge und Einsatzwerkzeug mit Sorgfalt. Kontrollieren Sie, ob bewegliche Teile einwandfrei funktionieren und nicht klemmen, ob Teile gebrochen oder so beschädigt sind, dass die Funktion des Elektrowerkzeugs beeinträchtigt ist. Lassen Sie beschädigte Teile vor dem Einsatz des Elektrowerkzeuges reparieren.** *Viele Unfälle haben ihre Ursache in schlecht gewarteten Elektrowerkzeugen.*

f) **Halten Sie Schneidwerkzeuge scharf und sauber.** *Sorgfältig gepflegte Schneidwerkzeuge mit scharfen Schneidkanten verklemmen sich weniger und sind leichter zu führen.*

g) **Verwenden Sie Elektrowerkzeug, Einsatzwerkzeug, Einsatzwerkzeuge usw. entsprechend diesen Anweisungen. Berücksichtigen Sie dabei die Arbeitsbedingungen und die auszuführende Tätigkeit.** *Der Gebrauch von Elektrowerkzeugen für andere als die vorgesehenen Anwendungen kann zu gefährlichen Situationen führen.*

h) **Halten Sie Griffe und Griffflächen trocken, sauber und frei von Öl und Fett.** *Rutschige Griffe und Griffflächen erlauben keine sichere Bedienung und Kontrolle des Elektrowerkzeugs in unvorhergesehenen Situationen.*

5) **Service**

a) **Lassen Sie Ihr Elektrowerkzeug nur von qualifiziertem Fachpersonal und nur mit Original-Ersatzteilen reparieren.** *Damit wird sichergestellt, dass die Sicherheit des Elektrowerkzeugs erhalten bleibt.*

Allgemeine Sicherheitshinweise für transportable Elektrowerkzeuge

Achtung!

Beim Gebrauch von Elektrowerkzeugen sind zum Schutz gegen elektrischen Schlag, Verletzungs- und Brandgefahr folgende grundsätzliche Sicherheitsmaßnahmen zu beachten. Lesen Sie alle diese Hinweise, bevor Sie dieses Elektrowerkzeug benutzen, und bewahren Sie die Sicherheitshinweise gut auf.

1 **Halten Sie Ihren Arbeitsbereich in Ordnung.**
- Unordnung im Arbeitsbereich kann Unfälle zur Folge haben.

2 **Berücksichtigen Sie Umgebungseinflüsse.**
- Setzen Sie Elektrowerkzeuge nicht dem Regen aus.
- Benützen Sie Elektrowerkzeuge nicht in feuchter oder nasser Umgebung.
- Sorgen Sie für gute Beleuchtung des Arbeitsbereichs.
- Benutzen Sie Elektrowerkzeuge nicht, wo Brand- oder Explosionsgefahr besteht.

3 **Schützen Sie sich vor elektrischem Schlag.**
- Vermeiden Sie Körperberührung mit geerdeten Teilen (z. B. Rohren, Radiatoren, Elektroherden, Kühlgeräten).

4 Halten Sie andere Personen fern.
- Lassen Sie andere Personen, insbesondere Kinder, nicht das Elektrowerkzeug oder das Kabel berühren. Halten Sie sie von Ihrem Arbeitsbereich fern.

5 Bewahren Sie unbenutzte Elektrowerkzeuge sicher auf.
- Unbenutzte Elektrowerkzeuge sollten an einem trockenen, hochgelegenen oder abgeschlossenen Ort, außerhalb der Reichweite von Kindern, abgelegt werden.

6 Überlasten Sie Ihr Elektrowerkzeug nicht.
- Sie arbeiten besser und sicherer im angegebenen Leistungsbereich.

7 Benutzen Sie das richtige Elektrowerkzeug.
- Verwenden Sie keine leistungsschwachen Maschinen für schwere Arbeiten.
- Benutzen Sie das Elektrowerkzeug nicht für solche Zwecke, für die es nicht vorgesehen ist. Benutzen Sie zum Beispiel keine Handkreissäge zum Schneiden von Baumästen oder Holzscheiten.

8 Tragen Sie geeignete Kleidung.
- Tragen Sie keine weite Kleidung oder Schmuck, sie könnten von beweglichen Teilen erfasst werden.
- Bei Arbeiten im Freien ist rutschfestes Schuhwerk empfehlenswert.
- Tragen Sie bei langen Haaren ein Haarnetz.

9 Benutzen Sie Schutzausrüstung.
- Tragen Sie eine Schutzbrille.
- Verwenden Sie bei stauberzeugenden Arbeiten eine Atemmaske.

10 Schließen Sie die Staubabsaug-Einrichtung an.
- Falls Anschlüsse zur Staubabsaugung und Auffangeinrichtung vorhanden sind, überzeugen Sie sich, dass diese angeschlossen und richtig benutzt werden.

11 Verwenden Sie das Kabel nicht für Zwecke, für die es nicht bestimmt ist.
- Benützen Sie das Kabel nicht, um den Stecker aus der Steckdose zu ziehen. Schützen Sie das Kabel vor Hitze, Öl und scharfen Kanten.

12 Sichern Sie das Werkstück.
- Benützen Sie Spannvorrichtungen oder einen Schraubstock, um das Werkstück festzuhalten. Es ist damit sicherer gehalten als mit Ihrer Hand.

13 Vermeiden Sie abnormale Körperhaltung.
- Sorgen Sie für sicheren Stand und halten Sie jederzeit das Gleichgewicht.

14 Pflegen Sie Ihre Werkzeuge mit Sorgfalt.
- Halten Sie die Schneidwerkzeuge scharf und sauber, um besser und sicherer arbeiten zu können.
- Befolgen Sie die Hinweise zur Schmierung und zum Werkzeugwechsel.
- Kontrollieren Sie regelmäßig die Anschlussleitung des Elektrowerkzeugs und lassen Sie diese bei Beschädigung von einem anerkannten Fachmann erneuern.
- Kontrollieren Sie Verlängerungsleitungen regelmäßig und ersetzen Sie diese, wenn sie beschädigt sind.
- Halten Sie Handgriffe trocken, sauber und frei von Öl und Fett.

15 Ziehen Sie den Stecker aus der Steckdose:
- bei Nichtgebrauch des Elektrowerkzeugs, vor der Wartung und beim Wechsel von Werkzeugen wie z. B. Sägeblatt, Bohrer, Fräser.

16 Lassen Sie keine Werkzeugschlüssel stecken.
- Überprüfen Sie vor dem Einschalten, dass Schlüssel und Einstellwerkzeuge entfernt sind.

17 Vermeiden Sie unbeabsichtigten Anlauf.
- Vergewissern Sie sich, dass der Schalter beim Einstecken des Steckers in die Steckdose ausgeschaltet ist.

18 Benutzen Sie Verlängerungskabel für den Außenbereich.
- Verwenden Sie im Freien nur dafür zugelassene und entsprechend gekennzeichnete Verlängerungskabel.

19 Seien Sie aufmerksam.

- Achten Sie darauf, was Sie tun. Gehen Sie mit Vernunft an die Arbeit. Benutzen Sie das Elektrowerkzeug nicht, wenn Sie unkonzentriert sind.

20 Überprüfen Sie das Elektrowerkzeug auf eventuelle Beschädigungen.

- Vor weiterem Gebrauch des Elektrowerkzeugs müssen Schutzvorrichtungen oder leicht beschädigte Teile sorgfältig auf ihre einwandfreie und bestimmungsgemäße Funktion untersucht werden.
- Überprüfen Sie, ob die beweglichen Teile einwandfrei funktionieren und nicht klemmen oder ob Teile beschädigt sind. Sämtliche Teile müssen richtig montiert sein und alle Bedingungen erfüllen, um den einwandfreien Betrieb des Elektrowerkzeugs zu gewährleisten.
- Beschädigte Schutzvorrichtungen und Teile müssen bestimmungsgemäß durch eine anerkannte Fachwerkstatt repariert oder ausgewechselt werden, soweit nichts anderes in der Gebrauchsanweisung angegeben ist.
- Beschädigte Schalter müssen bei einer Kundendienstwerkstatt ersetzt werden.
- Benutzen Sie keine Elektrowerkzeuge, bei denen sich der Schalter nicht ein- und ausschalten lässt.

21 ACHTUNG!

- Der Gebrauch anderer Einsatzwerkzeuge und anderen Zubehörs kann eine Verletzungsgefahr für Sie bedeuten.

22 Lassen Sie Ihr Elektrowerkzeug durch eine Elektrofachkraft reparieren.

- Dieses Elektrowerkzeug entspricht den einschlägigen Sicherheitsbestimmungen. Reparaturen dürfen nur von einer Elektrofachkraft ausgeführt werden, indem Originalersatzteile verwendet werden; anderenfalls können Unfälle für den Benutzer entstehen.

Gerätespezifische Sicherheitshinweise

a) Verwenden Sie immer Augen- und Gehörschutz.

b) Persönliche Schutzausrüstung wie Staubmaske und Handschuhe sollten ebenfalls getragen werden;

c) Unterziehen Sie die Schleifscheibe vor dem Gebrauch einer Sichtprüfung. Verwenden Sie keine Schleifscheiben mit Abplatzungen, Rissen oder anderen Beschädigungen. Wechseln Sie eine abgenutzte Schleifscheibe aus.

d) Betreiben Sie das Produkt niemals ohne Sichtschutzscheibe.

e) Benutzen Sie das Produkt nicht in explosionsfähiger Atmosphäre oder dort, wo es Funken, Feuer, Explosionen, usw. verursachen könnte. Bei Nichtbeachtung besteht Brand- oder Explosionsgefahr.

f) Halten Sie Ihre Hände von der Schleifscheibe und den Kettenzähnen fern, wenn das Produkt in Betrieb ist.

g) Halten Sie nie die Finger zwischen Schleifscheibe und Drehteller oder zwischen Schleifscheibe und Schutzscheibe. Es besteht Quetschgefahr.

h) Die Sägekette wird beim Schleifen heiß. Nicht an der bearbeiteten Stelle anfassen, es besteht Verbrennungsgefahr.

i) Verwenden Sie nur vom Hersteller empfohlene Schleifscheiben. Verwenden Sie keine Sägeblätter.

j) Die Schleifscheibe läuft nach, nachdem das Werkzeug abgeschaltet wurde.

k) Schalten Sie das Produkt aus und ziehen Sie den Netzstecker:

- zum Lösen eines blockierten Einsatzwerkzeuges,
- wenn das Netzkabel beschädigt oder verheddert ist,
- bei ungewöhnlichen Geräuschen.

l) Vergewissern Sie sich, dass die auf der Schleifscheibe angegebene Drehzahl gleich oder größer als die Bemessungs-Leerlaufdrehzahl des Produktes ist.

m) Wenn ein Ersatz der Netzanschlussleitung erforderlich ist, ist dies vom Hersteller oder seinem Vertreter auszuführen, um Sicherheitsgefährdungen zu vermeiden.

n) Die korrekte Arbeitsposition ist Sitzen vor dem Produkt.

Verhalten im Falle eines Unfalls

- Schalten Sie das Gerät aus.
- Trennen Sie im Notfall das Gerät von der Stromversorgung: Ziehen Sie das Netzkabel am Netzstecker aus der Steckdose, nicht am Kabel selbst.
- Schließen Sie ein defektes Gerät nicht wieder ans Stromnetz an.

Restgefahren

Auf bestehende Restgefahren wird in der Dokumentation hingewiesen.

- Bestehende Restgefahren vermeiden Sie durch das praktische Umsetzen und Beachten dieser Vorgaben:
  - Der speziellen Warnhinweise am Gerät.
  - Der Sicherheitshinweise und Warnhinweise in dieser Anleitung.
  - Der Betriebsanweisungen des Betreibers.
- Lebensgefahr/Verletzungsgefahr für Personen kann entstehen durch:
  - Fehlanwendung
  - unsachgemäße Handhabung
  - Transport
  - fehlende Schutzeinrichtungen
  - defekte bzw. beschädigte Bauteile
  - Handhaben/Benutzen durch nicht geschultes, unterwiesenes Personal
- Sachschäden am Gerät können entstehen durch:
  - unsachgemäße Handhabung
  - nicht eingehaltene Betriebs- und Wartungsvorgaben
  - ungeeignete Zubehörteile

Bedeutung der Symbole

Warnung!

Zur Verringerung des Verletzungsrisikos Originalbetriebsanleitung lesen.

Vorsicht! Tragen Sie einen Gehörschutz. Die Einwirkung von Lärm kann Gehörverlust bewirken.

Vorsicht! Tragen Sie eine Schutzbrille. Während der Arbeit entstehende Funken oder aus dem Gerät heraustretende Splitter, Späne und Stäube können Sichtverlust bewirken.

Vorsicht! Tragen Sie eine Staubschutzmaske.
Bei der Schleifarbeit kann gesundheitsschädlicher Staub entstehen.

Tragen Sie geeignete Schutzhandschuhe.
Sei besonders vorsichtig, wenn Sie die zu schärfende Kette anfassen.

Schützen Sie das Produkt vor Nässe. Nicht dem Regen aussetzen.

Gefahr durch elektrischen Schlag! Ziehen Sie vor Wartungs- und Reparaturarbeiten den Netzstecker aus der Steckdose.

Verletzungsgefahr durch sich drehendes Werkzeug! Halten Sie Hände fern.

Legen Sie die Ketten nur in der richtigen Richtung in die Kettenführungsschiene ein!

Keine defekte Schleifscheibe einsetzen.

Schutzklasse II (Doppelisolierung)

Schleifscheiben-Außendurchmesser: 104 mm / Schleifscheiben-Innendurchmesser: 22 mm

Vor der ersten Inbetriebnahme

Warnung!

Erstickungsgefahr für Kinder beim Spielen mit Verpackungsmaterial! Verpackungsmaterial unbedingt von Kindern fernhalten.

- Entfernen Sie vor dem ersten Gebrauch alle Verpackungsmaterialien vom Gerät.

Teilebeschreibung (Abb. A - G)

1 Handgriff
2 Drehrichtungspfeil
3 Stellschraube für Tiefenanschlag
3a Stellmutter für Tiefenanschlag
3b Gummi-Unterlegscheibe
3c Befestigungsmutter
4 Schleifscheiben-Abdeckung
5 Durchgangsbohrung (x2)
6 Schleifsockel
7 Anschlagkerben
8 Spannhebel zur Kettenfixierung
9 Feststellschraube für die Kettenspanneinheit
10 Skala für Schärfwinkel (+35° bis -35°)
11 Winkelzeiger
12 Kettenspanneinheit mit Drehteller
13 Kettenführungsschiene
14 Stellschraube für Kettenvorschub
14a Stellmutter für Kettenvorschub
15 Kettenanschlag
16 Tiefanschlag
17 Kabelhalter
18 Schleifscheibe
19 LED-Lampe (nicht abgebildet)
20 Sichtschutzscheibe
21 Schraube (zur Tischbefestigung)
21a Unterlegscheibe (zur Tischbefestigung)
21b Befestigungsmutter (zur Tischbefestigung)
22 Ein- und Ausschalter
23 Schneidezahn (Schneideglied)
24 Tiefenbegrenzernase (Schneideglied)
25 Spindel
26 Schleifscheiben-Mutter
27 Befestigungsschrauben für Schleifscheiben-Abdeckung

Produkt aufstellen (Abb. B)

▶ Positionieren Sie das Produkt mit Hilfe der Anschlagkerben auf eine Arbeitsfläche. Der Schleifsockel muss dabei über die Tischkante herausragen. Die Stärke der zu verwendenden Tischkante soll 15–30 mm sein.

- ▶ Markieren Sie die Bohrlöcher nach Durchgangsbohrungen mit einem Bleistift und entfernen Sie das Produkt wieder. Bohren Sie nun zwei Bohrlöcher in die Arbeitsfläche: Bohrerdurchmesser: 10,5 mm.
- ▶ Schrauben Sie den Schleifsockel mit den beiliegenden Schrauben, Unterlegscheiben und Befestigungsmuttern (jeweils 2x) auf der Arbeitsfläche fest B / 1.
- ✓ Das Schleifgerät ist aufgestellt und befestigt.

Gefahr!

Verletzungsgefahr wenn das Produkt rutscht, umkippt oder herunterfällt!

- ▶ Zum Betrieb muss das Produkt immer mit Befestigungsschrauben an einer geeigneten Unterlage befestigt werden.

Produkt montieren (Abb. B / C)

- ▶ Lösen Sie die Feststellschraube von der Kettenspanneinheit. Setzen Sie die Kettenspanneinheit auf den Schleifsockel und schrauben Sie diese mit der Feststellschraube fest B / 2.
- ▶ Befestigen Sie ggf. das Netzkabel im Kabelhalter.
- ▶ Schrauben Sie den Handgriff ans Schleifscheibengehäuse an C / 1.
- ▶ Stecken Sie die Stellschraube (inkl. Stellmutter und Gummi-Unterlegscheibe) am Rücken des Gerätes ein und fixieren Sie diese mit der Befestigungsmutter C / 2.
- ✓ Das Schleifgerät ist jetzt komplett.

Bedienung

Gefahr!

Verletzungsgefahr bei der Handhabung von scharfer Sägekette, durch unabsichtliche Berührung mit rotierender Schleifscheibe oder durch Quetschen bei Klappenbewegung.

- ▶ Tragen Sie persönliche Schutzausrüstung nach den Sicherheitshinweisen, z.B. Handschuhe, Augenschutz, etc.
- ▶ Ziehen Sie vor allen Einstellungen am Produkt den Netzstecker.

Schärfwinkel einstellen (Abb. D)

- ▶ Lockern Sie die Feststellschraube D / 1 und stellen Sie am Drehteller der Kettenspanneinheit den erforderlichen Schärfwinkel α unter Zuhilfenahme der Skala und des Winkelzeigers ein D / 2 .
- ▶ Ziehen Sie anschließend die Feststellschraube wieder fest an D / 3 .

Sägekette einlegen und Tiefenbegrenzung einstellen (Abb. D)

- ▶ In der Regel ist die Kettenführungsschiene werkseitig bzw. nach jeder Anwendung im geöffneten Zustand. Bei Bedarf drehen Sie den Spannhebel gegen den Uhrzeigersinn, um die Kettenführungsschiene zu öffnen. Zur Entriegelung des Spannhebels ziehen Sie den Spannhebel nach außen und lassen ihn nach Zurückführen in die Ausgangsstellung wieder einrasten.
- ▶ Legen Sie die Sägekette in die Kettenführungsschiene ein und passen Sie auf die richtige Kettenrichtung auf. Dabei müssen die Schneideglieder genau in der Richtung, die durch ein Symbol neben der Kettenführungsschiene gezeigt ist D / 4.

- Schieben Sie die Sägekette D / 4 so, dass die Schleifscheibe in ein Schneideglied eingelegt werden kann, wenn Sie den Schleifkopf am Handgriff bei ausgeschaltetem Motor abwärts bewegen D / 5. Falls der Tiefenanschlag dabei störend ist, gehen Sie wie im nächsten Schritt beschrieben vor.
- Stellen Sie den Tiefenanschlag mit Hilfe der Stellschraube für Tiefenanschlag so ein, dass das Ende der Stellschraube auf dem Tiefenanschlag drückt, ganz kurz bevor die Schleifscheibe den Zahngrund berührt. Sichern Sie die eingestellte Schleiftiefe mit der Stellmutter.

Hinweis
Achten Sie darauf, dass die nebeneinander stehenden Schneidezähne jeweils mit + und – α angeordnet sind. Nur die Hälfte der Schneidezähne bei einer Schärfwinkeleinstellung passt in dieser Situation zur Schleifscheibe.

Kettenanschlag einstellen(Abb. D)

- Klappen Sie den Kettenanschlag auf die eingelegte Kette D / 6 .
- Lockern Sie die Stellmutter für Kettenvorschub mit ausreichendem Einstellweg für Kettenanschlag D / 7 .
- Bewegen Sie den Schleifkopf am Handgriff bei ausgeschaltetem Motor abwärts und lassen Sie die Schleifscheibe wieder in das Schneideglied einlegen D / 5 .
- Halten Sie den Schleifkopf in der klappenden Position und justieren Sie die Stellschraube für Kettenvorschub, bis die Schneidekanten/fläche durch Vorschub des Kettenanschlags anfangen, die Schleifscheibe zu berühren D / 8 .
- Halten Sie den Schleifkopf in der klappenden Position und sicher Sie die Anschlagposition mit der Stellmutter D / 9 .
- Klappen Sie den Schleifkopf langsam nach oben. Schieben Sie die Kette ganz leicht nach links bis zum Anschlag und drehen Sie den Spannhebel im Uhrzeigersinn, um die Kette in der Kettenführungsschiene zu klemmen D / 10. Der Spannhebel soll in der horizontalen Position bleiben, um eine Berührung mit dem Schleifkopf zu vermeiden. Überprüfen Sie, dass die Kette ordnungsmäßig in der Kettenführungsschiene legt.

Warnung!
Verletzungsgefahr wenn die Schleifscheibe beschädigt ist.
- die Schneidezähne dürfen die Schleifscheibe nur berühren und keine Andruckkraft auf die Schleifscheibe übertragen.
- die Schneidezähne sollen Flächenkontakt mit der Schleifscheibe haben. Stellen Sie den Winkel am Drehteller nach, wenn die Schärfewinkel der Schneidezähne und der Schleifwinkel der Schleifscheibe sich nicht zueinander passen.

Hinweis
Achten Sie darauf, dass die nebeneinander stehenden Schneidezähne jeweils mit + und – α angeordnet sind. Für die Einstellung des Kettenanschlags bei den gespiegelten Schärfwinkeln der Schneidezähne, schauen Sie Abb. E und F als zusätzliche Hinweise.

Ein- und Ausschalten (Abb. C)

- Schließen Sie das Netzkabel an eine Steckdose an. Achten Sie darauf, dass die auf dem Typenschild angegebene Netzspannung/ Frequenz mit der Spannung/Frequenz der Stromquelle übereinstimmt.

Warnung!

Verletzungsgefahr wenn die Schleifscheibe beschädigt oder nicht richtig montieret ist.

- ▶ Führen Sie vorm Arbeiten und nach jedem Schleifscheibenwechsel einen Probelauf von mindestens 30 Sekunden ohne Belastung durch. Schalten Sie das Produkt sofort aus, wenn die Schleifscheibe unrund läuft, beträchtliche Schwingungen auftreten oder abnorme Geräusche zu hören sind.

- ▶ Zum Einschalten drücken Sie den Einschalter **„I"** (grün) C / ❸ .
- ▶ Zum Ausschalten drücken Sie den Ausschalter **„0"** (rot) C / ❹ .

Warnung!

Verletzungsgefahr von unabsichtlicher Berührung mit der noch rotierenden Schleifscheibe.

- ▶ Halten Sie Ihre Hände und andere Körperteile fern von der Schleifscheibe auch nach dem Ausschalten, bevor die Maschine vollständig zum Stillstand gekommen ist.

Hinweis

Dieses Produkt ist mit einer LED-Lampe ausgestattet. Die LED-Lampe schaltet sich automatisch ein, sobald der Einschalter betätigt wird. Die LED-Lampe schaltet sich automatisch aus, sobald der Ausschalter betätigt wird.

Hinweis:

Das Produkt verfügt über einen Wiederanlaufschutz: Nach einer automatischen Abschaltung durch Spannungsunterbrechung oder Überastungsschutz läuft das Produkt nicht selbsttätig wieder an. Zum erneuten Einschalten drücken Sie den Einschalter **„I"** (grün), das Produkt läuft an.

Sägekette schärfen (Abb. E / F)

Warnung!

Verletzungsgefahr durch falsche Anwendungen.

- ▶ Eine falsch geschärfte Sägekette kann das Produkt beschädigen und die Rückschlaggefahr der Säge erhöhen! Arbeiten Sie immer nach dieser Bedienungsanleitung.
- ▶ Die Sägekette ist abgenutzt und muss gegen eine neue Sägekette ersetzt werden, wenn die Sicherheitsgrenze der Kette erreicht wird. Informieren Sie sich dazu unbedingt bei den Sägekettenherstellern oder Fachhändlern, bevor Sie eine Kette schärfen.

Hinweis

Reinigen Sie vor dem Schärfen die Sägekette. Beseitigen Sie ölhaltige Holzreste bzw. Ölrückstände mit einem Pinsel oder Putzlappen.

Alle Schneidglieder müssen nach dem Schärfen gleich lang und breit sein.

Schärfen:

- ▶ Überprüfen Sie, dass alle Einstellungen richtig sind E / 1 (F / 1).
- ▶ Schalten Sie das Produkt ein.
- ▶ Schärfen Sie den Schneidezahn, indem Sie den Schleifkopf durch sanften Druck auf den Handgriff bis zum Anschlag abwärts bewegen E / 2 (F / 2).
- ▶ Die Schleifscheibe darf nicht erkennbar gebremst werden, weil die Schleifscheibe die Schneidezähne nur ganz leicht berühren soll. Stoppen Sie die Arbeit im abnormen Fall und überprüfen Sie umgehend die Einstellungen.
- ▶ Schärfen Sie zuerst die Zähne einer Kettenseite, welche zu gleicher Schärfwinkdeleinstellung passen (e.g. immer den übernächsten Zahn).

Hinweis
Markieren Sie den ersten Zahn, mit dem Sie angefangen haben, damit Sie sofort erkennen können, dass alle Zähne dieser Seite fertig geschärft sind.

- ▶ Zum Weitertransport der Sägekette schalten Sie das Produkt aus. Lösen Sie den Spannhebel, positionieren und fixieren Sie das (über-) nächste zu schärfende Kettenglied mit Hilfe des justierten Kettenanschlags und des Spannhebels in der Kettenführungsschiene.

Hinweis
Die Zähne der anderen Kettenseite können einfach durch Spiegeln den Einstellwinkel des Drehtellers weiter geschärft werden, ohne andere Einstellungen ändern zu müssen.

✓ Alle Schneidezähne sind gleichmäßig geschärft.

Tiefenbegrenzer-Abstand prüfen (Abb. E / F)

Die sägenden Teile der Sägekette sind die Schneidglieder, die aus einem Schneidezahn und einer Tiefenbegrenzernase bestehen. Der Höhenabstand zwischen diesen beiden bestimmt den Tiefenbegrenzer-Abstand A.

- ▶ Prüfen Sie nach jedem dritten Schärfen einer Sägekette den Tiefenbegrenzer-Abstand A gemäß den Angaben des Sägeketten-Herstellers E / 3 (F / 3).
- ▶ Feilen Sie die Höhe der Tiefenbegrenzernase mit einer Flachfeile nach und runden Sie nach dem Zurücksetzen die Tiefenbegrenzernase etwas ab. Die ursprüngliche Form muss erhalten bleiben.

Reinigung und Wartung

Warnung!

Verletzungsgefahr!

- ▶ Tragen Sie persönliche Schutzausrüstung nach den Sicherheitshinweisen, z.B. Handschuhe etc.
- ▶ Ziehen Sie den Netzstecker vor Reinigung und Wartung des Produkts.
- ▶ Lassen Sie Arbeiten, die nicht in dieser Betriebsanleitung beschrieben sind, von einer Fachwerkstatt durchführen.
- ▶ Lassen Sie Arbeiten, die nicht in dieser Betriebsanleitung beschrieben sind, von einer Fachwerkstatt durchführen. Verwenden Sie nur Originalteile. Lassen Sie das Gerät vor allen Wartungs- und Reinigungsarbeiten abkühlen. Es besteht Verbrennungsgefahr!

Achtung!

Kontrollieren Sie das Produkt bei der Reinigung und Wartung auf eventuelle Beschädigungen wie lose, abgenutzte oder beschädigte Teile, korrekten Sitz von Schrauben oder anderer Teile. Prüfen Sie insbesondere die Schleifscheibe. Tauschen Sie beschädigte Teile aus.

- ▶ Verwenden Sie keine Reinigungs- bzw. Lösungsmittel. Chemische Substanzen können die Oberfläche des Produktes angreifen.
- ▶ Reinigen Sie das Produkt niemals unter fließendem Wasser. Reinigen Sie die Oberfläche des Produktes mit einem angefeuchteten oder trockenen Tuch.
- ▶ Reinigen Sie die Lüftungsöffnungen und andere schwer zugänglichen Stellen mit einer weichen Bürste oder einem Pinsel.
- ▶ Reinigen Sie insbesondere die Kettenführungsschiene mit einer Bürste. Bei starken Verunreinigungen lösen Sie Feststellschraube für die Kettenspanneinheit und entnehmen Sie die Kettenspanneinheit mit Drehteller zwecks besserer Zugänglichkeit.

Schleifscheibe wechseln (Abb. G)

Warnung!

Verletzungsgefahr!

- ▶ Schalten Sie das Produkt aus und ziehen Sie den Netzstecker. Lassen Sie das Produkt abkühlen.
- ▶ Vergewissern Sie sich, dass die Maße der Schleifscheibe zum Produkt passen. Ist die max. Umlaufgeschwindigkeit der Scheibe im Gegensatz zum Produkt zu klein, kann diese zerbrechen!
- ▶ Benutzen Sie nur einwandfreie Schleifscheiben (Sichtprüfung und Klangprobe).
- ▶ Bohren Sie eine zu kleine Aufnahmebohrung der Schleifscheibe nicht nachträglich auf.
- ▶ Verwenden Sie keine getrennten Reduzierbuchsen oder Adapter, um Schleifscheiben mit großem Loch passend zu machen.
- ▶ Verwenden Sie keine Sägeblätter. Montieren Sie das Produkt nach dem Schleifscheibenwechsel stets wieder vollständig.

- ▶ Lösen Sie die 3 Befestigungsschrauben und nehmen Sie die Schleifscheiben Abdeckung ab.
- ▶ Schrauben Sie die Schleifscheiben-Mutter von Hand ab.
- ▶ Nehmen Sie die Schleifscheibe von der Spindel ab.
- ▶ Setzen Sie die neue Schleifscheibe auf die Spindel auf und schrauben Sie von Hand die Schleifscheiben-Mutter auf.
- ▶ Schrauben Sie die Schleifscheiben-Abdeckung wieder an.

Hinweis

- Die Schleifscheiben-Mutter darf nicht zu fest angezogen werden, um eine Beschädigung von Schleifscheibe und Mutter zu vermeiden.
- Führen Sie vor dem ersten Arbeiten und nach jedem Schleifscheibenwechsel einen Probelauf von mindestens 30 Sekunden ohne Belastung durch. Schalten Sie das Produkt sofort aus, wenn die Schleifscheibe unrund läuft, beträchtliche Schwingungen auftreten oder abnorme Geräusche zu hören sind.

Aufbewahrung

- Reinigen Sie das Produkt vor der Aufbewahrung gründlich.
- Bewahren Sie das Produkt inklusive vollständigen Zubehören an einem trockenen, staubgeschützten und frostfreien Ort auf, außerhalb der Reichweite von Kindern.
- Schützen Sie das Produkt vor direkter Sonneneinstrahlung.

Transport

- Schalten Sie das Gerät aus und ziehen Sie den Netzstecker.
- Demontieren Sie das Gerät von der Arbeitsfläche.
- Packen Sie das Gerät in einen geeigneten Karton oder, sofern noch vorhanden, in die Originalverpackung.

Technische Daten

Modell	1208804
Nenneingangsspannung	220-240 V~ (Wechselstrom), 50 Hz
Leistungsaufnahme	85 W (S2: 15 min)*
Bemessungsruhedauer	ca. 5 min
Schutzklasse	II
Bemessungs-Leerlaufdrehzahl	n_0 : 5000 min^{-1} **
Einstellwinkel	35°links / rechts
Für Sägeketten mit Gliedermaß	6,35 / 8,255 / 9,52 (¼" / 0,325" / ³/₈")
Abmessungen Schleifscheibe	
Außendurchmesser	Ø 104 mm (4¹/₁₆")
Lochdurchmesser	Ø 22 mm
Stärke	3,2 mm
Gewicht (inkl. Zubehör)	ca. 2,3 kg

Geräuschemissionswert

Der A-bewertete Geräuschpegel des Elektrowerkzeugs beträgt, typischerweise:	
Schalldruckpegel	65,5 dB(A)
Unsicherheit K	3 dB
Schallleistungspegel	78,5 dB(A)
Unsicherheit K	3 dB

*Kurzzeit-Bedienung: Verwenden Sie das Produkt nicht länger als 15 Minuten am Stück.

**Maximiale Umlaufgeschwindigkeit der Schleifscheibe 40 m/s. Die Schleifscheibe muss einer Umlaufgeschwindigkeit von mind. 27,8 m/s standhalten. Ist die max. Umlaufgeschwindigkeit der Scheibe im Gegensatz zum Gerät zu klein, kann diese zerberchen!

Geräuschinformationen

Warnung!

Gefahr für die Gesundheit! Das Arbeiten ohne Gehörschutz kann zu Gesundheitsschäden führen. Tragen Sie bei der Arbeit einen Gehörschutz.

Die oben genannten Werte sind Geräuschemissionswerte und stellen daher nicht zwangsläufig sichere Werte für den Arbeitsplatz dar. Die Korrelation zwischen Emissions- und Immissionspegel ist nicht zuverlässig genug, um eine sichere Aussage zu machen, ob zusätzliche Vorsichtsmaßnahmen notwendig sind oder nicht. Zu den Faktoren, die den jeweiligen Immissionspegel am Arbeitsplatz beeinträchtigen könnten, gehören u.a. die Besonderheiten des Arbeitsbereiches, die Dauer der Exposition, andere Geräuschquellen, usw. Beachten Sie ebenso die nationalen Vorschriften in Bezug auf die jeweils zulässigen Geräuschpegel am Arbeitsplatz. Die oben genannten Informationen geben dem Benutzer jedoch die Möglichkeit, die bestehenden Gefahren und Risiken besser einzuschätzen.

Die angegebenen Geräuschemissionswerte sind nach einem genormten Prüfverfahren (EN61029-1) gemessen worden und können zum Vergleich eines Elektrowerkzeugs mit einem anderen verwendet werden. Sie können auch zu einer vorläufigen Einschätzung der Belastung verwendet werden.

Warnung!

Die Geräuschemissionen können während der tatsächlichen Benutzung des Elektrowerkzeugs von den Angabewerten abweichen, abhängig von der Art und Weise, in der das Elektrowerkzeug verwendet wird.

Entsorgung

Verpackung entsorgen

Die Produktverpackung besteht aus recyclingfähigen Materialien. Entsorgen Sie die Verpackungsmaterialien entsprechend ihrer Kennzeichnung bei den öffentlichen Sammelstellen bzw. gemäß den landesspezifischen Vorgaben.

Entsorgungshinweise zu elektrischen Artikeln

Entsorgen Sie Elektrogeräte nicht über den Hausmüll. Gemäß europäischer Richtlinie 2012/19/EU über Elektro-und Elektronik-Altgeräte und Umsetzung in nationales Recht müssen verbrauchte Elektrogeräte getrennt gesammelt und einer umweltgerechten Wiederverwertung zugeführt werden.

Recycling-Alternative zur Rücksendeaufforderung: Der Eigentümer des Elektrogerätes ist alternativ anstelle Rücksendung zur Mitwirkung bei der sachgerechten Verwertung im Falle der Eigentumsaufgabe verpflichtet. Das Altgerät kann hierfür auch einer Rücknahmestelle überlassen werden, die eine Beseitigung im Sinne des nationalen Kreislaufwirtschafts und Abfallgesetzes durchführt. Nicht betroffen sind den Altgeräten beigefügte Zubehörteile und Hilfsmittel ohne Elektrobestandteile.

Weitere Entsorgungshinweise

Geben Sie das Elektroaltgerät so zurück, dass seine spätere Wiederverwendung oder Verwertung nicht beeinträchtigt wird. Elektroaltgeräte können Schadstoffe enthalten. Bei falschem Umgang oder Beschädigung des Gerätes können diese bei der späteren Verwertung des Gerätes zu Gesundheitsschäden oder Gewässer- und Bodenverunreinigungen führen.

Garantie

Kaufland gewährt Ihnen ab dem Kaufdatum eine Garantie von 3 Jahren.
Von der Garantie ausgenommen sind Schäden, die auf Nichtbeachtung der Bedienungsanleitung, missbräuchliche Verwendung, unsachgemäße Behandlung, eigenmächtige Reparaturen oder unzureichende Wartung und Pflege zurückzuführen sind.

EG-Konformitätserklärung

CE Angaben und Normen finden Sie auf der beigelegten EG-Konformitätserklärung.

Obsah

Rozsah dodávky 22
Bezpečnost 22
Před prvním použitím 29
Používání 31
Čistění a údržba 33
Uložení 35
Přeprava 35
Technické údaje 35
Likvidace 36
Záruka 37
ES prohlášení o shodě 37

Vážený zákazník!

Blahopřejeme vám ke koupi vašeho nového výrobku. Rozhodli jste se pro výrobek s vynikajícím poměrem ceny/výkonu, se kterým budete spokojeni.

Rozsah dodávky

- 1 ostřička pilových řetězů s brusným kotoučem
- 1 držadlo (1)
- 1 jednotka pro napnutí řetězu (12) s aretačním šroubem (9)
- 1 nastavovací šroub s nastavovací maticí, gumová podložka a upevňovací matice (3, 3a, 3b, 3c)
- 2 šrouby s upevňovacími maticemi a podložkami pro upevnění k stolu (21, 21a, 21b)
- 1 návod k použití

Zkontrolujte výrobek na úplnost dílů, jakož i na škody vzniklé přepravou.
Výrobek nepoužívejte, pokud je poškozený! V případě poškození se obraťte na svou prodejnu Kaufland.

Bezpečnost

Před prvním použitím výrobku si pečlivě přečtěte tento návod k použití a postupujte podle něj. Tento návod k použití uložte pro pozdější použití nebo dalšího vlastníka.

- Před prvním použitím výrobku si bezpodmínečně přečtěte bezpečnostní pokyny! V případě nedodržování návodu k použití a bezpečnostních pokynů může dojít k poškození výrobku a nebezpečí pro uživatele a ostatní osoby.
- Všechny osoby, které jsou zaangažovány do uvedení do provozu, obsluhy a údržby výrobku, musejí být příslušně kvalifikovány.

Vlastní úpravy a přestavby jsou zakázány

- Na výrobku neprovádějte žádné úpravy a ani z něj nevytvářejte další výrobky. Takové úpravy by mohly vést k zraněním a poruchám.
- Opravy na výrobku smějí provádět jen pověřené a vyškolené osoby. Používejte při tom vždy originální náhradní díly. Zajistíte tak bezpečnosti výrobku.

Informační symboly v tomto návodu

Znaky a symboly uvedeny v tomto návodu slouží k tomu, aby pomohly při čtení a bezpečném použití výrobku.

Pokyn
Informace o nejefektivnějším, resp. nejpraktičtějším použití.

▶ **Aktivita**
Vyzývá k aktivitě.

✓ **Výsledek aktivity**
Výsledek jako následek aktivity.

Vlastní úpravy a přestavby jsou zakázány

- Na výrobku neprovádějte žádné úpravy a ani z něj nevytvářejte další výrobky. Takové úpravy by mohly vést k zraněním a poruchám.
- Opravy na výrobku smějí provádět jen pověřené a vyškolené osoby. Používejte při tom vždy originální náhradní díly. Zajistíte tak bezpečnosti výrobku.

Informační symboly v tomto návodu

Znaky a symboly uvedené v tomto návodu slouží k tomu, aby pomohly při čtení a bezpečném použití výrobku.

Pokyn
Informace o nejefektivnějším, resp. nejpraktičtějším použití.

▶ **Aktivita**
Vyzývá k aktivitě.

✓ **Výsledek aktivity**
Výsledek jako následek aktivity..

A Označení obrázku

1 Čísla polohy, čísla obrázků

❶ Krok obsluhy

Stupně nebezpečí varování

V tomto návodu se používají následující stupně nebezpečí, aby poukázaly na možné nebezpečné situace:

Nebezpečí!

V případě nedodržování opatření hrozí bezprostřední nebezpečí těžkých zranění až smrti.

Výstraha!

V případě nedodržování opatření může nastat nebezpečí těžkých zranění až smrti.

Pozor!

V případě nedodržování opatření může nastat nebezpečí lehkých zranění.

Pozor!

Může nastat nebezpečí a v případě, že se mu nezamezí, může vést ke škodám.

Stupně výstrah

Výstrahy jsou odstupňovány následovně:

Označení (stupeň nebezpečí)

Typ a zdroj nebezpečí!

- následky při nedodržování
- ▶ opatření k zamezení nebezpečí

Stanovený účel

Výrobek je určen k ostření běžných typů řetězů. Výrobek není vhodný k jinému použití (např. broušení s chladivem, broušení jiných předmětů nebo zdraví ohrožujících materiálů (jako azbest). Svítidlo na výrobku slouží k osvětlení bezprostředního pracovního prostoru a není určeno k osvětlení místnosti. Jakékoliv jiné použití nebo pozměnění výrobku bude považováno za použití v rozporu se stanoveným účelem a může představovat značné nebezpečí poranění. Za škody vzniklé v důsledku nevhodného použití nenese výrobce žádnou odpovědnost. Výrobek není určen pro komerční použití.

Všeobecné bezpečnostní pokyny pro elektrické nářadí

VÝSTRAHA! Přečtěte si bezpečnostní pokyny, pokyny, ilustrace a technické údaje k tomuto elektrickému nářadí. Nedodržování následujících pokynů může vést k úrazu elektrickým proudem, požáru a/nebo k těžkým zraněním.

Bezpečnostní pokyny a informace uschovejte pro budoucí použití.

Označení „elektrické nářadí" použité v bezpečnostních pokynech se vztahuje jak na síťové elektrické nářadí (s přívodním kabelem), tak na akumulátorové elektrické nářadí (bez přívodního kabelu).

1) Bezpečnost v pracovním prostoru

a) Udržujte pracovní prostor v čistotě a dobře osvětlený. *Nepořádek nebo neosvětlený pracovní prostor mohou vést k nehodám.*

b) S elektrickým nářadím nepracujte v prostorách ohrožených výbuchem, v nichž jsou skladovány hořlavé kapaliny, plyny nebo prachy. *Při činnosti elektrického nářadí vznikají jiskry, které mohou zapálit prach nebo páry.*

c) Při používání elektrického nářadí zabraňte přístupu dětí a dalších osob. *Při vyrušení můžete ztratit kontrolu nad elektrickým nářadím.*

2) Elektrická bezpečnost

a) **Zástrčka elektrického nářadí musí odpovídat síťové zásuvce. Zástrčka se nesmí nijak upravovat. Pro elektrické nářadí chráněné zemněním nepoužívejte rozdvojky ani prodlužovací kabely.** *Neupravované zástrčky a vhodné zásuvky zmenšují riziko úrazu elektrickým proudem.*

b) **Vyhněte se tělesnému kontaktu s uzemněnými předměty, jako jsou trubky, tělesa topení, sporáky a chladničky.** *Pokud je Vaše tělo uzemněno, vzrůstá nebezpečí úrazu elektrickým proudem.*

c) **Elektrické nářadí chraňte před deštěm a vlhkem.** *Vniknutí vody do elektrického nářadí zvyšuje riziko úrazu elektrickým proudem.*

d) **Přívodní kabel nepoužívejte k nošení elektrického nářadí, jeho zavěšování, ani k vytahování zástrčky ze zásuvky. Chraňte kabel před horkem, oleji, ostrými hranami a pohyblivými částmi.** *Poškozené nebo zapletené přívodní kabely zvyšují nebezpečí úrazu elektrickým proudem.*

e) **Použití přívodního kabelu vhodného pro venkovní použití snižuje nebezpečí úrazu elektrickým proudem.** *Při použití elektrického nářadí ve venkovním prostoru použijte prodlužovací kabel vhodný pro venkovní použití.*

f) **Je-li nutno elektrické nářadí použít ve vlhkém prostředí, používejte proudový chránič.** *Použití proudového chrániče snižuje nebezpečí úrazu elektrickým proudem.*

3) Bezpečnost osob

a) **Buďte pozorní, dávejte pozor na to, co děláte, a když používáte elektrické nářadí, přistupujte k práci s rozmyslem. S elektrickým nářadím nepracujte, pokud jste unaveni nebo pod vlivem drog, alkoholu nebo léků.** *Krátký okamžik nepozornosti při práci s elektrickým nářadím může vést k vážným zraněním.*

b) **Používejte osobní ochranné prostředky a vždy ochranné brýle.** *Používání osobních ochranných pomůcek jako respirátorů, obuvi s protiskluzovou podrážkou, ochranných přileb nebo chráničů sluchu vhodných pro druh a aplikaci elektrického nářadí, snižuje riziko poškození zdraví.*

c) **Zabraňte neúmyslnému spuštění nářadí. Před zapojením elektrického nářadí do sítě a/nebo zapojením akumulátoru, zvednutím nebo přenášením nářadí se ujistěte, zda je vypnuto.** *Necháte-li při přenášení elektrického nářadí prst na vypínači nebo zapnuté nářadí připojujete k napájení, může to vést k nehodě.*

d) **Před zapnutím elektrického nářadí odstraňte všechny nastavovací nástroje nebo klíče.** *Nastavovací nástroj nebo klíč v otáčející se části elektrického nářadí může způsobit zranění.*

e) **Vyhýbejte se nesprávnému držení těla. Vždy udržujte správný postoj a rovnováhu.** *Tak budete moci nářadí lépe kontrolovat i v neočekávaných situacích.*

f) **Noste vhodný oděv. Nenoste volný oděv ani šperky. Dbejte na to, aby se vaše vlasy a oblečení nedostaly do blízkosti pohyblivých částí.** *Volný oděv, šperky nebo dlouhé vlasy mohou být zachyceny pohyblivými částmi nářadí.*

g) **Pokud lze namontovat zařízení pro odsávání a zachytávání prachu, je jej třeba připojit a správně používat.** *Odsávání prachu může snížit riziko poškození zdraví.*

h) **Neuspokojujte se s falešným pocitem bezpečí a neignorujte bezpečnostní pravidla pro elektrické nářadí, i když jste po mnohonásobném používání již obeznámen s elektrickým nářadím.** *Neopatrné zacházení může vést i ve zlomku vteřiny k těžkým zraněním.*

4) Použití elektrického nářadí a péče o něj

a) **Elektrické nářadí nepřetěžujte. Pro svou práci používejte vždy vhodný typ elektrického nářadí.** *S elektrickým nářadím vhodným pro dané použití budete pracovat lépe a bezpečněji.*

b) **Nepoužívejte elektrické nářadí, které má poškozený vypínač.** *Elektrické nářadí, které nelze vypnout nebo zapnout, je nebezpečné a musí se nechat opravit.*

c) **Před nastavováním elektrického nářadí, výměnou nástrojů nebo odkládáním elektrického nářadí vytáhněte zástrčku ze zásuvky a/nebo vyjměte vyjímatelný akumulátor.** *Toto bezpečnostní opatření zabrání neúmyslnému spuštění elektrického nářadí.*

d) **Nepoužívané elektrické nářadí uchovávejte mimo dosah dětí. S elektrickým nářadím nenechte pracovat osoby, které s ním nejsou obeznámeny nebo nečetly tento návod.** *Elektrické nářadí je nebezpečné, používají-li je nezkušené osoby.*

e) **O elektrické nářadí a nástroje adekvátně pečujte. Kontrolujte, zda pohyblivé části nářadí fungují bezchybně a nezadírají se, zda jednotlivé části nejsou rozbité nebo poškozené tak, že by zhoršovaly funkci elektrického nářadí. Před použitím elektrického nářadí nechte poškozené části opravit.** *K mnoha nehodám dochází v důsledku špatné údržby elektrického nářadí.*

f) **Řezné nástroje udržujte ostré a čisté.** *Pečlivě udržované řezné nástroje s ostrými břity se méně zakusují a snáze se vedou.*

g) **Elektrické nářadí, příslušenství, nástroje apod. používejte podle těchto pokynů. Přihlížejte přitom k pracovním podmínkám a vykonávané činnosti.** *Používání elektrického nářadí pro jiné, než stanovené účely, může vést k nebezpečným situacím.*

h) **Držadla a úchopné plochy udržujte suché, čisté a bez oleje a tuku.** *Kluzká držadla a úchopné plochy neumožňují bezpečné ovládání a kontrolu elektrického nářadí v neočekávaných situacích.*

5) Opravy

a) **Elektrické nářadí nechávejte opravovat kvalifikovanými odborníky a jen za použití originálních náhradních dílů.** *To zaručí bezpečnost elektrického nářadí.*

Všeobecné bezpečnostní pokyny pro přenosné elektrické nářadí

Pozor!

Při používání elektrického nářadí je třeba dodržovat základní bezpečnostní opatření pro ochranu proti úrazu elektrickým proudem, nebezpečí poranění a požáru. Před používáním tohoto elektrického nářadí si přečtěte všechny pokyny a dobře si je uschovejte.

1 Pracovní prostor udržujte vždy v čistotě.
- Nepořádek v pracovním prostoru může vést k nehodám.

2 Vezměte v úvahu vlivy prostředí.
- Elektrické nářadí nevystavujte dešti.
- Elektrické nářadí nepoužívejte ve vlhkém nebo mokrém prostředí.
- Zajistěte dobré osvětlení pracovního prostoru.
- Elektrické nářadí nepoužívejte v prostředí s nebezpečím požáru nebo výbuchu.

3 Chraňte se před úrazem elektrickým proudem.
- Zabraňte dotyku těla s uzemněnými předměty (např. trubky, topná tělesa, elektrické sporáky, chladničky).

4 Zabraňte přístupu jiných osob.
- Nedovolte, aby se jiné osoby, zejména děti, dotýkaly elektrického nářadí nebo kabelu. Držte je mimo dosah pracoviště.

5 Nepoužívané elektrické nářadí bezpečně uschovejte.
- Nepoužívané elektrické nářadí odložte na suchém, vysoko položeném nebo uzamčeném místě mimo dosah dětí.

6 Elektrické nářadí nepřetěžujte.
- V udaném výkonnostním rozsahu budete pracovat lépe a bezpečněji.

7 Používejte správné elektrické nářadí.
- Nepoužívejte na těžké práce nářadí s nízkým výkonem.
- Nepoužívejte elektrické nářadí k jiným, než uvedeným účelům. Nepoužívejte například ruční kotoučovou pilu k řezání větví nebo polen.

8 Noste vhodný oděv.
- Nenoste volný oděv ani šperky, mohly by být zachyceny pohyblivými částmi.
- Při práci v exteriéru noste protiskluzovou obuv.
- Máte-li dlouhé vlasy, noste přes ně síťku na vlasy.

9 Používejte ochranné prostředky.
- Noste ochranné brýle.
- Při prašných pracích používejte respirátor.

10 Připojte zařízení na odsávání prachu.
- Jsou-li k dispozici připojení pro zařízení na odsávání nebo zachycování prachu, ujistěte se, že jsou připojeny a správně používány.

11 Nepoužívejte přívodní kabel k jiným, než uvedeným účelům.
- Přívodní kabel nepoužívejte k vytahování zástrčky ze zásuvky. Kabel chraňte před horkem, olejem a ostrými hranami.

12 Zajistěte obrobek.
- K uchycení obrobku použijte upínací zařízení nebo svěrák. Je tak uchycen bezpečněji než ve vaší ruce.

13 Vyhýbejte se nesprávnému držení těla.
- Zabezpečte pevný postoj a neustále udržujte rovnováhu.

14 O nástroje adekvátně pečujte.
- Řezné nástroje udržujte ostré a čisté, abyste mohli lépe a bezpečněji pracovat.
- Dodržujte pokyny k mazání a výměně nástrojů.
- Pravidelně kontrolujte přívodní kabel elektrického nářadí a při poškození jej nechte opravit autorizovaným odborníkem.
- Pravidelně kontrolujte prodlužovací kabely a při poškození je nechte vyměnit.
- Držadla udržujte suchá, čistá a prostá oleje a tuku.

15 Vytáhněte zástrčku ze zásuvky:
- Pokud elektrické nářadí nepoužíváte, před údržbou nebo při výměně nástrojů, jako např. pilového kotouče, vrtáků, frézek.

16 Nenechávejte v elektrickém nářadí nastavovací nástroje.
- Před zapnutím elektrického nářadí zkontrolujte, zda jsou z něho odstraněny klíče a nastavovací nástroje.

17 Zabraňte neúmyslnému zapnutí.
- Před zapojením zástrčky nářadí do zásuvky se ujistěte, zda je vypínač vypnutý.

18 Používejte prodlužovací kabel vhodný pro venkovní použití.
- V exteriéru používejte jen vhodné a příslušně označené prodlužovací kabely.

19 Dávejte pozor.
- Dbejte na to, co děláte. Přistupujte k práci s rozmyslem. Elektrické nářadí nepoužívejte, pokud nejste koncentrovaní.

20 Elektrické nářadí zkontrolujte na možné poškození.
- Před dalším použitím elektrického nářadí je třeba důkladně zkontrolovat ochranné zařízení nebo mírně poškozené díly na bezchybnou a správnou funkčnost.

- Zkontrolujte, zda pohyblivé části fungují bezchybně a nezadírají se a zda jednotlivé části nejsou poškozené. Jednotlivé části musejí být správně namontovány a musejí splňovat všechny podmínky, aby bylo zajištěno bezchybné použití nářadí.
- Pokud není v návodu k použití uvedeno jinak, poškozená ochranná zařízení a poškozené části je třeba nechat odborně opravit nebo vyměnit autorizovaným servisem.
- Poškozené vypínače je třeba vyměnit zákaznickým servisem.
- Elektrické nářadí nepoužívejte, pokud jej nelze zapnout nebo vypnout vypínačem.

21 POZOR!

- Použití jiných nástavců a jiného příslušenství může pro vás představovat nebezpečí zranění.

22 Elektrické nářadí nechávejte opravovat jen elektrikářem.

- Toto elektrické nářadí odpovídá příslušným bezpečnostním předpisům. Opravy smí vykonávat jen elektrikář a za použití originálních náhradních dílů; v opačném případě může dojít k úrazu uživatele.

Bezpečnostní pokyny týkající se tohoto výrobku

a) Noste stále ochranu zraku a sluchu.

b) Noste také osobní ochranné pomůcky, jako respirátor a rukavice.

c) Brusný kotouč před použitím vizuálně zkontrolujte. Nepoužívejte brusné kotouče s trhlinami, prasklinami nebo jiným poškozením. Opotřebovaný brusný kotouč vyměňte.

d) Nepoužívejte výrobek nikdy bez krytu na ochranu zraku.

e) Nepoužívejte výrobek ve výbušném prostředí nebo tam, kde by mohl způsobit jiskry, požár nebo výbuchy. Při nedodržení tohoto pokynu hrozí nebezpečí požáru nebo výbuchu.

f) Pokud je výrobek v provozu, držte ruce mimo dosah brusného kotouče a zubů řetězu.

g) Nedávejte prsty nikdy mezi brusný kotouč a otočný talíř nebo brusný kotouč a ochranný kotouč. Hrozí nebezpečí pohmoždění.

h) Pilový řetěz je při ostření horký. Nedotýkejte se opracovávaného obrobku; hrozí nebezpečí zranění.

i) Používejte jen brusné kotouče doporučované výrobcem. Nepoužívejte pilové kotouče.

j) Po vypnutí výrobku se brusný kotouč ještě chvíli otáčí.

k) Výrobek vypněte a vytáhněte síťovou zástrčku:
- za účelem uvolnění zablokovaného nástroje,
- v případě poškození nebo zamotání přívodního kabelu,
- v případě nezvyklých zvuků.

l) Dbejte na to, aby otáčky uvedené na brusném kotouči byly stejné nebo vyšší, jako jmenovité otáčky naprázdno výrobku.

m) Případně potřebnou výměnu přívodního kabelu musí provádět výrobce nebo jeho zástupce, aby se zamezilo nebezpečí.

n) Správná pracovní poloha je sezení před výrobkem.

Co dělat v případě nehody

- Výrobek vypněte.
- V nouzovém případě odpojte výrobek od napájení. Tahejte přívodní kabel ze zásuvky za zástrčku, ne za samotný kabel.
- Vadný výrobek znovu nezapojujte do elektrické sítě.

Zbytková nebezpečí

V návodě je poukázáno na existující zbytková nebezpečí.

- Existujícím zbytkovým nebezpečím zamezíte tak, že budete dbát na tyto předpisy:
  - Speciální výstrahy na výrobku.
  - Bezpečnostní pokyny a výstrahy v tomto návodu.
  - Bezpečnostní pokyny provozovatele.
- Nebezpečí ohrožení života/zranění osob může vzniknout následovně:
  - chybné použití

- nesprávné použití
- přeprava
- chybějící ochranná zařízení
- vadné, resp. poškozené díly
- použití nezaškolenými osobami

- Věcné škody na výrobku mohou vzniknout:
  - při nesprávném použití
  - při nedodržování pokynů k použití a údržbě
  - použitím nevhodného příslušenství

Význam symbolů

Výstraha!

Abyste zamezili nebezpečí zranění, přečtěte si návod k použití.

Pozor! Noste ochranu sluchu. Hluk může způsobit ztrátu sluchu.

Pozor! Noste ochranné brýle. Jiskry vznikající při práci nebo úlomky, piliny a prach z výrobku mohou způsobit poškození zraku.

Pozor! Noste respirátor. Při broušení může vznikat zdraví škodlivý prach.

Používejte vhodné ochranné rukavice. Při dotýkání se ostřeného řetězu dávejte mimořádně pozor.

Výrobek chraňte před vlhkostí. Nevystavujte dešti.

Nebezpečí úrazu elektřinou! Před prováděním údržby nebo oprav vytáhněte zástrčku ze zásuvky.

Nebezpečí zranění otáčejícím se nástrojem! Ruce držte mimo dosah.

Vkládejte řetěz do vodicí lišty řetězu jen správným směrem!

Nepoužívejte poškozený brusný kotouč.

Třída ochrany II (dvojitá izolace)

Vnější průměr brusných kotoučů: 104 mm / vnitřní průměr brusných kotoučů: 22 mm

Před prvním použitím

Výstraha!

Při hraní s obalovým materiálem nebo bateriemi hrozí nebezpečí udušení dětí! Obalový materiál držte bezpodmínečně v dostatečné vzdálenosti od dětí.

- Před prvním použitím odstraňte veškerý obalový materiál.

Seznam dílů (obr. A - G)

1 Držadlo

2 Šipka směru otáčení

3 Nastavovací šroub pro hloubkový doraz

3a Nastavovací matice pro hloubkový doraz

3b Gumová podložka

3c Upevňovací matice

4 Kryt brusného kotouče

5 Upevňovací otvor (x2)

6 Brusná deska

7 Dorazové zářezy

8 Upínací páčka pro fixaci řetězu

9 Aretační šroub jednotky pro napnutí řetězu

10 Stupnice úhlu ostření (+35° až -35°)

11 Ukazatel úhlu

12 Jednotka pro napnutí řetězu s otočným talířem

13 Vodicí lišta řetězu

14 Nastavovací šroub pro posuv řetězu

14a Nastavovací matice pro posuv řetězu

15 Doraz řetězu

16 Hloubkový doraz

17 Držák kabelu

18 Brusný kotouč

19 LED svítidlo (není zobrazeno)

20 Kryt na ochranu zraku

21 Šroub (pro upevnění ke stolu)

21a Podložka (pro upevnění ke stolu)

21b Upevňovací matice (pro upevnění ke stolu)

22 Vypínač

23 Řezací zub (řezací článek)

24 Patka k ohraničení hloubky (řezací článek)

25 Hřídel

26 Matice brusného kotouče

27 Upevňovací šrouby krytu brusného kotouče

Umístění výrobku (obr. B)

- ▶ Umístěte výrobek pomocí dorazových zářezů na pracovní plochu. Brusná deska musí přitom přečnívat přes hranu stolu. Tloušťka desky stolu má být 15–30 mm.
- ▶ Pomocí tužky označte upevňovací otvory a výrobek znovu odejměte. Vyvrtejte nyní do pracovní plochy dva otvory: průměr vrtáku: 10,5 mm.
- ▶ Brusnou desku našroubujte pomocí přiložených šroubů, podložek a upevňovacích matic (po 2x) k pracovní ploše B / 1.
- ✓ Bruska je upevněna.

Nebezpečí!

V případě uklouznutí, převrácení nebo spadnutí výrobku hrozí nebezpečí zranění!

- ▶ Pro použití musí být výrobek vždy upevněn pomocí upevňovacích šroubů k vhodnému podkladu.

Montáž výrobku (obr. B / C)

- ▶ Uvolněte aretační šroub na jednotce pro napnutí řetězu. Jednotku pro napnutí řetězu nasaďte na brusnou desku a upevněte ji aretačním šroubem B / 2.
- ▶ Upevněte příp. přívodní kabel do držáku kabelu.
- ▶ Našroubujte držadlo ke krytu brusného kotouče C / 1.
- ▶ Nasaďte nastavovací šroub (včetně nastavovací matice a gumové podložky) na zadní straně výrobku a upevněte ji upevňovací maticí C / 2.
- ✓ Bruska je nyní kompletně složená.

Používání

Nebezpečí!

Nebezpečí zranění při zacházení s ostrým pilovým řetězem, při neúmyslném kontaktu s otáčejícím se brusným kotoučem nebo pohmoždění při pohybu krytu.

- ▶ Noste osobní ochranné pomůcky podle bezpečnostních pokynů, např. rukavice, ochranu zraku atd.
- ▶ Před prováděním nastavení na výrobku vytáhněte zástrčku.

Nastavení úhlu ostření (obr. D)

- ▶ Uvolněte aretační šroub D / 1 a na otočném talíři na jednotce pro napnutí řetězu nastavte požadovaný úhel ostření α pomocí stupnice a ukazatele úhlu D / 2 .
- ▶ Následně řádně dotáhněte aretační šroub D / 3 .

Vložení pilového řetězu a nastavení ohraničení hloubky (obr. D)

- ▶ Vodicí lišta řetězu je zpravidla z výroby, resp. po každém použití v otevřeném stavu. V případě potřeby otočte pro otevření vodicí lišty řetězu upínací páčku ve směru hodinových ručiček. Pro uvolnění upínací páčky ji potáhněte směrem ven a po vrácení do výchozího stavu ji nechte znovu zaklapnout.
- ▶ Pilový řetěz vložte do vodicí lišty řetězu a dbejte při tom na správný směr řetězu. Přitom musejí být řezací články přesně ve směru, který je uveden na symbolu vedle vodicí lišty řetězu D / 4.
- ▶ Posuňte pilový řetěz D / 4 tak, aby bylo možné brusný kotouč vložit do řezacího článku, když pohnete brusnou hlavou za držadlo při vypnutém motoru dozadu D / 5. Pokud při tom překáží hloubkový doraz, postupujte podle následujícího kroku.
- ▶ Pomocí nastavovacího šroubu pro hloubkový doraz nastavte hloubkový doraz tak, aby těsně předtím, než se brusný kotouč dotkne zubu, tlačil konec nastavovacího šroubu na hloubkový doraz. Nastavenou hloubku ostření zajistěte nastavovací maticí.

Pokyn

Dbejte na to, aby řezací zuby stojící vedle sebe byly seřazeny vždy s + a – α Jen polovina řezacích zubů pasuje v této situaci při nastavení úhlu ostření do brusného kotouče.

Nastavení dorazu řetěz (obr. D)

- ▶ Doraz řetězu nasaďte na vložený řetěz D / 6 .
- ▶ Nastavovací matici pro posuv řetězu uvolněte s dostatečnou vůlí pro doraz řetězu D / 7 .
- ▶ Při vypnutém motoru pohněte brusnou hlavou za držadlo dolů a nechte brusný kotouč znovu vložit do řezacího článku D / 5 .
- ▶ Podržte brusnou hlavu ve sklopené poloze a nastavte nastavovací šroub pro posuv řetězu, dokud se řezací hrany/plocha posuvem dorazu řetězu nezačnou dotýkat brusného řetězu D / 8 .
- ▶ Podržte brusnou hlavu ve sklopené poloze a zajistěte polohu dorazu nastavovacím šroubem D / 9 .
- ▶ Brusnou hlavu pomalu vyklopte nahoru. Posuňte řetěz zcela jemně doleva až na doraz a otočte upínací páčku ve směru hodinových ručiček pro upnutí řetězu do vodicí lišty řetězu D / 10. Upínací páčka má při tom zůstat ve vodorovné poloze, abyste zamezili doteku s brusnou hlavou. Zkontrolujte, zda je řetěz správně vložen ve vodicí liště řetězu.

Výstraha!

V případě poškození brusného kotouče hrozí nebezpečí zranění.

- ▶ řezací zuby se smějí brusného kotouče jen dotýkat a ne přenášet na brusný kotouč přitlačnou sílu.
- ▶ řezací zuby mají mít s brusným kotoučem povrchový kontakt. Pokud úhly ostření řezacích zubů a úhel ostření brusného kotouče vzájemně nesedí, nastavte úhel na otočném talíři.

Pokyn

Dbejte na to, aby řezací zuby stojící vedle sebe byly seřazeny vždy s + a – α Pro nastavení dorazu řetězu při zrcadlových úhlech ostření řezacích zubů viz obr. E a F jako dodatečné pokyny.

Zapnutí a vypnutí (obr. C)

- ▶ Zapojte přívodní kabel do elektrické zásuvky. Dbejte na to, aby síťové napětí/frekvence odpovídali údajům na typovém štítku.

Výstraha!

V případě poškození nebo nesprávné montáže brusného kotouče hrozí nebezpečí zranění.

- ▶ Před prací a po každé výměně brusného kotouče proveďte zkušební chod bez zatížení minimálně po dobu 30 sekund. Výrobek ihned vypněte, pokud brusný kotouč neběží pravidelně, vyskytnou se výrazné vibrace nebo je slyšet nezvyklé zvuky..

- ▶ Pro zapnutí stiskněte vypínač **„I"** (zelená) C / 3 .
- ▶ Pro vypnutí stisknete vypínač **„0"** (červená) C / 4 .

Výstraha!

Nebezpečí zranění při neúmyslném doteku otáčejícího se brusného kotouče.

- ▶ Ruce a ostatní části těla držte mimo dosah brusného kotouče také po vypnutí, dokud se výrobek zcela nezastaví.

Pokyn

Tento výrobek je vybaven LED svítidlem. LED svítidlo se automaticky zapne při stisknutí vypínače. LED svítidlo se automaticky vypne při stisknutí vypínače.

Pokyn:

Výrobek disponuje ochranou proti opětovnému zapnutí: Po automatickém vypnutí přerušením napětí nebo ochranou proti přetížení se výrobek automaticky znovu nezapne. Pro opětovné zapnutí stiskněte vypínač **„I"** (zelená) a výrobek naběhne.

Ostření pilového řetězu (obr. E / F)

Výstraha!

Při nesprávném použití hrozí nebezpečí zranění.

- ▶ Nesprávně naostřený pilový řetěz může poškodit výrobek a zvýšit nebezpečí zpětného rázu pily! Pracujte vždy jen podle tohoto návodu k použití.
- ▶ Pilový řetěz je opotřeben a je jej třeba vyměnit za nový, pokud dojde k překročení bezpečné hranice. Před naostřením se o tom bezpodmínečně informujte u výrobce pilového řetězu nebo specializovaného prodejce.

Pokyn
Pilový řetěz před ostřením vyčistěte. Odstraňte zbytky dřeva s obsahem oleje, resp. zbytky oleje štětcem nebo hadrem.
Všechny řezací články musejí být po naostření stejně dlouhé a široké.

Ostření:

- ▶ Zkontrolujte, zda jsou všechna nastavení správné E / 1 (F / 1).
- ▶ Výrobek zapněte.
- ▶ Řezací zub naostřete tak, že brusnou hlavou pohnete dolů jemným tlakem na držadlo až na doraz E / 2 (F / 2).
- ▶ Brusný kotouč se nesmí znatelně brzdit, protože se má řezacích zubů dotýkat jen velmi lehce. V abnormálním případě zastavte práci a ihned zkontrolujte nastavení.
- ▶ Naostřete nejdřív zuby jedné strany řetězu, které mají stejné nastavení úhlu ostření (např. vždy každý třetí zub).

Pokyn
Označte první zub, kterým jste začali, abyste mohli hned rozeznat, že byly naostřené všechny zuby této strany.

- ▶ Pro další přepravu pilového řetězu výrobek vypněte. Uvolněte upínací páčku, umístěte a upevněte další (třetí) článek řetězu určený k ostření do vodicí lišty řetězu pomocí nastaveného dorazu řetězu a upínací páčky.

Pokyn
Zuby druhé strany řetězu lze dále naostřit jednoduše zrcadlením úhlu nastavení otočného talíře, bez potřeby změny nastavení.

✓ Všechny řezací zuby jsou rovnoměrně naostřeny.

Kontrola vzdálenosti ohraničení hloubky (obr. E / F)

Řezací části pilového řetězu jsou řezací články, které se skládají z řezacího zubu a patky k ohraničení hloubky. Výškový odstup mezi těmito dvěma určuje vzdálenost ohraničení hloubky A.

- ▶ Po každém třetím naostření pilového řetězu zkontrolujte vzdálenost ohraničení hloubky A podle údajů výrobce pilového řetězu E / 3 (F / 3).
- ▶ Výšku patky k ohraničení hloubky po novém nasazení opilujte a zaoblete plochým pilníkem. Původní tvar je třeba zachovat.

Čistění a údržba

Výstraha!

Nebezpečí zranění!

- ▶ Noste osobní ochranné pomůcky podle bezpečnostních pokynů, např. rukavice apod.
- ▶ Před čištěním a údržbou výrobku vytáhněte síťovou zástrčku.
- ▶ Práce, které nejsou uvedeny v tomto návodu, nechte provést specializovaným servisem.
- ▶ Práce, které nejsou uvedeny v tomto návodu, nechte provést specializovaným servisem.

Používejte jen originální náhradní díly.
Před prováděním údržby a čištěním nechte výrobek vychladnout. Hrozí nebezpečí popálení!

Pozor!

Zkontrolujte výrobek při čištění a údržbě na možné poškození, jako uvolněné, opotřebované nebo poškozené díly, správné upevnění šroubů nebo jiných dílů. Zkontrolujte zejména brusný kotouč. Poškozené díly vyměňte.

- ▶ Nepoužívejte žádné čisticí prostředky, resp. rozpouštědla. Chemické látky by mohly poškodit povrch výrobku.
- ▶ Výrobek nikdy nečistěte pod tekoucí vodou. Plochu výrobku čistěte navlhčeným nebo suchým hadříkem.
- ▶ Větrací otvory nebo jiná těžko dostupná místa vyčistěte měkkým kartáčkem nebo štětcem.
- ▶ Vyčistěte zejména vodicí lištu řetězu kartáčkem. Při silném znečištění uvolněte aretační šroub jednotky na napnutí řetězu a jednotku na napnutí řetězu s otočným talířem vyjměte za účelem lepší dostupnosti.

Výměna brusného kotouče (obr. G)

Výstraha!

Nebezpečí zranění

- ▶ Výrobek vypněte a vytáhněte síťovou zástrčku: Nechte výrobek vychladnout.
- ▶ Dbejte na to, aby rozměry brusného kotouče odpovídali výrobku. Pokud je max. rychlost otáčení kotouče oproti výrobku příliš malá, může dojít k jeho prasknutí!
- ▶ Používejte jen bezvadné brusné kotouče (vizuální a zvuková kontrola).
- ▶ Nikdy vrtáním nezvětšujte otvor, který je příliš malý.
- ▶ Nepoužívejte nikdy oddělená ložiska nebo adaptéry, abyste přizpůsobili brusné kotouče s příliš velkým otvorem nářadí.
- ▶ Nepoužívejte pilové kotouče. Výrobek po výměně brusného kotouče vždy zcela smontujte.

- ▶ Uvolněte 3 upevňovací šrouby a kryt brusného kotouče odejměte.
- ▶ Matici brusného kotouče odšroubujte rukou.
- ▶ Brusný kotouč odejměte z hřídele.
- ▶ Na hřídel nasaďte nový brusný kotouč a rukou našroubujte matici brusného kotouče.
- ▶ Znovu nasaďte kryt brusného kotouče.

Pokyn

- Matici brusného kotouče nedotahujte příliš, abyste zamezili poškození brusného kotouče a matice.
- Před prací a po každé výměně brusného kotouče proveďte zkušební chod bez zatížení minimálně po dobu 30 sekund. Výrobek ihned vypněte, pokud brusný kotouč neběží pravidelně, vyskytnou se výrazné vibrace nebo je slyšet nezvyklé zvuky.

Uložení

- Před uložením výrobek pečlivě vyčistěte.
- Výrobek, včetně všeho příslušenství, uložte na suchém a nezamrzajícím místě chráněném proti prachu, mimo dosah dětí.
- Výrobek chraňte před přímým slunečním zářením.

Přeprava

- Výrobek vypněte a vytáhněte síťovou zástrčku.
- Odmontujte výrobek od pracovní plochy.
- Zabalte výrobek do vhodné krabice, nebo pokud je k dispozici, do originálního balení.

Technické údaje

Model	1208804
Jmenovité vstupní napětí	220-240 V~ (střídavý proud), 50 Hz
Příkon	85 W (S2: 15 min)*
Jmenovitá doba klidu	cca 5 min
Třída ochrany	II
Jmenovité otáčky naprázdno	n_0 : 5000 min^{-1} **
Úhel nastavení	35° doleva / doprava
Pro pilové řetězy s články	6,35 / 8,255 / 9,52 (¼" / 0,325" / 3/8")
Rozměry brusného kotouče	
Vnější průměr	Ø 104 mm (4 1/16")
Průměr otvoru	Ø 22 mm
Tloušťka	3,2 mm
Hmotnost (včetně příslušenství)	cca 2,3 kg

Hodnota emise hluku

A-vážená hodnota hladiny hluku výrobku je typicky následující:	
Úroveň akustického tlaku	65,5 dB(A)
Nepřesnost K	3 dB
Hladina akustického výkonu	78,5 dB(A)
Nepřesnost K	3 dB

*Krátkodobý provoz: Výrobek nepoužívejte nepřerušovaně déle než 15 minut.

**Maximální rychlost otáčení brusného kotouče je 40 m/s. Brusný kotouč musí vydržet rychlost otáčení min. 27,8 m/s. Pokud je max. rychlost otáčení kotouče oproti výrobku příliš malá, může dojít k jeho prasknutí!

Informace o hluku

Výstraha!

Nebezpečí ohrožení zdraví! Práce bez ochrany sluchu může vést k poškození zdraví. Při práci používejte vždy ochranu sluchu.

Výše uvedené hodnoty jsou hodnoty emise hluku a nepředstavují proto nevyhnutně bezpečné hodnoty pro pracovní prostor. Souvislost mezi emisní a imisní hladinou není dostatečně spolehlivá na určení případně potřebných dodatečných bezpečnostních opatření. K faktorům, které mohou ovlivnit příslušnou imisní hladinu v pracovním prostoru, patří mezi jinými osobitosti pracovního prostoru, trvání expozice, jiné zdroje hluku apod. Dbejte také na národní předpisy ohledně přípustné hodnoty hladiny hluku v pracovním prostoru. Výše uvedené informace však poskytují uživateli možnost lépe odhadnout existující nebezpečí.

Udávané celkové hodnoty emise vibrací a hluku byly zjištěny podle normované zkušební metody (EN61029-1) a lze je použít pro účely srovnání jednoho elektrického nářadí s jiným. Lze je také používat k předběžnému odhadu zatížení.

Výstraha!

Hodnoty emise vibrací a hluku se mohou během skutečného používání elektrického nářadí odlišovat od udávaných hodnot, v závislosti na způsobu používání elektrického nářadí.

Likvidace

Likvidace obalu

Obalový materiál se skládá z recyklovatelných materiálů. Obalový materiál odstraňte podle jeho označení na k tomu určených sběrných místech resp. podle platných předpisů.

Pokyny k likvidaci elektrických výrobků

Elektrické výrobky nevyhazujte do domovního odpadu. Podle evropské směrnice o elektrickém a elektronickém odpadu 2012/19/EU a její implementace do národní legislativy se musí elektrická zařízení shromažďovat odděleně a předávat k ekologickému zhodnocení.

Alternativa recyklování k požadavku na vrácení: Vlastník elektrického výrobku je místo vrácení povinen za účelem řádného zhodnocení výrobek odevzdat k recyklaci. Starý výrobek lze odevzdat na sběrném místě, kde se provede likvidace ve smyslu cirkulární ekonomiky a zákonu o odpadech. Netýká se to příslušenství starých výrobků a dílů bez elektronických částí.

Další pokyny pro likvidaci

Vysloužilý elektrický výrobek odevzdejte tak, abyste neohrozili jeho pozdější opětovné použití nebo zhodnocení. Vysloužilé elektrické výrobky mohou obsahovat škodlivé látky. Při nesprávném zacházení nebo při poškození výrobku by tyto látky mohly při pozdějším zhodnocení výrobku způsobit poškození zdraví nebo znečištění vody a půdy.

Záruka

Kaufland poskytuje záruku v trvání 3 roky od data koupě.
Ze záruky jsou vyloučeny škody, které vznikly nedodržováním návodu k použití, nesprávným použitím a zacházením, vlastními úpravami nebo nedostatečnou údržbou a péčí.

ES prohlášení o shodě

CE Údaje a normy najdete v přiloženém ES prohlášení o shodě.

Sadržaj

Opseg isporuke 38
Sigurnost 38
Prije prvog puštanja u pogon 45
Upravljanje 46
Čišćenje i održavanje 49
Skladištenje 50
Prijevoz 50
Tehnički podaci 51
Odlaganje 52
Jamstvo 52
EZ-Izjava o sukladnosti 52

Poštovani kupci,

Čestitamo Vam na kupnji Vaše nove naprave. Odabrali ste proizvod s izvrsnim odnosom cijena/usluga, koji će vam pružiti puno užitka.

Opseg isporuke

- 1 Uređaj za oštrenje lanaca s montiranim brusnim diskom
- 1 ručka (1)
- 1 jedinica za zatezanje lanca (12) s vijkom za podešavanje (9)
- 1 vijak za podešavanje s maticom za podešavanje, gumenom podloškom i pričvrsnom maticom (3, 3a, 3b, 3c)
- 2 vijka s pričvrsnim maticama i podnoškama za montažu na stol (21, 21a, 21b)
- 1 x Upute za uporabu

Provjerite jesu li na raspolaganju svi dijelovi i provjerite proizvod zbog mogućih prijevoznih oštećenja.
Ne pokrećite oštećen proizvod! U slučaju oštećenja, molimo da se obratite Kaufland podružnici.

Sigurnost

Prije prve uporabe uređaja pažljivo pročitajte ove upute za uporabu i postupajte u skladu s njima. Čuvajte ovaj priručnik za kasniju uporabu ili sljedećeg korisnika.

- Prije prve uporabe obavezno pročitajte sigurnosne upute! Nepoštivanje uputa i sigurnosnih uputa može dovesti do oštećenja na napravi i opasnosti za rukovatelja i druge osobe.
- Sve osobe uključene u puštanje u pogon, rad i održavanje uređaja moraju biti odgovarajuće kvalificirane.

Zabrana samovoljnih preinaka i rekonstrukcija

- Zabranjene poduzimati preinake na uređaju ili iz njega izrađivati bilo kakvu dodatnu opremu. Takve promjene mogu dovesti do osobnih ozljeda i neispravnog djelovanja funkcija.
- Popravke uređaja smiju izvoditi samo upućene i obučene osobe. Uvijek koristite originalne zamjenske dijelove. Na taj način je zajamčeno održanje sigurnosti električnog alata.

Informativni simboli u ovom priručniku

Znakovi i simboli u ovom priručniku trebali bi Vam pomoći kod sigurnog korištenja priručnika i uređaja.

i **Napomena**
Informacije o najučinkovitijoj ili najpraktičnijoj uporabi.

▶ **Korak rukovanja**
Pobuđuje Vas na akciju.

✓ **Rezultat rukovanja**
Rezultat niza koraka rukovanja.

Zabrana samovoljnih preinaka i rekonstrukcija

- Zabranjeno je poduzimati preinake ne uređaju ili iz njega proizvoditi dodatnu opremu. Takve promjene mogu dovesti do osobnih ozljeda i neispravnog djelovanja funkcija.
- Popravke uređaja smiju izvoditi samo upućene i obučene osobe. Uvijek koristite originalne zamjenske dijelove. Na taj način je zajamčeno održanje sigurnosti električnog alata.

Informativni simboli u ovom priručniku

Znakovi i simboli u ovom priručniku trebali bi Vam pomoći kod sigurnog korištenja priručnika i uređaja.

i **Napomena**
Informacije o najučinkovitijoj ili najpraktičnijoj uporabi.

▶ **Korak rukovanja**
Pobuđuje Vas na akciju.

✓ **Rezultat rukovanja**
Rezultat niza koraka rukovanja.

A **Oznaka slike**

1 **Brojevi stavki, brojevi slika**

❶ **Korak upravljanja**

Razine opasnosti upozorenja

U ovim Uputama za uporabu korištene sljedeće razine opasnosti za označavanje potencijalnih opasnosti:

Opasnost!

Opasna situacija je neizbježna i, ako se ne poduzmu mjere, dovodi do ozbiljnih ozljeda ili čak smrti.

Upozorenje!

Može doći do opasne situacije i, ako se mjere ne poduzmu, dovodi do ozbiljnih ozljeda ili čak smrti.

Oprez!

Može doći do opasne situacije i, ako se mjere ne poduzmu, do lakih ili manjih ozljeda.

Oprez!

Može doći do potencijalno štetne situacije i, ako se ne izbjegne, rezultirat će oštećenjem imovine

Struktura upozorenja

Upozorenja su osmišljena prema sljedećoj strukturi:

Signalna riječ (razina opasnosti)

Vrsta i izvor opasnosti!

- Posljedice kod nepoštivanja
- ▶ Mjere za izbjegavanje opasnosti

Propisana uporaba

Proizvod je pogodan za oštrenje uobičajeno dostupnih vrsta lanaca za pile. Za sve ostale primjene (npr. brušenje s rashladnom tekućinom, brušenje drugih obradaka ili zdravlju štetnih materijala kao što je azbest) proizvod nije predviđen. Rasvjeta na proizvodu služi za osvjetljavanje neposrednog radnog prostora i nije namijenjena za korištenje u sobnoj rasvjeti u kući. Svaka druga upotreba ili preinaka proizvoda smatra se nepropisnom i uključuje znatan rizik od nezgoda. Proizvođač ne preuzima nikakvu odgovornost za štetu nastalu zbog nepropisne uporabe. Nije namijenjeno za komercijalnu uporabu.

Opće sigurnosne upute za električne alate

UPOZORENJE Pročitajte sve sigurnosne upute, ilustracije i tehničke podatke, kojima je opremljen ovaj električni alat. Propusti kod pridržavanja slijedećih uputa mogu uzrokovati strujni udar, požar i/ili teške ozljede.

Pospremite sva sigurnosne upute i upute za uporabu za budućnost.

U sigurnosnim uputama korišten pojam „električni alat" odnosi se na mrežom napajane električne alate (s kabelom za napajanje) ili baterijom napajane električne alate (bez mrežnog kabela).

1) Sigurnost radnog mjesta

a) Držite svoje radno područje čistim i dobro osvijetljenim. *Nered ili neosvijetljena radna područja mogu dovesti do nesreća.*

b) Ne radite s električnim alatima u eksplozivnim atmosferama, u prisutnosti zapaljivih tekućina, plinova ili prašine. *Električni alati proizvode iskre, koje mogu zapaliti prašinu ili pare.*

c) Držite djecu i druge osobe podalje tijekom korištenja električnih alata. *Kod skretanja pažnje možete izgubiti nadzor nad električnim alatom.*

2) Električna sigurnost

a) Priključni utikač električnog alata mora pristajati u utičnicu. Utikač se ni na koji način ne smije preinačiti. Ne koristite adapterske utikače zajedno s uzemljenim električnim alatima. *Neizmijenjeni utikači i odgovarajuće utičnice smanjuju rizik od električnog udara.*

b) Izbjegavajte tjelesni kontakt s uzemljenim površinama kao što su cijevi, radijatori, štednjaci i hladnjaci. *Postoji povećan rizik od električnog udara, kad je vaše tijelo uzemljeno.*

c) Držite električne alate podalje od kiše i vlage. *Prodor vode u električni uređaj povećava rizik od električnog udara.*

d) Ne zloutrebljavajte priključni kabel za

nošenje i vješanje električnog alata ili izvlačenje utikača iz utičnice. Držite kabel dalje od izvora topline, ulja, oštrih rubova ili pomičnih dijelova. *Oštećeni ili zapetljani priključni vodovi povećavaju rizik od električnog udara.*

e) **Ako je rad električnog alata u vlažnom okruženju neizbježan, koristite zaštitnu sklopku diferencijalne struje.** *Primjena zaštitne sklopke diferencijalne struje smanjuje rizik od električnog udara.*

f) **Ako je rad električnog alata u vlažnom okruženju neizbježan, koristite zaštitnu sklopku diferencijalne struje.** *Primjena zaštitne sklopke diferencijalne struje smanjuje rizik od električnog udara.*

3) **Sigurnost osoba**

a) **Budite oprezni, pazite na to što radite i postupajte razborito pri radu s električnim alatom. Nemojte koristiti električni alat, kad ste umorni ili pod utjecajem droga, alkohola ili lijekova.** *Trenutak nepažnje kod korištenja električnog alata može voditi do ozbiljnih ozljeda.*

b) **Nosite osobnu zaštitnu opremu i uvijek nosite zaštitne naočale.** *Nošenje osobne zaštitne opreme kao što je zaštitna maska, neklizajuće sigurnosne cipele, zaštitna kaciga ili štitnici za uši, ovisno o načinu primjene električnog alata, smanjuje rizik od ozljede.*

c) **Izbjegavajte nenamjerno puštanje u rad. Uvjerite se da je električni alat isključen, prije nego što ga spajate na napajanje i/ili bateriju, podižete ga ili nosite.** *Kad kod nošenja električnog alata držite prst na prekidaču ili električni alat uključen spajate na napajanje, to može dovesti do nesreća.*

d) **Prije uključivanja električnog alata uklonite alate za podešavanje ili momentne ključeve.** *Alat ili ključ, koji se nalazi u rotacijskom dijelu električnog alata, može dovesti do ozljeda.*

e) **Izbjegavajte nenormalno držanje tijela. Pobrinite za sigurnu stabilnost i u svakom trenutku držite ravnotežu.** *Na taj način imate veći nadzor nad električnim alatom u neočekivanim situacijama.*

f) **Nosite prikladnu odjeću Ne nosite široku odjeću ili nakit. Držite kosu i odjeću podalje od pomičnih dijelova.** *Široka odjeća, nakit ili duga kosa može biti zahvaćena pokretnim dijelovima.*

g) **ako je moguće montirati naprave za usisavanje i prihvat, iste treba pravilno spojiti i koristiti.** *Korištenje usisavača može smanjiti opasnost od prašine.*

h) **Nemojte se zavaravati s lažnom sigurnosti i nemojte zanemarivati sigurnosna pravila za električne alate, čak i kad ste nakon višekratnog korištenja upoznati s električnim alatom.** *Nepažljivo postupanje može u roku od nekoliko djelića sekunde dovesti do teških ozljeda.*

4) **Korištenje i rukovanje električnim alatom**

a) **Nemojte preopteretiti električni alat. Za svoj rad koristite za to određen električni alat.** *S pravim električnim alatom posao ćete obaviti bolje i sigurnije u navedenom rasponu snage.*

b) **Ne koristite električne alate, čiji je prekidač u kvaru.** *Električni alat, koji se više ne može uključiti ili isključiti, opasan je i treba ga popraviti.*

c) **Izvucite utikač iz utičnice i/ili izvadite izmjenjivu bateriju, prije nego što obavljate podešavanja uređaja, mijenjate primjenjive alate ili odlažete električni alat.** *Ova mjera opreza sprječava nenamjerno pokretanje električnog alata.*

d) **Spremite nekorištene električne alate izvan dohvata djece. Nemojte dopustiti da električni alat koriste osobe, koje nisu upoznate s njim ili nisu pročitale ove upute.** *Električni alati su opasni, ako ih koriste neiskusne osobe.*

e) **Njegujte električne alate i primjenjive alate s pažnjom. Provjerite jesu pokretni dijelovi rade ispravno, a ne pekmez, da li su dijelovi slomljen ili oštećen, tako da je umanjena funkcija električnog alata. Jesu li u oštećene dijelove prije uporabe električnog alata na popravak.** *Mnoge nesreće uzrokovane su loše održavanim električnim alatima.*

f) **Držite svoje rezne alate oštrim i čistim.** *Brižljivo njegovani rezni alati s oštrim oštricama manje zapinju i lakše ih je voditi.*

g) **Koristite električni alat, alat za umetanje, primjenjive alate itd., u skladu s ovim uputama. Uzmite u obzir pritom radne uvjete i djelatnost, koja se obavlja.** *Uporaba električnih alata u druge, osim predviđene svrhe, može dovesti do opasnih situacija.*

h) **Držite ručke i prihvatne površine suhim, čistim i bez ulja i masti.** *Skliske ručke i rukohvati ne dopuštaju siguran rad i kontrolu električnog alata u neočekivanim situacijama.*

5) Servis

a) **Pustite da vaš električni alat popravlja kvalificirano stručno osoblje i samo s originalnim zamjenskim dijelovima.** *Na taj način je zajamčeno održanje sigurnosti električnog alata.*

Opće sigurnosne upute za prijenosne električne alate

Oprez!

Prilikom korištenja električnih alata za zaštitu od strujnog udara, opasnosti od ozljeda ili požara treba se pridržavati sljedećih osnovnih sigurnosnih mjera. Pročitajte sve ove upute prije uporabe električnog alata i dobro pospremite sigurnosne upute.

1 **Držite Vaše radno područje urednim.**
- Nered u radnom području može dovesti do nesreća.

2 **Uzmite u obzir utjecaje okoline.**
- Ne izlažite električne alate kiši.
- Ne koristite električne alate u vlažnoj ili mokroj okolini.
- Pobrinite za dobru rasvjetu radnog područja.
- Ne koristite električne alate, gdje postoji opasnost od požara i eksplozije.

3 **Zaštitite se od strujnog udara**
- Izbjegavajte dodir tijela s uzemljenim dijelovima (npr. cijevi, radijatori, električni štednjaci, rashladni uređaji.).

4 **Držite podalje druge osobe**
- Neka drugi ljudi, osobito djeca, ne dolaze u doticaj s električnim alatom ili kabelom. Držite ih podalje od Vašeg radnog mjesta.

5 **Pospremite nekorištene električne alate na sigurno mjesto.**
- Nekorištene električne alate treba čuvati na suhom, visokom ili zaključanom mjestu, izvan dohvata djece.

6 **Nemojte preopteretiti vaš električni alat.**
- Bolje i sigurnije ćete raditi u navedenom području performansi.

7 **Koristite pravi električni alat.**
- Nemojte koristiti strojeve male snage za teže radove.
- Ne koristite električni alat za one svrhe za koje nije namijenjen. Na primjer ne koristite ručnu kružnu pilu za rezanje granja ili cijepanje drva.

8 Nosite prikladnu odjeću
- Ne nosite široku odjeću ili nakit koji bi mogli biti zahvaćeni pokretnim dijelovima.
- Ne nosite široku odjeću ili nakit koji bi mogli biti zahvaćeni pokretnim dijelovima.
- Kod duge kose nosite mrežicu za kosu.

9 Koristite zaštitnu opremu.
- Nosite zaštitne naočale.
- Kod radova, koji proizvode prašinu, nosite respiracijsku masku.

10 Spojite usisni uređaj za prašinu.
- Ukoliko koristite priključke za usisavanje prašine i prihvat otpada, uvjerite se da su ispravno priključene i da se ispravno koriste.

11 Kabel ne koristite za svrhe za koje nije namijenjen.
- Nemojte koristiti kabel za izvlačenje utikača iz utičnice. Zaštitite kabel od vrućine, ulja i oštrih rubova.

12 Osigurajte izradak.
- Koristite stezaljke ili škripac, da biste izradak pridržavali. Na taj način pridržavanje je sigurnije, nego Vašom rukom.

13 Izbjegavajte nenormalan položaj tijela.
- Pobrinite za sigurno stajanje i u svakom trenutku održavajte ravnotežu.

14 Pobrinite za sigurno stajanje i u svakom trenutku održavajte ravnotežu.
- Držite rezne alate oštrim i čistim, kako biste mogli bolje i sigurnije raditi.
- Slijedite upute za podmazivanje i zamjenu alata.
- Redovito provjeravajte priključni vod električnog alata i dozvolite da ga u slučaju oštećenja poprave priznati stručnjaci.
- Redovito provjeravajte produžne kabele i zamijenite iste, kad su oštećeni.
- Ručke držite suhim, čistim i bez ulja i masti.

15 Povucite utikač iz utičnice:
- kod nekorištenja električnog alata, prije održavanja i kod zamjene električnih alata, kao što su list pile, svrdla, glodalice.

16 Ne ostavljajte umetnut nikakav alat.
- Prije uključenja ključ i alate za podešavanje treba ukloniti.

17 Izbjegavajte nenamjerno pokretanje.
- Uvjerite se da je prekidač kod umetanja utikača u utičnicu isključen.

18 Za vanjska područja koristite produžni kabel za izvana.
- Izvana na otvorenom koristite samo za to odobren i prikladno označen produžni kabel.

19 Budite oprezni.
- Pazite na to što radite. Koristite zdrav razum pri radu. Nemojte koristiti električni alat, ukoliko niste usredotočeni.

20 Provjerite moguća oštećenja električnog alata.
- Prije nego korištenja električnog alata treba sigurnosne uređaje ili blago oštećene dijelove pažljivo ispitati ispravno djelovanje u skladu s propisima.
- Provjerite dali pokretni dijelovi besprijekorno djeluju i ne zapinju ili ima li oštećenih dijelova. Svi dijelovi moraju biti ispravno montirani i ispunjavati sve uvjete, kako bi bio zajamčen besprijekoran rad električnog alata.
- Oštećene zaštitne uređaje i dijelove mora u skladu s odredbama popraviti ili zamijeniti priznata stručna radionica, ukoliko nije drugačije navedeno u uputama.
- Oštećene prekidače treba zamijeniti kod servisne radionice.
- Ne koristite električne alate, kod kojih se prekidač ne da uključiti i isključiti.

21 OPREZ!
- Uporaba drugih namjenskih alata i druge opreme može za vas značiti rizik od ozljeda.

22 Neka vaš električni alat popravi kvalificiran električar.
- Ovaj električni alat odgovara dotičnim sigurnosnim odredbama. Popravke smije obavljati samo kvalificiran električar koristeći originalne zamjenske dijelove; u suprotnom za korisnika može doći do nesreća.

Za uređaj specifične sigurnosne upute

a) Uvijek koristite zaštitu za oči i uši.
b) Također treba nositi osobnu zaštitnu opremu kao što je maska za prašinu i rukavice;
c) Vizualno pregledajte brusni disk prije uporabe. Nemojte koristiti brusne diskove s oljuštenim mjestima, pukotinama ili drugim oštećenjima. Zamijenite istrošeni brusni disk.
d) Nikada ne radite s proizvodom bez zaštitnog stakla.
e) Nemojte koristiti proizvod u eksplozivnoj atmosferi ili tamo gdje bi mogao uzrokovati iskrenje, požar, eksplozije itd. Kod nepoštivanja postoji opasnost od požara ili eksplozije.
f) Držite ruke podalje od brusnog prstena i zubaca lančanika, kada proizvod radi.
g) Nikada nemojte držati prste između brusnog diska i rotirajućeg tanjura ili između brusnog diska i zaštitnog diska. Postoji opasnost od prignječenja.
h) Lanac pile se zagrijava tijekom brušenja. Ne mjesto koje obrađujete, postoji opasnost od opeklina.
i) Koristite samo brusne ploče, koje preporučuje proizvođač. Molimo, nemojte koristiti listove pile.
j) Brusni disk radi i nakon isključivanja alata.
k) Isključite uređaj i izvucite kabel za napajanje:
- za otpuštanje blokiranog alata za umetanje,
- ako je kabel napajanja oštećen ili zapetljan,
- kod neobičnih zvukova.

l) Uvjerite se da je brzina navedena na brusnom disku jednaka ili veća od nazivne brzine praznog hoda proizvoda.
m) Ako je potrebna zamjena priključnog kabela, obavlja je proizvođač ili njegov zastupnik, kako bi se izbjeglo ugrožavanje sigurnosti.
n) Ispravan radni položaj je sjedeći ispred proizvoda.

U slučaju nesreće

- odmah isključite uređaj.
- U slučaju nužde, isključite uređaj iz napajanja: izvucite kabel za napajanje iz utičnice, ali ne za sam kabel.
- Ne priključujte neispravan uređaj na električnu mrežu.

Preostali rizici

Na preostale rizike upozoreno je u dokumentaciji.

- Postojeći preostali rizici se izbjegavaju praktičnom provedbom i poštivanjem ovih zahtjeva:
  - Specijalna upozorenja na uređaju.
  - Sigurnosne upute i upozorenja u ovom priručniku.
  - Upute za uporabu za rukovatelja.
- Opasnost po život/opasnost od ozljeda osoba može nastati zbog:
  - zlouporabe
  - nepravilno rukovanje
  - Prijevoz
  - nedostatak zaštitnih uređaja
  - neispravne ili oštećene komponente
  - Rukovanje / korištenje od strane neobučenog, neupućenog osoblja
- Materijalnu štetu na uređaju može uzrokovati:
  - nepravilno rukovanje
  - nepridržavanje specifikacija za rad i održavanje
  - neprikladni pribor

Značenje simbola

Upozorenje!

Kako biste smanjili opasnost od ozljeda, pročitajte izvorne upute za uporabu.

Oprez! Nosite zaštitu za sluh.
Učinak buke može uzrokovati gubitak sluha.

Oprez! Nosite zaštitne naočale.
Iskre, strugotine i prašine, koje nastaju tijekom rada, mogu uzrokovati gubitak vida.

Oprez! Nosite masku za prašinu.
Kod brušenja može nastati zdravlju štetna prašina.

Nosite prikladne zaštitne rukavice.
Budite posebno oprezni pri rukovanju lancem, koji se treba naoštriti.

Proizvod zaštitite od vlage.
Ne izlažite kiši.

Opasnost od električnog udara!
Odspojite mrežni utikač iz utičnice prije radova održavanja i popravaka.

Opasnost od ozljede zbog rotirajućeg alata! Držite ruke dalje.

Umetnite lance u vodilicu lanca samo u ispravnom smjeru!

Nemojte koristiti neispravan brusni disk.

Klasa zaštite II (dvostruka izolacija)

Vanjski promjer brusnog diska: 104mm /
Unutarnji promjer brusnog diska:
22 mm

Prije prvog puštanja u pogon

Upozorenje!

Opasnost od gušenja za djecu prilikom igranja s ambalažnim materijalom! Ambalažni materijal držite podalje od djece.

- Prije prve uporabe uklonite sve pakirne materijale s uređaja.

Opis dijela (sl. A - G)

1 Ručka

2 Strelica smjera rotacije

3 Vijak za podešavanje za dubinski nastavak

3a Matica za podešavanje za dubinski nastavak

3b Gumena podloška

3c Pričvrsna matica

4 Poklopac brusnog diska

5 Provrt (x2)

6 Brusno podnožje

7 Urezi graničnika

8 Poluga za zatezanje pričvršćivanja lanca

9 Vijak za podešavanje jedinice za zatezanje lanca

10 Skala za kut brušenja (+35° do -35°)

11 Prikaz kuta

12 Jedinica za zatezanje lanca s okretnim tanjurom
13 Vodilica lanca
14 Vijak za podešavanje za dovod lanca
14a Matica za podešavanje za dovod lanca
15 Graničnik lanca
16 Dubinski nastavak
17 Držač kabela
18 Brusni disk
19 LED svjetiljka (nije prikazana)
20 Zaštitno staklo
21 Vijak (za montažu na stol)
21a Podloška (za montažu na stol)
21b Pričvrsna matica (za montažu na stol)
22 Prekidač za uključivanje i isključivanje
23 Rezni zub (rezni član)
24 Nos dubinskog graničnika (rezni član)
25 Vreteno
26 Brusni diskovi-matice
27 Pričvrsni vijci za poklopac brusnog diska-pokrov

Postaljanje proizvoda (sl. B)

- ▶ Postavite proizvod na radnu površinu pomoću ureza graničnika. Brusno podnožje mora stršiti preko ruba stola. Debljina ruba stola, koji se koristi, trebala bi biti 15-30 mm.
- ▶ Nakon bušenja označite izbušene otvore olovkom, a potom ponovno uklonite proizvod. Izbušite dvije rupe u radnoj površini: Promjer svrdla: 10,5 mm.
- ▶ Privijte brusno podnožje na radnu površinu s priloženim vijcima, podloškama i pričvrsnim maticama (svaki 2x) B / 1.
- ✓ Uređaj za brušenje je postavljen i pričvršćen.

Opasnost!

Opasnost od ozljeda, ako proizvod sklizne, nagne se ili padne!

- ▶ Za rad, proizvod mora uvijek biti pričvršćen na odgovarajuću površinu s pričvrsnim vijcima

Montirajte proizvod (sl. B / C)

- ▶ Otpustite vijak za podešavanje iz jedinice za zatezanje lanca. Postavite jedinicu za zatezanje lanca na brusno podnožje i pričvrstite ga s vijkom za podešavanje B / 2.
- ▶ Ako je potrebno, priključite kabel za napajanje na držač kabela.
- ▶ Pričvrstite ručku na kućište brusnog diska C / 1.
- ▶ Umetnite vijak za podešavanje (uključujući maticu za podešavanje i gumenu podlošku) na poleđinu uređaja i pričvrstite ga pričvrsnom maticom. C / 2.
- ✓ Brusilica je sada gotova.

Upravljanje

Opasnost!

Opasnost od ozljeda prilikom rukovanja oštrim lancem pile, nenamjernim dodirom s rotirajućim brusnim diskom ili od prignječenja, kad se zaklopka pomakne.

- ▶ Nosite osobnu zaštitnu opremu u skladu sa sigurnosnim aspektima, npr. zaštitu za oči itd.
- ▶ Prije svih podešavanja izvucite proizvod iz mrežnog utikača

Podesite kut brušenja (sl. D)

- Otpustite sigurnosni vijak D / 1 i podesite potreban kut brušenja na okretnoj ploči jedinice za zatezanje lanca α pomoću skale i prikaza kuta D / 2 .
- Zatim ponovno pritegnite vijak za podešavanje D / 3 .

Umetnite lanac pile i namjestite dubinski graničnik (sl. D)

- U pravilu vodilica za lanac je tvornički ili nakon svake primjene u otvorenom stanju. Ako je potrebno, zakrenite polugu za zatezanje u smjeru suprotnom od kazaljki na satu, da biste otvorili vodilicu lanca. Da biste otključali polugu za zatezanje, povucite polugu za zatezanje prema van i pustite je da se vrati u prvobitni položaj.
- Umetnite lanac pile u vodilicu lanca i pazite na ispravan smjer lanca. Rezni elementi moraju biti točno u smjeru prikazanom simbolom pored vodilice lanca D / 4.
- Gurnite lanac pile D / 4 tako da se brusni disk može umetnuti u rezni član, kada pomičete glavu za brušenje prema dolje za ručku kod isključenog motora D / 5. Ako dubinski nastavak pritom smeta, postupite kako je opisano u sljedećem koraku.
- Podesite graničnik dubine pomoću vijka za podešavanje dubine tako da kraj podešenog vijka pritisne graničnik za dubinu neposredno prije nego dotakne brusni disk dno zuba. Namjestite dubinu brušenja s maticom za podešavanje.

Napomena
Pazite na to da susjedni rezni zubi budu raspoređeni svaki put s + i – α . Samo polovica rezunih zubiju pri podešavanju kuta brušenja u takvoj situaciji pristaje brusnom disku.

Postavite graničnik lanca (sl. D)

- Preklopite graničnik lanca na umetnut lanac D / 6 .
- Olabavite maticu za podešavanje za dovod lanca s dovoljnom stazom za postavljanje graničnika lanca D / 7 .
- Dok je motor isključen, pomaknite glavu za brušenje prema dolje za ručicu i pustite da se brusni disk opet umetne natrag u rezni član D / 5 .
- Držite glavu brusnu glavu u preklopnom položaju i podešavajte vijak za podešavanje dovod lanca, sve dok rezni rubovi/površina ne počnu dodirivati brusni disk pomicanjem naprijed graničnika lanca D / 8 .
- Držite brusnu glavu u preklopnom položaju i osigurajte granični položaj s maticom za podešavanje D / 9 .
- Polako preklopite brusnu glavu prema gore. Lagano pomaknite lanac ulijevo do kraja i okrenite zateznu polugu u smjeru kazaljki na satu, da stegnete lanac u vodilici lanca D / 10. Poluga za zatezanje treba ostati u vodoravnom položaju, kako bi se izbjegao doticaj s glavom za brušenje. Provjerite je li lanac pravilno postavljen u vodilicu lanca.

Upozorenje!
Opasnost od ozljede, ako se brusni disk ošteti.
- rezni zubi smiju brusni disk samo dodirivati i ne prenijeti silu pritiska na brusni disk.
- rezni zubi moraju imati površinski kontakt s brusnim diskom. Podesite kut na okretnom tanjuru, ako se kutovi brušenja reznih zuba i kut brušenja brusnog diska ne podudaraju.

Napomena
Pazite na to da susjedni rezni zubi budu raspoređeni svaki put s + i – α. Za namještanje graničnika lanca na kutovima za oštrenje zrcalnih brusnih kutova, pogledajte sl. E i F kao dodatne napomene.

Uključenje i isključenje (sl. C)

- Uključite kabel za napajanje u utičnicu. Uvjerite se da je mrežni napon/frekvencija naznačena na tipskoj pločici u skladu s naponom/frekvencijom izvora napajanja.

Upozorenje!
Opasnost od ozljeda, ako je brusni disk oštećen ili nepravilno montiran.
- Izvedite probni rad najmanje 30 sekundi bez opterećenja prije početka rada i nakon svake zamjene brusnog diska. Odmah isključite proizvod, ako je brusni disk izvan kruga, ako postoje značajne vibracije ili ako se čuju abnormalni zvukovi.

- Da biste ga uključili, pritisnite gumb za napajanje **„I"** (zeleno) C / 3 .
- Za isključivanje pritisnite prekidač **„0"** (crvena) C / 4 .

Upozorenje!
Opasnost od ozljeda uslijed nenamjernog dodira s rotirajućim brusnim diskom.
- Držite ruke i druge dijelove tijela podalje od brusnog diska, čak i nakon isključivanja, prije nego što se stroj potpuno zaustavi.

Napomena
Ovaj proizvod je opremljen LED svjetiljkom. LED svjetlo se automatski uključuje, čim pritisnete prekidač napajanja. LED svjetiljka se automatski isključuje, čim pritisnete prekidač za isključivanje.
Napomena:
Proizvod ima zaštitu od ponovnog pokretanja: Nakon automatskog isključivanja zbog prekida napajanja ili zaštite od preopterećenja, proizvod se ne pokreće automatski. Da biste ga ponovno uključili, pritisnite gumb za uključivanje **„I"** (zeleno), uređaj se pokreće.

Izoštrite lanac pile (sl. E / F)

Upozorenje!
Opasnost od ozljeda zbog nepravilne primjene.
- Pogrešno naoštren lanac pile može oštetiti proizvod i povećati rizik od povratnog udarca pile! Uvijek radite u skladu s ovim uputama.
- Lanac pile je istrošen i mora se zamijeniti novim lancem pile, kad se dostigne sigurnosna granica lanca. Obavezno pitajte proizvođače ili trgovce lanca pile prije oštrenja lanca.

Napomena
Očistite lanac pile prije oštrenja. Uklonite uljne ostatke ili ostatke ulja četkom ili krpom.
Svi rezni članovi moraju biti iste duljine i širine nakon oštrenja.

Oštrenje:

- ▶ Provjerite jesu li sve postavke ispravne / E / 1 (F / 1).
- ▶ Uključite proizvod.
- ▶ Naoštrite rezni zub pomicanjem brusne glave do graničnika laganim pritiskom na ručku E / 2 (F / 2).
- ▶ Brusni disk se ne smije prepoznatljivo zakočen, jer bursni disk mora samo sasvim lagano dodirivati rezne zube. Zaustavite rad u neuobičajenom slučaju i odmah provjerite postavke.
- ▶ Prvo izoštrite zube na jednoj strani lanca, što će odgovarati istoj postavci kuta oštrenja (npr. uvijek zub iza susjednog zuba).

Napomena
Označite prvi zub s kojim ste započeli, tako da odmah možete prepoznati, da su svi zubi na ovoj stranici do kraja naoštreni.

- ▶ Za daljnji transport lanca pile isključite proizvod. Otpustite polugu za zatezanje, namjestite i učvrstite (susjedni) sljedeći članak lanca pomoću graničnika lanca i poluge za zatezanje u vodilicu lanca.

Napomena
Zubi s druge strane lanca mogu se dodatno izoštriti jednostavno zrcaljenjem kuta podešavanja okretnog tanjura bez potrebe za promjenom drugih postavki.

✓ Svi rezni zubi su ravnomjerno naoštreni

Provjerite udaljenost dubinskog graničnika (sl. E / F)

Dijelovi lanca pile, koje treba piliti, su rezni članovi, koji se sastoje od reznog zuba i nosa dubinskog graničnika. Razmak po visini između ove dvije vrijednosti određuje udaljenost dubinskog graničnika A.

- ▶ Nakon svakog trećeg oštrenja lanca pile, provjerite udaljenost dubinskog graničnika prema uputama proizvođača lanca pile E / 3 (F / 3).
- ▶ Podignite visinu nosa dubinskog graničnika s plosnatim klinom i malo zaokružite nakon ponovnog postavljanja nos dubinskog graničnika. Izvorni oblik mora biti sačuvan.

Čišćenje i održavanje

Upozorenje!

Opasnost od ozljeda!

- ▶ Nosite osobnu zaštitnu opremu sukladno sigurnosnim uputama, npr. rukavice itd.
- ▶ Prije čišćenja i servisiranja proizvoda, izvucite mrežni utikač.
- ▶ Neka se radovi, koji nisu opisani u ovom priručniku, obavljaju u specijaliziranoj radionici.
- ▶ Neka se radovi, koji nisu opisani u ovom priručniku, obavljaju u specijaliziranoj radionici.
  Koristite samo originalne dijelove.
  Pustite uređaj da se ohladi prije bilo kakvog održavanja ili čišćenja.
  Postoji opasnost od opeklina.

Oprez!

Tijekom čišćenja i održavanja provjerite ima li proizvod oštećenja kao što su labavi, istrošeni ili oštećeni dijelovi, ispravno postavljanje vijaka ili drugih dijelova. Naročito dobro provjerite brusnu ploču. Zamijenite oštećene dijelove.

- ▶ Nemojte koristiti sredstva za čišćenje ili otapala. Kemijske tvari mogu nagrizati površinu proizvoda.
- ▶ Nikada ne čistite proizvod pod tekućom vodom. Očistite površinu proizvoda vlažnom ili suhom krpom.
- ▶ Očistite otvore za ventilaciju i druga teško dostupna područja mekom četkom ili kistom.
- ▶ Posebno očistite vodilicu lanca četkom. U slučaju teškog onečišćenja, otpustite vijak za podešavanje lanca i uklonite jedinicu zatezanja lanca s okretnim tanjurom za bolju dostupnost.

Promijenite brusni kotač (sl. G)

Upozorenje!

Opasnost od ozljede

- ▶ Isključite uređaj i izvucite kabel za napajanje. Pustite proizvod da se ohladi.
- ▶ Uvjerite se da dimenzije brusnog diska odgovaraju proizvodu. Ako je maks. cirkulacijska brzina diska u suprotnosti od proizvoda premala, može se slomiti!
- ▶ Koristite samo besprijekorne brusne diskove (vizualni pregled i zvučna proba).
- ▶ Nakon toga nemojte bušiti premalen montažni otvor na brusnom disku.
- ▶ Nemojte koristiti odvojene redukcijske utičnice ili adaptere, kako bi brusni diskovi bili odgovarajući za brušenje velikih provrta.
- ▶ Molimo, nemojte koristiti listove pile. Nakon zamjene brusnog diska, proizvod uvijek ponovno u potpunosti sastavite.

- ▶ Otpustite 3 pričvrsna vijka i uklonite pokrov brusnog diska.
- ▶ Odvijte maticu brusnog diska rukom.
- ▶ Skinite brusni disk s vretena.
- ▶ Postavite novi brusni disk na vreteno i ručno zavijte maticu brusnog diska.
- ▶ Ponovno privijte pokrov brusnog diska.

Napomena

- Matica za brusne ploče ne smije se zategnuti prečvrsto, kako bi se izbjeglo oštećenje brusnog diska i matice.
- Izvedite probni rad od najmanje 30 sekundi bez opterećenja prije početka rada i nakon svake zamjene brusnog diska. Odmah isključite proizvod, ako je brusni disk izvan kruga, ako postoje značajne vibracije ili ako se čuju abnormalni zvukovi.

Skladištenje

- Temeljito očistite proizvod prije skladištenja.
- Proizvod, zajedno s priborom, čuvajte na suhom mjestu zaštićenom od prašine i smrzavanja, izvan dohvata djece.
- Proizvod zaštitite od izravne sunčeve svjetlosti.

Prijevoz

- Isključite uređaj i izvucite mrežni kabel.
- Rastavite uređaj s radne površine.
- Pakirajte uređaj u odgovarajuću kutiju ili, ako je još uvijek dostupno, u originalno pakiranju.

Tehnički podaci

Model	1208804
Nazivni ulazni napon	220-240 V~ (izmjenična struja), 50 Hz
Potrošnja električne energije	85 W (S2: 15 min)*
Nazivni period odmora	oko 5 min
Razred zaštite	II
Nazivna brzina praznog hoda	n_0 : 5000 min^{-1} **
Kut namještanja	35°lijevo / desno
Za lance pile sa sklopivom rukom	6,35 / 8,255 / 9,52 (¼" / 0,325" / ³/₈")
Dimenzije brusnog diska	
Vanjski promjer	Ø 104 mm (4¹/₁₆")
Promjer provrta	Ø 22 mm
Debljina	3,2 mm
Težina (uključujući pribor)	oko 2,3 kg

Vrijednosti emisije buke:

A-vrednovana razina buke električnog alata obično iznosi, tipično:	
Razina zvučnog tlaka	65,5 dB(A)
Nesigurnost K	3 dB
Razina zvučne snage	78,5 dB(A)
Nesigurnost K	3 dB

*Kratkotrajni rad: Ne koristite proizvod više od 15 minuta na izratku.

**Maksimalna obodna brzina brusnog kotača 40m/s. Brusni disk mora imati brzinu strujanja od min. 27,8 m/s. Ako je maks. cirkulacijska brzina diska u suprotnosti s uređajem premala, disk može puknuti!

Podaci o buci

Upozorenje!

Opasnost za zdravlje! Rad bez zaštite za sluh može dovesti do zdravstvenih problema. Tijekom rada nosite zaštitu za uši.

Gore navedene vrijednosti su vrijednosti emisije buke i stoga ne predstavljaju nužno sigurne vrijednosti za radno mjesto. Korelacija između razine emisije i emisije nije dovoljno pouzdana, kako bi se jasno naznačilo jesu li potrebne dodatne mjere opreza ili ne. U čimbenike koji bi mogli negativno utjecati na razinu imisije na radnom mjestu spadaju između ostalog posebnosti radnog područja, trajanje izloženosti, drugi izvori buke itd. Također, pridržavajte se nacionalnih propisa o dopuštenim razinama buke na radnom mjestu. Gore navedene informacije, međutim, omogućuju korisniku bolju procjenu postojećih opasnosti i rizika.

Navedene vrijednosti emisije buke izmjerene su standardiziranom metodom ispitivanja (EN61029-1) i mogu se koristiti za usporedbu jednog električnog alata s drugim. Također se mogu koristiti za preliminarnu procjenu opterećenja.

Upozorenje!

Emisije buke mogu se razlikovati od navedenih vrijednosti tijekom stvarnog korištenja električnog alata, ovisno o načinu na koji se električni alat koristi.

Odlaganje

Odlaganje ambalaže

Ambalaža proizvoda se sastoji od materijala sa svojstvima prikladnim za recikliranje. Odlažite materijale pakiranja u skladu s njihovim oznakama na javnim odlagalištima odnosno u skladu s odredbama specifičnim za državu.

Upute za odlaganje električnih proizvoda

Nemojte odlagati električne uređaje u kućnansko smeće. Prema europskoj smjernici 2012/19/EU o staroj električnoj i elektroničkoj opremi i nacionalnom pravu električne se naprave moraju odvojeno skupljati i reciklirati na ekološki prihvatljiv način.

Kao alternativu zahtjevu za povratnu pošiljku: vlasnik električnog aparata dužan je sudjelovati kod stručnog recikliranja umjesto povratnog slanja u slučaju povrata vlasništva. Stari uređaj može se prepustiti i sakupljalištu, koje izvodi odlaganje u smislu nacionalne kružne ekonomije i zakona o otpadu. To se ne odnosi na starim uređajima priložene dijelove pribora i pomoćna sredstva bez električnih komponenata.

Daljnje upute za odlaganje

Vratite električni uređaj tako, da to nema negativne utjecaje na njegov kasniju ponovnu uporabu ili reciklažu. Stari električni uređaji mogu sadržavati štetne tvari. Ako se uređajem rukuje na pogrešan način ili se ošteti, ovi zagađivači mogu dovesti do oštećenja zdravlja ili onečišćenja vode i tla tijekom kasnije reciklaže uređaja.

Jamstvo

Kaufland vam daje 3 godine jamstva od datuma kupnje.
Jamstvo ne pokriva štetu uzrokovanu nepridržavanjem uputa za uporabu, pogrešnom uporabom, nepravilnim rukovanjem, neovlaštenim popravcima ili neodgovarajućim održavanjem i njegom.

EZ-Izjava o sukladnosti

CE Informacije i standardi mogu se naći na priloženoj EZ izjavi o sukladnosti.

Spis treści

Zawartość zestawu 53
Bezpieczeństwo 53
Przed pierwszym uruchomieniem 61
Obsługa 63
Czyszczenie i konserwacja 66
Przechowywanie 67
Transport 67
Dane techniczne 67
Usuwanie odpadów 68
Gwarancja 69
Deklaracja zgodności WE 69

Szanowna Klientko, szanowny Kliencie!

Gratulujemy zakupu nowego urządzenia. Nabyty produkt wyróżnia się doskonałym stosunkiem ceny do jakości, dając użytkownikowi wiele satysfakcji.

Zawartość zestawu

- 1 ostrzałka do łańcuchów z zamontowaną tarczą szlifierską
- 1 rękojeść (1)
- 1 uchwyt łańcucha (12) ze śrubą ustalającą (9)
- 1 śruba regulacyjna z nakrętką regulacyjną, gumową podkładką i nakrętką mocującą (3, 3a, 3b, 3c)
- 2 śruby z nakrętkami mocującymi i podkładkami do montażu na stole (21, 21a, 21b)
- 1 instrukcja obsługi

Sprawdź, czy niczego nie brakuje i czy urządzenie nie wykazuje żadnych uszkodzeń.
Uszkodzonego urządzenia nie wolno używać! W razie stwierdzenia uszkodzenia, proszę zwrócić się do oddziału firmy Kaufland.

.

Bezpieczeństwo

Przed pierwszym użyciem Twojego nowego urządzenia dokładnie przeczytaj instrukcję eksploatacji i zastosuj się do jej treści. Zachowaj niniejszą instrukcję w celu późniejszego użycia lub dla następnych użytkowników urządzenia.

- Przed pierwszym załączeniem należy bezwzględnie przeczytać zasady bezpieczeństwa! Nieprzestrzeganie instrukcji eksploatacji i zasad bezpieczeństwa może spowodować uszkodzenie urządzenia oraz stworzyć ryzyko dla użytkownika i innych osób.
- Wszystkie osoby załączające, obsługujące i konserwujące urządzenie muszą być odpowiednio wykwalifikowane.

Zakaz własnoręcznych zmian i modyfikacji

- Nie wolno przerabiać urządzenia ani wytwarzać z niego innych urządzeń. Wskutek takich zmian urządzenie może zacząć źle działać, stwarzając dodatkowe ryzyko dla użytkownika i innych osób.
- Naprawy urządzenia mogą przeprowadzać tylko uprawnione do tego i odpowiednio wykwalifikowane osoby. Należy używać wyłącznie oryginalnych części zamiennych. Dzięki temu urządzenie pozostanie bezpieczne.

Symbole użyte w niniejszej instrukcji

Znaki i symbole użyte w niniejszej instrukcji mają Ci pomóc zrozumieć jej treść i bezpiecznie stosować urządzenie.

i **Wskazówka**
Informacja o najbardziej efektywnym lub praktycznym sposobie użycia.

▶ **Działanie**
Wymaga konkretnego działania.

✓ **Rezultat działania**
Wynik określonego ciągu konkretnych działań.

Zakaz własnoręcznych zmian i modyfikacji

- Nie wolno przerabiać urządzenia ani wytwarzać z niego innych urządzeń. Wskutek takich zmian urządzenie może zacząć źle działać, stwarzając dodatkowe ryzyko dla użytkownika i innych osób.
- Naprawy urządzenia mogą przeprowadzać tylko uprawnione do tego i odpowiednio wykwalifikowane osoby. Należy używać wyłącznie oryginalnych części zamiennych. Dzięki temu urządzenie pozostanie bezpieczne.

Symbole użyte w niniejszej instrukcji

Znaki i symbole użyte w niniejszej instrukcji mają Ci pomóc zrozumieć jej treść i bezpiecznie stosować urządzenie.

i **Wskazówka**
Informacja o najbardziej efektywnym lub praktycznym sposobie użycia.

▶ **Działanie**
Wymaga konkretnego działania.

✓ **Rezultat działania**
Wynik określonego ciągu konkretnych działań.

A **Oznaczenie rysunku**

1 **Numery pozycji, numery rysunków**

❶ **Czynność obsługowa**

Stopnie ryzyka i ostrzeżenia

Wskazując na potencjalne zagrożenia, w niniejszej instrukcji eksploatacji użyto następujących stopni ryzyka:

Niebezpieczeństwo!

Bezpośrednie zagrożenie prowadzące w razie niepodjęcia określonych działań do poważnych obrażeń, a nawet utraty życia.

Ostrzeżenie!

Potencjalne zagrożenie prowadzące w razie niepodjęcia określonych działań do poważnych obrażeń, a nawet utraty życia.

Ostrożnie!

Potencjalne zagrożenie prowadzące w razie niepodjęcia określonych działań do lekkich lub niewielkich obrażeń.

Uwaga!

Możliwe niebezpieczeństwo powodujące, jeśli się go nie uniknie, szkody materialne.

Struktura ostrzeżeń

Ostrzeżenia mają następującą strukturę:

Słowo-sygnał (stopień ryzyka)

Rodzaj i źródło zagrożenia!

- Skutki w razie nieprzestrzegania.
- ▶ Środki zapobiegawcze.

Stosowanie zgodne z przeznaczeniem

Produkt jest przeznaczony do ostrzenia popularnych typów łańcucha do pilarek. Produkt nie jest przeznaczony do innych zastosowań (np. szlifowania przy użyciu cieczy chłodzącej, szlifowania innych przedmiotów, zwłaszcza z materiałów szkodliwych dla zdrowia, w tym azbestu). Oświetlenie zastosowane w produkcie służy bezpośredniego oświetlania obszaru roboczego i nie jest przeznaczone do oświetlania pomieszczeń. Każde inne zastosowanie produktu, w tym jego modyfikacje są niezgodne z przeznaczeniem i stwarzają poważne ryzyko nieszczęśliwego wypadku. Producent nie odpowiada za szkody powstałe wskutek stosowania produktu niezgodnie z jego przeznaczeniem. Nie nadaje się do użytku komercyjnego.

Ogólne zasady bezpieczeństwa dotyczące elektronarzędzi

OSTRZEŻENIE Należy zapoznać się z wszystkimi zasadami bezpieczeństwa, instrukcjami, ilustracjami oraz danymi technicznymi, dotyczącymi tego elektronarzędzia. Zaniechania będące skutkiem nieprzestrzegania zasad bezpieczeństwa i instrukcji mogą być przyczyną porażenia prądem elektrycznym, pożaru i/lub ciężkich obrażeń.

Proszę zachować wszystkie zasady bezpieczeństwa i instrukcje na przyszłość.

Stosowane w nich pojęcie „elektronarzędzia" odnosi się zarówno do narzędzi podłączonych do sieci (tj. wyposażonych w przewód zasilający), jak i do narzędzi z napędem akumulatorowym (tj. bez przewodu zasilającego).

1) Bezpieczeństwo na stanowisku pracy

a) Dbaj o porządek i dobre oświetlenie na stanowisku pracy. *Nieporządek i nieoświetlone obszary stanowiska pracy mogą być przyczyną nieszczęśliwych wypadków.*

b) **Elektronarzędzia nie wolno stosować w strefach zagrożonych wybuchem ani w miejscach, gdzie znajdują się palne ciecze, gazy lub pyły.** *Elektronarzędzia mogą generować iskry, mogące podpalić pył lub opary.*

c) **Podczas stosowania elektronarzędzia w jego pobliżu nie mogą przebywać dzieci ani inne osoby.** *W razie odwrócenia uwagi możesz stracić kontrolę nad elektronarzędziem.*

2) **Bezpieczeństwo elektryczne**

a) **Wtyk sieciowy elektronarzędzia musi być zgodny z typem gniazda sieciowego. Wtyku pod żadnym pozorem nie wolno przerabiać. Do podłączania elektronarzędzi wyposażonych w przewód ochronny nie stosuj żadnych przejściówek.** *Oryginalne wtyki i pasujące do nich gniazda sieciowe minimalizują ryzyko porażenia prądem elektrycznym.*

b) **Unikaj kontaktu z powierzchniami uziemionymi takimi jak rury, grzejniki, kuchenki i lodówki.** *Zachodzi podwyższone ryzyko porażenia prądem elektrycznym, jeśli Twoje ciało jest uziemione.*

c) **Chroń elektronarzędzia przed deszczem i wilgocią.** *Wniknięcie wody do elektronarzędzia podnosi ryzyko porażenia prądem.*

d) **Przewód zasilający nie służy do noszenia, wieszania ani odłączania elektronarzędzia od źródła zasilania. Chroń przewód zasilający przed wysoką temperaturą, olejem, ostrymi krawędziami i ruchomymi częściami urządzeń.** *Uszkodzone lub splątane przewody zasilające podnoszą ryzyko porażenia prądem elektrycznym.*

e) **Używając elektronarzędzia pod gołym niebem, stosuj wyłącznie przedłużacze przeznaczone do pracy na zewnątrz.** *Stosowanie przedłużacza przeznaczonego do pracy na zewnątrz minimalizuje ryzyko porażenia prądem elektrycznym.*

f) **Jeśli nie da się uniknąć pracy w wilgotnym środowisku, należy zastosować wyłącznik ochronny różnicowy.** *Stosowanie wyłącznika ochronnego różnicowego minimalizuje ryzyko porażenia prądem elektrycznym.*

3) **Bezpieczeństwo osób**

a) **Nie trać koncentracji, uważaj na to, co robisz, a używając do pracy elektronarzędzi, zawsze kieruj się rozsądkiem. Nie używaj elektronarzędzi, jeśli czujesz się zmęczony lub jesteś pod wpływem narkotyków, alkoholu albo leków.** *Chwila nieuwagi podczas stosowania elektronarzędzia może być przyczyną poważnych obrażeń.*

b) **Stosuj środki ochrony indywidualnej i zawsze miej założone okulary ochronne.** *Stosowanie środków ochrony indywidualnej takich jak maska przeciwpyłowa, antypoślizgowe obuwie ochronne, kask czy ochronniki słuchu, w zależności od używanego elektronarzędzia, minimalizuje ryzyko obrażeń.*

c) **Unikaj niezamierzonego załączenia elektronarzędzia. Upewnij się, czy elektronarzędzie jest wyłączone, zanim podłączysz je do sieci i/lub akumulatora oraz zanim je podniesiesz lub przeniesiesz.** *Trzymanie palca na włączniku podczas przenoszenia elektronarzędzia lub podłączanie załączonego elektronarzędzia do sieci może skutkować nieszczęśliwym wypadkiem.*

d) **Przed załączeniem elektronarzędzia usuń wszelkie przyrządy nastawcze lub klucze.** *Przyrząd lub klucz umieszczony w obracającej się części elektronarzędzia może być przyczyną obrażeń.*

e) **Unikaj nienaturalnych pozycji ciała. Zapewnij sobie bezpieczną pozycję i nigdy nie trać równowagi.** *Dzięki temu w nieprzewidzianych sytuacjach zachowasz lepszą kontrolę nad elektronarzędziem.*

f) **Noś odpowiednie ubranie. Nie zakładaj szerokich ubrań ani ozdób (np. biżuterii). Trzymaj włosy i ubranie z dala od ruchomych części.** *Luźne ubrania, ozdoby (np. biżuteria) lub długie włosy mogą zostać chwycone przez ruchome części urządzenia.*

g) **W przypadku możliwości użycia urządzeń odpylających i/lub przechwytujących, należy je podłączyć i prawidłowo stosować.** *Stosowanie urządzeń odpylających zmniejsza ryzyko związane z nadmiernym zapyleniem.*

h) **Poczucie bezpieczeństwa bywa złudne, dlatego nigdy nie ignoruj obowiązujących zasad bezpieczeństwa, nawet wówczas, gdy po wielokrotnym użyciu elektronarzędzia dobrze je znasz.** *Chwilowa nieuwaga może w ułamku sekundy spowodować poważne obrażenia.*

4) Stosowanie i obsługa elektronarzędzia

a) **Nie przeciążaj urządzenia. Stosuj elektronarzędzia przeznaczone do danego rodzaju pracy.** *Dysponując odpowiednim elektronarzędziem, pracujesz lepiej i bezpiecznej w danym zakresie wydajności.*

b) **Nie używaj elektronarzędzi z uszkodzonym wyłącznikiem.** *Elektronarzędzie, którego nie można normalnie załączyć ani wyłączyć, jest niebezpieczne i musi zostać naprawione.*

c) **Przed zmianą ustawień, wymianą akcesoriów lub odłożeniem elektronarzędzia wyjmij wtyk z gniazda sieciowego i/lub usuń akumulator.** *Ten środek ostrożności uniemożliwi przypadkowe załączenie elektronarzędzia.*

d) **Nieużywane elektronarzędzia należy przechowywać w miejscu niedostępnym dla dzieci. Nie pozwól, aby elektronarzędzie było używane przez osoby, które go nie znają lub które nie przeczytały niniejszej instrukcji obsługi.** *Elektronarzędzia w rękach osób niedoświadczonych są niebezpieczne.*

e) **Dbaj o stan elektronarzędzi i ich elementów roboczych. Sprawdź, czy części ruchome działają bez zarzutu i czy się nie blokują oraz czy żadna z części nie jest pęknięta/złamana lub uszkodzona w stopniu ograniczającym poprawne działanie elektronarzędzia. Uszkodzone części elektronarzędzia należy naprawić przed jego użyciem.** *Przyczyną wielu nieszczęśliwych wypadków są źle konserwowane elektronarzędzia.*

f) **Narzędzia tnące muszą być ostre i czyste.** *Starannie pielęgnowane narzędzia tnące, których krawędzie tnące są zawsze naostrzone, rzadziej się klinują i lżej się je prowadzi.*

g) **Elektronarzędzi oraz ich elementów roboczych należy zawsze używać zgodnie ze wskazówkami zawartymi w instrukcji obsługi. Dodatkowo należy uwzględnić przy tym panujące warunki pracy i wykonywaną czynność.** *Stosowanie elektronarzędzi niezgodnie z przeznaczeniem może być niebezpieczne i prowadzić do nieprzewidzianych sytuacji.*

h) **Dbaj o należyty stan uchwytów i rękojeści, które muszą być suche, czyste i wolne od olejów i smarów.** *Śliskie uchwyty i rękojeści nie umożliwiają bezpiecznej obsługi ani kontroli nad elektronarzędziem w nieprzewidzianych sytuacjach.*

5) Serwis

a) Naprawę elektronarzędzia zawsze należy powierzać odpowiednio wykwalifikowanym specjalistom i przeprowadzać tylko w oparciu o oryginalne części zamienne. *Dzięki temu elektronarzędzie pozostanie bezpieczne.*

Ogólne zasady bezpieczeństwa dotyczące elektronarzędzi przenośnych

Uwaga!

Podczas stosowania elektronarzędzi należy w celu ochrony przed porażeniem prądem elektrycznym oraz ryzykiem obrażeń i pożaru przestrzegać następujących zasad bezpieczeństwa. Należy je przeczytać przed rozpoczęciem użytkowania elektronarzędzia i umieścić w bezpiecznym miejscu.

1 Dbaj o porządek w miejscu pracy.
- Nieporządek w miejscu pracy może być przyczyną nieszczęśliwych wypadków.

2 Uwzględnij wpływ otoczenia.
- Chroń elektronarzędzia przed deszczem.
- Nie używaj narzędzi w wilgotnych lub mokrych miejscach.
- Dbaj o dobre oświetlenie miejsca pracy.
- Nie używaj elektronarzędzi w miejscach zagrożonych pożarem lub eksplozją.

3 Chroń się przed porażeniem prądem elektrycznym.
- Unikaj dotykania części uziemionych (np. rur, grzejników, kuchenek elektrycznych, agregatów chłodzących).

4 Trzymaj osoby postronne w bezpiecznej odległości.
- Osoby postronne, szczególnie dzieci, nie powinny dotykać elektronarzędzia ani przewodu zasilającego. Trzymaj je z dala od stanowiska pracy.

5 Przechowuj nieużywane elektronarzędzia w bezpiecznym miejscu.
- Nieużywane elektronarzędzia należy przechowywać w suchym, wysoko położonym lub zamkniętym na klucz miejscu, poza zasięgiem dzieci.

6 Nie przeciążaj elektronarzędzi.
- Elektronarzędzia pracują lepiej i bezpieczniej w podanym zakresie wydajności.

7 Używaj właściwych elektronarzędzi.
- Nie stosuj słabych maszyn do ciężkich robót.
- Nie używaj elektronarzędzi do celów, do których nie są one przewidziane. Przykładowo nie używaj ręcznej piły tarczowej do przycinania gałęzi drzew lub cięcia polan.

8 Noś odpowiednie ubranie.
- Nie noś luźnych ubrań ani ozdób (biżuterii), które mogą zostać chwycone przez ruchome części maszyny lub urządzenia.
- Do prac wykonywanych pod gołym niebem warto założyć antypoślizgowe obuwie ochronne.
- Długie włosy osłoń siatką do włosów.

9 Stosuj środki ochrony indywidualnej.
- Załóż okulary ochronne.
- W trakcie wykonywania prac generujących duże ilości pyłu załóż maskę przeciwpyłową.

10 Podłącz urządzenie odciągowe.
- Sprawdź, czy ewentualne urządzenie odciągowe jest podłączone i czy działa prawidłowo.

11 Nie używaj przewodu zasilającego do celów, do których nie jest on przewidziany.
- Nie używaj przewodu zasilającego do wyjmowania wtyku z gniazda sieciowego. Chroń przewód przed wysokimi temperaturami, olejami i ostrymi krawędziami.

12 Zabezpiecz obrabiany przedmiot.
- Do zabezpieczenia obrabianego przedmiotu użyj odpowiednich przyrządów mocujących lub imadła. Zapewni mu to pewniejsze trzymanie niż ręka.

13 Unikaj nienaturalnych pozycji ciała.
- Zajmij bezpieczną pozycję i nigdy nie trać równowagi.

14 Dbaj o swoje narzędzia.
- Czyste i ostre narzędzia tnące lepiej i pewniej tną.
- Przestrzegaj wskazówek dotyczących smarowania i wymiany narzędzi.
- Regularnie sprawdzaj przewód zasilający elektronarzędzia i w razie stwierdzenia uszkodzenia, zleć wymianę przewodu specjaliście.
- Sprawdzaj również ewentualne przedłużacze i w razie stwierdzenia uszkodzenia, wymień je.
- Dbaj o należyty stan uchwytów i rękojeści, które muszą być suche, czyste i wolne od olejów i smarów.

15 Wyjmij wtyk z gniazda sieciowego:
- w przypadku nieużywania elektronarzędzia, przed rozpoczęciem jego konserwacji lub chcąc wymienić zamocowany w nim element roboczy, np. brzeszczot, wiertło, frez.

16 Nie zostawiaj w narzędziu żadnych kluczy ani przyrządów nastawczych.
- Przed załączeniem elektronarzędzia sprawdź, czy nie ma w nim żadnych kluczy ani przyrządów nastawczych.

17 Unikaj przypadkowego załączenia narzędzia.
- Przed włożeniem wtyku do gniazda sieciowego upewnij się, czy w(y)łącznik jest wyłączony.

18 Jeśli używasz elektronarzędzia na zewnątrz, zastosuj przedłużacz.
- Na zewnątrz stosuj wyłącznie przedłużacze dopuszczone do stosowania pod gołym niebem i odpowiednio oznakowane.

19 Nie trać koncentracji.
- Uważaj na to, co robisz. Rozsądnie wykonuj zaplanowaną pracę. Nie używaj elektronarzędzia w stanie rozkojarzenia.

20 Sprawdź, czy elektronarzędzie nie jest uszkodzone.
- Przed każdym kolejnym użyciem elektronarzędzia należy upewnić się, czy wszystkie zabezpieczenia i ew. części wykazujące nieznaczne uszkodzenia działają bez zarzutu.
- Sprawdź, czy ruchome części nienagannie pracują, tzn. czy się nie klinują i nie są uszkodzone. Wszystkie części muszą być prawidłowo zamontowane i spełniać wszelkie warunki konieczne do nienagannej pracy elektronarzędzia.
- Uszkodzone zabezpieczenia i części należy wymienić, zlecając naprawę lub wymianę specjaliście, chyba że instrukcja obsługi stanowi inaczej.
- Wymianę uszkodzonych przełączników należy zlecić autoryzowanemu serwisowi.
- Nie używaj elektronarzędzi, których w(y)łącznik nie da się ani załączyć, ani wyłączyć.

21 UWAGA!
- Stosowanie innych elementów roboczych i akcesoriów może wiązać się z ryzykiem obrażeń.

22 Naprawy swojego elektronarzędzia zawsze zlecaj wykwalifikowanemu elektrotechnikowi.
- To elektronarzędzie jest zgodne z odnośnymi przepisami bezpieczeństwa. Naprawy mogą być wykonywane tylko przez wykwalifikowanych elektrotechników przy użyciu oryginalnych części zamiennych; w przeciwnym razie zachodzi ryzyko nieszczęśliwego wypadku.

Zasady bezpieczeństwa związane z konkretnym urządzeniem

a) Zawsze stosuj okulary ochronne i ochronniki słuchu.

b) Środki ochrony indywidualnej takie jak maska przeciwpyłowa i rękawice ochronne również powinny być stosowane.

c) Przed użyciem tarczy szlifierskiej dokładnie ją obejrzyj. Nie używaj tarcz szlifierskich, które są rozwarstwione, spękane lub wykazują inne uszkodzenia. Zużytą tarczę szlifierską należy wymienić.

d) Nigdy nie używaj produktu bez osłony.

e) Nie stosuj produktu w atmosferze wybuchowej ani tam, gdzie może dojść do powstania iskier, płomieni, eksplozji itp. Nieprzestrzeganie tego zakazu grozi pożarem lub wybuchem.

f) W czasie pracy urządzenia trzymaj ręce z dala od tarczy szlifierskiej i zębów łańcucha.

g) Nigdy nie wkładaj palców między tarczę szlifierską a talerz obrotowy ani między tarczę szlifierską a osłonę. Zachodzi ryzyko zmiażdżenia.

h) Podczas ostrzenia łańcuch silnie się nagrzewa. Nie dotykaj obrabianych miejsc, gdyż zachodzi ryzyko oparzenia.

i) Należy stosować wyłącznie tarcze szlifierskie zalecane przez producenta. Nie stosuj tarcz tnących.

j) Po wyłączeniu urządzenia tarcza szlifierska jeszcze przez chwilę się obraca.

k) Wyłącz urządzenie i wyjmij wtyk z gniazda sieciowego:
- aby zwolnić zablokowany element roboczy,
- w przypadku uszkodzenia lub zaplątania przewodu zasilającego,
- w razie usłyszenia nietypowych odgłosów.

l) Upewnij się, czy liczba obrotów podana na tarczy szlifierskiej jest równa lub wyższa od znamionowej prędkości obrotowej urządzenia bez obciążenia.

m) Wymianę uszkodzonego przewodu zasilającego należy powierzyć producentowi urządzenia lub autoryzowanemu przez niego serwisowi; pozwoli to uniknąć problemów z bezpieczeństwem.

n) Właściwą pozycją roboczą jest pozycja siedząca przed urządzeniem.

Zachowanie w razie nieszczęśliwego wypadku

- Wyłącz urządzenie.
- W sytuacji awaryjnej należy odłączyć urządzenie od źródła zasilania: Odłączając przewód zasilający od źródła zasilania, ciągnij za wtyk, a nie za kabel.
- Nie podłączaj niesprawnego urządzenia ponownie do sieci.

Pozostałe ryzyka

Dokumentacja zwraca uwagę na możliwość wystąpienia pozostałych ryzyk.

- Ryzyk tych można uniknąć poprzez praktyczne stosowanie i przestrzeganie:
  - specjalnych ostrzeżeń umieszczonych na urządzeniu,
  - zasad bezpieczeństwa i ostrzeżeń zawartych w niniejszej instrukcji,
  - instrukcji dot. eksploatacji urządzenia przekazanych przez jego właściciela.
- Ryzyko utraty życia/obrażeń zagrażające ludziom zachodzi wskutek:
  - stosowania niezgodnego z przeznaczeniem,
  - niewłaściwej obsługi,
  - transportu,
  - braku zabezpieczeń,
  - niesprawnych wzgl. uszkodzonych części,
  - stosowania/obsługi przez osoby niewykwalifikowane, nieprzeszkolone.
- Uszkodzenie urządzenie może być skutkiem:
  - niewłaściwej obsługi,
  - nieprzestrzegania zasad eksploatacji i konserwacji,
  - stosowania niewłaściwych akcesoriów.

Znaczenie symboli

Ostrzeżenie!

Aby zmniejszyć ryzyko obrażeń, należy przeczytać oryginalną instrukcję eksploatacji.

Ostrożnie! Załóż ochronniki słuchu. Hałas może powodować utratę słuchu.

Ostrożnie! Załóż okulary ochronne. Iskry powstające podczas pracy urządzenia oraz generowane przez nie odpryski, trociny i pył mogą ograniczać zdolność widzenia.

Ostrożnie! Załóż maskę przeciwpyłową. Szlifowanie może generować szkodliwy dla zdrowia pył.

Załóż odpowiednie rękawice ochronne. Zachowaj szczególną ostrożność, dotykając ostrzonego łańcucha.

Chroń produkt przed wilgocią. Nie wystawiaj go na deszcz.

Ryzyko porażenia prądem elektrycznym! Zawsze przed rozpoczęciem konserwacji lub naprawy wyjmij wtyk z gniazda sieciowego.

Ryzyko obrażeń ze strony obracającego się narzędzia! Nie dotykaj go rękoma.

Zwróć uwagę na prawidłowy kierunek łańcucha w prowadnicy!

Nie stosuj uszkodzonych tarcz szlifierskich.

Klasa ochronności II (podwójna izolacja)

Średnica zewnętrzna tarczy szlifierskiej: 104 mm / Średnica wewnętrzna tarczy szlifierskiej: 22 mm

Przed pierwszym uruchomieniem

Ostrzeżenie!

Ryzyko uduszenia dzieci bawiących się materiałami opakowaniowymi! Materiały opakowaniowe należy bezwzględnie trzymać poza zasięgiem dzieci.

- Przed pierwszym użyciem urządzenia należy usunąć z niego wszelkie materiały opakowaniowe.

Opis części (rys. A - G)

1 Rękojeść

2 Strzałka wskazująca kierunek obrotu

3 Śruba do regulacji głębokości

3a Nakrętka do regulacji głębokości

3b Gumowa podkładka

3c Nakrętka mocująca

4 Osłona tarczy szlifierskiej

5 Otwór przelotowy (x2)

6 Cokół

7 Ogranicznik montażowy

8 Dźwignia do mocowania łańcucha

9 Śruba ustalająca uchwyt łańcucha

10 Skala kąta ostrzenia (+35° do -35°)

11 Wskaźnik kąta

12 Uchwyt łańcucha z talerzem obrotowym

13 Prowadnica łańcucha

14 Śruba do regulacji posuwu łańcucha

14a Nakrętka do regulacji posuwu łańcucha

15 Ogranicznik łańcucha

16 Ogranicznik głębokości

17 Uchwyt kabla

18 Tarcza szlifierska

19 Lampka LED (niewidoczna)

20 Osłona oczu

21 Śruba (do mocowania na stole)

21a Podkładka (do mocowania na stole)

21b Nakrętka (do mocowania na stole)

22 W(y)łącznik

23 Ząb tnący (ogniwo łańcucha)

24 Nosek ograniczający głębokość (ogniwo łańcucha)

25 Wrzeciono

26 Nakrętka tarczy szlifierskiej

27 Śruby mocujące osłony tarczy szlifierskiej

Mocowanie produktu (rys. B)

- Ustaw produkt na blacie stołu roboczego, korzystając przy tym z ograniczników montażowych. Część cokołu musi wystawać poza krawędź blatu. Grubość blatu powinna wynosić 15–30 mm.
- Zaznacz punkty wiercenia w miejscach otworów przelotowych ołówkiem i ponownie zdejmij produkt. Wywierć dwa otwory w blacie stołu roboczego: średnica wiertła: 10,5 mm.
- Przykręć cokół do blatu, używając do tego załączonych śrub, podkładek i nakrętek (po 2 szt.) B / 1.

✓ Ostrzałka jest ustawiona i przymocowana.

Niebezpieczeństwo!

Ryzyko obrażeń w razie przesunięcia, przewrócenia lub spadnięcia produktu ze stołu!

- Przed użyciem produktu zawsze należy go wcześniej przymocować do odpowiedniego podłoża.

Montaż produktu (rys. B / C)

- Odkręć śrubę ustalającą uchwyt łańcucha. Umieść uchwyt łańcucha na cokole i przykręć go śrubą ustalającą B / 2.
- W razie potrzeby umieść przewód zasilający na uchwycie kabla.
- Wkręć rękojeść do osłony tarczy szlifierskiej C / 1.
- Umieść śrubę regulacyjną (wraz z nakrętką regulacyjną i gumową podkładką) z tyłu urządzenia i przymocuj je nakrętką mocującą C / 2.

✓ Ostrzałka jest teraz kompletna.

Obsługa

Niebezpieczeństwo!

Ryzyko zranienia w czasie ostrzenia łańcucha wskutek niezamierzonego dotknięcia wirującej tarczy szlifierskiej lub zmiażdżenia przy opuszczaniu jej w dół.

- ▶ Stosuj środki ochrony indywidualnej zgodnie z zasadami bezpieczeństwa, np. rękawice i okulary ochronne.
- ▶ Przed każdą zmianą ustawień urządzenia, odłącz je od źródła zasilania, wyciągając wtyk z gniazda sieciowego.

Regulacja kąta ostrzenia (rys. D)

- ▶ Poluzuj śrubą ustalającą D / 1 i ustaw talerz obrotowy przy uchwycie łańcucha na wymagany kąt ostrzenia α korzystając przy tym ze skali i wskaźnika kąta D / 2 .
- ▶ Ponownie dokręć śrubę ustalającą D / 3 .

Zakładanie łańcucha i regulacja głębokości (rys. D)

- ▶ Z reguły prowadnica łańcucha jest fabrycznie wzgl. po każdym użyciu otwarta. W razie potrzeby obróć dźwignię mocującą przeciwnie do ruchu wskazówek zegara, aby otworzyć prowadnicę łańcucha. Aby odblokować dźwignię mocującą, pociągnij ją na zewnątrz, a po powrocie ponownie zablokuj, pozwalając jej wskoczyć w położenie wyjściowe.
- ▶ Umieść łańcuch w prowadnicy, zwracając uwagę na prawidłowy kierunek ogniw. Ogniwa powinny być skierowane zgodnie z symbolem umieszczonym obok prowadnicy łańcucha D / 4.
- ▶ Przesuń łańcuch D / 4 tak, aby tarcza szlifierska trafiła w ogniwo po opuszczeniu w dół głowicy szlifierskiej, trzymanej za rękojeść - nie załączaj silnika D / 5. Jeśli przeszkadza w tym ogranicznik głębokości, postępuj zgodnie z następującym opisem.
- ▶ Za pomocą śruby regulacyjnej ustaw ogranicznik głębokości tak, aby koniec śruby dotknął ogranicznika głębokości tuż przed dotknięciem podstawy zęba przez tarczę szlifierską. Ustal ustawioną głębokość za pomocą nakrętki regulacyjnej.

Wskazówka

Pamiętaj, aby sąsiadujące z sobą zęby za każdym razem były ustawione z + i – α. W takiej sytuacji tylko połowa zębów pasuje do tarczy szlifierskiej podczas ustawiania kąta ostrzenia.

Regulacja ogranicznika łańcucha (rys. D)

- ▶ Opuść ogranicznik łańcucha na założony łańcuch D / 6 .
- ▶ Poluzuj nakrętkę regulacyjną posuwu łańcucha, aby uzyskać wystarczającą ilość miejsca do regulacji ogranicznika łańcucha D / 7 .
- ▶ Nie załączając silnika i trzymając za rękojeść, opuść głowicę szlifierską w dół, ponownie trafiając tarczą szlifierską w ogniwo D / 5 .
- ▶ Trzymając głowicę szlifierską na dole, ustaw śrubę regulacyjną posuwu łańcucha tak, aby krawędź/powierzchnia tnąca zaczynała dotykać tarczy szlifierskiej wskutek posuwu ogranicznika łańcucha D / 8 .
- ▶ Trzymając głowicę szlifierską na dole, ustal położenie ogranicznika, dokręcając nakrętką regulacyjną D / 9 .
- ▶ Powoli podnieś głowicę szlifierską. Delikatnie przesuń łańcuch do oporu w lewo i obróć dźwignię regulacyjną zgodnie z ruchem wskazówek zegara, aby unieruchomić łańcuch w prowadnicy D / 10. Dźwignia regulacyjna powinna pozostać w poziomym położeniu, aby nie kolidować z głowicą szlifierską. Sprawdź, czy łańcuch leży prawidłowo w prowadnicy.

Ostrzeżenie!

Ryzyko obrażeń w razie uszkodzenia tarczy szlifierskiej.

- ▶ Zęby tnące mogą jedynie dotykać tarczy szlifierskiej, nie wywierając na nią żadnego nacisku.
- ▶ Zęby tnące powinny mieć powierzchniowy kontakt z tarczą szlifierską. Wyreguluj kąt talerza obrotowego, jeśli kąt ostrzenia zębów i kąt szlifowania tarczy szlifierskiej do siebie nie pasują.

Wskazówka

Pamiętaj, aby sąsiadujące z sobą zęby za każdym razem były ustawione z + i – α Aby ustawić ogranicznik łańcucha dla zwierciadlanego odbicia kątów ostrzenia zębów tnących, spójrz na rys. E oraz F jako dodatkowe wskazówki.

Załączanie i wyłączanie (rys. C)

- ▶ Podłącz przewód zasilający do gniazda sieciowego. Pamiętaj, aby dane dot. napięcia/ częstotliwości umieszczone na tabliczce znamionowej były zgodne z parametrami źródła zasilania.

Ostrzeżenie!

Ryzyko obrażeń w razie uszkodzenia lub niewłaściwego montażu tarczy szlifierskiej.

- ▶ Przed rozpoczęciem pracy i po każdej wymianie tarczy szlifierskiej należy przeprowadzić przynajmniej 30-sekundową próbę ruchową bez obciążenia. Natychmiast wyłącz urządzenie, jeśli tarcza obraca się nierówno lub jeśli wystąpią nadmierne drgania lub nietypowe odgłosy.

- ▶ Aby załączyć urządzenie, naciśnij włącznik **„I"** (zielony) C / ❸ .
- ▶ Aby wyłączyć urządzenie, naciśnij wyłącznik **„0"** (czerwony) C / ❹ .

Ostrzeżenie!

Ryzyko obrażeń w razie przypadkowego dotknięcia wirującej tarczy szlifierskiej.

- ▶ Trzymaj ręce i inne części ciała z dala od tarczy szlifierskiej również po wyłączeniu urządzenia, zanim całkowicie się ono zatrzyma.

Wskazówka

Produkt jest wyposażony w lampkę LED. Lampka LED zapala się automatycznie po załączeniu urządzenia. Lampka LED automatycznie gaśnie po wyłączeniu urządzenia.

Uwaga:

Produkt jest wyposażony w zabezpieczenie przed ponownym rozruchem: Po automatycznym wyłączeniu urządzenia wskutek braku zasilania lub zadziałania ochrony przeciwprzeciążeniowej produkt nigdy sam się nie załączy. Aby ponownie go załączyć, należy nacisnąć włącznik **„I"** (zielony).

Ostrzenie łańcucha (rys. E / F)

Ostrzeżenie!

Ryzyko obrażeń w razie niewłaściwego użycia.

- ▶ Źle naostrzony łańcuch może uszkodzić produkt i spowodować odbicie pilarki! Pracuj zawsze w oparciu o niniejszą instrukcję eksploatacji.
- ▶ Łańcuch jest zużyty i podlega wymianie po osiągnięciu granicy bezpieczeństwa. Przed naostrzeniem łańcucha skonsultuj się w tej kwestii z producentem lub sprzedawcą łańcucha.

Wskazówka

Przed rozpoczęciem ostrzenia wyczyść łańcuch. Pędzlem lub szmatką usuń z niego lepkie od oleju resztki drewna wzgl. pozostałości oleju.

Po naostrzeniu wszystkie ogniwa muszą mieć tę samą długość i szerokość.

Ostrzenie:

- ▶ Sprawdź, czy wszystkie ustawienia są poprawne / E / ❶ (F / ❶).
- ▶ Załącz urządzenie.
- ▶ Naostrz pierwszy ząb tnący, łagodnie opuszczając trzymaną za rękojeść głowicę szlifierską do oporu w dół E / ❷ (F / ❷).
- ▶ Tarcza szlifierska nie może być przy tym w zauważalny sposób hamowana, ponieważ ma ona jedynie delikatnie dotykać zęba tnącego. W razie stwierdzenia nietypowego zachowania, należy przerwać pracę i niezwłocznie sprawdzić ustawienia.
- ▶ Naostrz najpierw zęby znajdujące się po jednej stronie łańcucha, tj. pasujące do ustawionego kąta ostrzenia (a więc np. co drugi ząb).

Wskazówka

Zaznacz pierwszy naostrzony ząb, dzięki czemu od razu sprawdzisz, czy wszystkie zęby z danej strony zostały naostrzone.

- ▶ Aby przesunąć łańcuch, wyłącz urządzenie. Poluzuj dźwignię mocującą, ustaw i unieruchom następne (lub kolejne) ogniwo w prowadnicy za pomocą ogranicznika łańcucha i dźwigni mocującej.

Wskazówka

Zęby znajdujące się po drugiej stronie łańcucha można łatwo naostrzyć, ustawiając kąt talerza obrotowego w lustrzanym odbiciu i nie zmieniając innych ustawień.

✓ Wszystkie zęby tnące są równomiernie naostrzone.

Kontrola odstępu ogranicznika głębokości (rys. E / F)

Częściami tnącymi łańcucha są jego ogniwa, składające się z jednego zęba tnącego i jednego noska ograniczającego głębokość. Różnica wysokości między nimi określa odstęp ogranicznika głębokości A.

- ▶ Po każdym trzecim ostrzeniu łańcucha należy sprawdzić odstęp ogranicznika głębokości A, porównując go z danymi otrzymanymi od producenta łańcucha E / ❸ (F / ❸).
- ▶ Wysokość noska ograniczającego głębokość należy spiłować pilnikiem, a sam nosek nieco zaokrąglić. Chodzi o to, aby koniecznie zachować jego pierwotny kształt.

Czyszczenie i konserwacja

Ostrzeżenie!

Ryzyko obrażeń!

- ▶ Stosuj środki ochrony indywidualnej zgodnie z zasadami bezpieczeństwa, np. rękawice ochronne itd.
- ▶ Przed rozpoczęciem czyszczenia i konserwacji produktu odłącz go od źródła zasilania, wyciągając wtyk z gniazda sieciowego.
- ▶ Prace nieopisane w niniejszej instrukcji należy powierzyć odpowiedniemu serwisowi.
- ▶ Prace nieopisane w niniejszej instrukcji należy powierzyć odpowiedniemu serwisowi. Stosuj tylko oryginalne części zamienne. Przed rozpoczęciem czyszczenia lub konserwacji urządzenie musi ostygnąć. Zachodzi ryzyko oparzenia!

Uwaga!

Podczas czyszczenia i konserwacji urządzenia sprawdź je pod kątem ewentualnych braków takich jak obluzowane, zużyte lub uszkodzone części i upewnij się, czy wszystkie śruby są dokręcone, a pozostałe elementy dobrze osadzone. Sprawdź szczególnie tarczę szlifierską. Wymień uszkodzone części.

- ▶ Do mycia nie stosuj żadnych środków myjących ani rozpuszczalników. Substancje chemiczne mogą uszkodzić powierzchnię produktu.
- ▶ Nigdy nie myj urządzenia pod bieżącą wodą. Powierzchnię produktu czyść zwilżoną lub suchą szmatką.
- ▶ Otwory wentylacyjne oraz inne ciężko dostępne miejsca czyść miękką szczotką lub pędzlem.
- ▶ Szczególnie do czyszczenia prowadnicy łańcucha użyj szczotki. W razie silnego zabrudzenia, odkręć śrubę ustalającą uchwytu łańcucha i zdejmij go wraz z talerzem obrotowym, aby uzyskać lepszy dostęp.

Wymiana tarczy szlifierskiej (rys. G)

Ostrzeżenie!

Ryzyko obrażeń

- ▶ Wyłącz urządzenie i wyjmij wtyk z gniazda sieciowego. Poczekaj, aż produkt ostygnie.
- ▶ Upewnij się, czy tarcza szlifierska ma odpowiedni rozmiar. Jeśli maks. prędkość obrotowa tarczy będzie mniejsza od zalecanej dla urządzenia, tarcza może się złamać!
- ▶ Stosuj wyłącznie tarcze szlifierskie w nienagannym stanie (kontrola wzrokowa i próba dźwięku).
- ▶ Jeśli otwór montażowy tarczy szlifierskiej jest za mały, nie wolno go rozwiercać.
- ▶ Nie stosuj tulei redukcyjnych ani adapterów zmniejszających średnicę zbyt dużych otworów montażowych tarcz szlifierskich .
- ▶ Nie stosuj tarcz tnących. Po wymianie tarczy szlifierskiej ponownie całkowicie zmontuj produkt.

- ▶ Odkręć 3 śruby mocujące i zdejmij osłonę tarczy szlifierskiej.
- ▶ Ręcznie odkręć nakrętkę tarczy.
- ▶ Zdejmij tarczę szlifierską z wrzeciona.
- ▶ Osadź nową tarczę szlifierską na wrzecionie i ręcznie nakręć nakrętkę tarczy.
- ▶ Ponownie przykręć osłonę tarczy szlifierskiej.

Wskazówka

- Nakrętka tarczy szlifierskiej nie może być dokręcona zbyt mocno, aby nie spowodować uszkodzenia tarczy i samej nakrętki.
- Przed pierwszym użyciem i po każdej wymianie tarczy szlifierskiej należy przeprowadzić przynajmniej 30-sekundową próbę ruchową bez obciążenia. Natychmiast wyłącz urządzenie, jeśli tarcza obraca się nierówno lub jeśli wystąpią nadmierne drgania lub nietypowe odgłosy.

Przechowywanie

- Przed schowaniem urządzenia dokładnie je wyczyść.
- Przechowuj urządzenie wraz z wszystkimi akcesoriami w suchym miejscu wolnym od pyłu i rdzy i poza zasięgiem dzieci.
- Chroń urządzenie przed bezpośrednim nasłonecznieniem.

Transport

- Wyłącz urządzenie i wyjmij wtyk z gniazda sieciowego.
- Zdejmij urządzenie z blatu stołu roboczego.
- Zapakuj urządzenie do odpowiedniego kartonu lub - jeśli takim nie dysponujesz - do oryginalnego opakowania.

Dane techniczne

Model	1208804
Znamionowe napięcie wejściowe	220-240 V~ (prąd zmienny), 50 Hz
Pobór mocy	85 W (S2: 15 min)*
Znamionowa przerwa w pracy	ok. 5 min
Stopień ochronny	II
Znamionowa prędkość obrotowa bez obciążenia	n_0 : 5000 min^{-1} **
Kąt regulacji	35° w lewo / w prawo
Pasuje do łańcuchów z następującymi ogniwami	6,35 / 8,255 / 9,52 (¼" / 0,325" / $^3/_8$")
Wymiary tarczy szlifierskiej	
Średnica zewnętrzna	Ø 104 mm ($4^1/_{16}$")
Średnica otworu montażowego	Ø 22 mm
Grubość	3,2 mm
Waga (wraz z akcesoriami)	ok. 2,3 kg

Emisja hałasu

Poziom emisji hałasu A generowanego przez elektronarzędzie wynosi zwykle:	
Poziom ciśnienia akustycznego	65,5 dB(A)
Niepewność K	3 dB
Poziom mocy akustycznej	78,5 dB(A)
Niepewność K	3 dB

*Obsługa krótkotrwała: Nie stosuj produktu dłużej niż przez 15 minut naraz.

**Maksymalna prędkość obrotowa tarczy szlifierskiej 40 m/s. Tarcza szlifierska musi wytrzymać prędkość obrotową min. 27,8 m/s. Jeśli maks. prędkość obrotowa tarczy będzie mniejsza od zalecanej dla urządzenia, tarcza może się złamać!

Informacje dot. emisji hałasu

Ostrzeżenie!

Ryzyko uszczerbku na zdrowiu! Praca bez ochronników słuchu może być szkodliwa dla zdrowia. W czasie pracy należy stosować ochronniki słuchu.

Powyższe wartości to wartości emisji hałasu, co oznacza że niekoniecznie dotyczą one danego stanowiska pracy. Korelacja zachodząca między poziomem emisji a imisji nie została wystarczająco zbadana, aby z całą pewnością stwierdzić, czy konieczne są dodatkowe środki ostrożności. Do czynników mających niekorzystny wpływ na poziom imisji na stanowisku pracy należą m. in. szczególne warunki stanowiska pracy, czas ekspozycji, inne źródła hałasu itp. Ponadto należy przestrzegać krajowych przepisów dotyczących dopuszczalnego poziomu hałasu na stanowisku pracy. Powyższe informacje dają jednak użytkownikowi możliwość lepszej oceny istniejących niebezpieczeństw i ryzyk.

Podane wartości emisji hałasu zostały zmierzone w oparciu o znormalizowaną metodę pomiaru (EN61029-1) i mogą być użyte do porównania danego elektronarzędzia z innym. Mogą one również służyć do tymczasowej oceny obciążenia.

Ostrzeżenie!

Faktyczna wartość emisji hałasu podczas pracy może się różnić od podanej w zależności od sposobu korzystania z elektronarzędzia..

Usuwanie odpadów

Utylizacja opakowania

Opakowanie produktu wykonano z materiałów podlegających recyklingowi. W związku z tym materiały opakowaniowe należy oddać do lokalnego punktu gromadzenia odpadów zgodnie z ich oznaczeniem względnie usunąć odpowiednio do obowiązujących przepisów krajowych.

Wskazówki dotyczące utylizacji artykułów elektrycznych

Nie wyrzucaj elektronarzędzi wraz odpadami domowymi. Zgodnie z europejską dyrektywą 2012/19/WE ws. urządzeń elektrycznych i elektronicznych oraz zharmonizowanymi przepisami krajowymi zużyte urządzenia elektryczne podlegają segregacji i recyklingowi.

Alternatywny recykling zamiast zwrotu: Właściciel urządzenia elektrycznego zamiast je zwracać może obowiązkowo uczestniczyć w jego recyklingu, zrzekając się prawa własności do niego. Zużyte urządzenie można również dostarczyć do punktu gromadzenia takich urządzeń, dokonujących ich utylizacji zgodnie z ustawą o gospodarce cyrkulacyjnej i zagospodarowaniu odpadów. Nie dotyczy do akcesoriów ani elementów pomocniczych, niezawierających składników elektrycznych.

Dodatkowe wskazówki dot. usuwania odpadów

Elektronarzędzie należy oddać tak, aby jego ponowne użycie lub wykorzystanie było możliwe. Zużyte urządzenia elektryczne mogą zawierać szkodliwe substancje. W razie niewłaściwej obsługi lub uszkodzenia urządzenia mogą one w późniejszym okresie, np. w ramach utylizacji urządzenia, prowadzić do zagrożenia zdrowia i/lub zanieczyszczenia wody i gleby.

Gwarancja

Kaufland udziela 3-letniej gwarancji od daty zakupu.
Gwarancja nie obejmuje uszkodzeń powstałych wskutek nieprzestrzegania instrukcji eksploatacji, stosowania niezgodnego z przeznaczeniem, niewłaściwej obsługi, własnoręcznych napraw lub niedostatecznej konserwacji i pielęgnacji.

Deklaracja zgodności WE

CE Dane i normy znajdują się w dołączonej deklaracji zgodności WE.

Conţinut

Pachet de livrare 70
Siguranţă 70
Înainte de punerea iniţială în funcţiune 78
Operare 80
Curăţare şi întreţinere 83
Depozitare 85
Transport 85
Date tehnice 85
Eliminarea deşeurilor 86
Garanţie 87
Declaraţie de conformitate CE 87

Stimată clientă, stimate client!

Felicitări pentru achiziţionarea noului dumneavoastră echipament. Aţi optat pentru un produs cu un raport remarcabil între preţ şi calitate, care urmează să vă ofere multă bucurie.

Pachet de livrare

- 1 dispozitiv de ascuţit lanţul cu disc de şlefuit montat
- 1 mâner (1)
- 1 unitate de tensionare a lanţului (12) cu şurub de fixare (9)
- 1 şurub de ajustare cu piuliţă de ajustare, şaibă suport din cauciuc şi piuliţă de fixare (3, 3a, 3b, 3c)
- 2 şuruburi cu piuliţe de fixare şi şaibe suport pentru fixarea la nivelul bancului (21, 21a, 21b)
- 1 instrucţiuni de utilizare

Controlaţi dacă sunt disponibile toate componentele şi verificaţi echipamentul pentru identificarea defecţiunilor survenite în timpul transportului.
Nu puneţi în funcţiune un echipament defect! În cazul producerii de defecţiuni, vă rugăm să luaţi legătura cu o filială Kaufland.

Siguranţă

Înainte de prima utilizare a echipamentului dumneavoastră, vă rugăm să citiţi cu atenţie aceste instrucţiuni de utilizare şi să acţionaţi în baza acestora. Păstraţi aceste instrucţiuni de utilizare pentru utilizarea ulterioară sau pentru deţinătorii ulteriori.

- Vă rugăm să citiţi înainte de punerea iniţială în funcţiune în mod obligatoriu instrucţiunile de siguranţă! În caz de nerespectare a instrucţiunilor de utilizare şi a instrucţiunilor de siguranţă se pot produce defecţiuni la nivelul echipamentului şi riscuri pentru operator şi alte persoane.
- Toate persoanele implicate în punerea în funcţiune, deservirea şi întreţinerea echipamentului trebuie să fie calificate în mod corespunzător.

Interdicţia de efectuare a modificărilor şi transformărilor pe cont propriu

- Se interzice efectuarea de modificări la nivelul echipamentului sau realizarea de echipamente suplimentare în baza acestora. Astfel de modificări pot conduce la rănirea persoanelor şi pot genera funcţionări necorespunzătoare.
- Este permisă efectuarea lucrărilor de reparaţii la nivelul echipamentului numai de către persoane mandatate şi instruite şi în acest scop. În acest scop, utilizaţi în toate situaţiile piesele de schimb originale. În acest mod este garantată menţinerea siguranţei echipamentului.

Simboluri de informare în prezentele instrucţiuni

Marcajele şi simbolurile din prezentele instrucţiuni au rolul de a vă ajuta să utilizaţi în condiţii de siguranţă instrucţiunile şi echipamentul.

Menţiune
Informaţii cu privire la cea mai eficientă, respectiv cea mai practică modalitate de utilizare.

▶ **Acţiune**
Vă solicită să acţionaţi.

✓ **Rezultatul acţiunii**
Rezultatul unei succesiuni de acţiuni.

Interdicţia de efectuare a modificărilor şi transformărilor pe cont propriu

- Se interzice efectuarea de modificări la nivelul echipamentului sau realizarea de echipamente suplimentare în baza acestora. Astfel de modificări pot conduce la rănirea persoanelor şi pot genera funcţionări necorespunzătoare.
- Este permisă efectuarea lucrărilor de reparaţii la nivelul echipamentului numai de către persoane mandatate şi instruite şi în acest scop. Utilizaţi în toate situaţiile piesele de schimb originale. În acest mod este garantată menţinerea siguranţei echipamentului.

Simboluri de informare în prezentele instrucţiuni

Marcajele şi simbolurile din prezentele instrucţiuni au rolul de a vă ajuta să utilizaţi în condiţii de siguranţă instrucţiunile şi echipamentul.

Menţiune
Informaţii cu privire la cea mai eficientă, respectiv cea mai practică modalitate de utilizare.

▶ **Acţiune**
Vă solicită să acţionaţi.

✓ **Rezultatul acţiunii**
Rezultatul unei succesiuni de acţiuni.

A Marcarea imaginilor

1 Numere de poziţie, numere de fotografie

1 Etapa de operare

Niveluri de pericol ale avertismentelor

În aceste instrucţiuni de utilizare sunt utilizate următoarele niveluri de pericol, pentru a atrage atenţia asupra situaţiilor potenţiale de pericol:

Pericol!

Situaţia periculoasă este iminentă şi conduce, în cazul în care măsurile nu sunt respectate, la răniri grave până la deces.

Avertisment!

Situaţia periculoasă se poate produce şi conduce, în cazul în care măsurile nu sunt respectate, la răniri grave până la deces.

Precauţie!

Se poate produce o situaţie periculoasă care conduce, în caz de nerespectare a A măsurilor, la răniri uşoare sau de intensitate redusă.

Atenţie!

Poate apărea o situaţie cu potenţial periculos, iar aceasta conduce la prejudicii materiale, în cazul în care nu este evitată

Structura avertismentelor

Avertismentele prezintă următoarea structură:

Cuvânt de avertizare (nivel de pericol)

Natura şi sursa pericolului!

- Consecinţe în caz de nerespectare
- ▶ Măsură pentru evitarea pericolului

Utilizare conform destinaţiei

Produsul este conceput pentru ascuţirea tipurilor obişnuite de lanţuri de ferăstrău. Produsul nu este prevăzut pentru alte modalităţi de utilizare (de exemplu şlefuire cu un lichid de răcire, şlefuirea altor piese sau a materialelor care pun în pericol sănătatea, precum azbestul). Sistemul de iluminat de la nivelul produsului este destinat asigurării luminii în zona imediată de lucru şi nu este conceput pentru utilizarea ca sistem de iluminat pentru încăpere în gospodărie. Orice altă formă de utilizare sau modificare a produsului este considerată contrară destinaţiei şi implică pericole semnificative de accident. Producătorul nu îşi asumă nicio răspundere pentru defecţiunile cauzate prin utilizarea contrară destinaţiei. Produsul nu este conceput pentru utilizarea în mediul industrial.

Instrucţiuni generale de siguranţă pentru echipamente electrice

AVERTISMENT Citiţi toate instrucţiunile de siguranţă, indicaţiile, imaginile şi datele tehnice cu care este prevăzut acest echipament electric. Omisiunile în asociere cu respectarea următoarelor instrucţiuni pot provoca un şoc electric, un incendiu şi/sau răniri grave.

Păstrați toate instrucțiunile de siguranță și indicațiile pentru consultarea ulterioară.

Termenul de „echipament electric"folosit în instrucțiunile de siguranță se referă la echipamentele electrice alimentate cu energie de la rețea (cu cablu de alimentare) sau la echipamentele electrice care funcționează cu acumulator (fără cablu de alimentare).

1) **Siguranţa la locul de muncă**

a) **Asiguraţi curăţenia şi luminozitatea corespunzătoare în perimetrul dumneavoastră de lucru.** *Dezordinea sau zonele de lucru neiluminate pot cauza accidente.*

b) **Nu utilizaţi echipamentul electric într-un mediu expus la risc de explozii, în care se află lichide, gaze sau pulberi inflamabile.** *Echipamentele electrice generează scântei care pot aprinde praful sau vaporii.*

c) **Pe parcursul utilizării echipamentului electric nu permiteţi accesul copiilor şi al altor persoane în zona respectivă.** *În caz de distragere a atenţiei puteţi pierde controlul asupra echipamentului electric.*

2) Siguranţa electrică

a) **Ştecărul de conectare al echipamentului electric trebuie să fie compatibil pentru cuplarea la priză. Nu este permisă modificarea ştecărului sub nicio formă. Nu utilizaţi ştecăre adaptoare împreună cu echipamentele electrice protejate prin împământare.** *Ştecările nemodificate şi prizele corespunzătoare diminuează riscul producerii unui şoc electric.*

b) **Evitaţi contactul corpului cu suprafeţe împământate, de exemplu ţevi, calorifere, plite şi frigidere.** *Se înregistrează un risc ridicat datorat şocului electric în situaţia în care corpul dumneavoastră este împământat.*

c) **Feriţi echipamentele electrice de ploaie sau umiditate.** *Pătrunderea de apă în interiorul unui echipament electric majorează riscul de producere a unui şoc electric.*

d) **Nu utilizaţi în alt scop cablul de alimentare,pentru a transporta echipamentul electric, pentru agăţarea acestuia sau pentru a decupla ştecărul de la priză. Feriţi cablul de alimentare de temperaturi ridicate, ulei, canturi ascuţite sau componente mobile.** *Cablurile de alimentare avariate sau încurcate majorează riscul unui şoc electric.*

e) **Dacă lucraţi cu un echipament electric în aer liber, utilizaţi numai cabluri prelungitoare compatibile şi pentru utilizarea la exterior.** *Utilizarea unui cablu prelungitor compatibil pentru exterior diminuează riscul producerii unui şoc electric.*

f) **În măsura în care este inevitabilă utilizarea echipamentului electric într-un mediu umed, utilizaţi un întrerupător de protecţie împotriva curenţilor vagabonzi.** *Utilizarea unui întrerupător de protecţie împotriva curenţilor vagabonzi diminuează riscul unui şoc electric.*

3) Siguranţa persoanelor

a) **Daţi dovadă de atenţie, manifestaţi o atitudine precaută în raport cu operaţiunile efectuate, realizaţi în mod raţional operaţiunile cu un echipament electric. Nu utilizaţi un echipament electric în cazul în care sunteţi obosit sau dacă vă aflaţi sub influenţa drogurilor, a alcoolului sau a medicamentelor.** *Un moment de neatenţie la utilizarea echipamentului electric poate cauza răniri grave.*

b) **Purtaţi echipament de protecţie a persoanei şi, în toate situaţiile, ochelari de protecţie.** *Purtarea echipamentului de protecţie a persoanei, de exemplu mască de protecţie împotriva prafului, încălţăminte de siguranţă antiderapantă, cască de protecţie sau căşti de protecţie a auzului, în funcţie de natura şi de modalitatea de utilizare a echipamentului electric, diminuează riscul producerii de răniri.*

c) **Evitaţi o punere în funcţiune nesupravegheată. Asiguraţi-vă că echipamentul electric este oprit înainte de conectarea la reţeaua de alimentare cu energie electrică şi/ sau la acumulator, înainte de ridicarea sau transportarea echipamentului.** *În situaţia în care, pe parcursul transportării echipamentului electric, aveţi degetul poziţionat pe întrerupător sau în cazul în care cuplaţi echipamentul electric în stare pornită la reţeaua de alimentare cu energie electrică, această situaţie poate conduce la accidente.*

d) **Decuplaţi sculele de reglare sau cheile înainte de pornirea echipamentului electric.** *O sculă sau o cheie cuplată la o componentă rotativă a echipamentului electric poate conduce la rănirea persoanei.*

e) **Evitaţi o postură anormală. Asiguraţi o poziţie sigură şi păstraţi-vă permanent echilibrul.** *În acest mod dispuneţi de posibilitatea de a controla mai bine echipamentul electric în situaţii neaşteptate.*

f) **Purtaţi îmbrăcăminte corespunzătoare. Nu purtaţi haine largi sau bijuterii. Nu vă apropiaţi cu părul şi cu articolele vestimentare de componentele mobile.** *Hainele largi, bijuteriile sau părul lung pot fi blocate de componentele mobile.*

g) **În situaţia în care există posibilitatea de montare a dispozitivelor de aspirare şi colectare a prafului, acestea trebuie conectate şi utilizate corect.** *Utilizarea unui sistem de aspirare a prafului poate diminua pericolele datorate prafului.*

h) **Nu mizaţi pe o siguranţă prezumată eronat şi nu încălcaţi limitele definite de regulile de siguranţă pentru echipamentele electrice, chiar dacă sunteţi familiarizat cu echipamentul electric ca urmare a utilizării îndelungate a acestuia.** *Acţionarea neatentă poate provoca în câteva fracţiuni de secundă răniri grave.*

4) **Utilizarea şi gestionarea echipamentului electric**

a) **Nu expuneţi echipamentul electric la suprasarcină. Pentru activitatea dumneavoastră utilizaţi echipamentul electric conceput în acest scop.** *Lucraţi mai bine şi în condiţii sporite de siguranţă cu echipamentul electric corespunzător, în intervalul de putere menţionat.*

b) **Nu utilizaţi un echipament electric al cărui întrerupător este defect.** *Un echipament electric care nu mai poate fi pornit sau oprit este periculos şi trebuie reparat.*

c) **Decuplaţi ştecărul din priză şi/sau îndepărtaţi un acumulator demontabil înainte de a efectua reglajele la nivelul echipamentului, Înlocuiţi componentele auxiliare sau lăsaţi de-o parte echipamentul electric.** *Această măsură de precauţie previne pornirea accidentală a echipamentului electric.*

d) **Păstraţi echipamentele electrice neutilizate în afara razei de acţiune a copiilor. Nu permiteţi utilizarea echipamentului electric de către persoane care nu sunt familiarizate cu acesta sau care nu au lecturat aceste instrucţiuni.** *Echipamentele electrice sunt periculoase în situaţia în care sunt utilizate de către persoane neexperimentate.*

e) **Întreţineţi echipamentele electrice şi componenta accesorie cu diligenţă. Verificaţi dacă respectivele componente mobile funcţionează ireproşabil şi nu se blochează, dacă respectivele componente nu sunt rupte sau avariate, fiind afectată funcţionarea echipamentului electric. Înainte de utilizare, solicitaţi repararea componentelor defecte înainte de utilizarea echipamentului electric.** *Numeroase accidente au drept cauză echipamentele electrice întreţinute necorespunzător.*

f) **Păstraţi sculele de tăiere în stare ascuţită şi curată.** *Sculele de tăiere întreţinute cu diligenţă, cu tăişuri ascuţite, se blochează mai rar şi sunt mai facil de ghidat.*

g) **Utilizaţi echipamentul electric, componenta accesorie, componentele accesorii, etc. conform prezentelor instrucţiuni. Ţineţi cont în acest context de condiţiile de lucru şi de activitatea care urmează a fi efectuată.** *Utilizarea de echipamente electrice pentru aplicaţii diferite de cele prevăzute poate conduce la situaţii periculoase.*

h) **Menţineţi mânerele şi suprafeţele de prindere în stare uscată, curată şi fără depunerea de ulei şi grăsime.** *Mânerele şi suprafeţele de prindere alunecoase nu permit utilizarea în condiţii de siguranţă şi controlul echipamentului electric în situaţii neprevăzute.*

5) Service

a) Permiteţi repararea echipamentului dumneavoastră electric numai de către personal de specialitate calificat şi numai cu piese de schimb originale. *În acest mod este garantată menţinerea siguranţei echipamentului electric.*

Instrucţiuni generale de siguranţă pentru echipamentele electrice transportabile

Atenţie!

La utilizarea de echipamente electrice, pentru protejarea împotriva şocului electric, a pericolului de rănire şi de incendiu este necesară respectarea următoarelor instrucţiuni de bază în domeniul siguranţei. Citiţi toate aceste instrucţiuni înainte de a utiliza acest echipament electric şi păstraţi în mod corespunzător instrucţiunile de siguranţă.

1 Menţineţi ordinea în perimetrul dumneavoastră de lucru.
- Dezordinea în zona de lucru poate conduce la accidente.

2 Ţineţi cont de influenţele de mediu.
- Nu expuneţi echipamentele electrice la ploaie.
- Nu utilizaţi echipamentele electrice într-un mediu umed sau ud.
- Asiguraţi iluminatul corespunzător al zonei de lucru.
- Nu utilizaţi echipamentele electrice în zonele expuse pericolului de incendiu sau de explozie.

3 Protejaţi-vă împotriva şocului electric.
- Evitaţi contactul corpului cu componentele împământate (de exemplu ţevi, radiatoare, plite electrice, echipamente de răcire).

4 Nu permiteţi accesul altor persoane.
- Nu permiteţi altor persoane, în special copiilor, să atingă echipamentul electric sau cablul. Nu permiteţi accesul acestora în perimetrul dumneavoastră de lucru.

5 Depozitaţi în condiţii de siguranţă echipamentele electrice care nu sunt folosite.
- Depozitaţi echipamentele electrice nefolosite într-un loc uscat, la înălţime sau izolat, care nu se află la îndemâna copiilor.

6 Nu expuneţi echipamentul dumneavoastră electric la suprasarcină.
- Lucraţi mai bine şi mai sigur în intervalul de putere menţionat.

7 Utilizaţi echipamentul electric corespunzător.
- Nu utilizaţi echipamente cu putere redusă pentru efectuarea de operaţiuni dificile.
- Nu utilizaţi echipamentul electric în scopuri pentru care nu este prevăzut. Nu utilizaţi de exemplu ferăstraie circulare de mână pentru tăierea de crengi de copac sau buştenilor.

8 Purtaţi îmbrăcăminte corespunzătoare.
- Nu purtaţi articole vestimentare largi sau bijuterii, există riscul prinderii acestora de componentele mobile.
- La efectuarea activităţilor în aer liber se recomandă utilizarea de încălţăminte antiderapantă.
- În cazul în care aveţi părul lung, purtaţi un fileu pentru păr.

9 Utilizaţi echipamentul de protecţie.
- Purtaţi ochelari de protecţie.
- La efectuarea de operaţiuni care generează praf, utilizaţi o mască de protecţie a respiraţiei.

10 Conectaţi echipamentul de aspirare a prafului.
- În măsura în care sunt disponibile racorduri pentru aspirarea și prafului și dispozitive de colectare, trebuie să vă asiguraţi că acestea sunt conectate și utilizate corespunzător.

11 Nu utilizaţi cablul în scopuri pentru care nu este prevăzut.
- Nu utilizaţi cablul pentru a decupla ştecărul din priză.

12 Asiguraţi piesa.
- Utilizaţi dispozitive de tensionare sau o menghină pentru a fixa piesa. Astfel se asigură o fixare mai sigură în comparaţie cu prinderea cu ajutorul mâinilor dumneavoastră.

13 Evitaţi o postură anormală.
- Asiguraţi o poziţie sigură şi păstraţi-vă permanent echilibrul.

14 Întreţineţi cu diligenţă echipamentele dumneavoastră.
- Menţineţi sculele de tăiere în stare ascuţită şi curată, pentru a putea lucra mai bine şi în condiţii îmbunătăţite de siguranţă.
- Respectaţi instrucţiunile cu privire la lubrifiere şi la înlocuirea sculelor.
- Verificaţi periodic cablul de alimentare al echipamentului electric şi solicitaţi înlocuirea acestuia de către un specialist autorizat în caz de avariere.
- Verificaţi periodic cablurile prelungitoare şi înlocuiţi-le în situaţia în care sunt avariate.
- Menţineţi mânerele în stare uscată, curată şi fără depunerea de ulei şi grăsime.

15 Decuplaţi ştecărul din priză:
- în caz de neutilizare a echipamentului electric, înainte de efectuarea lucrărilor de întreţinere a acestuia şi la înlocuirea echipamentelor, de exemplu pânză de circular, burghiu, freză.

16 Nu lăsaţi conectate chei pentru fixarea de echipamente.
- Înainte de pornire, verificaţi dacă au fost îndepărtate cheia şi sculele de reglare.

17 Evitaţi pornirea nesupravegheată.
- Asiguraţi-vă că întrerupătorul este oprit la cuplarea ştecărului la priză.

18 Utilizaţi cablul prelungitor pentru exterior.
- Utilizaţi în aer liber numai cabluri prelungitoare autorizate în acest scop şi marcate în mod corespunzător.

19 Daţi dovadă de atenţie.
- Manifestaţi o atitudine precaută în raport cu operaţiunile efectuate. Efectuaţi lucrările în mod rezonabil. Nu utilizaţi echipamentul electric dacă nu sunteţi concentrat.

20 Verificați echipamentul electric pentru identificarea eventualelor defecțiuni.
- Înainte de o nouă utilizare a echipamentului electric este necesară verificarea cu atenţie a echipamentelor de protecţie sau a componentelor care prezintă avarii de intensitate redusă cu privire la funcţionarea ireproşabilă şi conform destinaţiei.
- Verificaţi dacă respectivele componente mobile funcţionează ireproşabil şi nu se blochează. Toate componentele trebuie să fie montate corect şi să respecte toate condiţiile pentru a garanta funcţionarea ireproşabilă a echipamentului electric.
- Echipamentele de protecţie şi componentele avariate reparate sau înlocuite conform destinaţiei, de către un atelier de specialitate autorizat, în măsura în care nu sunt prevăzute dispoziţii contrare în instrucțiunile de utilizare.
- Întrerupătoarele avariate trebuie înlocuite de către un atelier care oferă serviciile pentru clienţi.
- Nu utilizaţi echipamente electrice la care întrerupătorul nu poate fi pornit şi oprit.

21 Atenţie!
- Utilizarea altor componente accesorii şi a altor dotări poate genera un pericol de rănire pentru dumneavoastră.

22 Solicitaţi repararea echipamentului dumneavoastră electric de către un electrician specializat.

- Acest echipament electric corespunde normelor relevante pentru lucrările de siguranţă. Este permisă efectuarea lucrărilor de reparaţii numai de către un electrician specializat,cu utilizarea de piese de schimb originale; în caz contrar se pot produce accidente care îl afectează pe utilizator.

Instrucţiuni de siguranţă specifice echipamentelor

a) Utilizaţi în toate situaţiile măşti de protecţie a ochilor şi căşti de protecţie a auzului.

b) Este de asemenea necesară purtarea de echipamente de protecţie a persoanei, de exemplu mască de protecţie împotriva prafului şi mănuşi;

c) Înainte de utilizare, inspectaţi vizual discul de şlefuit. Nu utilizaţi discuri de şlefuit cu desprinderi, fisuri sau alte defecţiuni. Înlocuiţi un disc de şlefuit uzat.

d) Nu utilizaţi produsul în nicio situaţie fără geam de protecţie a vederii.

e) Nu utilizaţi produsul într-o atmosferă expusă riscului de explozie sau în situaţia în care pot fi cauzate scântei, incendiu, explozii, etc. În caz de nerespectare se înregistrează un pericol de incendiu sau de explozie.

f) Nu vă apropiaţi mâinile de discul de şlefuit şi de dinţii lanţului pe parcursul funcţionării produsului.

g) Nu poziţionaţi în nicio situaţie degetele între discul de şlefuit şi discul rotativ sau între discul de şlefuit şi discul de protecţie. Se înregistrează pericol de strivire.

h) Pe parcursul operaţiunilor de tăiere, lanţul ferăstrăului se încinge. Nu este permisă atingerea zone de prelucrare, se înregistrează un pericol de producere a arsurilor.

i) Utilizaţi numai discuri de şlefuit recomandate de către producător. Nu utilizaţi pânze de circular.

j) Discul de şlefuit funcţionează la ralanti după oprirea echipamentului.

k) Opriţi produsul şi decuplaţi ştecărul din priză:

- pentru eliberarea unui accesoriu blocat,
- în cazul în care cablul de alimentare cu energie electrică este avariat sau încurcat,
- în cazul zgomotelor ieşite din comun.

l) Asiguraţi-vă că turaţia menţionată pe discul de şlefuit este egală sau mai mare în comparaţie cu turaţia de referinţă a produsului pentru funcţionarea la ralanti.

m) În situaţia în care este necesară înlocuirea cablului de alimentare cu energie electrică, operaţiunea în cauză va fi efectuată de către producător sau de către un reprezentant al acestuia pentru a evita periclitarea siguranţei.

n) Poziţia corectă de lucru este reprezentată de poziţia în şezut în faţa produsului.

Conduita în cazul unui accident

- Opriţi echipamentul.
- În situaţii de urgenţă, decuplaţi echipamentul de la alimentarea cu energie electrică: trageţi cablul de alimentare cu energie electrică de ştecărul de reţea şi nu direct de cablu pentru decuplarea de la priză.
- Nu reconectaţi la reţeaua de alimentare cu energie electrică un echipament defect. .

Pericole reziduale

În cadrul documentaţiei se face trimitere la pericolele reziduale existente.

- Evitaţi pericolele reziduale existente prin punerea în practică şi respectarea acestor cerinţe:
  - Avertismentele speciale de la nivelul echipamentului.
  - Instrucţiunile de siguranţă şi avertismentele din prezentele instrucţiuni de utilizare.
  - Instrucţiunile de funcţionare ale operatorului.
- Pericolul de moarte/pericolul de rănire a persoanelor poate fi generat de:

- utilizarea necorespunzătoare
- gestionarea incorectă
- transport
- lipsa echipamentelor de protecţie
- componentele defecte, respectiv avariate
- manevrarea/utilizarea de către personal nepregătit, neinstruit

- Avariile materiale la nivelul echipamentului pot fi generate de:
  - manevrarea incorectă
  - nerespectare cerinţelor de operare şi întreţinere
  - accesorii necorespunzătoare

Semnificaţia simbolurilor

Avertisment!

Pentru diminuarea riscului de producere a vătămărilor corporale este necesară citirea instrucţiunilor originale de utilizare.

Precauţie! Purtaţi o cască de protecţie a auzului.
Efectul general de zgomot poate conduce la pierderea auzului.

Precauţie! Purtaţi ochelari de protecţie.
Scânteile produse pe parcursul activităţii sau cioburile, şpanurile şi pulberile evacuate de echipament pot cauza pierderea vederii.

Precauţie! Purtaţi o mască de protecţie împotriva prafului.
La efectuarea de operaţiuni de şlefuire poate fi generat praf care constituie pericol pentru sănătate.

Purtaţi mănuşi de protecţie corespunzătoare.
Manifestaţi o precauție specială atunci când atingeţi lanţul pe care urmează să îl ascuţiţi.

Protejaţi produsul de umiditate.
Nu este permisă expunerea acestuia la ploaie.

Pericol datorat şocului electric! Înainte de efectuarea de lucrări de întreţinere şi reparaţii, decuplaţi ştecărul de reţea din priză.

Pericolul de rănire datorat sculelor rotative! Nu apropiaţi mâinile de aceste componente.

Fixaţi lanţurile în şina de ghidare a lanţului numai în direcţia corectă!

Nu este permisă utilizarea unui disc de şlefuit defect.

Clasa de protecţie II (izolaţie dublă)

Diametrul exterior al discurilor abrazive : 104mm/diametrul interior al discurilor abrazive: 22 mm

Înainte de punerea iniţială în funcţiune

Avertisment!

Pericol de asfixiere pentru copii în cazul în care aceştia se joacă cu ambalajul! În nicio situaţie ambalajul nu va fi lăsat la îndemâna copiilor.

- Îndepărtaţi înainte prima utilizare toate materialele de ambalaj de la nivelul echipamentului.

Descrierea componentelor (Imag. A - G)

1 Mâner

2 Săgeată pentru direcţia de rotaţie

3 Şurub de ajustare pentru opritorul de profunzime

3a Piuliţă de ajustare pentru opritorul de profunzime

3b Şaibă suport din cauciuc

3c Piuliţă de fixare

4 Capac pentru discul de şlefuit

5 Orificiu de trecere (x2)

6 Soclu de şlefuire

7 Decupaje opritoare

8 Manetă de tensionare pentru fixarea lanţului

9 Şurub de fixare pentru unitatea de tensionare a lanţului

10 Scala pentru unghiul de ascuţire (+35° până la -35°)

11 Afişarea unghiului

12 Unitate de tensionare a lanţului cu disc rotativ

13 Şină de ghidare a lanţului

14 Şurub de ajustare pentru avansarea lanţului

14a Piuliţă de ajustare pentru avansarea lanţului

15 Opritor de lanţ

16 Opritor de profunzime

17 Suport de cablu

18 Disc de şlefuit

19 Lampă cu LED (nu este evidenţiat în imagine)

20 Geam de protecţie a vederii

21 Şurub (pentru fixarea la nivelul bancului)

21a Şaibă suport (pentru fixarea la nivelul bancului)

21b Piuliţă de fixare (pentru fixarea la nivelul bancului)

22 Comutator de pornire şi oprire

23 Dinte de tăiere (element de tăiere)

24 Opritor de limitare a adâncimii (element de tăiere)

25 Tijă

26 Piuliţă pentru discul de şlefuit

27 Şuruburi de fixare pentru capacul discului de şlefuit

Amplasarea produsului (Imag. B)

- ▶ Poziţionaţi produsul cu ajutorul decupajelor opritoare pe o suprafaţă de lucru. În acest context, soclul de şlefuire trebuie să iasă în afara cantului bancului. Grosimea cantului bancului care urmează a fi utilizat trebuie să fie de 15–30 mm.
- ▶ Marcați găurile după efectuarea găurilor de intrare cu un creion și îndepărtați produsul din nou. Ulterior realizaţi două orificii perforate în suprafaţa de lucru: diametrul burghiului: 10,5 mm.
- ▶ Înşurubaţi soclul de şlefuire cu şuruburile, şaibele suport şi piuliţele de fixare incluse în pachetul de livrare (câte 2x) pe suprafaţa de lucru B / 1.
- ✓ Echipamentul de șlefuit este instalat și fixat.

Pericol!

Pericol de rănire în cazul în care produsul alunecă, se răstoarnă sau cade!

- ▶ În scop de utilizare, produsul trebuie să fie fixat în toate situaţiile cu şuruburi de fixare la nivelul unui substrat corespunzător.

Montarea produsului (Imag. B / C)

- ▶ Desfaceţi şurubul de fixare de la nivelul unităţii de tensionare a lanţului. Poziţionaţi unitatea de tensionare a lanţului pe soclul de şlefuire şi fixaţi-o prin înşurubare cu ajutorul şurubului de fixare B / 2.
- ▶ Fixaţi eventual cablul de alimentare cu energie electrică în suportul de cablu.
- ▶ Înşurubaţi mânerul de carcasa discului de şlefuit C / 1.
- ▶ Introduceţi şurubul de ajustare (inclusiv piuliţa de ajustare şi şaiba suport din cauciuc) în secţiunea posterioară a echipamentului și fixați-o cu ajutorul piuliței de fixare C / 2.
- ✓ Echipamentul de şlefuit este complet în această situaţie.

Operare

Pericol!

Pericol de rănire la manevrarea unui lanţ ascuţit de ferăstrău, ca urmare a atingerii accidentale a discului rotativ de şlefuit sau datorită strivirii la mişcarea de rabatare.

- ▶ Purtaţi echipament de protecţie a persoanei conform instrucţiunilor de siguranţă, de exemplu mănuşi, mască de protecţie a vederii, etc.
- ▶ Înainte de efectuarea tuturor reglajelor, întrerupeţi alimentarea cu energie electrică a produsului prin decuplarea ştecărului din priză.

Reglarea unghiului de ascuţire (Imag. D)

- ▶ Slăbiţi şurubul de fixare D / 1 şi reglaţi, cu ajutorul discului rotativ al unităţii de tensionare a lanţului, unghiul necesar de ascuţire α, cu utilizarea scalei şi a afişajului unghiului D / 2.
- ▶ Strângeţi ulterior la loc şurubul de fixare D / 3.

Poziţionaţi lanţul de ferăstrău şi ajustaţi limitarea profunzimii (Imag. D)

- ▶ De regulă, şina de ghidare a lanţului este în stare deschisă din fabricaţie, respectiv după fiecare utilizare. În caz de necesitate, rotiţi maneta de tensionare în direcţia opusă acelor de ceasornic pentru a deschide şina de ghidare a lanţului. Pentru deblocarea manetei de tensionare, trageţi maneta de tensionare către exterior şi, după parcurgerea cursei de revenire, asiguraţi blocarea acesteia în poziţia iniţială.
- ▶ Poziţionaţi lanţul ferăstrăului în şina de ghidare a lanţului şi respectaţi direcţia corectă a lanţului. În acest context, elementele de tăiere trebuie să fie orientate cu respectarea exactă a direcţiei indicate de un simbol de lângă şina de ghidare a lanţului D / 4.
- ▶ Împingeţi lanţul ferăstrăului D / 4 astfel încât discul de şlefuit să poată fi poziţionat într-un element de tăiere, în situaţia în care deplasaţi în jos capul de ascuţire de la nivelul mânerului, cu motorul oprit D / 5. În cazul în care opritorul de profunzime constituie un impediment în acest sens, procedaţi conform descrierii de la punctul următor.
- ▶ Configuraţi opritorul de profunzime cu ajutorul şurubului de ajustare pentru opritorul de profunzime astfel încât capătul şurubului de ajustare să preseze pe opritorul de profunzime, cu foarte puţin timp înainte ca discul de şlefuit să atingă baza dintelui. Asiguraţi adâncimea de şlefuire configurată cu ajutorul piuliţei de ajustare.

Menţiune
Asiguraţi-vă că sunt alăturaţi dinţi de tăiere marcaţi cu + şi – α . Numai jumătate dintre dinţii de tăiere la ajustarea unghiului de ascuţire se potriveşte în această situaţie cu discul de şlefuit.

Configurarea opritorului de lanț (Imag. D)

- Cuplaţi opritorul de lanţ pe lanţul poziţionat D / 6 .
- Slăbiţi piuliţa de ajustare pentru avansul lanţului cu o cursă suficientă de reglare pentru opritorul de lanţ D / 7 .
- Prim intermediul mânerului, coborâţi capul de ascuţire cu motorul oprit şi lăsaţi discul de şlefuit să pătrundă la loc în elementul de tăiere D / 5 .
- Menţineţi capul de ascuţire în poziţie rabatată şi calibraţi şurubul de ajustare pentru avansul lanţului, până când canturile/suprafaţa de tăiere încep, ca urmare a avansării opritorului de lanţ, să atingă discul de şlefuit D / 8 .
- Menţineţi capul de ascuţire în poziţia rabatată şi asiguraţi poziţia de oprire cu ajutorul piuliţei de ajustare D / 9 .
- Ridicaţi treptat capul de ascuţire. Împingeţi lanţul uşor către stânga până la opritor şi rotiţi maneta de tensionare în direcţia acelor de ceasornic pentru a fixa lanţul în şina de ghidare a lanţului D / 10. Maneta de tensionare trebuie să rămână în poziţie orizontală pentru a evita un contact cu capul de ascuţire. Verificaţi poziţia corespunzătoare a lanţului în şina de ghidare a lanţului.

Avertisment!
Pericol de rănire în situaţia în care discul de şlefuit este avariat.
- dinţii de tăiere trebuie doar să atingă discul de şlefuit şi nu trebuie să exercite o forţă de presare asupra discului de şlefuit.
- dinţii de tăiere trebuie să prezinte un contact cu suprafaţa discului de şlefuit. Ajustaţi unghiul la nivelul discului rotativ în situaţia în care unghiul de ascuţire al dinţilor de tăiere şi unghiul de şlefuire al discului de şlefuit nu corespund.

Menţiune
Asiguraţi-vă că sunt alăturaţi dinţi de tăiere marcaţi cu + şi – α . Pentru ajustarea opritorului de lanţ la unghiurile de ascuţire reflectate ale dinţilor de tăiere, a se vedea imaginile şi ca instrucţiuni suplimentare.

Pornire și oprire (Imag. C)

- Conectaţi cablul de alimentare cu energie electrică la o priză. Asiguraţi-vă că tensiunea de reţea/frecvenţa menţionate pe eticheta cu date tehnice corespunde cu tensiunea/frecvenţa sursei de energie electrică.

Avertisment!
Pericol de rănire în situaţia în care discul de şlefuit este avariat sau nu este montat corect.
- Înainte de a începe operaţiunile şi după fiecare înlocuire a discului de şlefuit este necesară efectuarea unei funcţionări în regim de probă cu o durată de minim 30 de secunde fără expunerea la sarcină. Opriţi echipamentul fără întârziere în situaţia în care discul de şlefuit rulează neuniform, dacă apar vibraţii semnificative sau dacă se aud zgomote anormale.

- Pentru pornire, acţionaţi comutatorul de pornire **„I"** (verde) C / 3 .
- Pentru oprire, acţionaţi comutatorul de oprire **„0"** (roşu) C / 4 .

Avertisment!

Pericolul de rănire ca urmare a atingerii accidentale a discului de şlefuit care continuă să se rotească.

- Nu apropiaţi mâinile şi alte părţi ale corpului dumneavoastră de discul de şlefuit şi după oprire, înainte de staţionarea completă a maşinii.

Menţiune

Acest produs este prevăzut cu o lampă cu LED. Lampa cu LED porneşte automat imediat ce este acţionat comutatorul de pornire. Lampa cu LED se opreşte automat imediat ce este acţionat comutatorul de oprire.

Menţiune:

Produsul dispune de o protecţie automată ca urmare a întreruperii tensiunii sau ca urmare a declanşării protecţiei împotriva suprasarcinii, produsul nu reporneşte automat. Pentru repornire trebuie să acţionaţi comutatorul de pornire **„I"** (verde), Produsul porneşte.

Ascuțirea lanțului de ferăstrău (Imag. E / F)

Avertisment!

Pericol de rănire datorat utilizărilor incorecte.

- Un lanţ de ferăstrău ascuţit necorespunzător poate avaria produsul şi poate intensifica pericolul de recul al ferăstrăului! Efectuaţi în toate situaţiile operaţiunile conform prezentelor instrucţiuni de utilizare.
- Lanţul ferăstrăului este uzat şi se impune înlocuirea acestuia cu un lanţ nou de ferăstrău, în măsura în care este atinsă limita de siguranţă a lanţului. În acest scop, trebuie să vă informaţi în mod obligatoriu la producătorii de lanţuri de ferăstrău sau la distribuitorii de specialitate înainte de a ascuţi un lanţ

Menţiune

Curăţaţi lanţul de ferăstrău înainte de ascuţire. Îndepărtaţi resturile de lemn care conţin ulei, respectiv resturile de ulei cu o pensulă sau cu o lavetă de curăţare.

Toate elementele de tăiere trebuie să prezinte aceeaşi lungime şi lăţime după ascuţire.

Ascuțire:

- Verificaţi corectitudinea tuturor ajustărilorr E / 1 (F / 1).
- Porniţi produsul.
- Ascuţiţi dintele de tăiere prin coborârea capului de ascuţire prin presarea uşoară pe mâner până la opritor E / 2 (F / 2).

- ▶ Nu este permisă frânarea vizibilă a discului de şlefuit, deoarece discul de şlefuit trebuie să atingă discret dinţii de tăiere. În situaţii ieşite din comun, opriţi activitatea şi verificaţi fără întârziere ajustările.
- ▶ Ascuţiţi pentru început dinţii de pe o latură a lanţului care corespund aceleiaşi ajustări a unghiului de tăiere (de exemplu în toate situaţiile fiecare al doilea dinte).

Menţiune
Marcaţi primul dinte de la care aţi început pentru a putea identifica fără întârziere că toţi dinţii de pe latura respectivă sunt ascuţiţi în stare finală.

- ▶ Pentru continuarea cursei lanțului ferăstrăului, opriți echipamentul. Desfaceți maneta de tensionare, poziționați și fixați următorul (al doilea) element de lanț care urmează a fi ascuțit cu ajutorul opritorului reglat de lanț și al manetei de tensionare în șina de ghidare a lanțului.

Menţiune
Dinţii de pe cealaltă latură a lanţului pot fi ascuţiţi ulterior prin reflectarea unghiului de reglare al discului rotativ, fără a necesita modificarea altor ajustări.

✓ Toți dinții de tăiere sunt ascuțiți uniform

Verificați distanța limitatorului de profunzime (Imag. E / F)

Componentele cu rol de tăiere de la nivelul lanţului ferăstrăului sunt reprezentate de elementele de tăiere alcătuite dintr-un dinte de tăiere şi un opritor de limitare a adâncimii. Diferenţa de nivel între aceste două elemente este determinată de distanţa A corespunzătoare limitatorului de profunzime.

▶

- ▶ Verificați după fiecare a treia ascuțire a unui lanț de ferăstrău distanța A corespunzătoare limitatorului de profunzime, conform informațiilor oferite de către producătorul lanțului de ferăstrău E / 3 (F / 3).
- ▶ Rectificați prin pilire suprafața corespunzătoare înălțimii opritorului de limitare a adâncimii cu o pilă plată și rotunjiți-o după readucerea opritorului de limitare a adâncimii. Trebuie să se mențină forma inițială.

Curăţare şi întreţinere

Avertisment!

Pericol de rănire!

- ▶ Purtaţi echipamentul de protecţie a persoanei conform instrucţiunilor de siguranţă, de exemplu mănuşi, etc.
- ▶ Decuplaţi ştecărul din priză înainte de efectuarea operaţiunilor de curăţare şi întreţinerea a produsului.
- ▶ Solicitaţi efectuarea de către un atelier de specialitate a lucrărilor care nu sunt descrise în aceste instrucţiuni de utilizare.
- ▶ Solicitaţi efectuarea de către un atelier de specialitate a lucrărilor care nu sunt descrise în aceste instrucţiuni de utilizare.
- ▶ Utilizaţi numai componente originale.
- ▶ Înainte de efectuarea tuturor lucrărilor de întreţinere şi curăţare, lăsaţi echipamentul să se răcească. Există un pericol de producere a arsurilor!

Atenţie!

Verificaţi produsul la efectuarea lucrărilor de curăţare şi întreţinere pentru identificarea eventualelor defecţiuni, de exemplu componente slăbite, uzate sau avariate, poziţia corectă a şuruburilor sau a altor componente. Verificaţi în special discul de şlefuit. Înlocuiţi componentele avariate.

- ▶ Nu utilizaţi soluţii de curăţare, respectiv diluanţi. Substanţele chimice pot ataca suprafaţa produsului.
- ▶ Nu curăţaţi în nicio situaţie produsul sub jet de apă. Curăţaţi suprafaţa produsului cu o lavetă umedă sau uscată.
- ▶ Curăţaţi orificiile de aerisire şi alte zone accesibile cu dificultate cu ajutorul unei perii moi sau a unei pensule.
- ▶ Curăţaţi în special şina de ghidare a lanţului cu o perie. În cazul unui nivel ridicat de contaminare cu impurităţi, desfaceţi şurubul de fixare pentru unitatea de tensionare a lanţului şi demontaţi unitatea de tensionare a lanţului cu discul rotativ pentru a asigura o mai bună accesibilitate.

Înlocuirea discului de şlefuit (Imag. G)

Avertisment!

Pericol de producere a rănirilor

- ▶ Opriţi produsul şi decuplaţi ştecărul din priză. Lăsaţi produsul să se răcească.
- ▶ Asiguraţi-vă că dimensiunile discului de şlefuit se potrivesc produsului. În măsura în care viteza maximă de rotaţie a discului este mai redusă în comparaţie cu viteza produsului, există riscul spargerii discului!
- ▶ Utilizaţi numai discuri de şlefuit în stare ireproşabilă (verificare vizuală şi probă de sunet).
- ▶ Nu lărgiţi ulterior un orificiu de fixare cu dimensiuni prea reduse la nivelul discului de şlefuit.
- ▶ Nu utilizaţi mufe distincte de reducţie sau adaptoare pentru a asigura compatibilitatea discurilor de şlefuit cu un orificiu de mari dimensiuni.
- ▶ Nu utilizaţi pânze de circular. Montaţi în toate situaţiile complet produsul după înlocuirea discului de şlefuit.

- ▶ Desfaceţi cele 3 şuruburi de fixare şi desfaceţi capacul de la nivelul discului de şlefuit.
- ▶ Deşurubaţi manual piuliţa discului de şlefuit.
- ▶ Demontaţi discul de şlefuit de la nivelul tijei.
- ▶ Montaţi noul disc de şlefuit pe tijă şi înşurubaţi manual piuliţa discului de şlefuit.
- ▶ Înşurubaţi la loc capacul discului de şlefuit.

Menţiune

- Nu este permisă o strângere prea intensă a piuliţei discului de şlefuit, pentru a evita o avariere a discului de şlefuit şi a piuliţei.
- Efectuaţi înainte de utilizarea iniţială şi după fiecare înlocuire a discului de şlefuit o funcţionare în regim de probă cu o durată de minim 30 de secunde. Opriţi produsul fără întârziere în situaţia în care discul de şlefuit rulează neuniform, dacă apar vibraţii semnificative sau dacă se aud zgomote anormale.

Depozitare

- Curăţaţi temeinic produsul înainte de depozitare.
- Păstraţi produsul, inclusiv toate accesoriile, într-un loc uscat, protejat împotriva prafului și care nu este expus la pericol de îngheț, care nu se află la îndemâna copiilor.
- Protejați produsul de radiațiile solare directe.

Transport

- Opriţi echipamentul şi decuplaţi ştecărul din priză.
- Demontaţi echipamentul de pe suprafaţa de lucru.
- Ambalaţi echipamentul într-o cutie corespunzătoare sau, în măsura în care mai este disponibilă, în ambalajul original.

Date tehnice

Model	1208804
Tensiune nominală de intrare	220-240 V~ (curent alternativ), 50 Hz
Putere absorbită	85 W (S2: 15 min)*
Durata de repaus de referinţă	aproximativ 5 min
Clasa de protecţie	II
Turaţia la ralanti de referinţă	n_0 : 5000 min^{-1} **
Unghi de reglare	35°stânga / dreapta
Pentru lanţurile de ferăstrău cu zale	6,35 / 8,255 / 9,52 (¼" / 0,325" / ³/₈")
Dimensiunile discului de şlefuit	
Diametrul exterior	Ø 104 mm (4¹/₁₆")
Diametrul orificiului	Ø 22 mm
Grosime	3,2 mm
Greutate (inclusiv accesorii)	aproximativ 2,3 kg

Valoarea de emisie de zgomot

Nivelul de zgomot evidenţiat cu A al echipamentului electric este în mod tipic:	
Nivel de presiune acustică	65,5 dB(A)
Nesiguranţă K	3 dB
Nivel de putere acustică	78,5 dB(A)
Nesiguranţă K	3 dB

*Operare de scurtă durată: nu utilizaţi produsul pentru un interval de peste 15 minute fără întrerupere.

**Viteza maximă de rotaţie a discului de şlefuit 40 m/s. Discul de şlefuit trebuie să reziste la o viteză de rotaţie de minim 27,8 m/s. În măsura în care este viteza maximă de rotaţie a discului este prea scăzută în comparaţie cu viteza echipamentului, există riscul fisurării discului!

Informaţii cu privire la utilizare

Avertisment!

Pericol pentru sănătate! Efectuarea lucrărilor fără utilizarea de căşti de protecţie a auzului poate afecta sănătatea. La efectuarea lucrărilor, utilizaţi căşti de protecţie a auzului.

Valorile menţionate mai sus reprezintă valori de emisii de zgomot şi nu constituie din acest motiv în mod obligatoriu valori certe pentru postul de lucru. Corelarea între nivelul de emisie şi imisiune nu este suficient de fiabilă pentru a permite formularea unei afirmaţii certe în sensul că se impune sau nu adoptarea de măsuri suplimentare de precauţie. Din categoria factorilor care pot influenţa nivelul corespunzător de emisii la locul de muncă fac parte, printre altele, particularităţile zonei de lucru, durata expunerii, alte surse de zgomot, etc. Respectaţi în mod suplimentar normele naţionale cu raportare la nivelul de zgomot admis la locul de muncă. Informaţiile menţionate mai sus oferă însă utilizatorului posibilitatea de a estima mai bine pericolele şi riscurile existente.

Valorile menţionate cu privire la emisiile de zgomote sunt măsurate conform unei proceduri normate de verificare (EN61029-1) şi pot fi utilizate pentru compararea unui echipament electric cu un altul. Acestea pot fi folosite şi pentru o estimare preliminară a sarcinii.

Avertisment!

Pe parcursul utilizării efective a echipamentului electric, emisiile de zgomot pot varia în raport cu valorile indicate, în funcţie de natura şi modalitatea în care este folosit echipamentul electric.

Eliminarea deşeurilor

Eliminarea ambalajului

Ambalajul produsului este realizat din materiale reciclabile. Eliminaţi materialele de ambalare conform marcajului acestora, la centrele publice de colectare, respectiv conform cerinţelor naţionale specifice.

Instrucţiuni cu privire la eliminarea ca deşeuri a articolelor electrice

Nu eliminaţi echipamentele electrice împreună cu deşeurile menajere. În sensul prevederilor directivei europene 2012/19/UE privind deşeurile de echipamente electrice şi electronice, cu transpunerea în legislaţia naţională, echipamentele electrice folosite trebuie colectate separat şi predate la un centru de reciclare ecologică.

Alternativa de reciclare faţă de solicitarea de restituire: alternativ faţă de opţiunea de restituire, proprietarul echipamentului electric are obligaţia de a oferi asistenţa necesară la reciclarea conform normelor aplicabile în asociere cu renunţarea la dreptul de proprietate. În acest scop, echipamentul vechi poate fi predat la un centru de colectare care asigură eliminarea în sensul prevederilor naţionale în domeniul economiei circulare şi în baza legii privind gospodărirea deşeurilor. Nu sunt vizate accesoriile anexate la echipamentele vechi şi echipamentele auxiliare fără componente electronice.

Instrucțiuni suplimentare cu privire la eliminarea deșeurilor

Restituiţi echipamentul electric vechi astfel încât să nu fie afectată posibilitatea utilizării ulterioare sau a reciclării acestuia. Echipamentele electrice vechi pot conţine substanţe toxice. În caz de gestionare incorectă sau la deteriorarea echipamentului, acestea pot conduce, în asociere cu reciclarea ulterioară a echipamentului, la afectarea sănătăţii sau la contaminări ale apelor şi solurilor.

Garanţie

Kaufland vă acordă o garanţie de 3 ani de la data cumpărării.
Sunt exceptate de la garanţie defecţiunile produse ca urmare a nerespectării instrucţiunilor de utilizare, a folosirii abuzive, a manevrării incorecte, a efectuării lucrărilor de reparaţii pe cont propriu sau a întreţinerii şi a îngrijirii insuficiente.

Declaraţie de conformitate CE

CE Informaţii şi norme sunt disponibile în declaraţia de conformitate CE anexată.

Obsah

Rozsah dodávky 88
Bezpečnosť 88
Pred prvým použitím 95
Používanie 96
Čistenie a údržba 99
Uskladnenie 100
Preprava 100
Technické údaje 101
Odstránenie 102
Záruka 102
ES vyhlásenie o zhode 102

Vážený zákazník!

Blahoželáme vám ku kúpe vášho nového výrobku. Rozhodli ste sa pre výrobok s vynikajúcim pomerom ceny/výkonu, s ktorým budete spokojný.

Rozsah dodávky

- 1 ostrička na pílové reťaze s namontovaným brúsnym kotúčom
- 1 držadlo (1)
- 1 jednotka na napnutie reťaze (12) s aretačnou skrutkou (9)
- 1 nastavovacia skrutka s nastavovacou maticou, gumená podložka a upevňovacia matica (3, 3a, 3b, 3c)
- 2 skrutky s upevňovacími maticami a podložkami na upevnenie k stolu (21, 21a, 21b)
- 1 návod na obsluhu

Skontrolujte výrobok na úplnosť dielov, ako aj na prepravné poškodenie.
Poškodený výrobok nepoužívajte! V prípade poškodenia sa obráťte na svoju predajňu Kaufland.

Bezpečnosť

Pred prvým použitím výrobku si dôkladne prečítajte tento návod na obsluhu a postupujte podľa neho. Tento návod na obsluhu odložte pre neskoršie použitie alebo ďalšieho vlastníka.

- Pred prvým použitím výrobku si bezpodmienečne prečítajte bezpečnostné pokyny! V prípade nedodržovania návodu na obsluhu a bezpečnostných pokynov môže dôjsť k poškodeniu výrobku a nebezpečenstvu pre používateľa a ostatné osoby.
- Všetky osoby, ktoré sú zaangažované do uvedenia do prevádzky, obsluhy a údržby výrobku, musia byť príslušne kvalifikované.

Vlastné úpravy a prestavby sú zakázané

- Na výrobku nevykonávajte žiadne úpravy a ani z neho nevytvárajte ďalšie výrobky. Takéto úpravy by mohli viesť k zraneniam a poruchám.
- Opravy na výrobku smú vykonávať iba poverené a vyškolené osoby. Používajte pri tom vždy originálne náhradné diely. Zabezpečíte tak bezpečnosť zariadenia.

Informačné symboly v tomto návode

Znaky a symboly uvedené v tomto návode slúžia na to, aby pomohli pri čítaní a bezpečnom používaní výrobku.

Pokyn
Informácie o najefektívnejšom, resp. najpraktickejšom používaní.

▶ **Aktivita**
Vyzýva k aktivite.

✓ **Výsledok aktivity**
Výsledok ako následok aktivity.

Vlastné úpravy a prestavby sú zakázané

- Na výrobku nevykonávajte žiadne úpravy a ani z neho nevytvárajte ďalšie výrobky. Takéto úpravy by mohli viesť k zraneniam a poruchám.
- Opravy na výrobku smú vykonávať iba poverené a vyškolené osoby. Používajte pri tom vždy originálne náhradné diely. Zabezpečíte tak bezpečnosť zariadenia.

Informačné symboly v tomto návode

Znaky a symboly uvedené v tomto návode slúžia na to, aby pomohli pri čítaní a bezpečnom používaní výrobku.

Pokyn
Informácie o najefektívnejšom, resp. najpraktickejšom používaní.

▶ **Aktivita**
Vyzýva k aktivite.

✓ **Výsledok aktivity**
Výsledok ako následok aktivity.

A Označenie obrázku

1 Čísla polohy, čísla obrázkov

1 Krok obsluhy

Stupne nebezpečenstva varovaní

V tomto návode sa používajú nasledujúce stupne nebezpečenstva, aby poukázali na možné nebezpečné situácie:

Nebezpečenstvo!

V prípade nedodržiavania opatrení hrozí bezprostredné nebezpečenstvo ťažkých zranení až smrti.

Varovanie!

V prípade nedodržiavania opatrení môže nastať nebezpečenstvo ťažkých zranení až smrti.

Pozor!

V prípade nedodržiavania opatrení môže nastať nebezpečenstvo ľahkých zranení.

Upozornenie!

Môže nastať nebezpečenstvo a v prípade, že sa mu nezabráni, môže viesť k škodám.

Stupne varovania

Varovania sú odstupňované nasledovne:

Označenie (stupeň nebezpečenstva)

Typ a zdroj nebezpečenstva!

- následky pri nedodržiavaní
- ▶ opatrenia na predídenie nebezpečenstvu

Účel použitia

Výrobok je určený na ostrenie bežných typov reťazí. Výrobok nie je určený na iné použitie (napr. brúsenie s chladivom, brúsenie iných predmetov alebo zdravie ohrozujúcich materiálov ako azbest). Svietidlo na výrobku slúži na osvetlenie bezprostredného pracovného priestoru a nie je určené na osvetlenie miestnosti. Akékoľvek iné použitie alebo úpravy výrobku budú považované za použitie v rozpore s účelom použitia a môžu predstavovať značné nebezpečenstvo poranenia. Výrobca nepreberá zodpovednosť za škody, ktoré vznikli následkom použitia v rozpore s účelom použitia. Výrobok nie je určený na komerčné použitie.

Všeobecné bezpečnostné pokyny pre elektrické náradie

VAROVANIE Prečítajte si všetky bezpečnostné pokyny, pokyny, zobrazenia a technické údaje k tomuto elektrickému náradiu. Nedodržiavanie nasledujúcich pokynov môže viesť k úrazu elektrickým prúdom, požiaru a/alebo vážnym zraneniam.

Všetky bezpečnostné pokyny a návod uschovajte pre budúce použitie.

V bezpečnostných pokynoch používaný pojem „elektrické náradie" sa vzťahuje na elektrické náradie napájané zo siete (s prívodným káblom) alebo napájané z akumulátora (bez prívodného kábla).

1) Bezpečnosť v pracovnom priestore

a) **Udržiavajte pracovný priestor čistý a dobre osvetlený.** *Neporiadok alebo neosvetlený pracovný priestor môže mať za následok úrazy.*

b) **Nepracujte s elektrickým náradím vo výbušnom prostredí, v ktorom sa nachádzajú horľavé tekutiny, plyny alebo prach.** *Elektrické náradie vydáva iskry, ktoré môžu zapáliť prach alebo výpary.*

c) **Pri používaní elektrického náradia držte mimo dosahu deti a okolo stojace osoby.** *Pri nepozornosti by ste mohli stratiť kontrolu nad elektrickým náradím.*

2) Elektrická bezpečnosť

a) **Sieťová zástrčka elektrického náradia musí byť vhodná do sieťovej zásuvky. Zástrčka nesmie byť žiadnym spôsobom upravovaná. Pri uzemnenom elektrickom náradí nepoužívajte zástrčky s adaptérom.** *Použitím neupravovaných zástrčiek a vhodných zásuviek predídete nebezpečenstvu úrazu elektrickým prúdom.*

b) **Vyhýbajte sa telesnému kontaktu s uzemnenými plochami, ako sú napr. rúry, radiátory, sporáky alebo chladničky.** *Pri kontakte s uzemnenými plochami hrozí zvýšené nebezpečenstvo úrazu elektrickým prúdom.*

c) **Elektrické náradie nevystavujte dažďu alebo vlhkosti.** *Po vniknutí vody do elektrického náradia hrozí zvýšené nebezpečenstvo úrazu elektrickým prúdom.*

d) **Nepoužívajte kábel na iný účel; nenoste alebo nezavesujte elektrické náradie za prívodný kábel a nepoužívajte ho na vyťahovanie zástrčky zo zásuvky. Chráňte kábel pred teplom, olejom, ostrými hranami a pohyblivými časťami.** *Poškodené alebo zamotané prívodné káble zvyšujú nebezpečenstvo úrazu elektrickým prúdom.*

e) **Pri použití elektrického náradia v exteriéri používajte iba na to vhodný predlžovací kábel, ktorý je určený aj na použitie v exteriéri.** *Použitím predlžovacieho kábla vhodného na použitie v exteriéri predídete nebezpečenstvu úrazu elektrickým prúdom.*

f) **Ak sa nedá vyhnúť použitiu elektrického náradia vo vlhkom prostredí, používajte prúdový chránič.** *Použitie prúdového chrániča znižuje nebezpečenstvo úrazu elektrickým prúdom.*

3) Bezpečnosť osôb

a) **Buďte pozorný a dávajte pozor čo robíte a pri práci s elektrickým náradím postupujte rozvážne. Elektrické náradie nepoužívajte, ak ste unavený alebo pod vplyvom drog, alkoholu alebo liekov.** *Aj malá chvíľka nepozornosti pri používaní elektrického náradia môže viesť k vážnym zraneniam.*

b) **Noste osobné ochranné prostriedky a vždy ochranné okuliare.** *Nosením osobných ochranných prostriedkov podľa spôsobu použitia elektrického náradia, ako je respirátor proti prachu, protišmyková obuv, prilba a ochrana sluchu, znížite nebezpečenstvo zranenia.*

c) **Zabráňte neúmyselnému zapnutiu. Pred zapojením elektrického náradia do zásuvky a/alebo k akumulátoru, jeho uchopením alebo nosením sa uistite, že je vypnuté.** *Pri nosení elektrického náradia pripojeného do siete ho nedržte prstom za vypínač alebo nepripájajte sieťovú zástrčku do zásuvky so zapnutým vypínačom, mohlo by to viesť k nehodám.*

d) **Pred zapnutím elektrického náradia odstráňte kľúče a nástroje použité na nastavenie.** *Ak zostanú v otáčajúcej sa časti elektrického náradia nástroje alebo kľúče, môže to viesť k zraneniam.*

e) **Vyhýbajte sa nesprávnemu držaniu tela. Zabezpečte správny postoj a udržiavajte rovnováhu.** *V neočakávaných situáciách tak lepšie zachováte kontrolu nad elektrickým náradím.*

f) **Noste vhodný odev. Nenoste voľné oblečenie a šperky. Vlasy a oblečenie držte v dostatočnej vzdialenosti od pohyblivých častí.** *Voľné oblečenie, šperky alebo dlhé vlasy by mohli byť zachytené pohyblivými časťami.*

g) **Ak je možné namontovať zariadenia na odsávanie a zachytávanie prachu, je ich potrebné pripojiť a správne používať.** *Používanie zariadenia na zachytávanie prachu môže znížiť nebezpečenstvo spojené s prachom.*

h) **Neuspokojujte sa s falošným pocitom bezpečnosti a neignorujte bezpečnostné pravidlá pre elektrické náradie, aj keď ste po mnohonásobnom používaní už oboznámený s elektrickým náradím.** *Neopatrné zaobchádzanie môže viesť aj v zlomku sekundy k ťažkým zraneniam.*

4) Používanie a zaobchádzanie s elektrickým náradím

a) **Elektrické náradie nepreťažujte. Na zamýšľané použitie používajte správne elektrické náradie.** *Správne náradie pracuje lepšie a bezpečnejšie v udávanej oblasti výkonu.*

b) **Elektrické náradie nepoužívajte, ak je chybný vypínač.** *Každé elektrické náradie, ktoré nie je možné ovládať vypínačom, je nebezpečné a musí byť opravené.*

c) **Pred vykonaním nastavení, výmenou príslušenstva alebo odložením elektrického náradia vytiahnite sieťovú zástrčku zo zásuvky a/alebo vyberte vyberateľný akumulátor.** *Týmto bezpečnostným opatrením zabránite neúmyselnému zapnutiu elektrického náradia.*

d) **Nepoužívané elektrické náradie uložte mimo dosahu detí. Nedovoľte používať toto elektrické náradie osobám, ktoré nie sú oboznámené s používaním elektrického náradia alebo s týmito pokynmi.** *Elektrické náradie v rukách neskúsených osôb je nebezpečné.*

e) **O elektrické náradie a nástroj sa adekvátne starajte. Skontrolujte, či pohyblivé časti fungujú bezchybne a nezasekávajú sa, či nie sú diely zlomené alebo tak poškodené, že by to mohlo ovplyvniť správne používanie elektrického náradia. Pred používaním elektrického náradia nechajte poškodené diely opraviť.** *Veľa úrazov je spôsobených používaním nesprávne udržiavaného elektrického náradia.*

f) **Udržiavajte rezné nástroje ostré a čisté.** *Správne udržiavané rezné nástroje s ostrými reznými hranami sa tak ľahko nezaseknú a sú lepšie ovládateľné.*

g) **Používajte elektrické náradie, príslušenstvo, nástroje a pod. v zmysle týchto pokynov. Zohľadnite pri tom pracovné podmienky a vykonávanú činnosť.** *Používanie elektrického náradia na iný ako určený účel je nebezpečné.*

h) **Držadlá a úchopné plochy udržiavajte suché, čisté a bez oleja a tuku.** *Šmykľavé držadlá a úchopné plochy neumožňujú bezpečné ovládanie a kontrolu elektrického náradia v neočakávaných situáciách.*

5) **Servis**

a) **Nechajte vaše elektrické náradie opraviť iba kvalifikovaným odborníkom a iba za použitia originálnych náhradných dielov.** *Zabezpečíte tak bezpečnosť elektrického náradia.*

Všeobecné bezpečnostné pokyny pre prenosné elektrické náradie

Upozornenie!

Pri používaní elektrického náradia dodržujte nasledovné základné bezpečnostné pokyny pre ochranu pred úrazom elektrickým prúdom, nebezpečenstvom zranenia a požiaru. Pred používaním tohto elektrického náradia si prečítajte všetky pokyny a dobre ich uschovajte.

1 **Pracovný priestor udržiavajte v čistote.**
- Neporiadok v pracovnom priestore môže mať za následok úrazy.

2 **Berte do úvahy vplyvy okolia.**
- Elektrické náradie nevystavujte dažďu.
- Nepoužívajte elektrické náradie vo vlhkom alebo mokrom prostredí.
- Zabezpečte dobré osvetlenie pracovného priestoru.
- Nepoužívajte elektrické náradie tam, kde hrozí nebezpečenstvo požiaru alebo výbuchu.

3 **Chráňte sa pred úrazom elektrickým prúdom.**
- Vyhýbajte sa dotyku tela s uzemnenými časťami (napr. rúry, radiátory, elektrické sporáky, chladničky).

4 **Držte mimo dosahu iné osoby.**
- Nedovoľte iným osobám, najmä deťom, aby sa dotýkali elektrického náradia alebo kábla. Držte ich mimo vášho pracovného priestoru.

5 **Nepoužívané elektrické náradie dobre uschovajte.**
- Nepoužívané elektrické náradie odložte na suchom, vyššie položenom alebo uzatvorenom mieste mimo dosahu detí.

6 **Elektrické náradie nepreťažujte.**
- Lepšie a bezpečnejšie je pracovať v udávanej oblasti výkonu.

7 Používajte správne elektrické náradie.
- Nepoužívajte na ťažké práce elektrické náradie s nízkym výkonom.
- Nepoužívajte elektrické náradie na účely, na ktoré nie je určené. Nepoužívajte napríklad ručnú kotúčovú pílu na pílenie konárov alebo polien.

8 Noste vhodný odev.
- Nenoste voľné oblečenie alebo šperky, mohli by byť zachytené pohyblivými časťami.
- Pri prácach v exteriéri odporúčame protišmykovú obuv.
- Pri dlhých vlasoch noste sieťku na vlasy.

9 Používajte ochranné prostriedky.
- Noste ochranné okuliare.
- Pri prašných prácach používajte respirátor.

10 Pripojte zariadenie na odsávanie prachu.
- Ak sú k dispozícii pripojenia pre zariadenia na odsávanie alebo zachytávanie prachu, uistite sa, že sú pripojené a správne používané.

11 Nepoužívajte kábel na účely, na ktoré nie je určený.
- Nepoužívajte kábel na vyťahovanie zástrčky zo zásuvky. Chráňte kábel pred teplom, olejom a ostrými hranami.

12 Obrobok zaistite.
- Na upevnenie obrobku použite upínacie zariadenie alebo zverák. Je tak uchopené bezpečnejšie ako vašou rukou.

13 Vyhýbajte sa nesprávnemu držaniu tela.
- Zabezpečte správny postoj a udržiavajte rovnováhu.

14 O nástroje sa adekvátne starajte.
- Udržujte rezné nástroje ostré a čisté, aby ste mohli lepšie a bezpečnejšie pracovať.
- Dodržujte pokyny o mazaní a výmene nástrojov.
- Pravidelne kontrolujte prívodný kábel elektrického náradia a pri poškodení ho nechajte opraviť autorizovaným odborníkom.
- Kontrolujte pravidelne predlžovacie káble a pri poškodení ich nechajte vymeniť.
- Držadlá udržujte suché, čisté a bez oleja a tuku.

15 Vytiahnite zástrčku zo zásuvky:
- Pri nepoužívaní elektrického náradia, pred údržbou alebo pri výmene nástrojov, ako napr. pílového kotúča, vrtákov, frézok.

16 Nenechávajte v elektrickom náradí kľúče použité na nastavenie.
- Pred zapnutím elektrického náradia skontrolujte, či sú z neho odstránené kľúče a náradie použité na nastavenie.

17 Zabráňte neúmyselnému zapnutiu.
- Pred zapojením zástrčky náradia do zásuvky sa uistite, že je vypínač vypnutý.

18 Používajte predlžovacie káble určené pre exteriér.
- Používajte v exteriéri iba na to určené a príslušne označené predlžovacie káble.

19 Dávajte pozor.
- Koncentrujte sa na prácu. Postupujte rozvážne. Elektrické náradie nepoužívajte, ak nie ste koncentrovaný.

20 Elektrické náradie skontrolujte na možné poškodenia.
- Pred ďalším používaním elektrického náradia je potrebné dôkladne skontrolovať ochranné zariadenia alebo mierne poškodené časti na bezchybné a správne fungovanie.
- Skontrolujte, či je v poriadku funkčnosť pohyblivých častí, či sa nezasekávajú alebo nie sú jednotlivé časti poškodené. Jednotlivé časti musia byť správne namontované a musia spĺňať všetky podmienky, aby bolo zabezpečené bezchybné používanie elektrického náradia.
- Poškodené ochranné zariadenia a časti musia byť odborne opravené alebo vymenené autorizovaným servisom, pokiaľ nie je v návode na obsluhu uvedené inak.
- Poškodené vypínače musia byť vymenené zákazníckym servisom.
- Nepoužívajte elektrické náradie, ak nie je možné zapnúť alebo vypnúť vypínač.

21 UPOZORNENIE!

- Použitie iných nadstavcov a iného príslušenstva môže pre vás predstavovať nebezpečenstvo zranenia.

22 Opravy smú byť vykonávané iba elektrikárom.

- Toto elektrické náradie zodpovedá príslušným bezpečnostným predpisom. Opravy smú byť vykonávané iba elektrikárom za použitia originálnych náhradných dielov; v opačnom prípade môže dôjsť k úrazu používateľa.

Špecifické bezpečnostné pokyny

a) Noste stále ochranu zraku a sluchu.

b) Noste tiež osobné ochranné pomôcky, ako respirátor a rukavice.

c) Brúsny kotúč pred používaním vizuálne skontrolujte. Nepoužívajte brúsne kotúče s trhlinami, prasklinami alebo iným poškodením. Opotrebovaný brúsny kotúč vymeňte.

d) Nepoužívajte výrobok nikdy bez krytu na ochranu zraku.

e) Nepoužívajte výrobok vo výbušnom prostredí alebo tam, kde by mohol spôsobiť iskry, požiar alebo výbuchy. Pri nedodržiavaní hrozí nebezpečenstvo požiaru alebo výbuchu.

f) Ak je výrobok v prevádzke, držte ruky mimo dosahu brúsneho kotúča a zubov reťaze.

g) Nedávajte prsty nikdy medzi brúsny kotúč a otočný tanier alebo brúsny kotúč a ochranný kotúč. Hrozí nebezpečenstvo pomliaždenia.

h) Pílová reťaz je pri ostrení horúca. Nedotýkajte sa opracovávaného obrobku; hrozí nebezpečenstvo zranenia.

i) Používajte iba brúsne kotúče odporúčané výrobcom. Nepoužívajte pílové kotúče.

j) Po vypnutí výrobku sa brúsny kotúč ešte chvíľu otáča.

k) Výrobok vypnite a vytiahnite zástrčku:

- za účelom uvoľnenia zablokovaného nástroja,
- v prípade poškodenia alebo zamotania prívodného kábla,
- v prípade nezvyčajných zvukov.

l) Dbajte na to, aby otáčky uvedené na brúsnom kotúči boli rovnaké alebo vyššie, ako menovité voľnobežné otáčky výrobku.

m) Prípadne potrebnú výmenu prívodného kábla musí vykonať výrobca alebo jeho zástupca, aby sa predišlo nebezpečenstvu.

n) Správna pracovná poloha je sedenie pred výrobkom.

Čo robiť v prípade nehody

- Výrobok vypnite.
- V núdzovom prípade odpojte výrobok od napájania. Ťahajte prívodný kábel zo zásuvky za zástrčku, nie za samotný kábel.
- Chybný výrobok znova nezapájajte do elektrickej siete.

Zvyškové nebezpečenstvá

V návode je poukázané na existujúce zvyškové nebezpečenstvá.

- Existujúcim zvyškovým nebezpečenstvám predídete tak, že budete dbať na tieto predpisy:
  - Špeciálne varovania na výrobku.
  - Bezpečnostné pokyny a varovania v tomto návode.
  - Bezpečnostné pokyny prevádzkovateľa.
- Nebezpečenstvo ohrozenia života/zranenia osôb môže vzniknúť nasledovne:
  - chybné používanie
  - nesprávne používanie
  - preprava
  - chýbajúce ochranné zariadenia
  - chybné, resp. poškodené diely
  - používanie nezaškolenými osobami
- Vecné škody na výrobku môžu vzniknúť:
  - pri nesprávnom používaní
  - pri nedodržiavaní pokynov na používanie a údržbu
  - nevhodné príslušenstvo

Význam symbolov

Varovanie!

Aby ste predišli nebezpečenstvu zranenia, prečítajte si návod na obsluhu.

Pozor! Noste ochranu sluchu.
Pôsobenie hluku môže spôsobiť stratu sluchu.

Pozor! Noste ochranné okuliare.
Iskry vznikajúce pri práci alebo úlomky, piliny a prach z výrobku môžu spôsobiť poškodenie zraku.

Pozor! Noste respirátor.
Pri brúsení môže vznikať zdraviu škodlivý prach.

Noste vhodné ochranné rukavice.
Pri dotýkaní sa ostrenej reťaze dávajte mimoriadny pozor.

Chráňte výrobok pred vlhkosťou.
Nevystavujte ho dažďu.

Nebezpečenstvo úrazu elektrickým prúdom! Pred vykonávaním údržby alebo opráv vytiahnite zástrčku zo zásuvky.

Nebezpečenstvo zranenia otáčajúcim sa nástrojom! Udržiavajte ruky mimo dosahu.

Vkladajte reťaz do vodiacej lišty reťaze iba správnym smerom!

Nepoužívajte poškodený brúsny kotúč.

Trieda ochrany II (dvojitá izolácia)

Vonkajší priemer brúsnych kotúčov: 104 mm / vnútorný priemer brúsnych kotúčov: 22 mm

Pred prvým použitím

Varovanie!

Pri hraní s obalovým materiálom hrozí nebezpečenstvo udusenia detí! Obalový materiál držte bezpodmienečne mimo dosahu detí.

- Pred prvým použitím z výrobku odstráňte všetok obalový materiál.

Zoznam dielov (obr. A - G)

1 Držadlo
2 Šípka smeru otáčania
3 Nastavovacia skrutka pre hĺbkový doraz
3a Nastavovacia matica pre hĺbkový doraz
3b Gumová podložka
3c Upevňovacia matica
4 Kryt brúsneho kotúča
5 Upevňovací otvor (x2)
6 Brúsna doska
7 Dorazové zárezy
8 Upínacia páčka na fixáciu reťaze
9 Aretačná skrutka jednotky na napnutie reťaze
10 Stupnica uhla ostrenia (+35° až -35°)
11 Ukazovateľ uhla
12 Jednotka na napnutie reťaze s otočným tanierom
13 Vodiaca lišta reťaze

14 Nastavovacia skrutka pre posuv reťaze

14a Nastavovacia matica pre posuv reťaze

15 Doraz reťaze

16 Hĺbkový doraz

17 Držiak kábla

18 Brúsny kotúč

19 LED svietidlo (nie je zobrazené)

20 Kryt na ochranu zraku

21 Skrutka (na upevnenie k stolu)

21a Podložka (na upevnenie k stolu)

21b Upevňovacia matica (na upevnenie k stolu)

22 Vypínač

23 Rezací zub (rezací článok)

24 Pätka na ohraničenie hĺbky (rezací článok)

25 Hriadeľ

26 Matica brúsneho kotúča

27 Upevňovacie skrutky krytu brúsneho kotúča

Umiestnenie výrobku (obr. B)

- ▶ Umiestnite výrobok pomocou dorazových zárezov na pracovnú plochu. Brúsna doska musí pritom prečnievať cez hranu stola. Hrúbka dosky stola má byť 15–30 mm.
- ▶ Pomocou ceruzky označte upevňovacie otvory a výrobok znova odoberte. Vyvŕtajte teraz do pracovnej plochy dva otvory: priemer vrtáka: 10,5 mm.
- ▶ Brúsnu dosku naskrutkujte pomocou priložených skrutiek, podložiek a upevňovacích matíc (po 2x) k pracovnej ploche B / 1.
- ✓ Brúska je upevnená.

Nebezpečenstvo!

V prípade pošmyknutia, prevrátenia alebo spadnutia výrobku hrozí nebezpečenstvo zranenia!

- ▶ Pre používanie musí byť výrobok vždy upevnený pomocou upevňovacích skrutiek k vhodnému podkladu.

Montáž výrobku (obr. B / C)

- ▶ Uvoľnite aretačnú skrutku na jednotke na napnutie reťaze. Jednotku na napnutie reťaze nasaďte na brúsnu dosku a upevnite ju aretačnou skrutkou B / 2.
- ▶ Upevnite príp. prívodný kábel do držiaka kábla.
- ▶ Naskrutkujte držadlo ku krytu brúsneho kotúča C / 1.
- ▶ Nasaďte nastavovaciu skrutku (vrát. nastavovacej matice a gumovej podložky) na zadnej strane výrobku a upevnite ju upevňovacou maticou C / 2.
- ✓ Brúska je teraz kompletne zložená.

Používanie

Nebezpečenstvo!

Nebezpečenstvo zranenia pri zaobchádzaní s ostrou pílovou reťazou, pri neúmyselnom kontakte s otáčajúcim sa brúsnym kotúčom alebo pomliaždení pri pohybe krytu.

- ▶ Noste osobné ochranné pomôcky podľa bezpečnostných pokynov, napr. rukavice, ochranu zraku atď.
- ▶ Pred vykonávaním nastavení na výrobku vytiahnite zástrčku.

Nastavenie uhla ostrenia (obr. D)

- ▶ Uvoľnite aretačnú skrutku D / 1 a na otočnom tanieri na jednotke na napnutie reťaze nastavte požadovaný uhol ostrenia α pomocou stupnice a ukazovateľa uhla D / 2 .

- Následne riadne dotiahnite aretačnú skrutku D / 3 .

Vloženie pílovej reťaze a nastavenie ohraničenia hĺbky (obr. D)

- Vodiaca lišta reťaze je spravidla z výroby, resp. po každom použití v otvorenom stave. V prípade potreby otočte pre otvorenie vodiacej lišty reťaze upínaciu páčku v smere hodinových ručičiek. Pre uvoľnenie upínacej páčky ju potiahnite smerom von a po vrátení do východzieho stavu ju nechajte znova zaklapnúť.
- Pílovú reťaz vložte do vodiacej lišty reťaze a dbajte pri tom na správny smer reťaze. Pritom musia byť rezacie články presne v smere, ktorý je uvedený na symbole vedľa vodiacej lišty reťaze D / 4.
- Posuňte pílovú reťaz D / 4 tak, aby bolo brúsny kotúč možné vložiť do rezacieho článku, keď pohnete brúsnou hlavou za držadlo pri vypnutom motore dozadu D / 5. Ak pri tom prekáža hĺbkový doraz, postupujte podľa nasledujúceho kroku.
- Pomocou nastavovacej skrutky pre hĺbkový doraz nastavte hĺbkový doraz tak, aby tesne predtým, ako sa brúsny kotúč dotkne zuba, tlačil koniec nastavovacej skrutky na hĺbkový doraz. Nastavenú hĺbku ostrenia zaistite nastavovacou maticou.

Pokyn
Dbajte na to, aby vedľa seba stojace rezacie zuby boli zoradené vždy s + a – α lba polovica rezacích zubov pasuje v tejto situácii pri nastavení uhla ostrenia do brúsneho kotúča.

Nastavenie dorazu reťaze (obr. D)

- Doraz reťaze nasaďte na vloženú reťaz D / 6 .
- Nastavovaciu maticu pre posuv reťaze uvoľnite s dostatočnou vôľou pre doraz reťaze D / 7 .
- Pri vypnutom motore pohnite brúsnou hlavou za držadlo nadol a nechajte brúsny kotúč znova vložiť do rezacieho článku D / 5 .
- Podržte brúsnu hlavu v sklopenej polohe a nastavte nastavovaciu skrutku pre posuv reťaze, kým sa rezacie hrany/plocha posuvom dorazu reťaze nezačnú dotýkať brúsnej reťaze D / 8 .
- Podržte brúsnu hlavu v sklopenej polohe a zaistite polohu dorazu nastavovacou skrutkou D / 9 .
- Brúsnu hlavu pomaly vyklopte nahor. Posuňte reťaz úplne jemne doľava až na doraz a otočte upínaciu páčku v smere hodinových ručičiek pre upnutie reťaze do vodiacej lišty reťaze D / 10. Upínacia páčka má pri tom zostať vo vodorovnej polohe, aby ste predišli dotyku s brúsnou hlavou. Skontrolujte, či je reťaz správne vložená vo vodiacej lište reťaze.

Varovanie!
V prípade poškodenia brúsneho kotúča hrozí nebezpečenstvo zranenia.
- rezacie zuby sa smú brúsneho kotúča iba dotýkať a nie prenášať na brúsny kotúč prítlačnú silu.
- rezacie zuby majú mať s brúsnym kotúčom povrchový kontakt. Ak uhly ostrenia rezacích zubov a uhol ostrenia brúsneho kotúča navzájom nesedia, nastavte uhol na otočnom tanieri.

Pokyn
Dbajte na to, aby vedľa seba stojace rezacie zuby boli zoradené vždy s + a – α aPre nastavenie dorazu reťaze pri zrkadlových uhloch ostrenia rezacích zubov pozri obr. E a F ako dodatočné pokyny.

Zapnutie a vypnutie (obr. C)

- Zapojte prívodný kábel do elektrickej zásuvky. Dbajte na to, aby sieťové napätie/frekvencia zodpovedali údajom na typovom štítku.

Varovanie!

V prípade poškodenia alebo nesprávnej montáže brúsneho kotúča hrozí nebezpečenstvo zranenia.

- ▶ Pred prácou a po každej výmene brúsneho kotúča vykonajte skúšobný chod bez zaťaženia minimálne po dobu 30 sekúnd. Výrobok ihneď vypnite, ak brúsny kotúč nebeží pravidelne, vyskytnú sa výrazné vibrácie alebo je počuť nezvyčajné zvuky.

- ▶ Pre zapnutie stlačte vypínač „**I**" (zelená) C / ❸.
- ▶ Pre vypnutie stlačte vypínač „**0**" (červená) C / ❹.

Varovanie!

Nebezpečenstvo zranenia pri neúmyselnom dotyku otáčajúceho sa brúsneho kotúča.

- ▶ Ruky a ostatné časti tela držte mimo dosahu brúsneho kotúča aj po vypnutí, kým sa výrobok úplne nezastaví.

Pokyn

Tento výrobok je vybavený LED svietidlom. LED svietidlo sa automaticky zapne pri stlačení vypínača. LED svietidlo sa automaticky vypne pri stlačení vypínača.

Pokyn:

Výrobok disponuje ochranou proti opätovnému zapnutiu: Po automatickom vypnutí prerušením napätia alebo ochranou proti preťaženiu sa výrobok automaticky znova nezapne. Pre opätovné zapnutie výrobku stlačte vypínač „**I**" (zelená) a výrobok nabehne.

Ostrenie pílovej reťaze (obr. E / F)

Varovanie!

Pri nesprávnom použití hrozí nebezpečenstvo zranenia.

- ▶ Nesprávne naostrená pílová reťaz môže poškodiť výrobok a zvýšiť nebezpečenstvo spätného rázu píly! Pracujte vždy iba podľa tohto návodu na obsluhu.
- ▶ Pílová reťaz je opotrebená a je ju potrebné vymeniť za novú, ak dôjde k prekročeniu bezpečnej hranice. Pred naostrením sa o tom bezpodmienečne informujte u výrobcu pílovej reťaze alebo špecializovaného predajcu.

Pokyn

Pílovú reťaz pred ostrením vyčistite. Odstráňte zvyšky dreva s obsahom oleja, resp. zvyšky oleja štetcom alebo handrou. Všetky rezacie články musia byť po naostrení rovnako dlhé a široké.

Ostrenie:

- ▶ Skontrolujte, či sú všetky nastavenia správne E / ❶ (F / ❶).
- ▶ Výrobok zapnite.
- ▶ Rezací zub naostrite tak, že brúsnou hlavou pohnete nadol jemným tlakom na držadlo až na doraz E / ❷ (F / ❷).
- ▶ Brúsny kotúč sa nesmie znateľne brzdiť, pretože sa má rezacích zubov dotýkať iba veľmi ľahko. V abnormálnom prípade zastavte prácu a ihneď skontrolujte nastavenia.
- ▶ Naostrite najprv zuby jednej strany reťaze, ktoré majú rovnaké nastavenie uhla ostrenia (napr. vždy každý tretí zub).

Pokyn

Označte prvý zub, ktorým ste začali, aby ste mohli hneď rozpoznať, že boli naostrené všetky zuby tejto strany.

- ▶ Pre ďalšiu prepravu pílovej reťaze výrobok vypnite. Uvoľnite upínaciu páčku, umiestnite a upevnite ďalší (tretí) článok reťaze určený na ostrenie do vodiacej lišty reťaze pomocou nastaveného dorazu reťaze a upínacej páčky.

Pokyn
Zuby druhej strany reťaze je možné ďalej naostriť jednoducho zrkadlením uhla nastavenia otočného taniera, bez potreby zmeny nastavení.

✓ Všetky rezacie zuby sú rovnomerne naostrené.

Kontrola vzdialenosti ohraničenia hĺbky (obr. E / F)

Rezacie časti pílovej reťaze sú rezacie články, ktoré pozostávajú z rezacieho zuba a pätky na ohraničenie hĺbky. Výškový odstup medzi týmito dvoma určuje vzdialenosť ohraničenia hĺbky A.

- ▶ Po každom treťom naostrení pílovej reťaze skontrolujte vzdialenosť ohraničenia hĺbky A podľa údajov výrobcu pílovej reťaze E / 3 (F / 3).
- ▶ Výšku pätky na ohraničenie hĺbky po novom nasadení opilníkujte a zaoblite plochým pilníkom. Pôvodný tvar je potrebné zachovať.

Čistenie a údržba

Varovanie!

Nebezpečenstvo zranenia!

- ▶ Noste osobné ochranné pomôcky v zmysle bezpečnostných pokynov, napr. rukavice atď.
- ▶ Pred čistením a údržbou výrobku vytiahnite sieťovú zástrčku.
- ▶ Práce, ktoré nie sú uvedené v tomto návode, nechajte vykonať špecializovaným servisom.
- ▶ Práce, ktoré nie sú uvedené v tomto návode, nechajte vykonať špecializovaným servisom. Používajte iba originálne náhradné diely. Pred vykonávaním údržby a čistením nechajte výrobok vychladnúť. Hrozí nebezpečenstvo popálenia!

Upozornenie!

Skontrolujte výrobok pri čistení a údržbe na možné poškodenia, ako uvoľnené, opotrebované alebo poškodené diely, správne upevnenie skrutiek alebo iných dielov. Skontrolujte predovšetkým brúsny kotúč. Poškodené diely vymeňte.

- ▶ Nepoužívajte čistiace prostriedky, resp. rozpúšťadlá. Chemické látky by mohli poškodiť povrch výrobku.
- ▶ Nečistite výrobok nikdy pod tečúcou vodou. Povrch výrobku vyčistite navlhčenou alebo suchou utierkou.
- ▶ Vetracie otvory alebo iné ťažko dostupné miesta vyčistite mäkkou kefkou alebo štetcom.
- ▶ Vyčistite najmä vodiacu lištu reťaze kefkou. Pri silnom znečistení uvoľnite aretačnú skrutku jednotky na napnutie reťaze a jednotku na napnutie reťaze s otočným tanierom vyberte za účelom lepšej dostupnosti.

Výmena brúsneho kotúča (obr. G)

Varovanie!

Nebezpečenstvo zranenia

- ▶ Výrobok vypnite a vytiahnite zástrčku. Nechajte výrobok vychladnúť.
- ▶ Dbajte na to, aby rozmery brúsneho kotúča zodpovedali výrobku. Ak je max. rýchlosť otáčania kotúča oproti výrobku príliš malá, môže dôjsť k jeho prasknutiu!
- ▶ Používajte iba bezchybné brúsne kotúče (vizuálna a zvuková kontrola).
- ▶ Nikdy vŕtaním nezväčšujte otvor, ktorý je príliš malý.
- ▶ Nepoužívajte nikdy oddelené ložiská alebo adaptéry, aby ste prispôsobili brúsne kotúče s príliš veľkým otvorom výrobku.
- ▶ Nepoužívajte pílové kotúče. Výrobok po výmene brúsneho kotúča vždy úplne zmontujte.

- ▶ Uvoľnite 3 upevňovacie skrutky a kryt brúsneho kotúča odoberte.
- ▶ Maticu brúsneho kotúča odskrutkujte rukou.
- ▶ Brúsny kotúč odoberte z hriadeľa.
- ▶ Na hriadeľ nasaďte nový brúsny kotúč a rukou naskrutkujte maticu brúsneho kotúča.
- ▶ Znova nasaďte kryt brúsneho kotúča.

Pokyn

- Maticu brúsneho kotúča nedoťahujte príliš, aby ste predišli poškodeniu brúsneho kotúča a matice.
- Pred prácou a po každej výmene brúsneho kotúča vykonajte skúšobný chod bez zaťaženia minimálne po dobu 30 sekúnd. Výrobok ihneď vypnite, ak brúsny kotúč nebeží pravidelne, vyskytnú sa výrazné vibrácie alebo je počuť nezvyčajné zvuky.

Uskladnenie

- Pred uložením výrobok dôkladne vyčistite.
- Výrobok, vrátane všetkého príslušenstva, uložte na suchom a nezamŕzajúcom mieste chránenom proti prachu, mimo dosahu detí.
- Chráňte výrobok pred priamym slnečným žiarením.

Preprava

- Výrobok vypnite a vytiahnite zástrčku.
- Odmontujte výrobok od pracovnej plochy.
- Zabaľte výrobok do vhodnej škatule alebo ak je k dispozícii, do originálneho balenia.

Technické údaje

Model	1208804
Menovité vstupné napätie	220-240 V~ (striedavé napätie), 50 Hz
Príkon	85 W (S2: 15 min.)*
Menovitá doba pokoja	cca 5 min.
Ochranná trieda	II
Menovité voľnobežné otáčky	n_0 : 5000 min^{-1} **
Uhol nastavenia	35°doľava / doprava
Pre pílové reťaze s článkami	6,35 / 8,255 / 9,52 (¼" / 0,325" / ³/₈")
Rozmery brúsneho kotúča	
Vonkajší priemer	Ø 104 mm (4¹/₁₆")
Priemer otvoru	Ø 22 mm
Hrúbka	3,2 mm
Hmotnosť (vrát. príslušenstva)	cca 2,3 kg

Hodnota emisie hluku

A-vážená hodnota hladiny hluku výrobku je typicky nasledujúca:	
Hladina akustického tlaku	65,5 dB(A)
Nepresnosť K	3 dB
Hladina akustického výkonu	78,5 dB(A)
Nepresnosť K	3 dB

**Krátkodobá prevádzka: Nepoužívajte výrobok nepretržite dlhšie ako 15 minút.

**Maximálna rýchlosť otáčania brúsneho kotúča je 40 m/s. Brúsny kotúč musí vydržať rýchlosť otáčania min. 27,8 m/s. Ak je max. rýchlosť otáčania kotúča oproti výrobku príliš malá, môže dôjsť k jeho prasknutiu!

Informácie o hluku

Varovanie!

Nebezpečenstvo ohrozenia zdravia! Práca bez ochrany sluchu môže viesť k poškodeniu zdravia. Pri práci noste ochranu sluchu.

Vyššie uvedené hodnoty sú hodnoty emisie hluku a nepredstavujú preto nevyhnutne bezpečné hodnoty pre pracovný priestor. Súvislosť medzi emisnou a imisnou hladinou nie je dostatočne spoľahlivá na určenie prípadne potrebných dodatočných bezpečnostných opatrení. K faktorom, ktoré môžu ovplyvniť príslušnú imisnú hladinu v pracovnom priestore, patria o.i. osobitosti pracovného priestoru, trvanie expozície, iné zdroje hluku a pod. Dbajte tiež na národné predpisy ohľadom prípustnej hodnoty hladiny hluku v pracovnom priestore. Vyššie uvedené informácie však poskytujú používateľovi možnosť lepšie odhadnúť existujúce nebezpečenstvá.

Udávané celkové hodnoty vibrácií a emisie hluku boli namerané podľa normovanej skúšobnej metódy (EN61029-1) a je ich možné používať na porovnávanie jedného elektrického náradia s iným. Je ich možné tiež používať na predbežný odhad zaťaženia.

Varovanie!

Hodnoty emisie vibrácií a hluku sa môžu počas skutočného používania elektrického náradia odlišovať od udávaných hodnôt, v závislosti od druhu a spôsobu používania elektrického náradia.

Odstránenie

Odstránenie obalu

Obalový materiál sa skladá z recyklovateľných materiálov. Obalový materiál odstráňte podľa jeho označenia na nato určených zberných miestach resp. podľa platných predpisov.

Pokyny na odstránenie elektrických výrobkov

Elektrické výrobky nevyhadzujte do domového odpadu. Podľa smernice 2012/19/EÚ o odpade z elektrických a elektronických zariadení a implementácie do národného práva musí byť elektrický výrobok separovaný a ekologicky odstránený.

Alternatíva recyklovania k požiadavke na vrátenie: Vlastník elektrického výrobku je namiesto vrátenia povinný za účelom riadneho zhodnotenia výrobok odovzdať na recykláciu. Starý výrobok je možné odovzdať tiež na zbernom mieste, ktoré vykoná odstránenie v zmysle cirkulárnej ekonomiky a zákona o odpadoch. Netýka sa to príslušenstva starých výrobkov a dielov bez elektronických častí.

Ďalšie pokyny k odstráneniu

Staré elektrické zariadenie odovzdajte tak, aby ste neohrozili jeho neskoršie opätovné použitie alebo zhodnotenie. Staré elektrické výrobky môžu obsahovať škodlivé látky. Pri nesprávnom zaobchádzaní alebo poškodení výrobku by tieto mohli pri neskoršom zhodnotení výrobku viesť k poškodeniu zdravia alebo znečisteniu vody a pôdy.

Záruka

Kaufland poskytuje záruku v trvaní 3 roky od dátumu kúpy.
Zo záruky sú vylúčené škody, ktoré vznikli nedodržiavaním návodu na obsluhu, nesprávnym používaním a zaobchádzaním, vlastnými úpravami alebo nedostatočnou údržbou a starostlivosťou.

ES vyhlásenie o zhode

Údaje a normy nájdete v priloženom ES vyhlásení o zhode.

Съдържание

Съдържание на доставката 103
Безопасност 103
Преди употреба за първи път 111
Използване 113
Почистване и поддържане 116
Съхранение 117
Транспортиране 117
Технически характеристики 117
Отстраняване на отпадъци 119
Гаранция 119
Декларация за съответствие на ЕО 119

Уважаеми клиенти!

Честитим Ви покупката на Вашата нова машина. Избрали сте изделие с отлично съотношение цена / възможности, което много ще Ви радва.

Съдържание на доставката

- 1 машина за заточване на вериги с монтиран абразивен диск
- 1 дръжка (1)
- 1 обтегач за верига (12) с фиксиращ винт (9)
- 1 регулиращ винт с регулираща гайка, гумена подложна шайба и закрепваща гайка (3, 3a, 3b, 3c)
- 2 винта със закрепващи гайки и подложни шайби за закрепване към маса (21, 21a, 21b)
- 1 инструкция за употреба

Прегледайте дали са налице всички части и проверете машината за транспортни увреждания.
Не работете с повредена машина! В случай на повреда моля обърнете се към филиал на Кауфланд.

Безопасност

Преди да използвате за първи път Вашата машина, прочетете старателно тази инструкция за употреба и действайте според нея. Запазете тази инструкция за употреба за бъдещи справки или за следващия собственик.

- Преди пускането в действие за първи път непременно прочетете указанията за безопасност! При неспазване на инструкцията за употреба и на указанията за безопасност може да се стигне до повреждане на машината и опасности за потребителя и други лица.
- Всички, които имат работа с пускането в действие, използването и поддържането на машината, трябва да са съответно квалифицирани.

Забрана за самоволни промени и преустройства

- Забранява се да се правят промени по машината или да се правят допълнителни уреди от нея. Такива промени могат до доведат до телесни повреди и неизправна работа.
- Поправките по машината могат да се извършват само от упълномощени и обучени от тук лица. Винаги използвайте при това оригинални резервни части. Така се осигурява запазването на безопасността на машината.

Информационни символи в тази инструкция

Знаците и символите в тази инструкция трябва да Ви помогнат да използвате сигурно и безопасно инструкцията и машината.

Указание
Сведения за най-ефективно и най-практично използване.

▶ **Оперативна стъпка**
Приканва Ви към действие.

✓ **Резултат от действие**
Резултат от поредица оперативни стъпки..

Забрана за самоволни промени и преустройства

- Забранява се да се правят промени по машината или да се правят допълнителни уреди от нея. Такива промени могат до доведат до телесни повреди и неизправна работа.
- Поправките по машината могат да се извършват само от упълномощени и обучени от тук лица. Винаги използвайте при това оригинални резервни части. Така се осигурява запазването на безопасността на машината.

Информационни символи в тази инструкция

Знаците и символите в тази инструкция трябва да Ви помогнат да използвате сигурно и безопасно инструкцията и машината.

Указание
Сведения за най-ефективно и най-практично използване.

▶ **Оперативна стъпка**
Приканва Ви към действие.

✓ **Резултат от действие**
Резултат от поредица оперативни стъпки.

A Означение на фигура

1 Номера на позиции, номера на изображения

❶ Работна стъпка

Степени на опасност при предупрежденията

В тази инструкция за употреба са използвани следните степени за опасност, които да сочат потенциалните опасни ситуации:

Опасност!

Има непосредствена заплаха от опасна ситуация, която води, ако не се спазват мерките, до тежки наранявания или дори до смърт.

Предупреждение!

Може да настъпи опасна ситуация, която води, ако не се спазват мерките, до тежки наранявания или дори до смърт.

Предпазливост!

Може да настъпи опасна ситуация, която води, ако не се спазват мерките, до леки или незначителни наранявания или дори до смърт.

Внимание!

Може да настъпи вредна ситуация, която води, ако не се избегне, до материални щети.

Структура на предупрежденията

Предупрежденията са съставени със следната структура:

Сигнална дума (степен на опасност)

Вид и източник на опасността!

- Последици при неспазване
- ▶ Мерки за избягване на опасността

Използване по предназначение

Изделието е предназначено за заточване на общоупотребяваните видове режещи вериги. Изделието не е предвидено за никакви други приложения (напр. за шлифоване с охлаждаща течност, шлифоване на други детайли или на застрашаващи здравето материали като азбест). Осветлението на изделието служи за осветяване на непосредствената работна зона и не е предвидено за използване за домашно осветление на помещения. Всякаква друга употреба или модификация на изделието ще се смята за не по предназначение и крие значителна опасност от злополуки. За повреди и щети, възникнали поради употреба не по предназначение, производителят няма да поема никаква отговорност. Не е предназначено за търговски или промишлени цели.

Общи указания за безопасност при електроуреди

ПРЕДУПРЕЖДЕНИЕ Прочетете всички указания за безопасност, упътвания, илюстрации и технически характеристики, с които е придружен този електроуред. Неспазването на следващите упътвания и указания може да причини електрически удар, пожар и/или тежки наранявания.

Запазете всички указания и упътвания за безопасност за бъдещи справки.

Употребяваните в указанията за безопасност понятия „електроуред", „машина" или "електроинструмент" се отнасят както за работещи със захранване от електрическата мрежа електроуреди (със захранващ кабел), така и за работещи с акумулиращи батерии електроуреди (без захранващ кабел).

1) Безопасност на работното място

a) Поддържайте работното си място чисто и добре осветено. *Безредието и лошото осветление на работното място могат да доведат до злополуки.*

b) **Не работете с електроуреда във взривоопасна среда, в която може да има горими течности, газове или прах.** *Електроуредите отделят искри, които биха могли да запалят праха или парите.*

c) **По време на използване на електроуреда дръжте на разстояние децата и другите хора.** *При отвличане на вниманието можете да загубите контрола над електроуреда.*

2) **Електрическа безопасност**

a) **Щепселът на кабела на електроуреда трябва да пасва на контакта. Щепселът не бива да се променя по никакъв начин. Не използвайте приспособен с преходник щепсел със заземен електроуред.** *Непромененият щепсел и пасващият контакт намаляват опасността от електрически удар.*

b) **Избягвайте допир на тялото до заземени повърхности, като напр. тръби, отоплителни тела, печки и хладилници.** *Има повишена опасност от електрически удар, когато тялото Ви е заземено.*

c) **Пазете електроуредите от дъжд или влага.** *Проникването на вода в електроуреда повишава опасността от електрически удар.*

d) **Не използвайте захранващия кабел не по предназначение, като го хващате, за да пренасяте или окачвате електроуреда или за да извадите щепсела от контакта. Пазете захранващия кабел на разстояние от горещина, масла, остри ръбове или движещи се части.** *Повредените или заплетени захранващи кабели повишават опасността от електрически удар.*

e) **Когато работите с електроуред на открито, използвайте само удължителни кабели, които са подходящи и за външна употреба.** *Използването на удължителен кабел, пригоден за работа на открито, намалява опасността от електрически удар.*

f) **Когато не може да се избегне работа с електроуреда във влажна среда, използвайте прекъсвач за дефектнотокова защита.** *Използването на прекъсвач за дефектнотокова защита намалява опасността от електрически удар.*

3) **Лична безопасност**

a) **Бъдете предпазливи, внимавайте какво правите и се отнасяйте с благоразумие към работата с електроуред. Не си служете с електроуред, когато сте уморени или сте под въздействието на наркотици, алкохол или лекарства.** *Кратък момент на невнимание при използването на електроуреда може да доведе до сериозни наранявания.*

b) **Носете лични предпазни средства и винаги предпазни очила.** *С носенето на лични предпазни средства, като прахозащитна маска, нехлъзгащи се защитни обувки, каска или предпазители за слуха, според вида и областта на прилагане на електроуреда, се намалява опасността от нараняване.*

c) **Избягвайте непреднамерено пускане. Проверете дали електроуредът е изключен, преди да включвате щепсела му в контакта и / или да присъединявате акумулатора, преди да го вдигате или пренасяте.** *Когато при пренасяне на електроуреда пръстът Ви е на пусковия ключ или присъединявате включен електроуред към електрозахранването, това може да доведе до злополуки.*

d) **Отстранявайте затягащите и регулиращите приспособления или гаечните ключове, преди да включите електроуреда.** *Приспособление или ключ, намиращи се на въртяща се част на уреда, могат да причинят наранявания.*

e) **Избягвайте ненормално положение на тялото. Погрижете се за сигурна стойка и запазвайте по всяко време равновесие.** *Така ще можете по-добре да контролирате електроуреда при неочаквани ситуации.*

f) **Носете подходящо облекло. Не носете украшения или широки дрехи. Дръжте косата и дрехите си на разстояние от движещи се части.** *Хлабавите дрехи, украшенията или дългите коси могат да бъдат захванати от движещи се части.*

g) **Когато могат да се монтират устройства за засмукване и улавяне на прах, те трябва да са присъединени и да се използват правилно.** *Използването на устройство за засмукване на прах може да намали рисковете за здравето от праха.*

h) **Не се осланяйте на въображаема сигурност и не пренебрегвайте правилата за безопасност при електроуреди, дори и да сте запознати добре с електроуреда след многократна употреба.** *Невнимателното боравене може да доведе за части от секундата до сериозни наранявания.*

4) Използване и боравене с електроуреда

a) **Не претоварвайте електроуреда. Използвайте за работата, която трябва да свършите, предназначен за нея електроуред.** *С подходящия електроуред ще работите по-добре и по-сигурно в зададения диапазон на мощност.*

b) **Не използвайте електроуред, чийто пусков ключ е повреден.** *Електроуред, който не може вече да се включва или изключва чрез пусковия ключ, е опасен и трябва да се ремонтира.*

c) **Изваждайте щепсела от контакта и/или отстранявайте свалящия се акумулатор, преди да предприемате настройки на уреда, да сменяте подвижни части на уреда или да оставяте електроуреда.** *Тази предпазна мярка предотвратява непреднамерено пускане на електроуреда.*

d) **Съхранявайте неизползваните електроуреди извън достъпа на деца. Не допускайте електроуредът да се използва от хора, които не са добре запознати с него или не са прочели тези указания.** *Електроуредите са опасни, когато се използват от неопитни хора.*

e) **Поддържайте грижливо електроуредите и работните инструменти. Проверявайте дали движещите се части функционират безупречно и дали не заяждат, дали няма счупени или повредени така части, че да нарушат работата на електроуреда. Осигурете ремонт на повредените части, преди да използвате електроуреда.** *Много злополуки се дължат на лошо поддържани електроуреди.*

f) **Поддържайте остри и чисти режещите инструменти.** *Грижливо поддържаните режещи инструменти с добре наточени остриета заяждат по-малко и се насочват по-лесно.*

g) **Използвайте електроуреда, приставките, накрайниците и т.н. съгласно тези указания. При това имайте предвид работните условия и изпълняваната работа.** *Употребата на електроуреди за приложения, различни от предвидените, може да доведе до опасни ситуации.*

h) Грижете се дръжките и ръкохватките да са сухи, чисти и без масла и мазнини. *Хлъзгавите дръжки и ръкохватки не позволяват сигурна работа и контрол на електроуреда при непредвидени ситуации.*

5) Сервизно обслужване

a) Възлагайте ремонтирането на Вашия електроуред само на квалифицирани специалисти и само с оригинални резервни части. *Така се осигурява запазването на безопасността на електроуреда.*

Общи указания за безопасност при преносими електроуреди

Внимание!

При използването на електроуреди трябва да се спазват за предпазване от електрически удар, наранявания и пожар следващите основни мерки за безопасност. Прочетете докрай тези указания, преди да използвате този електроуред, и спазвайте старателно указанията за безопасност.

1 Поддържайте подредено работното си място.
- Безпорядъкът на работното място може да доведе до злополуки.

2 Отчитайте въздействията на околната среда.
- Не излагайте електроуредите на дъжд.
- Не използвайте електроуредите във влажна или мокра околна среда.
- Грижете се за добро осветление на работното място.
- Не използвайте електроуреди в пожаро- или взривоопасна околна среда.

3 Предпазвайте се от електрически удар.
- Избягвайте допир на тялото до заземени части (например тръби, радиатори, електрически печки, хладилници).

4 Дръжте на разстояние другите хора.
- Не допускайте други хора, особено деца, да пипат електроуреда или кабела. Дръжте ги на разстояние от работното си място.

5 Съхранявайте безопасно неизползваните електроуреди.
- Неизползваните електроуреди трябва да се прибират на сухо, високо разположено или заключено място, недостъпно за деца.

6 Не претоварвайте Вашите електроуреди.
- Те работят по-добре и по-сигурно в зададения диапазон на мощност.

7 Използвайте правилния електроуред.
- Не употребявайте машини с недостатъчна мощност за тежки работи.
- Не употребявайте електроуреда за цели, за които не е предвиден. Не използвайте например ръчен циркуляр за рязане на клони или дърва.

8 Носете подходящо облекло.
- Не носете хлабаво облекло или украшения, те могат да бъдат захванати от движещи се части.
- За препоръчване при работа на открито са нехлъзгащите се обувки.
- Носете мрежичка за коса при дълги коси.

9 Използвайте лични предпазни средства.
- Носете предпазни очила.
- Употребявайте дихателна маска при работи с отделяне на прах.

10 Присъединявайте устройството за засмукване на прах.
- Когато има изводи за засмукване и улавяне на прах, осигурете те да са присъединени и да се използват правилно.

11 Не употребявайте кабела за цели, за които той не е предназначен.
- Не използвайте кабела, за да извадите щепсела от контакта. Предпазвайте кабела от нагряване, масла и остри ръбове.

12 Обезопасявайте обработвания предмет.

- Използвайте стеги или менгеме, за да фиксирате обработвания предмет. По този начин той ще е закрепен по-сигурно, отколкото с ръката Ви.

13 Избягвайте ненормално положение на тялото.

- Погрижете се за сигурна стойка и запазвайте по всяко време равновесие.

14 Поддържайте грижливо Вашите инструменти.

- Поддържайте режещите инструменти остри и чисти, за да можете да работите по-добре и по-безопасно.
- Спазвайте указанията за смазване и за смяна на инструмента.
- Проверявайте редовно захранващия кабел на електроуреда и при повреждане възлагайте подновяването му на правоспособен специалист.
- Преглеждайте редовно удължителните кабели и ги заменяйте, когато са повредени.
- Грижете се ръкохватките да са сухи, чисти и без масла и смазки.

15 Изваждайте щепсела от контакта:

- когато електроуредът не се използва, преди работи по поддържане и при смяна на инструменти, като напр. циркулярен диск, свредло, фреза.

16 Не оставяйте пъхнат ключ за накрайник.

- Проверявайте преди включване дали са махнати ключовете за затягане и приспособленията за настройване.

17 Избягвайте непреднамерено пускане.

- При включване на щепсела в контакта първо проверявайте дали е изключен пусковият ключ.

18 Използвайте удължителен кабел за работи на открито.

- Навън употребявайте само допуснати за целта и съответно означени удължителни кабели.

19 Бъдете внимателни.

- Внимавайте какво правите. Действайте благоразумно при работа. Не използвайте електроуреда, когато сте разконцентрирани.

20 Проверявайте електроуреда за евентуални повреждания.

- Преди да продължите да използвате електроуреда, трябва старателно да проверите безупречната и спазваща предписанията работа на предпазните приспособления или на леко повредените части.
- Проверете дали движещите се части действат безупречно, дали не заяждат и дали няма повредени части. Всички части трябва да се правилно монтирани и да изпълняват всички условия за осигуряване на безупречна работа на електроуреда.
- Повредените предпазни приспособления и части трябва да се ремонтират или заменят по предписвания от наредбите начин от упълномощен сервиз, освен ако не е посочено друго в инструкцията за употреба.
- Повредените превключватели трябва да се заменят от упълномощен сервиз за клиенти.
- Не използвайте електроуреди, при които пусковият ключ не може да се включи и изключи.

21 ВНИМАНИЕ!

- Употребата на други сменяеми накрайници и на други принадлежности може да представлява опасност от нараняване.

22 Възлагайте поправките на Вашия електроуред на правоспособен електротехник.

- Този електроуред отговаря на съответните наредби за безопасност. Поправките трябва да се извършват само от правоспособен електротехник, като се

използват оригинални резервни части; иначе може да се стигне до злополука за потребителя.

Специфични за уреда указания за безопасност

a) Винаги използвайте предпазни средства за очите и ушите.

b) Личните предпазни средства като прахозащитна маска и ръкавици трябва също така да се носят;

c) Преглеждайте абразивния диск преди употреба. Не използвайте абразивни дискове с разслоявания, пукнатини или други повреди. Сменяйте износения абразивен диск.

d) Никога не пускайте изделието да работи без прозрачния предпазител.

e) Не използвайте изделието във взривоопасна атмосфера или там, където то може да предизвика искри, запалване, експлозии и др. При неспазване има опасност от пожар или експлозия.

f) Пазете ръцете си на разстояние от абразивния диск и зъбите на веригата, докато изделието работи.

g) Никога не дръжте пръстите си между абразивния диск и въртящата се поставка или между абразивния диск и предпазителя. Има опасност от премазване.

h) Режещата верига се нагорещява при заточването. Не пипайте обработваното място, има опасност от изгаряне.

i) Употребявайте само препоръчвани от производителя абразивни дискове. Не употребявайте циркулярни дискове.

j) Абразивният диск продължава да се върти по инерция, след като се изключи инструментът.

k) Изключете изделието и извадете щепсела от контакта:
- за освобождаване на блокирал сменяем инструмент,
- когато захранващият кабел се повреди ли се заплете,
- при необичайни звуци.

l) Проверете дали дадените върху абразивния диск обороти са равни или по-големи от номиналните обороти на празен ход на изделието.

m) Когато е необходима смяна на захранващия кабел, тя трябва да се извърши от производителя или негов представител, за да се избегне застрашаване на безопасността.

n) Правилното работно положение е сядане пред изделието.

Поведение в случай на злополука:

- Изключете уреда.
- Откачете при извънредната ситуация машината от електрозахранването. Издърпайте кабела от контакта с хващане на щепсела, а не на самия кабел.
- Не включвайте повредената машина отново в електрическата мрежа.

Остатъчни рискове

Съществуващите остатъчни рискове са посочени в документацията.

- Избягвайте съществуващите остатъчни рискове чрез практическо прилагане и спазване на тези предписания:
  - Специалните предупреждения по машината.
  - Указанията за безопасност и предупрежденията в тази инструкция.
  - Указанията за работа на потребителя.
- Опасност за живота / опасност от нараняване може да възникне от:
  - неправилно приложение
  - некомпетентно боравене
  - транспортиране
  - липсващи предпазни приспособления
  - дефектни или повредени части
  - боравене/използване от необучен, неинструктиран персонал
- Материални щети по машината могат да възникнат поради:
  - некомпетентно боравене
  - неспазвани предписания за използване и поддържане
  - неподходящи принадлежности

Значение на символите

Предупреждение!

За намаляване на опасностите от нараняване прочетете оригиналната инструкция за употреба

Предпазливост! Носете предпазни средства за ушите.
Въздействието на шума може да предизвика загуба на слуха.

Предпазливост! Носете предпазни очила.
Отделяните при работата искри или излитащите от машината отчупени парчета, стружки и прах могат да предизвикат загуба на зрението.

Предпазливост! Носете прахозащитна маска.
При заточването може да се отделя вреден за здравето прах.

Носете подходящи защитни ръкавици.
Бъдете особено предпазливи, когато хващате заточваната верига.

Предпазвайте изделието от намокряне.
Не излагайте на дъжд.

Опасност от електрически удар!
Преди работи по поддържане и ремонтиране извадете щепсела от контакта.

Опасност от нараняване от въртящ се инструмент! Пазете ръцете на разстояние.

Слагайте веригите само в правилната посока във водача!

Не поставяйте дефектен абразивен диск.

Клас защита II (двойна изолация)

Шлифовъчни дискове – външен диаметър: 104 mm / шлифовъчни дискове – вътрешен диаметър: 22 mm

Преди употреба за първи път

Предупреждение!

Опасност от задушаване или задавяне за деца при игра с опаковъчни материали! Опаковъчните материали безусловно трябва да се държат извън досега на деца.

- Преди употребата за първи път махнете всички опаковъчни материали от машината.

Описание на частите (фиг. A - G)

1 Дръжка

2 Стрелка за посока на въртене

3 Регулиращ винт за ограничител на дълбочина

3a Регулираща гайка за ограничител на дълбочина

3b Гумена подложна шайба

3c Закрепваща гайка

4 Капак на абразивния диск

5 Проходен отвор (2 бр.)

6 Основа на машината

7 Ограничителни извивки

8 Затягащ лост за фиксиране на веригата

9 Фиксиращ винт за обтегача на веригата

10 Скала за ъгъл на заточване (+35° до -35°)

11 Показалец за ъгъла

12 Обтегач на веригата с въртяща се поставка

13 Водач за веригата

14 Регулиращ винт за ход на веригата

14a Регулираща гайка за ход на веригата

15 Ограничител за веригата

16 Ограничител на дълбочината

17 Кабелна опора

18 Абразивен диск

19 LED лампа (не е показана на фигурата)

20 Прозрачен предпазител

21 Винт (за закрепване за маса)

21a Подложна шайба (за закрепване за маса)

21b Закрепваща гайка (за закрепване за маса)

22 Пусков ключ

23 Режещ зъб (режещо звено)

24 Ограничител на врязването (режещо звено)

25 Шпиндел

26 Гайка на абразивния диск

27 Крепежни винтове за капака на абразивния диск

Поставяне на изделието (фиг. B)

- ▶ Наместете изделието върху работен плот с помощта на ограничителните извивки. Основата на машината трябва при това да се издава над ръба на масата. Дебелината на използвания ръб на масата трябва да е 15–30 mm.
- ▶ След проходните отвори, отбележете с молив отворите за пробиване и отново отдалечете продукта. Пробийте сега два отвора в работния плот: Диаметър на свредлото: 10,5 mm.
- ▶ Завинтете здраво основата на машината с приложените винтове, подложни шайби и крепежни гайки (по 2 бр.) върху работния плот B / 1.
- ✓ Заточващата машина е поставена и закрепена.

Опасност!

Опасност от нараняване, ако изделието се изхлъзне, преобърне или падне!

- ▶ За да се използва, изделието трябва да е винаги закрепено към подходяща подложка с крепежните винтове.

Монтиране на изделието (фиг. B / C)

- ▶ Отвинтете фиксиращия винт от обтегача на веригата. Поставете обтегача върху основата на машината и го завинтете здраво с фиксиращия винт B / 2.
- ▶ Закрепете, ако е необходимо захранващия кабел в кабелната опора.
- ▶ Завинтете дръжката към кожуха за абразивния диск C / 1.
- ▶ Пъхнете регулиращия винт (вкл. регулираща гайка и гумена подложна шайба) отзад на машината и го фиксирайте със закрепващата гайка C / 2.
- ✓ Машината за заточване сега е готова.

Използване

Опасност!

Опасност от нараняване при работа с остра режеща верига поради случайно допиране до въртящ се абразивен диск или поради премазване при завъртане на капак.

- ▶ Носете лични предпазни средства съгласно указанията за безопасност, напр. ръкавици, предпазни средства за очите и др.
- ▶ Преди всякакви настройки по изделието изваждайте щепсела от контакта.

Настройване на ъгъла на заточване (фиг. D)

- ▶ Разхлабете фиксиращия винт D / 1 и нагласете на въртящата се поставка на обтегача необходимия ъгъл на заточване α с помощта на скалата и показалеца за ъгъла D / 2 .
- ▶ Затегнете след това отново здраво фиксиращия винт D / 3 .

Поставяне на режещата верига и нагласяване на ограничаването на дълбочината (фиг. D)

- ▶ Като правило водачът на веригата фабрично или след всяко използване е в отворено положение. Ако трябва, завъртете затягащия лост обратно на часовниковата стрелка, за да отворите водача. За отключване на затягащия лост издърпайте го навън и го пуснете след обратния ход да се захване обратно в изходното положение.
- ▶ Сложете режещата верига във водача и внимавайте за правилно насочване на веригата. При това режещите звена трябва да са точно в посоката, показана от символ до водача D / 4.
- ▶ Бутнете режещата верига D / 4 така, че абразивният диск да може да влезе в едно режещо звено, когато придвижите назад заточващата глава за дръжката при изключен двигател D / 5. Ако при това пречи ограничителят на дълбочина, постъпете както е описано в следващата стъпка.
- ▶ Нагласете ограничаването на дълбочина с помощта на регулиращия винт за ограничителя на дълбочина така, че краят на регулиращия винт да натиска ограничителя на дълбочина съвсем малко преди абразивният диск да докосне основата на зъба. Закрепете настроената дълбочина на заточване с регулиращата гайка.

Указание

Внимавайте съседните режещи зъби да са съответно подредени с + и – α Само половината от режещите зъби при регулиране на ъгъла на заточване в тази ситуация пасва на абразивния диск.

Нагласяване на ограничителя за веригата (фиг. D)

- ▶ Завъртете ограничителя за веригата върху сложената верига D / 6 .
- ▶ Разхлабете регулиращата гайка за придвижване на веригата с достатъчен ход за нагласяване на ограничителя за веригата D / 7 .
- ▶ Придвижете заточващата глава с дръжката при изключен двигател назад и оставете абразивния диск да влезе отново в режещото звено D / 5 .
- ▶ Задръжте заточващата глава в завъртяно положение и нагласяйте регулиращия винт за придвижване на веригата, докато режещите ръбове/повърхности започнат при придвижване на ограничителя за веригата да допират абразивния диск D / 8 .
- ▶ Задръжте заточващата глава в завъртяното положение и закрепете позицията на ограничителя с регулиращата гайка D / 9 .

- Завъртете заточващата глава бавно нагоре. Бутнете веригата съвсем леко наляво до отказ и завъртете затягащия лост по часовниковата стрелка, за да захванете веригата във водача D / 10. Затягащият лост трябва да остане в хоризонтално положение, за да се предотврати допиране със заточващата глава. Проверете отново дали веригата е сложена правилно във водача.

Предупреждение!

Опасност от нараняване, ако абразивният диск е повреден.

- Режещите зъби трябва само да допират абразивния диск и да не пренасят натиск към абразивния диск;
- Режещите зъби трябва да имат повърхностен контакт с абразивния диск. Регулирайте допълнително ъгъла на въртящата се поставка, ако ъгълът на заточване на режещите зъби и ъгълът на шлифоване на абразивния диск не си пасват.

Указание

Внимавайте съседните режещи зъби да са съответно подредени с + и – α

За нагласяването на ограничителя за веригата при огледални ъгли на заточване на режещите зъби, разгледайте фиг. E и F като допълнителни указания.

Включване и изключване (фиг. C)

- Включете захранващия кабел в контакт на електрическата мрежа. Внимавайте посочените на табелката на машината напрежение/честота да съвпадат с напрежението/честотата на електрическата мрежа.

Предупреждение!

Опасност от нараняване, ако абразивният диск е повреден или не е правилно монтиран.

- Преди започване на работа и след всяка смяна на абразивния диск провеждайте пробно пускане за най-малко 30 секунди празен ход. Изключете веднага изделието, ако абразивният диск се върти неравномерно, настъпват значителни вибрации или се чува необичаен шум.

- За включване натиснете пусковия ключ на **„I“** (зелено) C / 3 .
- За изключване натиснете пусковия ключ на **„0“** (червено) C / 4 .

Предупреждение!

Опасност от нараняване при случайно допиране до още въртящия се абразивен диск.

- Дръжте ръцете си и другите части на тялото на разстояние от абразивния диск дори след изключване, преди машината да спре напълно.

Указание

Това изделие е снабдено с LED лампа. LED лампата се включва автоматично, щом се натисне пусковият ключ на включено положение. LED лампата се изключва автоматично, щом се натисне пусковият ключ на изключено положение.

Забележка:

Изделието е снабдено със защита срещу повторно пускане: След автоматично изключване поради прекъсване на тока или защита срещу претоварване изделието не тръгва автоматично отново. За включване отново натиснете пусковия ключ на „I" (зелено), изделието тръгва.

Заточване на режеща верига (фиг. E / F)

Предупреждение!

Опасност от нараняване поради неправилни приложения.

- Неправилно заточената режеща верига може да повреди изделието ида повиши опасността от откат на триона! Винаги работете според тази инструкция за употреба.
- Режещата верига е износена и трябва да се замени с нова режеща верига, ако е достигната границата на сигурност на веригата. Осведомете се непременно по въпроса от производители на режещи вериги или в специализирани магазини, преди да заточвате някоя верига.

Указание

Почистете режещата верига преди заточването. Отстранете омаслените дървесни остатъци или остатъците от масла с четка или почистваща кърпа.

Всички режещи звена трябва след заточването да са еднакво дълги и широки.

Заточване:

- Проверете дали са правилни всички настройки / E / 1 (F / 1).
- Включете изделието.
- Заточвайте режещия зъб, като движите назад заточващата глава с много лек натиск върху дръжката до ограничителя E / 2 (F / 2).
- Абразивният диск не бива да бъде забележимо спиран, тъй като той трябва само съвсем леко да докосва режещите зъби. Спрете работата в ненормален случай и проверете незабавно настройките.
- Точете първо зъбите на едната страна на веригата, които стават за една и съща настройка на ъгъла на заточване (напр. винаги през един зъб).

Указание

Отбележете първия зъб, с който сте започнали, за да можете веднага да познаете, дали вече са заточени всички зъби от тази страна..

- За продължаване на подаването на режещата верига изключете изделието. Разхлабете затягащия лост, позиционирайте и фиксирайте във водача (по-) следващото звено за заточване с помощта на настроения ограничител за веригата и затягащия лост.

Указание

Зъбите от другата страна на веригата могат да се заточат по-нататък просто чрез огледална настройка на ъгъла на въртящата се поставка, без да трябва да се променят други настройки..

✓ Всички режещи зъби са равномерно заточени.

Проверка на разстоянието до ограничителя на подаването (фиг. E / F)

Режещите части на веригата на триона са режещите звена, които се състоят от режещ зъб и връх за ограничаване на подаването. Разликата във височините между двата определя разстоянието до ограничителя на подаването A.

- ▶ Проверявайте след всяко трето заточване на дадена режеща верига разстоянието до ограничителя на подаването A съгласно данните от производителя на веригата E / 3 (F / 3).
- ▶ Подпилете височината на върха на ограничителя на подаването с плоска пила и закръглете малко върха на ограничителя след поставянето обратно. Трябва да остане спазена първоначалната форма.

Почистване и поддържане

Предупреждение!

Опасност от нараняване!

- ▶ Носете лични предпазни средства съгласно указанията за безопасност, напр. ръкавици и др.
- ▶ Извадете щепсела от контакта преди почистване и поддържане на изделието.
- ▶ Възлагайте работите, които не са описани в тази инструкция за употреба, да се извършват от специализиран сервиз.
- ▶ Възлагайте работите, които не са описани в тази инструкция за употреба, да се извършват от специализиран сервиз. Използвайте само оригинални части. Оставяйте машината да се охлади преди каквито и да е работи по поддържане и почистване. Има опасност от изгаряне!

Внимание!

Проверявайте изделието при почистване и поддържане за разхлабени, износени или повредени части, правилното закрепване на винтове или други части. Проверявайте особено абразивния диск. Заменяйте повредените части.

- ▶ Не употребявайте никакви почистващи препарати или разтворители. Химичните вещества могат да повредят повърхностите на изделието.
- ▶ Никога не почиствайте изделието под течаща вода. Почиствайте повърхността на изделието с навлажнена или суха кърпа.
- ▶ Почиствайте вентилационните отвори и другите трудно достъпни места с мека или тънка четка.

- ▶ Почиствайте специално с четка водача на веригата. При силни замърсявания разхлабете фиксиращия винт за обтегача и отстранете с цел по-добър достъп обтегача с въртящата се поставка.

Смяна на абразивен диск (фиг. G)

Предупреждение!

Опасност от нараняване!

- ▶ Изключете изделието и извадете щепсела от контакта. Оставете изделието да се охлади.
- ▶ Проверете дали размерите на абразивния диск са подходящи за изделието. Ако максималната периферна скорост на диска е прекалено малка в сравнение с изделието, той може да се счупи!
- ▶ Използвайте само безупречни абразивни дискове (преглед и изпробване с почукване).
- ▶ Не разширявайте допълнително с пробиване прекалено малкия отвор на абразивния диск.
- ▶ Не използвайте никакви отделни редуциращи втулки или преходници, за да приспособите абразивни дискове с по-голям отвор.
- ▶ Не употребявайте циркулярни дискове. Винаги сглобявайте отново напълно изделието след смяната на абразивния диск.

- ▶ Разхлабете 3-те крепежни винта и свалете капака на абразивния диск.
- ▶ Отвинтете с ръка гайката на абразивния диск.
- ▶ Свалете абразивния диск от шпиндела.
- ▶ Наденете новия абразивен диск на шпиндела и завинтете с ръка гайката на абразивния диск.
- ▶ Завинтете обратно капака на абразивния диск.

Указание

- Гайката на абразивния диск не бива да е прекалено силно затегната, за да се избегне повреждане на абразивния диск и гайката.
- Преди започване на работа и след всяка смяна на абразивния диск провеждайте пробно пускане за най-малко 30 секунди празен ход. Изключете веднага изделието, ако абразивният диск се върти неравномерно, настъпват значителни вибрации или се чува необичаен шум.

Съхранение

- Почистете основно изделието преди прибиране за съхранение.
- Съхранявайте изделието заедно с пълните принадлежности на сухо, защитено от прах, незамръзващо и недостъпно за деца място.
- Предпазвайте изделието от преки слънчеви лъчи.

Транспортиране

- Изключете машината и извадете щепсела от контакта.
- Откачете и свалете машината от работния плот.
- Опаковайте машината в подходящ кашон или в оригиналната опаковка, ако още я има.

Технически характеристики

Модел	1208804
Номинално входно напрежение	220-240 V~ (променлив ток), 50 Hz
Консумирана мощност	85 W (S2: 15 min)*

Номинална продължителност на спиране	прибл. 5 min
Клас защита	II
Номинални обороти на празен ход	n_0 : 5000 min^{-1} **
Настройван ъгъл	35° наляво / надясно
За режещи вериги с размер на звената	6,35 / 8,255 / 9,52 (¼" / 0,325" / ³/₈")
Размери на абразивния диск	
Външен диаметър	Ø 104 mm (4¹/₁₆")
Диаметър на отвора	Ø 22 mm
Дебелина	3,2 mm
Тегло (вкл. принадлежности)	прибл. 2,3 kg

Стойност на шумовите емисии

А-претегленото ниво на шума на електроуреда типично е:	
Ниво на звуково налягане	65,5 dB(A)
Неточност K	3 dB
Ниво на звукова мощност	78,5 dB(A)
Неточност K	3 dB

*Кратък режим на работа: Не използвайте изделието по-дълго от 15 минути на веднъж.

**Максимална периферна скорост на абразивния диск 40 m/s. Абразивният диск трябва да издържа периферна скорост от най-малко 27,8 m/s. Ако максималната периферна скорост на диска е прекалено малка в сравнение с изделието, той може да се счупи!

Информация за шума

Предупреждение!

Опасност за здравето! Работата без средства за защита на слуха може да доведе до увреждане на здравето. При работа носете предпазители за слуха.

Горепосочените стойности са стойности за емисии на шум и затова не представляват непременно сигурни стойности за работното място. Корелацията между нивата на емисии и имисии не е достатъчно надеждна, за да се направи сигурен извод дали са необходими допълнителни предпазни мерки или не. Към факторите, които могат да повлияят на съответното ниво на имисии на работното място, спадат м. др. особеностите на работната среда, продължителността на експозицията, други източници на шум и т.н. Спазвайте също така националните наредби относно съответните допустими нива на шум на работното място. Гореизложената информация все пак дава на потребителя възможността да прецени по-добре съществуващите опасности и рискове.

Дадените стойности на емисии на шум са измерени по нормативен изпитателен метод (EN61029-1) и могат да се прилагат за сравнение на един електроуред с друг. Те могат също да се използват за предварителна оценка на въздействието.

Предупреждение!

Емисиите на шум при действителното използване на електроуреда могат да се различават от дадените стойности в зависимост от вида и начина на употреба на електроуреда.

Отстраняване на отпадъци

Изхвърляне на опаковката

Опаковката на изделието се състои от годни за рециклиране материали. Изхвърляйте опаковъчните материали съгласно маркировката им в местните приемни пунктове за отпадъци или в съответствие с местните наредби.

Указания за отстраняване на отпадъчни електроизделия

Не изхвърляйте електроуреди с битовите отпадъци. Според европейската директива 2012/19/ЕС относно отпадъците от електрическо и електронно оборудване и прилагането ѝ в националното законодателство излезлите от употреба електроуреди трябва да се събират разделно и да се предават за екологосъобразно рециклиране.

Алтернатива на призива за предаване с цел рециклиране: Собственикът на електроуреда е алтернативно задължен, вместо да ѓо предаде, да съдейства за целесъобразното му оползотворяване в случай на отказ от собствеността. За целта старият уред може да се предостави и на събирателен пункт, който извършва отстраняване по смисъла на националния закон за кръґовратна икономика и закона за отпадъците. Това не се отнася за прибавени към старите уреди принадлежности и помощни средства без електрически съставни части.

Други указания за отстраняване на отпадъци

Предавайте стария електроуред така, че да не се нарушава възможността за бъдещото му вторично използване или оползотворяване. Старите електроуреди могат да съдържат вредни вещества. При неправилно боравене или повреждане на уреда те могат при последващо оползотворяване на уреда да доведат до увреждания на здравето или до замърсявания на води и почви.

Гаранция

Кауфланд Ви дава 3-годишна гаранция, считано от датата на закупуване.
От гаранцията са изключени повреди или щети, които се дължат на неспазване на инструкцията за употреба, употреба не по предназначение, некомпетентно боравене, самостоятелни ремонти или недостатъчни поддържане и грижи.

Декларация за съответствие на ЕО

Характеристики и стандарти можете да намерите в приложената декларация за съответствие на ЕО.

D

Haben Sie Fragen zur Bedienung des Gerätes?
Schnelle und kompetente Hilfe erhalten Sie über unsere kostenlose Service-Hotline:
✆ 08 00 / 1 52 83 52
(Kostenfrei aus dem deutschen Fest- und Mobilfunknetz)
E-Mail: service@kaufland.de
www.kaufland.de

CZ

Máte dotazy týkající se obsluhy zařízení?
Rychlou a kompetentní pomoc získáte na naší bezplatné servisní lince:
✆ 800 165 894
(Bezplatné volání z pevné i mobilní sítě v rámci České republiky.)
E-mail: service@kaufland.cz
www.kaufland.cz

HR

Imate li pitanja vezano uz uređaj?
Za brzu i stručnu pomoć nazovite našu službu za korisnike na besplatan broj:
✆ 0800 223 223
(Poziv na broj se ne naplaćuje.)
E-pošta: service@kaufland.hr
www.kaufland.hr

PL

Czy masz pytania dot. działania tego urządzenia?
Szybką i fachową pomoc otrzymasz dzwoniąc na naszą bezpłatną infolinię:
✆ 800 300 062 (Bezpłatna infolinia)
e-mail: service@kaufland.pl
www.kaufland.pl

RO MD

Aveţi întrebări cu privire la utilizarea aparatului?
Vă stăm la dispoziţie prin asistenţa rapidă şi competentă disponibilă gratuit prin hotline-ul nostru:
✆ 0800 080 888
(Număr apelabil gratuit din reţelele: Orange, Vodafone, Telekom, Upc România şi RCS&RDS)
e-mail: service@kaufland.ro
www.kaufland.ro

SK

Máte otázky týkajúce sa obsluhy zariadení?
Rýchlu a kompetentnú pomoc získate na našom bezplatnom servisnom linku:
✆ 0800/152 835
(Bezplatne z pevnej telefonnej linky a mobilu.)
E-mail: service@kaufland.sk
www.kaufland.sk

BG

Имате ли въпроси относно използването на уреда?
Бърза и компетентна помощ можете да получите по нашата безплатна сервизна гореща линия:
✆ 0800 12 220
(Обадете ни се безплатно от цялата страна.)
Имейл: service@kaufland.bg
www.kaufland.bg

D Die aktuelle Bedienungsanleitung finden Sie auch unter: **www.kaufland.de**

CZ Aktuální návod k použití je možné nalézt také na adrese: **www.kaufland.cz**

HR Upute za uporabu možete potražiti i na adresi: **www.kaufland.hr**

PL Aktualną instrukcję obsługi można znaleźć również na stronie: **www.kaufland.pl**

RO MD Din acest moment puteţi găsi instrucţiunile de utilizare şi pe: **www.kaufland.ro**

SK Aktuálny návod na obsluhu je možné nájsť aj na adrese: **www.kaufland.sk**

BG Актуалното ръководство за употреба можете да намерите също на: **www.kaufland.bg**

Hersteller / Výrobce / Proizvođač / Producent / Producător / Výrobca / Производител:

Kaufland Stiftung & Co. KG, Rötelstr. 35, 74172 Neckarsulm, Deutschland, Německo, Njemačka, Niemcy, Germania, Nemecko, Германия

Importator / Distribuitor MD: Kaufland SRL, str. Sfatul Țării, nr. 29, Chişinău, MD-2012, Republica Moldova

Дистрибутор: Кауфланд България ЕООД енд Ко КД, ул. Скопие 1А, 1233 София

Ursprungsland: China / Země původu: Čína / Zemlja podrijetla: Kina / Wyprodukowano w Chinach / Ţara de origine: China / Krajina pôvodu: Čína / Страна на произход: Китай

IAN: 2002P

793 / 1208804 / 5046190

Stand der Informationen • Stav informací • Datum informacija • Stan informacji • Versiunea informaţiilor • Stav informácií • Актуалност на информацията: 05 / 2019