(D) Die aktuelle Bedienungsanleitung finden Sie auch unter: **www.kaufland.de**
(CZ) Aktuální návod k použití je možné nalézt také na adrese: **www.kaufland.cz**
(HR) Upute za uporabu možete potražiti i na adresi: **www.kaufland.hr**
(PL) Aktualną instrukcję obsługi można znaleźć również na stronie: **www.kaufland.pl**
(RO) (MD) Din acest moment puteţi găsi instrucţiunile de utilizare şi pe: **www.kaufland.ro**
(SK) Aktuálny návod na obsluhu je možné nájsť aj na adrese: **www.kaufland.sk**
(BG) Актуалното ръководство за употреба можете да намерите също на: **www.kaufland.bg**

(D) **UNSERE ZUFRIEDENHEITSGARANTIE!**
MyProject® ist Qualität - garantiert. Dazu stehen wir: Zufrieden oder Geld zurück. Fragen zu MyProject®? Tel.: 0800 1528352 (Kostenfrei aus dem deutschen Fest- und Mobilfunknetz)

(CZ) **NAŠE ZÁRUKA SPOKOJENOSTI!**
MyProject® je zárukou kvality. Za tím si stojíme: Spokojenost nebo vrácení peněz. Otázky ke MyProject®? Tel.: 800 165894 (bezplatně z české pevné a mobilní sítě)

(HR) **JAMSTVO ZADOVOLJSTVA!** MyProject® je kvaliteta - garantirano. Stoga ili ste zadovoljni, ili Vam vraćamo novac. Imate pitanja o MyProject®? Tel.: 0800 223223 (besplatno iz hrvatske fiksne ili mobilne mreže)

(PL) **GWARANCJA ZADOWOLENIA!**
MyProject® to gwarantowana jakość. Zapewniamy: zadowolenie albo zwrot pieniędzy.
Masz pytania dotyczące MyProject®? Tel.: 800 300062 (bezpłatne połączenia z telefonów stacjonarnych i komórkowych)

(RO) (MD) **Calitate garantată!**
Garantăm calitatea produselor MyProject® și asigurăm returul dacă vii cu produsul înapoi. Întrebări despre MyProject®? RO: Tel.: 0800 080 888 (număr apelabil doar din rețelele Orange, Vodafone, Telekom, Upc România şi RCS&RDS) MD: Tel.: 0800 1 0800 (număr apelabil gratuit din orice rețea de telefonie din Moldova)

(SK) **ZÁRUKA SPOKOJNOSTI!** MyProject® je zaručená kvalita. U nás platí: spokojnosť alebo vrátenie peňazí.
Otázky k produktu MyProject®? Tel.: 0800 152835 (bezplatne z pevnej aj mobilnej siete)

(BG) **НАШАТА ГАРАНЦИЯ ЗА УДОВЛЕТВОРЕНОСТ!** MyProject® е с гарантирано качество.Заставаме зад това: удовлетвореност или Ви връщаме парите.
Въпроси за MyProject®? тел.: 0800 12220 (безплатно от цялата страна)

Hersteller / Výrobce / Proizvođač / Producent / Producător / Výrobca / Производител: Kaufland Stiftung & Co. KG, Rötelstr. 35, 74172 Neckarsulm, Deutschland, Německo, Njemačka, Niemcy, Germania, Nemecko, Германия

Importator / Distribuitor MD: Kaufland SRL, str. Sfatul Țării, nr. 29, Chişinău, MD-2012, Republica Moldova

Дистрибутор: Кауфланд България ЕООД енд Ко КД, ул. Скопие 1А, 1233 София

Ursprungsland: China / Země původu: Čína / Zemlja podrijetla: Kina / Wyprodukowano w Chinach / Țara de origine: China / Krajina pôvodu: Čína / Страна на произход: Китай

IAN: S1M-KZ50-125-T
791 / 1184621 / 4386230

Stand der Informationen • Stav informací • Datum informacija • Stan informacji • Versiunea informaţiilor • Stav informácií • Актуалност на информацията: 06/ 2020

MY PROJECT®

WINKELSCHLEIFER
ANGLE GRINDER

1200 W | 125 mm

(D) **Bedienungsanleitung**
Übersetzung der Originalbetriebsanleitung
(CZ) **Návod k obsluze**
Překlad originálního návodu k obsluze
(HR) **Upute za uporabu**
Prevođenje izvornih uputa za uporabu
(PL) **Instrukcja obsługi**
Tłumaczenie oryginalnej instrukcji obsługi
(RO) (MD) **Instrucţiuni de folosire**
Traducerea instrucțiunilor de utilizare inițiale
(SK) **Návod na obsluhu**
Preklad originálneho návodu na obsluhu
(BG) **Инструкция за употреба**
Превод на оригиналните инструкции за експлоатация

3 JAHRE GARANTIE · ROKY ZÁRUKA · GODINE JAMSTVA · LATA GWARANCJI · ANI GARANȚIE · ГОДИНИ ГАРАНЦИЯ ·

Winkelschleifer / Úhlová bruska / Kutna brusilica / Szlifierka kątowa / Polizor unghiular / Uhlová brúska / Ъглошлайф

(D)
Klappen Sie vor dem Lesen die Seite mit den Abbildungen aus und machen Sie sich anschließend mit allen Funktionen des Gerätes vertraut.

(CZ)
Před čtením si otevřete stranu s obrázky a potom se seznamte se všemi funkcemi přístroje.

(HR)
Prije nego što pročitate tekst, otvorite stranicu sa slikama i upoznajte se na osnovu toga sa proizvodom.

(PL)
Przed przeczytaniem proszę rozłożyć stronę z ilustracjami, a następnie proszę zapoznać się z wszystkimi funkcjami urządzenia.

(RO) (MD)
Înainte de a citi instrucţiunile, priviţi imaginile şi familiarizaţi-vă cu toate funcţiile aparatului.

(SK)
Pred čítaním si odklopte stranu s obrázkami a potom sa oboznámte so všetkými funkciami prístroja.

(BG)
Преди да прочетете отворете страницата с фигурите и след това се запознайте с всички функции на уреда.

D	Bedienungsanleitung	4
CZ	Návod k obsluze	20
HR	Upute za uporabu	34
PL	Instrukcja obsługi	48
RO / MD	Instrucţiuni de folosire	64
SK	Návod na obsluhu	80
BG	Инструкция за употреба	94

BESCHREIBUNG DER BESTANDTEILE (Abb. A) / POPIS SOUČÁSTÍ (Obr. A) / OPIS KOMPONENTE (sl. A) / OPIS CZĘŚCI (rys. A) / DESCRIEREA COMPONENTELOR (Fig. A) / POPIS SÚČASTÍ (obr. A) / ОПИСАНИЕ НА СЪСТАВНИТЕ ЧАСТИ (фиг. A)

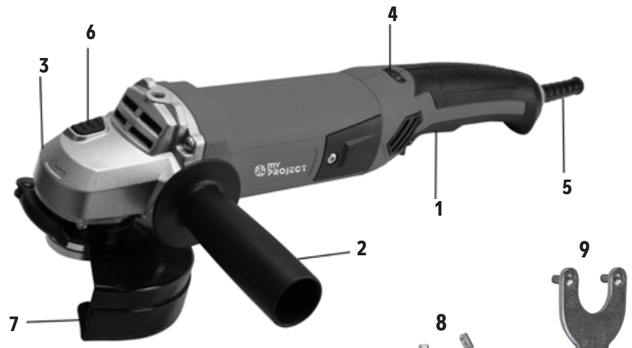

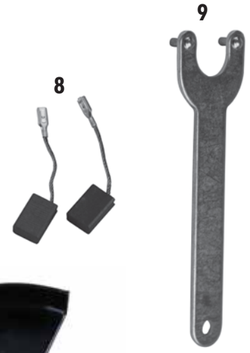

7a

7b

D

Inhaltsverzeichnis

Vor dem ersten Gebrauch 4
Lieferumfang 4
Zeichenerklärung 4
Sicherheit 5
Bedienungsanleitung 14
Wartung 17
Reinigen und Pflege 18
Entsorgung 18
Fehlerbehebung 18
Technische Daten 19
EG-Konformitätserklärung 19

Vor dem ersten Gebrauch

Machen Sie sich vor der Benutzung des Produkts mit allen Bedienungs- und Sicherheitshinweisen vertraut. Benutzen Sie das Produkt nur wie beschrieben und für die angegebenen Einsatzbereiche. Bewahren Sie die Bedienungsanleitung zur späteren Referenz auf. Händigen Sie alle Unterlagen bei Weitergabe des Produkts an Dritte mit aus.

WICHTIG, FÜR SPÄTERE BEZUGNAHME AUFBEWAHREN: SORGFÄLTIG LESEN!

Lieferumfang

- Winkelschleifer 1200W / 125mm
- 1x Zusatzhandgriff
- 2x Schutzhauben
- 2x Ersatzkohlebürsten
- 1x Hakenschlüssel
- Bedienungsanleitung

Kontrollieren Sie, ob alle Teile vorhanden sind und überprüfen Sie das Produkt auf Transportschäden. Nehmen Sie ein beschädigtes Produkt nicht in Betrieb! Im Schadensfall wenden Sie sich bitte an eine Kaufland-Filiale.

Zeichenerklärung

Die folgenden Signalwörter und Symbole werden in dieser Bedienungsanleitung, auf dem Produkt oder auf der Verpackung verwendet.

Lesen Sie die Betriebsanleitung vor der Inbetriebnahme!

Warnung!
Dieses Signalwort bezeichnet eine Gefährdung mit mittlerem Risikograd, die, wenn sie nicht vermieden wird, den Tod oder schwere Verletzungen zur Folge haben kann.

Achtung!
Dieses Signalwort warnt vor möglichen Sachschäden.

Mit diesem Symbol gekennzeichnete Produkte erfüllen alle anzuwendenden Gemeinschaftsvorschriften des Europäischen Wirtschaftsraums.

Mit diesem Symbol gekennzeichnete Produkte dürfen nur in Innenräumen betrieben werden.

Dieses Symbol kennzeichnet elektrische Geräte, die der Schutzklasse II entsprechen. Für zusätzlichen Schutz doppelt isoliert.

Entsorgen Sie elektrische und elektronische Geräte nicht im Hausmüll!

Gehörschutz tragen.

Schutzbrille tragen.

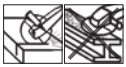
Verwenden Sie diese Schutzhaube nur für Schneidarbeiten.

Verwenden Sie diese Schutzhaube nur für Schleifarbeiten.

Sicherheit

Lesen Sie die folgenden Sicherheitshinweise sorgfältig, bevor Sie das Produkt zum ersten Mal verwenden. Für einen sicheren Gebrauch, befolgen Sie alle nachfolgenden Sicherheitshinweise.

Bestimmungsgemäße Verwendung

Der Winkelschleifer ist für Trenn-, Schleif- und Schrupparbeiten vorgesehen. Das Gerät ist für den Einsatz im Heimwerkerbereich bestimmt. Es wurde nicht für den gewerblichen Dauereinsatz konzipiert. Das Gerät ist zum Gebrauch durch Erwachsene bestimmt. Jugendliche über 16 Jahre dürfen das Gerät nur unter Aufsicht benutzen. Der Hersteller haftet nicht für Schäden, die durch bestimmungswidrigen Gebrauch oder falsche Bedienung verursacht wurden.

Sicherheit von Kindern und Personen

⚠ **Warnung!**

- **Unfallgefahr für Kinder und Kleinkinder!**

Lassen Sie Kinder niemals unbeaufsichtigt mit Verpackungsmaterial! Es besteht Erstickungsgefahr, Kinder unterschätzen häufig die Gefahren! Lebens- und Verletzungsgefahr für Kleinkinder und Kinder!

⚠ • **Vorsicht Verletzungsgefahr!**

Stellen Sie sicher, dass alle Teile unbeschädigt sind. Beschädigte Teile können die Sicherheit und Stabilität beeinflussen.

- **Allgemeine Sicherheitshinweise**

Achten Sie vor der Benutzung auf die Stabilität des Produktes. Benutzen Sie das Produkt sachgerecht und nur in dem vorgesehenen Einsatzbereich. Sämtliche Bestandteile sind von offenem Feuer fernzuhalten.

Sicherheitshinweise

- Dieses Gerät ist nicht dafür bestimmt, durch Personen (einschließlich Kinder) mit eingeschränkten physischen, sensorischen oder geistigen Fähigkeiten oder mangels Erfahrung und / oder mangels Wissen benutzt zu werden, es sei denn, sie werden durch eine für ihre Sicherheit zuständige Person beaufsichtigt oder erhielten von ihr Anweisungen, wie das Produkt zu benutzen ist.
- Setzen Sie das Produkt niemals hohen Temperaturen und Feuchtigkeit aus, da sonst das Produkt Schaden nehmen kann.

⚠ Allgemeine Sicherheitshinweise für Elektrowerkzeuge

WARNUNG! Lesen Sie alle Sicherheitshinweise und Anweisungen. Versäumnisse bei der Einhaltung der Sicherheitshinweise und Anweisungen können elektrischen Schlag, Brand und/oder schwere Verletzungen verursachen.

Bewahren Sie alle Sicherheitshinweise und Anweisungen für die Zukunft auf.
Der in den Sicherheitshinweisen verwendete Begriff „Elektrowerkzeug" bezieht sich auf netzbetriebene Elektrowerkzeuge (mit Netzkabel) und auf akkubetriebene Elektrowerkzeuge (ohne Netzkabel).

1) Arbeitsplatzsicherheit

a) **Halten Sie Ihren Arbeitsbereich sauber und gut beleuchtet.** Unordnung oder unbeleuchtete Arbeitsbereiche können zu Unfällen führen.

b) **Arbeiten Sie mit dem Elektrowerkzeug nicht in explosionsgefährdeter Umgebung, in der sich brennbare Flüssigkeiten, Gase oder Stäube befinden.** Elektrowerkzeuge erzeugen Funken, die den Staub oder die Dämpfe entzünden können.

c) **Halten Sie Kinder und andere Personen während der Benutzung des Elektrowerkzeugs fern.** Bei Ablenkung können Sie die Kontrolle über das Gerät verlieren.

2) Elektrische Sicherheit

a) **Der Anschlussstecker des Elektrowerkzeugs muss in die Steckdose passen. Der Stecker darf in keiner Weise verändert werden. Verwenden Sie keine Adapterstecker gemeinsam mit schutzgeerdeten Elektrowerkzeugen.** Unveränderte Stecker und passende Steckdosen verringern das Risiko eines elektrischen Schlages.

b) **Vermeiden Sie Körperkontakt mit geerdeten Oberflächen wie von Rohren, Heizungen, Herden und Kühlschränken.** Es besteht ein erhöhtes Risiko durch elektrischen Schlag, wenn Ihr Körper geerdet ist.

c) **Halten Sie Elektrowerkzeuge von Regen oder Nässe fern.** Das Eindringen von Wasser in ein Elektrowerkzeug erhöht das Risiko eines elektrischen Schlages.

d) **Zweckentfremden Sie das Kabel nicht, um das Elektrowerkzeug zu tragen, aufzuhängen oder um den Stecker aus der Steckdose zu ziehen. Halten Sie das Kabel fern von Hitze, Öl, scharfen Kanten oder sich bewegenden Geräteteilen.** Beschädigte oder verwickelte Kabel erhöhen das Risiko eines elektrischen Schlages.

e) **Wenn Sie mit einem Elektrowerkzeug im Freien arbeiten, verwenden Sie nur Verlängerungskabel, die auch für den Außenbereich geeignet sind.** Die Anwendung eines für den Außenbereich geeigneten Verlängerungskabels verringert das Risiko eines elektrischen Schlages.

f) **Wenn der Betrieb des Elektrowerkzeugs in feuchter Umgebung nicht vermeidbar ist, verwenden Sie einen Fehlerstromschutzschalter.**
Der Einsatz eines Fehlerstromschutzschalters vermindert das Risiko eines elektrischen Schlages.

3) Sicherheit von Personen

a) **Seien Sie aufmerksam, achten Sie darauf, was Sie tun, und gehen Sie mit Vernunft an die Arbeit mit einem Elektrowerkzeug. Benutzen Sie kein Elektrowerkzeug, wenn Sie müde sind oder unter dem Einfluss von Drogen, Alkohol oder Medikamenten stehen.** Ein Moment der Unachtsamkeit beim Gebrauch des Elektrowerkzeugs kann zu ernsthaften Verletzungen führen.

b) **Tragen Sie persönliche Schutzausrüstung und immer eine Schutzbrille.** Das Tragen persönlicher Schutzausrüstung, wie Staubmaske, rutschfeste Sicherheitsschuhe, Schutzhelm oder Gehörschutz, je nach Art und Einsatz des Elektrowerkzeugs, verringert das Risiko von Verletzungen.

c) **Vermeiden Sie eine unbeabsichtigte Inbetriebnahme. Vergewissern Sie sich, dass das Elektrowerkzeug ausgeschaltet ist, bevor Sie es an die Stromversorgung und/oder den Akku anschließen, es aufnehmen oder tragen.** Wenn Sie beim Tragen des Elektrowerkzeugs den Finger am Schalter haben oder das Gerät eingeschaltet an die Stromversorgung anschließen, kann dies zu Unfällen führen.

d) **Entfernen Sie Einstellwerkzeuge oder Schraubenschlüssel, bevor Sie das Elektrowerkzeug einschalten.** Ein Werkzeug oder Schlüssel, der sich in einem drehenden Geräteteil befindet, kann zu Verletzungen führen.

e) **Vermeiden Sie eine abnormale Körperhaltung. Sorgen Sie für einen sicheren Stand und halten Sie jederzeit das Gleichgewicht.** Dadurch können Sie das Elektrowerkzeug in unerwarteten Situationen besser kontrollieren.

f) **Tragen Sie geeignete Kleidung. Tragen Sie keine weite Kleidung oder Schmuck. Halten Sie Haare, Kleidung und Handschuhe fern von sich bewegenden Teilen.** Lockere Kleidung, Schmuck oder lange Haare können von sich bewegenden Teilen erfasst werden.

g) **Wenn Staubabsaug- und -auffangeinrichtungen montiert werden können, vergewissern Sie sich, dass diese angeschlossen sind und richtig verwendet werden.** Verwendung einer Staubabsaugung kann Gefährdungen durch Staub verringern.

4) Verwendung und Behandlung des Elektrowerkzeugs

a) **Überlasten Sie das Gerät nicht. Verwenden Sie für Ihre Arbeit das dafür bestimmte Elektrowerkzeug.** Mit dem passenden Elektrowerkzeug arbeiten Sie besser und sicherer im angegebenen Leistungsbereich.

b) **Benutzen Sie kein Elektrowerkzeug, dessen Schalter defekt ist.** Ein Elektrowerkzeug, das sich nicht mehr ein- oder ausschalten lässt, ist gefährlich und muss repariert werden.

c) **Ziehen Sie den Stecker aus der Steckdose und/oder entfernen Sie den Akku, bevor Sie Geräteeinstellungen vornehmen, Zubehörteile wechseln oder das Gerät weglegen.** Diese Vorsichtsmaßnahme verhindert den unbeabsichtigten Start des Elektrowerkzeugs.

d) **Bewahren Sie unbenutzte Elektrowerkzeuge außerhalb der Reichweite von Kindern auf. Lassen Sie Personen das Gerät nicht benutzen, die mit diesem nicht vertraut sind oder diese Anweisungen nicht gelesen haben.** Elektrowerkzeuge sind gefährlich, wenn Sie von unerfahrenen Personen benutzt werden.

e) **Pflegen Sie Elektrowerkzeuge mit Sorgfalt. Kontrollieren Sie, ob bewegliche Teile einwandfrei funktionieren und nicht klemmen, ob Teile gebrochen oder so beschädigt sind, dass die Funktion des Elektrowerkzeugs beeinträchtigt ist. Lassen Sie beschädigte Teile vor dem Einsatz des Gerätes reparieren.** Viele Unfälle haben ihre Ursache in schlecht gewarteten Elektrowerkzeugen.

f) **Halten Sie Schneidwerkzeuge scharf und sauber.** Sorgfältig gepflegte Schneidwerkzeuge mit scharfen Schneidkanten verklemmen sich weniger und sind leichter zu führen.

g) **Verwenden Sie Elektrowerkzeug, Zubehör, Einsatzwerkzeuge usw. entsprechend diesen Anweisungen. Berücksichtigen Sie dabei die Arbeitsbedingungen und die auszuführende Tätigkeit.** Der Gebrauch von Elektrowerkzeugen für andere als die vorgesehenen Anwendungen kann zu gefährlichen Situationen führen.

5) Service

a) **Lassen Sie Ihr Elektrowerkzeug nur von qualifiziertem Fachpersonal und nur mit Original-Ersatzteilen reparieren.** Damit wird sichergestellt, dass die Sicherheit des Elektrowerkzeugs erhalten bleibt.

Zusätzliche Sicherheitshinweise für die Benutzung Ihres Winkelschleifers

1) Gemeinsame Sicherheitshinweise zum Schleifen und Trennschleifen:

a) **Dieses Elektrowerkzeug ist zu verwenden als Schleifer und Trennschleifmaschine. Beachten Sie alle Sicherheitshinweise, Anweisungen, Darstellungen und Daten, die Sie mit dem Gerät erhalten.** Wenn Sie die folgenden Anweisungen nicht beachten, kann es zu elektrischem Schlag, Feuer und/oder schweren Verletzungen kommen.

b) **Dieses Elektrowerkzeug ist nicht geeignet zum Sandpapierschleifen, Arbeiten mit Drahtbürsten, Polieren.** Verwendungen, für die das Elektrowerkzeug nicht vorgesehen ist, können Gefährdungen und Verletzungen verursachen.

c) **Verwenden Sie kein Zubehör, das vom Hersteller nicht speziell für dieses Elektrowerkzeug vorgesehen und empfohlen wurde.**
Nur weil Sie das Zubehör an Ihrem Elektrowerkzeug befestigen können, garantiert das keine sichere Verwendung.

d) **Die zulässige Drehzahl des Einsatzwerkzeugs muss mindestens so hoch sein wie die auf dem Elektrowerkzeug angegebene Höchstdrehzahl.** Zubehör, das sich schneller als zulässig dreht, kann zerbrechen und umherfliegen.

e) **Außendurchmesser und Dicke des Einsatzwerkzeugs müssen den Maßangaben Ihres Elektrowerkzeugs entsprechen.** Falsch bemessene Einsatzwerkzeuge können nicht ausreichend abgeschirmt oder kontrolliert werden.

f) **Einsatzwerkzeuge mit Gewindeeinsatz müssen genau auf das Gewinde der Schleifspindel passen. Bei Einsatzwerkzeugen, die mittels Flansch montiert werden, muss der Lochdurchmesser des Einsatzwerkzeuges zum Aufnahmedurchmesser des Flansches passen.** Einsatzwerkzeuge, die nicht genau am Elektrowerkzeug befestigt werden, drehen sich ungleichmäßig, vibrieren sehr stark und können zum Verlust der Kontrolle führen.

g) **Verwenden Sie keine beschädigten Einsatzwerkzeuge. Kontrollieren Sie vor jeder Verwendung Einsatzwerkzeuge wie Schleifscheiben auf Absplitterungen und Risse, Schleifteller auf Risse, Verschleiß oder starke Abnutzung, Drahtbürsten auf lose oder gebrochene Drähte. Wenn das Elektrowerkzeug oder das Einsatzwerkzeug herunterfällt, überprüfen Sie, ob es beschädigt ist, oder verwenden Sie ein unbeschädigtes Einsatzwerkzeug. Wenn Sie das Einsatzwerkzeug kontrolliert und eingesetzt haben, halten Sie und in der Nähe befindliche Personen sich außerhalb der Ebene des rotierenden Einsatzwerkzeugs auf und lassen Sie das Gerät eine Minute lang mit Höchstdrehzahl laufen.** Beschädigte Einsatzwerkzeuge brechen meist in dieser Testzeit.

h) **Tragen Sie persönliche Schutzausrüstung. Verwenden Sie je nach Anwendung Vollgesichtsschutz, Augenschutz oder Schutzbrille. Soweit angemessen, tragen Sie Staubmaske, Gehörschutz, Schutzhandschuhe**
oder Spezialschürze, die kleine Schleif- und Materialpartikel von Ihnen fernhalten. Die Augen sollen vor umherfliegenden Fremdkörpern geschützt werden, die bei verschiedenen Anwendungen entstehen. Staub- oder Atemschutzmaske müssen den bei der Anwendung entstehenden Staub filtern. Wenn Sie lange lautem Lärm ausgesetzt sind, können Sie einen Gehörverlust erleiden.

i) **Achten Sie bei anderen Personen auf sicheren Abstand zu ihrem Arbeitsbereich. Jeder, der den Arbeitsbereich betritt, muss persönliche Schutzausrüstung tragen.** Bruchstücke des Werkstücks oder gebrochener Einsatzwerkzeuge können wegfliegen und Verletzungen auch außerhalb des direkten Arbeitsbereichs verursachen.

j) **Halten Sie das Elektrowerkzeug nur an den isolierten Griffflächen, wenn Sie Arbeiten ausführen, bei denen das Einsatzwerkzeug verborgene Stromleitungen oder das eigene Netzkabel treffen kann.** Der Kontakt mit einer spannungsführenden Leitung kann auch metallene Geräteteile unter Spannung setzen und zu einem elektrischen Schlag führen.

k) **Halten Sie das Netzkabel von sich drehenden Einsatzwerkzeugen fern.** Wenn Sie die Kontrolle über das Gerät verlieren, kann das Netzkabel durchtrennt oder erfasst werden und Ihre Hand oder Ihr Arm in das sich drehende Einsatzwerkzeug geraten.

l) **Legen Sie das Elektrowerkzeug niemals ab, bevor das Einsatzwerkzeug völlig zum Stillstand gekommen ist.** Das sich drehende Einsatzwerkzeug kann in Kontakt mit der Ablagefläche geraten, wodurch Sie die Kontrolle über das Elektrowerkzeug verlieren können.

m) **Lassen Sie das Elektrowerkzeug nicht laufen, während Sie es tragen.** Ihre Kleidung kann durch zufälligen Kontakt mit dem sich drehenden Einsatzwerkzeug erfasst werden und das Einsatzwerkzeug sich in Ihren Körper bohren.

n) **Reinigen Sie regelmäßig die Lüftungsschlitze Ihres Elektrowerkzeugs.** Das Motorgebläse zieht Staub in das Gehäuse, und eine starke Ansammlung von Metallstaub kann elektrische Gefahren verursachen.

o) **Verwenden Sie das Elektrowerkzeug nicht in der Nähe brennbarer Materialien.** Funken können diese Materialien entzünden.

p) **Verwenden Sie keine Einsatzwerkzeuge, die flüssige Kühlmittel erfordern.** Die Verwendung von Wasser oder anderen flüssigen Kühlmitteln kann zu einem elektrischen Schlag führen.

2) Rückschlag und entsprechende Sicherheitshinweise

Rückschlag ist die plötzliche Reaktion infolge eines hakenden oder blockierten drehenden Einsatzwerkzeugs, wie Schleifscheibe, Schleifteller, Drahtbürste usw. Verhaken oder Blockieren führt zu einem abrupten Stopp des rotierenden Einsatzwerkzeugs. Dadurch wird ein unkontrolliertes Elektrowerkzeug gegen die Drehrichtung des Einsatzwerkzeugs an der Blockierstelle beschleunigt. Wenn z.B. eine Schleifscheibe um Werkstück hakt oder blockiert, kann sich die Kante der Schleifscheibe, die in das Werkstück eintaucht, verfangen und dadurch die Schleifscheibe ausbrechen oder einen Rückschlag verursachen. Die Schleifscheibe bewegt sich dann auf die Bedienperson zu oder von ihr weg, je nach Drehrichtung der Scheibe an der Blockierstelle. Hierbei können Schleifscheiben auch brechen. Ein Rückschlag ist die Folge eines falschen oder fehlerhaften Gebrauchs des Elektrowerkzeugs. Er kann durch geeignete Vorsichtsmaßnahmen, wie nachfolgend beschrieben, verhindert werden.

a) **Halten Sie das Elektrowerkzeug gut fest und bringen Sie Ihren Körper und Ihre Arme in eine Position, in der Sie die Rückschlagkräfte abfangen können. Verwenden Sie immer den Zusatzhandgriff, falls vorhanden, um die größtmögliche Kontrolle über Rückschlagkräfte oder Reaktionsmomente beim Hochlauf zu haben.** Die Bedienperson kann durch geeignete Vorsichtsmaßnahmen die Rückschlag- und Reaktionskräfte beherrschen.

b) **Bringen Sie Ihre Hand nie in die Nähe sich drehender Einsatzwerkzeuge.** Das Einsatzwerkzeug kann sich beim Rückschlag über Ihre Hand bewegen.

c) **Meiden Sie mit dem Körper den Bereich, in dem das Elektrowerkzeug bei einem Rückschlag bewegt wird.** Der Rückschlag treibt das Elektrowerkzeug in die Richtung entgegengesetzt zur Bewegung der Schleifscheibe an der Blockierstelle.

d) **Arbeiten Sie besonders vorsichtig im Bereich von Ecken, scharfen Kanten usw. Verhindern Sie, dass Einsatzwerkzeuge vom Werkstück zurückprallen und verklemmen.** Das rotierende Einsatzwerkzeug neigt bei Ecken, scharfen Kanten oder wenn es abprallt dazu, sich zu verklemmen. Dies verursacht einen Kontrollverlust oder Rückschlag.

e) **Verwenden Sie kein Ketten- oder gezähntes Sägeblatt.** Solche Einsatzwerkzeuge verursachen häufig einen Rückschlag oder den Verlust der Kontrolle über das Einsatzwerkzeug.

3) Besondere Sicherheitshinweise zum Schleifen und Trennschleifen

a.) **Verwenden Sie ausschließlich die für Ihr Elektrowerkzeug zugelassenen Schleifkörper und die für diese Schleifkörper vorgesehene Schutzhaube.** Schleifkörper, die nicht für das Elektrowerkzeug vorgesehen sind, können nicht ausreichend abgeschirmt werden und sind unsicher.

b.) **Gekröpfte Schleifscheiben müssen so montiert werden, dass ihre Schleiffläche nicht über der Ebene des Schutzhaubenrandes hervorsteht.** Eine unsachgemäß montierte Schleifscheibe, die über die Ebene des Schutzhaubenrandes hinausragt, kann nicht ausreichend abgeschirmt werden.

c.) **Die Schutzhaube muss sicher am Elektrowerkzeug angebracht und für ein Höchstmaß an Sicherheit so eingestellt sein, dass der kleinstmögliche Teil des Schleifkörpers offen zum Bediener zeigt.** Die Schutzhaube hilft, die Bedienperson vor Bruchstücken, zufälligem Kontakt mit dem Schleifkörper sowie Funken, die Kleidung entzünden könnten, zu schützen.

d.) **Schleifkörper dürfen nur für die empfohlenen Einsatzmöglichkeiten verwendet werden. Zum Beispiel: Schleifen Sie nie mit der Seitenfläche einer Trennscheibe.** Trennscheiben sind zum Materialabtrag mit der Kante der Scheibe bestimmt. Seitliche Krafteinwirkung auf diese Schleifkörper kann sie zerbrechen

e.) **Verwenden Sie immer unbeschädigte Spannflansche in der richtigen Größe und Form für die von Ihnen gewählte Schleifscheibe.** Geeignete Flansche stützen die Schleifscheibe und verringern so die Gefahr eines Schleifscheibenbruchs. Flansche für Trennscheiben können sich von den Flanschen für andere Schleifscheiben unterscheiden.

f.) **Verwenden Sie keine abgenutzten Schleifscheiben von größeren Elektrowerkzeugen.** Schleifscheiben für größere Elektrowerkzeuge sind nicht für die höheren Drehzahlen von kleineren Elektrowerkzeugen ausgelegt und können brechen.

4) Weitere besondere Sicherheitshinweise zum Trennschleifen

a) **Vermeiden Sie ein Blockieren der Trennscheibe oder zu hohen Anpressdruck. Führen Sie keine übermäßig tiefen Schnitte aus.** Eine Überlastung der Trennscheibe erhöht deren Beanspruchung und die Anfälligkeit zum Verkanten oder
Blockieren und damit die Möglichkeit eines Rückschlags oder Schleifkörperbruchs.

b) **Meiden Sie den Bereich vor und hinter der rotierenden Trennscheibe.** Wenn Sie die Trennscheibe im Werkstück von sich wegbewegen, kann im Falle eines Rückschlags das Elektrowerkzeug mit der sich drehenden Scheibe direkt auf Sie zugeschleudert werden.

c) **Falls die Trennscheibe verklemmt oder Sie die Arbeit unterbrechen, schalten Sie das Gerät aus und halten Sie es ruhig, bis die Scheibe zum Stillstand gekommen ist. Versuchen Sie nie, die noch laufende Trennscheibe aus dem Schnitt zu ziehen, sonst kann ein Rückschlag erfolgen.** Ermitteln und beheben Sie die Ursache für das Verklemmen.

d) **Schalten Sie das Elektrowerkzeug nicht wieder ein, solange es sich im Werkstück befindet. Lassen Sie die Trennscheibe erst ihre volle Drehzahl erreichen, bevor Sie den Schnitt vorsichtig fortsetzen.** Andernfalls kann die Scheibe verhaken, aus dem Werkstück springen oder einen Rückschlag verursachen.

e) **Stützen Sie Platten oder große Werkstücke ab, um das Risiko eines Rückschlags durch eine eingeklemmte Trennscheibe zu vermindern.** Große Werkstücke können sich unter ihrem eigenen Gewicht durchbiegen. Das Werkstück muss auf beiden Seiten der Scheibe abgestützt werden, und zwar sowohl in der Nähe des Trennschnitts als auch an der Kante.

f) **Seien Sie besonders vorsichtig bei „Tauchschnitten" in bestehende Wände oder andere nicht einsehbare Bereiche.** Die eintauchende Trennscheibe kann beim Schneiden in Gas- oder Wasserleitungen, elektrische Leitungen oder andere Objekte einen Rückschlag verursachen.

Weitere Sicherheitshinweise

a) **ACHTUNG: Der Gebrauch anderer, als in dieser Bedienungsanleitung empfohlener Zubehörteile oder Zusatzgeräte kann eine Verletzungsgefahr bedeuten. Verwenden Sie nur Original- Ersatzteile.**

b) **Benutzen Sie die mit der Maschine gelieferten Zusatzhandgriffe.** Der Verlust der Kontrolle über die Maschine kann zu Verletzungen führen.

c) **Halten Sie alle Schutzvorrichtungen funktionsfähig.** Entfernen oder blockieren Sie keine Schutzvorrichtungen.

d) **Maschine nicht unbeaufsichtigt laufen lassen.** Maschine immer ausschalten und erst verlassen, wenn das Werkzeug völlig zum Stillstand gekommen ist.

e) **Sichern Sie das Werkstück.** Benützen Sie Spannvorrichtungen oder einen Schraubstock, um das Werkstück festzuhalten. Es ist damit sicherer gehalten, als mit Ihrer Hand und ermöglicht die Bedienung der Maschine mit beiden Händen.

f) **Lärmentwicklung: Bei der Verwendung von motorbetriebenen Maschinen wird die Benutzung eines Gehörschutzes empfohlen.**

g) **Schützen Sie Ihre Gesundheit vor Gefahren, die beim Trennen oder Schleifen auftreten durch eine Schutzbrille.**

h) **Steckdosen im Außenbereich müssen mit Fehlerstrom- Schutzschalter ausgerüstet sein.** Das verlangt die Installationsvorschrift für Elektroanlagen. Bitte beachten Sie das bei Verwendung unserer Maschine.

i) **Anschlusskabel: Wenn die Anschlussleitung beschädigt wird, muss diese durch eine besondere Anschlussleitung ersetzt werden, die beim Hersteller oder seinem Kundendienst erhältlich ist.** Das Auswechseln der Anschlussleitung darf nur durch den Hersteller oder seinen Kundendienst oder ähnlich qualifizierte Personen durchgeführt werden.

j) **Beschädigte Schutzvorrichtungen und Teile müssen bestimmungsgemäß durch eine anerkannte Fachwerkstatt repariert oder ausgewechselt werden, soweit nichts anderes in der Gebrauchsanweisung angegeben ist.**

k) **Kinder sollten beaufsichtigt werden, um sicherzustellen, dass sie nicht mit der Maschine spielen.**

l) **Vor jeder Benutzung Maschine, Stecker und Kabel auf eventuelle Beschädigungen überprüfen.**

m) **Stecker nur bei ausgeschalteter Maschine in die Steckdose einstecken.**

n) **Die Maschine darf nicht feucht sein und auch nicht in feuchter Umgebung betrieben werden.**

o) **Kabel immer nach hinten von der Maschine wegführen.**

p) **Aufgrund von Verkantung kann es zu starkem Drehmoment oder zum Festfressen der Scheibe kommen.** Sichern Sie sich einen festen Stand und halten Sie den Winkelschleifer stets mit beiden Händen.

q) **Wählen Sie Ihre Körperhaltung so, dass Sie sich bei einem eventuellen Scheibenbruch, dem Abrutschen vom Werkstück oder dem Durchdringen des Werkstücks keine Verletzungen zuziehen.**

r) **Vor allen Arbeiten an der Maschine den Netzstecker aus der Steckdose ziehen.**

s) **Tragen Sie geeignete Kleidung. Tragen Sie keine weite Kleidung oder Schmuck.** Halten Sie Haare, Kleidung und Handschuhe fern von sich bewegenden Teilen. Lockere Kleidung, Schmuck oder lange Haare können von sich bewegenden Teilen erfasst werden.

t) **Bei Arbeiten in Mauerwerk oder Decken ist besonders auf die Führung von elektrischen Leitungen sowie Wasser- und Abflussrohre zu achten.**

u) **Scheiben erwärmen sich beim Trennen oder Schleifen, vermeiden Sie das Berühren und achten Sie auf ein sicheres Ablegen der Maschine nach der Arbeit.**

v) **Die Maschine darf nicht in explosionsgefährdeten Bereichen benutzt werden.**

Bedienungsanleitung

BESCHREIBUNG DER BESTANDTEILE (Abb. A)

1 Ein-/Ausschalter
2 Zusatzhandgriff
3 Getriebegehäuse
4 Drehzahlvorwahl
5 Kabelmantel
6 Spindelarretierknopf
7a Schutzhaube mit Schnellverschluss für Trennarbeiten
7b Schutzhaube mit Schnellverschluss für Schleif-/ Schrupparbeiten
8 Ersatzkohlebürsten
9 Hakenschlüssel

Montage

WARNUNG! Vor allen Arbeiten an der Maschine Netzstecker ziehen!

Zusatzhandgriff

WARNUNG!
Aus Sicherheitsgründen muss der Zusatzhandgriff immer verwendet werden.

Der Zusatzhandgriff (2) ist mit einem Gewinde ausgestattet.
Schrauben Sie den Zusatzhandgriff (2) je nach Arbeitsweise links, rechts oder oben am Gerätekopf ein.

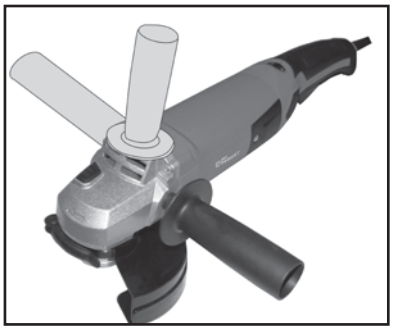

Schutzhaube

WARNUNG!
ACHTUNG!

- Arbeiten Sie nie ohne Schutzhaube.

- Verwenden Sie keinesfalls die im Lieferumfang enthaltene Schutzhaube 7b. Diese ist nur für die Schneidefunktion vorgesehen, nicht für die Schleiffunktion. Hierzu ist nur die Schutzhaube 7a zugelassen.

- Verwenden Sie keinesfalls die im Lieferumfang enthaltenen Schutzhaube 7a. Diese ist nur für die Schleiffunktion vorgesehen, nicht für die Schneidefunktion. Hierzu ist nur die Schutzhaube 7b zugelassen.

Zu diesem Winkelschleifer passen zwei Schutzhauben:
Schutzhaube 7a für Trennscheiben: diese eignet sich zum Trennschleifen und muss montiert sein, wenn Sie Trennscheiben verwenden.
Schutzhaube 7b für Schleif-/ Schrupparbeiten: diese eignet sich zum Schruppen und Schleifen und darf nur mit Schruppscheiben, Schleiftellern, usw. verwendet werden. **NICHT** mit Trennscheiben verwenden.

Trennscheiben sind viel dünner als Schruppscheiben. Ein unsachgemäßer Gebrauch des Winkelschleifers (z.B. beim Umsetzen oder Verkanten) kann zur Folge haben, dass die Scheibe bricht oder reißt. Schutzhaube **7a** bietet in einem solchen Fall einen erhöhten Schutz vor Verletzungen. Für beste Ergebnisse beim Schruppen und Schleifen verwenden Sie die Schutzhaube **7b.**

Schutzhaube mit Schnellverschluss montieren

Die Schutzhaube schützt den Bediener vor Funken und herumschleudernden Teilen. Die geschlossene Seite der Schutzhaube muss stets dem Benutzer zugewandt sein.

- Öffnen Sie den Spannhebel (**7c).**
- Schieben Sie die Nase auf der Schutzhaube durch die korrespondierende Aussparung am Spindelhals in die Nut (**Abb.1**)
- Drehen Sie die Schutzhaube **(7a / 7b)** in die erforderliche Arbeitsposition. Die geschlossene Seite der Schutzhaube muss stets zum Bediener zeigen.
- Schließen Sie den Spannhebel (**7c)** zum Festklemmen der Schutzhaube (**7a / 7b**) (**Abb.2**). Falls erforderlich, kann die Spannkraft des Verschlusses durch Lösen oder Anziehen der Justierschraube (7d) verändert werden.
- Stellen Sie sicher, dass die Schutzhaube (**7a / 7b**) fest auf dem Spindelhals sitzt.

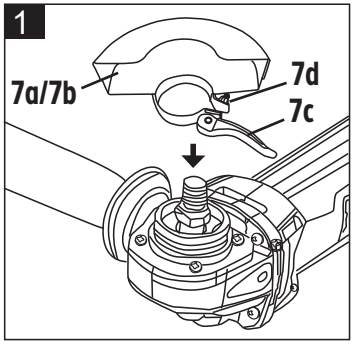

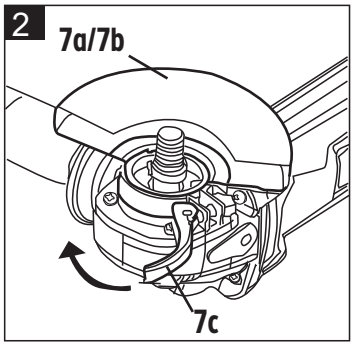

Werkzeuge montieren

WARNUNG! Vor allen Arbeiten an der Maschine Netzstecker ziehen!

- Spindelarretierknopf (**6**) drücken.
- Lösen Sie die Flanschmutter mit dem Hakenschlüssel (**9**) und entfernen Sie diese von der Spindel.
- Legen Sie das Einsatzwerkzeug auf den Aufnahmeflansch
- Flanschmutter auf die Gewindespindel schrauben.
- Spindelarretierknopf (**6**) drücken.
- Flanschmutter mit Hakenschlüssel (**9**) festziehen.

Montagemöglichkeiten der Flansche

1.Flanschstellung bei Verwendung von gekröpften Schruppscheiben

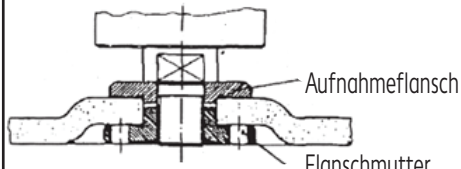

2.Flanschstellung bei Verwendung von geraden Trennscheiben

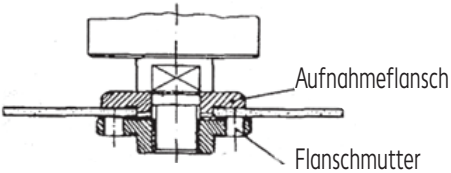

3.Flanschstellung bei Verwendung von gekröpften Trennscheiben

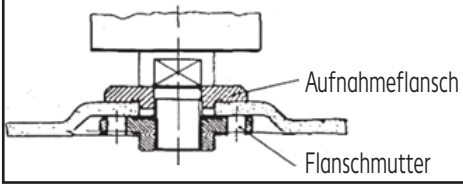

Probelauf neuer Scheiben:

Maschine eine Minute ohne Belastung laufen lassen. Vibrierende Scheiben sofort entsorgen. Scheibe vor Schlägen, Stößen, sowie Fett schützen.

Inbetriebnahme und Verwendung

Netzanschluss

Die Maschine ist für den Betrieb mit Wechselstrom 230-240 V~ , 50 Hz gebaut und ist schutzisoliert. Prüfen Sie, ob die vorhandene Netzspannung mit der auf dem Typenschild des Geräts angegebenen übereinstimmt. Wenn der Arbeitsbereich nicht in der Nähe des Netzanschlusses liegt, ist ein Verlängerungskabel ausreichenden Querschnitts zu verwenden (mind. 1,5 mm²). Das Verlängerungskabel sollte so kurz wie möglich gehalten werden.

Ein-/Ausschalten

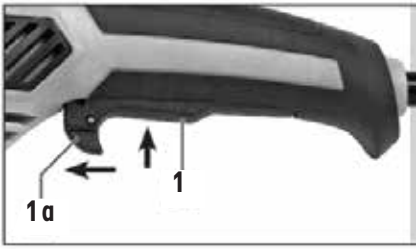

Einschalten:

- Einschaltsperre (**1a**) nach vorn drücken.
- Ein-/Ausschalter (**1**) drücken.

Ausschalten:

- Ein-/Ausschalter (**1**) loslassen.

Drehzahl vorwählen

- Wählen Sie die gewünschte Drehzahl je nach Bedarf vor. Drehen Sie das Stellrad Drehzahlvorwahl (**4**) auf die gewünschte Einstellung.
- Die erforderliche Drehzahl ist abhängig vom zu bearbeitenden Material und kann durch praktischen Versuch ermittelt werden.

Nachfolgende Tabelle beschreibt unverbindlich die Einstellungen für die gängigsten Anwendungen. Das beschriebene Zubehör ist nicht im Lieferumfang enthalten.

Drehzahlvorwahl:

Material	Anwendung	Werkzeug	Stellrad
Metall, Stein	Schleifen	Schleifscheibe	4-6
Metall	Schruppen	Schruppscheibe	6
Stein, Metall	Trennen	Trennscheibe und Führungsschlitten	6

Arbeitshinweise

- Verwenden Sie nur geprüfte und zugelassene Schleifscheiben, die für die auf dem Typenschild der Maschine angegebene Leerlaufdrehzahl zugelassen sind.
- Vor Beginn der Schleifarbeit ist ein Probelauf an einer sicheren Stelle durchzuführen, achten Sie auf Risse und Oberflächenfehler der Schleifmittel. Alle Befestigungsschrauben müssen regelmäßig inspiziert und überprüft werden. Lockere Schrauben müssen sofort wieder angezogen werden. Geschieht das nicht, kann das zu erheblichen Schäden führen.
- Sichern Sie das Werkstück. Benutzen Sie Spannvorrichtungen oder einen Schraubstock, um das Werkstück festzuhalten. Es ist damit sicherer gehalten, als mit Ihrer Hand und ermöglicht die Bedienung der Maschine mit beiden Händen.

Schruppschleifen

⚠ **WARNUNG!**
Trennscheibe nicht zum Schruppschleifen verwenden!

- Die beste Wirkung beim Schruppschleifen wird erreicht, wenn die Schleifscheibe in einem Winkel von 30 bis 40° zum Werkstück angesetzt wird.

- Zu starke Belastung während des Schleifens schadet dem Winkelschleifer und erhöht den Schleifscheibenverbrauch, die Schleifleistung wird schlechter.

WARNUNG!
Asbesthaltige Materialien dürfen nicht bearbeitet werden!

Trennschleifen

Bei Trennarbeiten den Winkelschleifer in der Schleifebene nicht verkanten. Die Trennscheibe muss eine saubere Schnittkante aufweisen.

WARNUNG!
Trennscheibe nicht zum Schruppschleifen verwenden!

WARNUNG!
Arbeiten Sie beim Trennen – egal ob von Stein, Metall oder anderen Materialien – immer im Gegenlauf. Ansonsten besteht die Gefahr, dass das Gerät unkontrolliert aus dem Schnitt gedrückt wird.

Trennen von Metall

Beim Trennen von Metall gehen Sie gleich wie oben beschrieben vor. Achten Sie allerdings darauf eine Trennscheibe, die laut Hersteller für Metall geeignet ist, zu verwenden.

Zulässige Arbeitswerkzeuge

Nur Arbeitswerkzeuge verwenden, die für eine Drehzahl von mindestens 3000 min^{-1} zugelassen sind. Nur kunstharzgebundene faserstoffarmierte Schrupp- oder Trennscheiben mit zulässiger Umfangsgeschwindigkeit von 80 m/s verwenden.

Restrisiken

Auch bei sachgemäßer Verwendung des Gerätes bleibt immer ein gewisses Restrisiko, das nicht ausgeschlossen werden kann. Aus der Art und Konstruktion des Gerätes können die folgenden potentiellen Gefährdungen abgeleitet werden:

- Kontakt mit den ungeschützten Schleifscheiben
- Hineingreifen in die sich noch drehenden Schleifscheiben
- Wegschleudern von Teilen der Schleifscheiben und anderer Teile
- Schädigung des Gehörs, wenn kein vorgeschriebener Gehörschutz getragen wird
- Einatmen von Staub
- Elektrischer Schlag bei Berühren von nicht isolierten elektrischen Bauteilen.

Werden die in Ihrer Gebrauchsanweisung enthaltenen Anweisungen nicht beachtet, können aufgrund unsachgemäßer Benutzung andere Restrisiken auftreten.

Wartung

Austausch des Anschlusskabels

Wenn die Anschlussleitung beschädigt wird, muss diese durch eine besondere Anschlussleitung ersetzt werden, die beim Hersteller oder seinem Kundendienst erhältlich ist. Das Auswechseln der Anschlussleitung darf nur durch den Hersteller oder seinen Kundendienst oder ähnlich qualifizierte Personen durchgeführt werden. Aufbewahrung und Lagerung Bewahren Sie unbenutzte Elektrowerkzeuge außerhalb der Reichweite von Kindern auf. Lassen Sie Personen das Gerät nicht benutzen, die mit diesem nicht vertraut sind oder diese Anweisungen nicht gelesen haben. Elektrowerkzeuge sind gefährlich, wenn Sie von unerfahrenen Personen benutzt werden.

Reparatur

Das Elektrowerkzeug nur von qualifiziertem Fachpersonal unter Verwendung von identischen Ersatzteilen repariert werden. Dies garantiert die permanente Sicherheit Ihres Elektrowerkzeugs.

ACHTUNG!
Gerät nur in trockenen Räumen und nicht im Freien lagern.

Lagerung

1. Schalten Sie das Produkt aus und trennen Sie es vom Netz.
2. Reinigen Sie das Produkt wie oben beschrieben.
3. Lagern Sie das Produkt und dessen Zubehör an einem dunklen, trockenen, frostfreien und gut belüfteten Ort.
4. Lagern Sie das Produkt stets an einem für Kinder unzugänglichen Ort. Die optimale Lagertemperatur liegt zwischen 5°C bis 30°C.
5. Wir empfehlen das Produkt zur Lagerung in seiner Originalverpackung aufzubewahren oder es mit einem geeignetem Tuch gegen Staub abzudecken.

Transport

1. Schalten Sie das Produkt aus und trennen Sie es vom Netz.
2. Bringen Sie, falls vorhanden, Transportschutzvorrichtungen an.
3. Schützen Sie das Produkt gegen Schläge und starke Vibrationen, die insbesondere beim Transport in Fahrzeugen auftreten.
4. Sichern Sie das Produkt gegen Verrutschen und Kippen.

Reinigen und Pflege

ACHTUNG!
Beschädigungsgefahr!
Unsachgemäßer Umgang mit dem Produkt kann zu Beschädigungen führen.

Außer der regelmäßigen Reinigung ist Ihr Winkelschleifer grundsätzlich wartungsfrei. Halten Sie die Lüftungsschlitze stets sauber.

Produkt reinigen

Reinigen Sie die Maschine regelmäßig mit einem trockenen Tuch. Verwenden Sie keine aggressiven Scheuermittel und keine Lösungsmittel oder Benzin. ACHTUNG! Tauchen Sie die Maschine NIEMALS ins Wasser.

Entsorgung

Verpackung entsorgen

Die Produktverpackung besteht aus recyclingfähigen Materialien. Entsorgen Sie die Verpackungsmaterialien entsprechend ihrer Kennzeichnung bei den öffentlichen Sammelstellen bzw. gemäß den landesspezifischen Vorgaben.

21
PAP

Entsorgungshinweise zu elektrischen Artikeln

Entsorgen Sie Elektrogeräte nicht über den Hausmüll. Gemäß europäischer Richtlinie 2012/19/EU über Elektro-und Elektronik-Altgeräte und Umsetzung in nationales Recht müssen verbrauchte Elektrogeräte getrennt gesammelt und einer umweltgerechten Wiederverwertung zugeführt werden. Recycling-Alternative zur Rücksendeaufforderung: Der Eigentümer des Elektrogerätes ist alternativ anstelle Rücksendung zur Mitwirkung bei der sachgerechten Verwertung im Falle der Eigentumsaufgabe verpflichtet. Das Altgerät kann hierfür auch einer Rücknahmestelle überlassen werden, die eine Beseitigung im Sinne des nationalen Kreislaufwirtschafts und Abfallgesetzes durchführt. Nicht betroffen sind den Altgeräten beigefügte Zubehörteile und Hilfsmittel ohne Elektrobestandteile. Elektroaltgeräte können Schadstoffe enthalten. Bei falschem Umgang oder Beschädigung des Gerätes können diese bei der späteren Verwertung des Gerätes zu Gesundheitsschäden oder Gewässer- und Bodenverunreinigungen führen.

Fehlerbehebung

Problem	**Mögliche Ursache**	**Behebung**
Schalter defekt.	Schalter defekt.	Neuen Schalter von einer autorisierten Person einbauen lassen.
Kohlenbürsten sind verbraucht.	Kohlenbürsten sind verbraucht.	Mitgelieferte Ersatzkohlebürsten von einer autorisierten Person einbauen lassen.
Aufnahmeflansch sitzt nicht richtig in der Scheibe oder die Scheibe ist schadhaft.	Aufnahmeflansch sitzt nicht richtig in der Scheibe oder die Scheibe ist schadhaft.	Flansch lösen, Scheibe herausnehmen, Scheibe kontrollieren und wenn in Ordnung wieder gemäß der Anleitung einsetzen.
Spindelarretierknopf defekt.	Spindelarretierknopf defekt.	Kontaktieren Sie bitte unser Kundenhotline.

Technische Daten

Nennspannung:	230-240V ~ (Wechselstrom), 50Hz
Nennleistung:	1200 W
Nenndrehzahl:	3000 - 12000 min^{-1}
Scheibengröße:	Ø 125 mm
Spindel:	M14
Schutzklasse:	II
Geräuschangaben	
A-bewerteter Schalldruckpegel:	L_{PA}: 86dB (A)
A-bewertete Schalldruckleistung:	L_{WA} : 97dB (A)
K_{PA} und K_{WA}:	3dB (A)
Gehörschutz tragen, wenn der Schalldruckpegel folgende Werte übersteigt: 80dB (A)	
Vibrationsangaben	
Der Schwingungsgesamtwert (Triax-Vektorsumme) wurde gemäß EN 60745 errechnet: Typisch gewichtete Schwingungen	
Schwingungsemissionswert a_h:	5,46 m/s^2
Unsicherheit K:	1,5 m/s^2

Immer Gehörschutz tragen!

- Der angegebene Schwingungsemissionswert ist nach einem genormten Prüfverfahren gemessen worden und kann zum Vergleich eines Elektrowerkzeugs mit einem anderen verwendet werden;
- Der angegebene Schwingungsemissionswert kann auch zu einer einleitenden Einschätzung der Aussetzung verwendet werden.
- Der Schwingungsemissionswert kann sich während der tatsächlichen Benutzung des Elektrowerkzeugs von dem Angabewert unterscheiden, abhängig von der Art und Weise, in der das Elektrowerkzeug verwendet wird;
- Versuchen Sie, die Belastung durch Vibrationen so gering wie möglich zu halten. Beispielhafte Maßnahmen zur Verringerung der Vibrationsbelastung sind das Tragen von Handschuhen beim Gebrauch des Werkzeugs und die Begrenzung der Arbeitszeit. Dabei sind alle Anteile des Betriebszyklus sind zu berücksichtigen (beispielsweise Zeiten, in denen das Elektrowerkzeug abgeschaltet ist, und solche, in denen es zwar eingeschaltet ist, aber ohne Belastung läuft).

EG-Konformitätserklärung

CE Angaben und Normen finden Sie auf der beigelegten EG- Konformitätserklärung.

Obsah

Před prvním použitím 20
Rozsah dodávky 20
Vysvětlení značek 20
Bezpečnost 21
Návod k použití 28
Údržba 32
Čištění a péče 32
Likvidace 32
Řešení problémů 33
Technické údaje 33
ES prohlášení o shodě 33

Před prvním použitím

Před použitím výrobku se seznamte se všemi provozními a bezpečnostními pokyny. Výrobek používejte pouze tak, jak je to popsáno a pro konkrétní oblasti použití. Uchovávejte si příručku pro budoucí použití. Při předání výrobku třetí straně předejte všechny dokumenty.

DŮLEŽITÉ, UCHOVEJTE PRO POZDĚJŠÍ ODKAZ: PŘEČTĚTE POZORNĚ!

Rozsah dodávky

- úhlová bruska 1200 W / 125 mm
- přídavné držadlo
- 2 ochranné kryty
- 2 náhradní uhlíkové kartáče
- 1 hákový klíč
- návod k použití

Zkontrolujte, zda jsou všechny součásti k dispozici, a otestujte, zda výrobek nebyl poškozen při přepravě. Nepoužívejte poškozený výrobek! V případě poškození kontaktujte pobočku společnosti Kaufland.

Vysvětlení značek

Následující návěsti a symboly se použijí v této příručce, na výrobku nebo na obalu.

Před prvním použitím si přečtěte návod k použití!

Varování!
Tato návěst označuje nebezpečí se středním stupněm rizika, které, pokud se mu nevyhnete, může mít za následek smrt nebo vážné zranění.

Pozor!
Tato návěst upozorňuje na možné poškození majetku.

Tímto symbolem označené výrobky splňují všechny příslušné evropské předpisy.

Produkty označené tímto symbolem se mohou používat pouze v interiéru.

Tento symbol označuje elektrické zařízení, které vyhovuje třídě ochrany II. Dvojitá izolace pro dodatečnou ochranu.

Použitá elektrická a elektronická zařízení nevyhazujte do domovního odpadu!

Noste ochranu sluchu.

Noste ochranné brýle.

Tento ochranný kryt používejte pouze k řezání.

Tento ochranný kryt používejte pouze k broušení.

Bezpečnost

Před prvním použitím výrobku si pozorně přečtěte následující bezpečnostní pokyny. Pro bezpečné používání dodržujte všechny následující bezpečnostní pokyny .

Stanovený účel

Uhlová bruska je určena k řezání, broušení a hrubování. Výrobek je určen jen pro hobby účely. Není určen pro komerční trvalé použití. Výrobek je určen k použití dospělými osobami. Mladiství od 16 let smějí výrobek používat jen pod dohledem. Výrobce nepřebírá žádnou odpovědnost za škody, které byly způsobeny použitím v rozporu se stanoveným účelem nebo nesprávným použitím.

Bezpečnost dětí a osob

Varování!

• Nebezpečí nehod pro děti a batolata!

Nikdy nenechávejte děti s obalovým materiálem bez dozoru! Existuje nebezpečí udušení, děti často podceňují nebezpečí! Nebezpečí smrti a zranění pro batolata a děti!

• Pozor nebezpečí poranění!

Ujistěte se, že jsou všechny části nepoškozené. Poškozené části mohou ovlivnit bezpečnost a stabilitu.

• Všeobecné bezpečnostní pokyny

Před použitím dávejte pozor na stabilitu výrobku. Používejte výrobek správně a jen v určené oblasti použití. Všechny komponenty musí být chráněny před otevřeným ohněm.

Bezpečnostní pokyny

- Tento výrobek není určen pro používání osobami (včetně dětí) s omezenými fyzickými, smyslovými nebo mentálními schopnostmi nebo nedostatkem zkušeností a/nebo vědomostí, tzn. tyto osoby musí být pod dohledem osoby, která je zodpovědná za jejich bezpečnost, nebo od ní musí dostat pokyny, jak se má výrobek používat.
- Nevystavujte výrobek nikdy vysokým teplotám a vlhkosti, jinak by mohlo dojít k jeho poškození.

Všeobecné bezpečnostní pokyny pro elektrické nářadí

VÝSTRAHA! Přečtěte si všechny bezpečnostní a další pokyny. Nedodržování bezpečnostních pokynů a upozornění může vést k úrazu elektrickým proudem, požáru a/nebo k těžkým poraněním.

Bezpečnostní pokyny a informace uschovejte pro budoucí použití.
Označení „elektrické nářadí" použité v bezpečnostních pokynech se vztahuje jak na síťové elektrické nářadí (s přívodním kabelem), tak na akumulátorové elektrické nářadí (bez přívodního kabelu).

1) Bezpečnost pracovního místa

a) **Pracovní místo udržujte v čistotě a dobře osvětlené.** Nepořádek nebo neosvětlené pracovní místo může vést k úrazům.
b) **S elektrickým nářadím nepracujte v prostředí s nebezpečím výbuchu, ve kterém se nacházejí hořlavé tekutiny, plyny nebo prach**. Elektrická nářadí vytvářejí jiskry, které mohou zapálit prach nebo páru.
c) **Děti a jiné osoby držte během používání elektrického nářadí mimo dosah.** Při naklonění můžete ztratit kontrolu nad zařízením.

2) Elektrická bezpečnost

a) **Přípojná zástrčka elektrického nářadí se musí shodovat se zásuvkou. Zástrčka se nesmí v žádném případě měnit. Spolu s bezpečnostním uzemněním elektrického nářadí nepoužívejte žádnou zástrčku s adaptérem.** Nezměněna zástrčka a vyhovující zásuvky zmenšují riziko úrazu elektrickým proudem.
b) **Zabraňte tělesnému kontaktu s uzemněnými povrchy, jako jsou trubky, topení, sporáky a ledničky.** Existuje zvýšené riziko úrazu elektrickým proudem, když je vaše tělo uzemněno.
c) **Elektrické nářadí držte mimo dosah deště nebo vlhkosti.** Proniknutí vody do elektrického nářadí zvyšuje riziko úrazu elektrickým proudem.
d) **Kabel nepoužívejte pro takové účely, jako je nošení elektrického nářadí nebo vytahování zástrčky ze zásuvky za kabel. Kabel uchovávejte mimo dosah tepla, oleje, ostrých hran nebo pohyblivých částí zařízení.** Poškozený nebo zamotaný kabel zvyšuje riziko úrazu elektrickým proudem.
e) **Pokud s elektrickým nářadím pracujete venku, používejte pouze takové prodlužovací kabely, které jsou vhodné také pro vnější prostředí.** Použití prodlužovacího kabelu určeného pro vnější prostředí snižuje riziko úrazu elektrickým proudem.
f) **Pokud se nelze vyhnout provozu elektrického nářadí ve vlhkém prostředí, použijte proudový chránič.** Použití proudového chrániče snižuje riziko úrazu elektrickým proudem.

3) Ochrana osob

a) **Buďte pozorný, dbejte na to, co děláte, a práci s elektrickým nářadím dělejte rozumně. Elektrické nářadí nepoužívejte, když jste unavený nebo jste pod vlivem drog, alkoholu nebo léků.** Moment nepozornosti při používání elektrického nářadí může vést k vážným poraněním.

b) **Noste osobní ochranné pomůcky a vždy noste ochranné brýle.** Nošení osobních ochranných pomůcek, jako maska proti prachu, protiskluzová bezpečnostní obuv, ochranná přilba nebo ochrana sluchu, vždy podle druhu a použití elektrického nářadí, snižuje riziko poranění.

c) **Zabraňte neúmyslnému spuštění. Ujistěte se, že je elektrický nástroj vypnutý předtím, než ho připojíte na síť a / nebo akumulátor, upnete nebo ponesete.** Pokud máte při nošení elektrického nářadí prst na spínači nebo zařízení připojujete na elektrickou síť zapnuto, může to vést k nehodám.

d) **Předtím, než zapnete elektrické nářadí, odstraňte nastavovací nástroje nebo klíč na šrouby.** Nástroj nebo klíč, který se nachází v části zařízení, které se otáčí, může způsobit zranění.

a) **e.) Vyvarujte se nepřirozenému držení těla. Dbejte na zajištěný postoj a vždy udržujte rovnováhu.** Tím můžete lépe kontrolovat elektrické nářadí v neočekávaných situacích.

e) **Noste vhodné oblečení. Nenoste dlouhé oblečení nebo ozdoby. Vlasy, oblečení a rukavice držte mimo dosah pohyblivých částí.** Volné oblečení, ozdoby nebo dlouhé vlasy se mohou zachytit pohyblivými částmi.

f) **Pokud budete montovat zařízení pro odsávání a zachytávání prachu, zkontrolujte, zda jsou připojeny a zda se správně používají.** Použitím odsávání prachu lze zmenšit nebezpečí, které způsobuje prach.

4) Používání a manipulace s elektrickým nářadím.

a) **Přístroj nepřetěžujte. Na Vaši práci používejte elektrické nářadí, které je k tomu určeno.** S vhodným elektrickým nářadím pracujete lépe a jistěji v uvedené oblasti výkonu.

b) **Nepoužívejte elektrické nářadí, jehož vypínač je pokažený.** Elektrické nářadí, které se už nedá zapnout nebo vypnout, je nebezpečné a musí se nechat opravit.

c) **Předtím, než provedete nastavení zařízení, vyměníte díly příslušenství nebo odložíte zařízení, vytáhněte zástrčku ze zásuvky a / nebo odstraňte akumulátor**. Toto bezpečnostní opatření zabrání neúmyslnému spuštění elektrického nářadí.

d) **Nepoužívané elektrické nářadí ukládejte mimo dosah dětí. Zařízení nenechávejte používat osobám, které s ním nebyly dostatečně obeznámeny nebo tyto pokyny nečetly.** Elektrické nářadí jsou nebezpečná, když je používají nezkušené osoby.

e) **Svědomitě pečujte o elektrické nářadí. Zkontrolujte, zda pohyblivé části fungují bezchybně a neváznou, zda části nejsou zlomené nebo podobně poškozené, zda činnost elektrického nářadí není omezena. Poškozené části dejte před použitím zařízení opravit.** Mnohé nehody mají svou příčinu ve špatné údržbě elektrických nářadí.

f) Řezný nástroj udržujte ostrý a čistý. Důkladně udržované řezné nástroje s ostrými řeznými hranami se zasekávají méně a snadněji se zavádějí.

g) **Používejte elektrické nářadí, příslušenství, vložené nástroje atd. podle těchto pokynů. Vezměte přitom v úvahu pracovní podmínky a vykonávané činnosti.** Používání elektrických nářadí pro jiné než určené účely použití může vést k nebezpečným situacím.

5) Servis

a) **Elektrický nástroj dejte opravit pouze kvalifikovaným odbornému personálu a jen s originálními náhradními díly.** Tím se zajistí, že bezpečnost elektrického nářadí zůstane zachována.

Dodatečné bezpečnostní pokyny pro úhlové brusky

1) Společné bezpečnostní pokyny pro broušení a řezání:

a) Tento elektropřístroj se používá jako bruska a řezačka. Respektujte všechny bezpečnostní pokyny, příkazy, popisy a údaje, které dostáváte spolu s nářadím. Pokud nebudete následující pokyny dodržovat, může dojít k úrazu elektrickým proudem, požáru a/nebo těžkému zranění.

b) **Toto elektrické nářadí není určeno k broušení brusným papírem, práci s drátěnými kartáči a k leštění.** Používání elektrického nářadí pro jiné než určené účely může vést k nebezpečí a zranění.

c) **Nepoužívejte příslušenství, které není určeno a doporučeno výrobcem speciálně pro toto elektrické nářadí.** To, že takové příslušenství lze upnout do Vašeho elektrického nářadí, ještě neznamená jeho bezpečné použití.

d) **Povolená velikost otáček příslušenství musí být alespoň stejně vysoká jako maximální počet otáček uvedený na nářadí.** Příslušenství, které se otáčí vyšší než povolenou rychlostí, se může roztrhnout a rozlétnout do okolí.

e) **Vnější průměr a tloušťka příslušenství musejí odpovídat udaným rozměrům Vašeho elektrického nářadí.** Nevhodně dimenzované příslušenství nelze dostatečně chránit krytem nebo kontrolovat.

f) **Nástroje se závitem musejí sedět přesně na závitu vřetena brusky. Průměr otvoru příslušenství, které se upevňuje přírubou, musí odpovídat průměru objímky příruby.** Příslušenství, které nelze přesně upevnit na vřeteno elektrického nářadí, se točí nepravidelně, velmi silně vibruje a může vést ke ztrátě kontroly nad nářadím.

g) **Nepoužívejte poškozené příslušenství. Před každým použitím kontrolujte příslušenství, jako jsou brusné kotouče, zda nemají škrábance a odražené kousky, nejsou obroušené nebo silně opotřebené, zda drátěné kartáčky nemají uvolněné či zlomené drátky. Pokud Vám elektrické nářadí nebo jeho příslušenství upadne, zkontrolujte, zda není poškozené, nebo rovnou použijte nepoškozené příslušenství. Když příslušenství zkontrolujete a nasadíte, spusťte nářadí na dobu jedné minuty na nejvyšší otáčky, přičemž dbejte na to, abyste v rovině otáčení příslušenství nestáli Vy ani jiná osoba.** Při tomto testu se poškozené příslušenství obvykle roztrhne.

h) **Používejte osobní ochranné prostředky. V souladu s aplikací použijte celoobličejový kryt, ochranu očí nebo ochranné brýle. Pokud je to vhodné, používejte respirátor, ochranu sluchu, ochranné rukavice nebo speciální zástěru, která Vás ochrání před malými částicemi odletujícími z brusu a broušeného materiálu.** Před odletujícími částicemi, které vznikají při různých aplikacích, je třeba chránit oči. Respirátory musí odfiltrovat prach, který vzniká při obrábění. Pokud jste dlouhodobě vystaveni silnému hluku, můžete utrpět ztrátu sluchu.

i) **Dbejte na to, aby další osoby byly od Vašeho pracoviště v bezpečné vzdálenosti. Každý, kdo vstupuje do pracovního prostoru, musí mít osobní ochranné prostředky.** Úlomky obrobku nebo prasklé příslušenství může odletět a způsobit zranění i mimo vlastního pracovního prostoru.

j) **Pokud provádíte práce, při kterých může nástroj přijít do styku se skrytými elektrickými vedeními nebo s vlastním síťovým kabelem, držte elektrické nářadí jen za izolované rukojeti a části.** Dotyk s vedením pod napětím může způsobit, že se pod napětí dostanou i kovové části nářadí a může dojít k úrazu elektrickým proudem.

k) **Přívodní kabel držte v dostatečné vzdálenosti od otáčejících se nástrojů.** Pokud ztratíte kontrolu nad výrobkem, může se přívodní kabel přerušit nebo jej může zachytit nástroj, nebo otáčející se nástroj může zachytit Vaši ruku nebo paži.

l) **Nikdy elektrické nářadí neodkládejte, dokud se příslušenství zcela nezastaví.** Otáčející se nástroj se může dostat do kontaktu s podkladní plochou, čímž můžete ztratit kontrolu nad nářadím.

m) **Nikdy nenechávejte nářadí v chodu, pokud jej přenášíte.** V důsledku náhodného dotyku s Vaším oděvem jej může otáčející se příslušenství zachytit a dostat se do kontaktu s Vaším tělem.

n) **Pravidelně čistěte větrací otvory Vašeho elektrického nářadí.** Ventilátor motoru vtahuje do nářadí prach a silné nashromáždění kovového prachu může způsobit ohrožení elektrickým proudem.

o) **Elektrické nářadí nepoužívejte v blízkosti hořlavých materiálů.** Jiskry mohou tyto materiály zapálit.

p) **Nepoužívejte příslušenství, které vyžaduje chlazení kapalinou.** Použití vody nebo jiných chladicích kapalin může způsobit úraz elektřinou.

2) Zpětný ráz a příslušné bezpečnostní pokyny

Zpětný ráz je náhlá reakce v důsledku zaseknutého nebo zablokovaného otáčejícího se nástroje, jako jsou brusné kotouče, brusné disky, drátěné kartáče apod. Zaseknutí nebo zablokování vede k náhlému zastavení otáčejícího se nástroje. Důsledkem toho je tendence neovládaného elektrického nářadí se roztočit v opačném smyslu, než se původně otáčelo příslušenství nářadí. Když se např. brusný kotouč zasekne nebo zablokuje v obrobku, může se hrana brusného kotouče, která se zařezává do obrobku, zachytit a tak se může brusný kotouč vylomit nebo způsobit zpětný ráz. Brusný kotouč se pak pohybuje směrem k obsluhující osobě nebo od ní, a to podle smyslu otáčení kotouče vzhledem k místu zablokování. Přitom mohou brusné kotouče i prasknout. Zpětný ráz je důsledkem nesprávného použití elektrického nářadí. Vhodnými opatřeními, popsanými dále, mu lze předejít.

a) **Držte elektrické nářadí pevně a mějte tělo a paže v takové poloze, abyste udrželi sílu zpětného rázu. Pokud je k dispozici, vždy používejte přídavné držadlo, abyste měli co nejlepší kontrolu nad silami zpětného rázu nebo momentem reakce při rozběhu.** Díky vhodným preventivním opatřením může obsluhující osoba síly zpětného rázu a reakční síly zvládnout.

b) **Nikdy nedávejte ruce do blízkosti otáčejícího se příslušenství.** Při zpětném rázu se příslušenství může dostat do pohybu a zranit Vaše ruce.

c) **Vyhýbejte se tělem prostoru, do kterého se elektrické nářadí při zpětném rázu bude pohybovat.** Zpětný ráz způsobí, že se nářadí pohybuje v opačném směru, než se pohybuje brusný kotouč při zaseknutí.

d) **V oblasti rohů, ostrých hran apod. pracujte zvláště opatrně. Zabraňte tomu, aby se příslušenství od obrobku odrazilo a zakouslo.** Otáčející se příslušenství má sklon se zakusovat v blízkosti rohů, ostrých hran a tam, kde se odrazí. Pak dojde buď ke ztrátě kontroly nebo ke zpětnému rázu.

e) **Nepoužívejte řetězové ani ozubené pilové listy.** Takové nástroje často způsobují zpětný ráz nebo ztrátu kontroly nad elektrickým nářadím.

3) Speciální bezpečnostní pokyny pro broušení a rozbrušování

a.) **Používejte výhradně brusné kotouče povolené pro Vaše elektrické nářadí a pro ně určený ochranný kryt.**

a) Brusné kotouče, které nejsou určeny pro toto elektrické nářadí, nelze dostatečně zakrýt a jsou nebezpečné.

b.) **Zalomené brusné kotouče je třeba namontovat tak, aby jejich brusná plocha nevyčnívala nad úrovní okraje ochranného krytu.** Nesprávně namontovaný brusný kotouč, který vyčnívá nad okrajem ochranného krytu, nemůže být dostatečně chráněn.

c.) **Ochranný kryt musí být na elektrickém nářadí bezpečně nasazen a nastaven tak, aby bylo dosaženo nejvyšší možné bezpečnosti, tzn. aby co nejmenší část brusného kotouče byla otevřená a ukazovala na obsluhující osobu.** Ochranný kryt pomáhá chránit obsluhu před odletujícími úlomky a náhodným kontaktem s brusným kotoučem.

d.) **Brusné kotouče se smějí používat jen pro doporučené použití. Příklad: Nikdy nepoužívejte pro broušení boční stranu řezného kotouče.** Řezné kotouče jsou určeny k řezání materiálu hranou kotouče. Boční namáhání může způsobit jejich roztržení

e.) **Vždy používejte nepoškozenou upínací přírubu správné velikosti, která tvarem odpovídá brusnému kotouči, který jste si vybrali.** Vhodná příruba drží brusný kotouč a snižuje tak nebezpečí jeho roztržení. Příruby pro řezné kotouče se mohou lišit od přírub pro jiné brusné kotouče.

f.) **Nepoužívejte opotřebené brusné kotouče z větších typů elektrického nářadí.** Brusné kotouče pro větší nářadí nejsou vhodné pro vyšší otáčky malého elektrického nářadí a mohou se roztrhnout.

4) Další speciální bezpečnostní pokyny pro rozbrušování

a) **Zamezte blokování řezného kotouče nebo příliš silnému přítlaku na nástroj. Neprovádějte nadměrně hluboké řezy.** Přetěžování řezného kotouče zvyšuje jeho namáhání a náchylnost ke vzpříčení nebo zablokování, a tím dále možnost zpětného rázu nebo roztržení kotouče.

b) **Vyhýbejte se prostoru před a za otáčejícím se řezným kotoučem.** Když pohybujete řezným kotoučem v obrobku směrem od sebe, může se elektrické nářadí s otáčejícím se kotoučem v případě zpětného rázu vymrštit přímo na Vás.

c) **Pokud se řezný kotouč zasekne nebo když přerušíte práci, nářadí vypněte a nechte jej zcela zastavit. Nikdy se nepokoušejte vytahovat ještě otáčející se řezný kotouč z řezu, protože může dojít ke zpětnému rázu.** Zjistěte a odstraňte příčinu zaseknutí.
d) **Nikdy elektrické nářadí znovu nezapínejte, pokud je ještě zaříznuto v obrobku. Dřív než budete opatrně pokračovat v řezu, nechte řezný kotouč nejdřív dosáhnout jeho plný počet otáček.** Jinak se může kotouč zaseknout, vyskočit z obrobku nebo způsobit zpětný ráz.
e) **Desky nebo velké obrobky podkládejte, čímž snížíte riziko zpětného rázu vlivem zaseknutí kotouče.** Velké obrobky se mohou prohýbat vlastní váhou. Obrobek je nutno podepřít na obou koncích kotouče a také v blízkosti řezu a na hraně.
f) **Při hlubokých řezech v existujících stěnách nebo na jiných nepřehledných místech buďte zvláště opatrní.** Zařezávající se kotouč může při zasažení plynového nebo vodního potrubí nebo elektrického vedení či jiných objektů způsobit zpětný ráz.

Další bezpečnostní pokyny

a) **POZOR: Použití jiného, než v tomto návodu doporučeného příslušenství nebo přídavných nástrojů může vést k nebezpečí zranění. Používejte jen originální náhradní díly.**
b) **S nářadím používejte dodaná přídavná držadla.** Ztráta kontroly nad nářadím může být příčinou poranění.
c) **Udržujte všechna ochranná zařízení funkční.** Ochranná zařízení neodstraňujte ani neblokujte.
d) **Nářadí nenechte běžet bez dohledu.** Nářadí vždy vypněte a opusťte jej až se nástroj zcela zastaví.
e) **Zajistěte obrobek.** K uchycení obrobku použijte upínací zařízení nebo svěrák. Drží se bezpečněji než rukou a umožňuje obsluhu nářadí oběma rukama.
f) **Tvorba hluku: Při použití motorem poháněného nářadí se doporučuje použití ochrany sluchu.**
g) **Chraňte si zdraví před nebezpečím hrozícím při řezání nebo broušení tím, že budete nosit ochranné brýle.**
h) **Zásuvky v exteriéru musejí být vybaveny proudovým chráničem.** Tak to požaduje předpis pro instalaci elektrických zařízení. Dbejte na to při použití našeho nářadí.
i) **Přívodní kabel: Pokud je přívodní kabel poškozen, je jej třeba vyměnit za speciální přívodní kabel, který je dostupný u výrobce nebo v jeho zákaznickém servisu.** Výměnu přívodního kabelu smí provádět jen výrobce nebo jeho zákaznický servis nebo podobně kvalifikovaná osoba.
j) **Pokud není v návodu k použití uvedeno jinak, poškozená ochranná zařízení a poškozené části je třeba nechat odborně opravit nebo vyměnit autorizovaným servisem.**
k) **Děti musí být pod dohledem, aby si s výrobkem nehrály.**
l) **Před každým použitím zkontrolujte výrobek, jeho zástrčku a kabel na poškození.**
m) **Zástrčku zasunujte do zásuvky jen při vypnutém nářadí.**
n) **Výrobek nesmí být vlhký a ani se nesmí používat ve vlhkém prostředí.**
o) **Kabel veďte vždy dozadu za nářadí.**

p) **V případě vzpříčení může dojít k silnému točivému momentu nebo zaseknutí kotouče.** Dbejte na stabilní postoj a držte úhlovou brusku vždy oběma rukama.
q) **Zvolte takové držení těla, abyste si v případě prasknutí kotouče, vyklouznutí obrobku nebo proniknutí obrobku nepřivodili zranění.**
r) **Při všech pracích na výrobku nejdříve vytáhněte zástrčku ze zásuvky.**
s) **Noste vhodný oděv. Nenoste volný oděv ani šperky.** Dbejte na to, aby se vaše vlasy, oblečení ani rukavice nedostaly do blízkosti pohyblivých částí. Volný oděv, šperky nebo dlouhé vlasy mohou být zachyceny pohyblivými částmi nářadí.
t) **Při práci ve stěnách nebo stropech dbejte na elektrická vedení, jakož i vodovodní a odpadové trubky.**
u) **Kotouče se při řezání nebo broušení zahřívají; zabraňte proto jejich dotýkání a po práci dbejte na bezpečné odložení nářadí.**
v) **Nářadí se nesmí používat ve výbušném prostředí.**

Návod k použití

SEZNAM DÍLŮ (obr. a)

1. Vypínač
2. Přídavné držadlo
3. Tělo převodovky
4. Regulace otáček
5. Plášť kabelu
6. Tlačítko aretace hřídele

7a. Ochranný kryt s rychlouzávěrem na řezání
7b. Ochranný kryt s rychlouzávěrem na broušení/hrubování

8. Náhradní uhlíkové kartáče
9. Hákový klíč

Montáž

⚠ **VÝSTRAHA! Před jakýmikoliv pracemi na nářadí vytáhněte síťovou zástrčku!**

Přídavné držadlo

⚠ **VÝSTRAHA! Z bezpečnostních důvodů je třeba vždy používat přídavné držadlo.**

Přídavné držadlo (2) je vybaveno závitem.
Našroubujte přídavné držadlo (2) podle způsobu práce nalevo, napravo nebo hoře na hlavu nářadí.

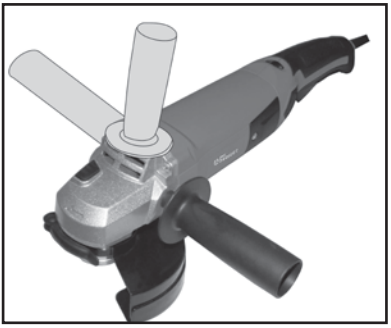

Ochranný kryt

VÝSTRAHA!

POZOR!

- Nikdy nepracujte bez ochranného krytu.

- V žádném případě nepoužívejte ochranný kryt 7b obsažený v balení. Tento je určen pouze pro řezání, ne pro broušení. Za tímto účelem je povolen pouze kryt 7a.

- V žádném případě nepoužívejte ochranný kryt 7a obsažený v balení. Tento je určen pouze pro broušení, ne pro řezání. Za tímto účelem je povolen pouze kryt 7b.

K této úhlové brusce sedí dva ochranné kryty:
Ochranný kryt 7a pro řezné kotouče: je určený k rozbrušování a při rozbrušování musí byť namontován.
Ochranný kryt 7b pro broušení a hrubování: je určen k hrubování a broušení a smí se používat jen s hrubovacími kotouči, brusnými talíři atd. **Nepoužívat** s řeznými kotouči.

Řezné kotouče jsou mnohem tenčí než hrubovací kotouče. Nesprávné použití úhlové brusky (např. při přenášení nebo vzpříčení) může mít za následek prasknutí nebo roztržení kotouče. Ochranný kryt **7a** nabízí v takovém případě zvýšenou ochranu před zraněními. Pro lepší výsledky při hrubování a broušení použijte ochranný kryt **7b.**

Montáž ochranného krytu pomocí rychlouzávěru

Ochranný kryt chrání uživatele před jiskrami a odletujícími částicemi. Uzavřená strana ochranného krytu musí být obrácena stále směrem k uživateli.

- Otevřete upínací páku **(7c).**
- Nasuňte nos na ochranném krytu přes příslušný výřez na krku vřetena do drážky **(obr. 1**).
- Otočte ochranný kryt **(7a / 7b)** do požadované pracovní polohy. Uzavřená strana ochranného krytu musí směrovat vždy k uživateli.
- Pro upnutí ochranného krytu **(7c)** uzavřete upínací páčku **(7a / 7b) (obr. 2)**. V případě potřeby lze upínací sílu uzávěru změnit uvolněním nebo dotažením nastavovacího šroubu (7d).
- Ujistěte se, zda ochranný kryt **(7a / 7b)** sedí řádně na krku vřetena.

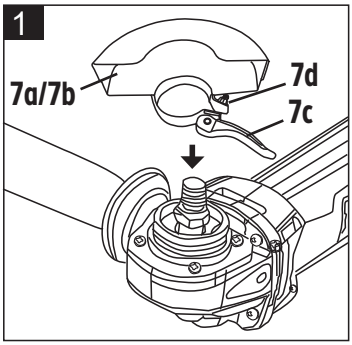

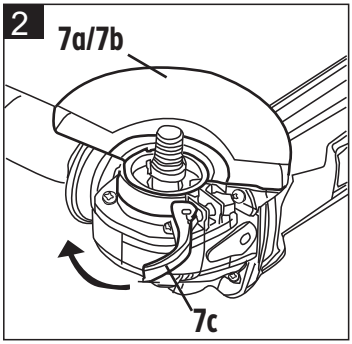

Montáž nástrojů

VÝSTRAHA! Před jakýmikoliv pracemi na nářadí vytáhněte síťovou zástrčku!

- Stiskněte tlačítko aretace vřetena **(6)**.
- Pomocí hákového klíče **(9)** uvolněte přírubovou matici a odejměte ji z vřetena.
- Na dosedací přírubu položte nástroj.
- Přírubovou matici našroubujte na závitové vřeteno.
- Stiskněte tlačítko aretace vřetena (**6**).
- Přírubovou matici dotáhněte hákovým klíčem **(9)**.

Možnosti montáže příruby

1. Nastavení příruby při použití zalomených hrubovacích kotoučů

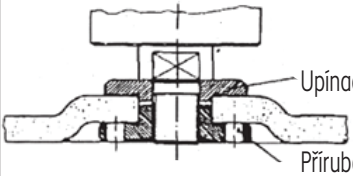

2. Nastavení příruby při použití rovných řezných kotoučů

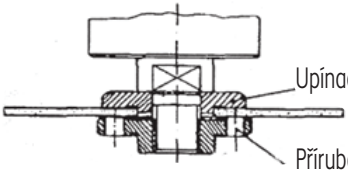

3. Nastavení příruby při použití zalomených řezných kotoučů

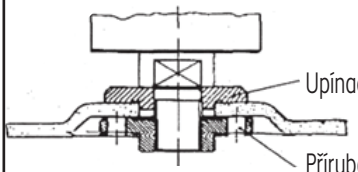

Zkušební chod nových kotoučů:

Nářadí nechte běžet jednu minutu bez zatížení. Vibrující kotouče ihned odstraňte. Kotouč chraňte před údery, nárazy, jakož i mastnotou.

Uvedení do provozu a použití

Připojení do elektrické sítě

Výrobek je určen k provozu se střídavým proudem 230-240 V~, 50 Hz a disponuje ochrannou izolací. Zkontrolujte, zda existující síťové napětí odpovídá napětí uvedeném na typovém štítku nářadí. Pokud se pracovní prostor nenachází v blízkosti síťového připojení, je třeba použít prodlužovací kabel dostatečného průřezu (min. 1,5 mm²). Prodlužovací kabel by měl být co nejkratší.

Zapnutí/vypnutí

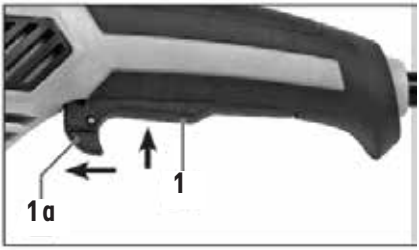

Zapnutí:

- Aretaci zapnutí **(1a)** stiskněte dopředu.
- Stiskněte vypínač **(1)**.

Vypnutí:

- Vypínač **(1)** pusťte.

Volba počtu otáček

- Zvolte počet otáček podle potřeby. Kolečko regulace otáček **(4)** nastavte na požadované nastavení.
- Potřebný počet otáček závisí od opracovávaného materiálu a lze jej stanovit zkoušením.

Následující tabulka opisuje nezávazně nastavení pro nejběžnější použití. Uvedené příslušenství není součástí dodávky.

Regulace otáček:

Materiál	Použití	Nástroj	Kolečko nastavení
Kov, kámen	Broušení	Brusný kotouč	4-6
Kov	Hrubování	Hrubovací kotouč	6
Kámen, kov	Řezání	Řezný kotouč a vodicí suport	6

Pokyny k práci

- Používejte jen otestované a povolené brusné kotouče, které jsou povoleny pro otáčky naprázdno uvedené na typovém štítku nářadí.
- Před začátkem broušení je třeba provést zkušební chod na bezpečném místě; dbejte na praskliny a povrchové chyby brusných prostředků. Všechny upevňovací šrouby je třeba pravidelně kontrolovat. Uvolněné šrouby je třeba ihned dotáhnout. Pokud tak neuděláte, může to vést k značným škodám.
- Zajistěte obrobek. K uchycení obrobku použijte upínací zařízení nebo svěrák. Drží se bezpečněji než rukou a umožňuje obsluhu nářadí oběma rukama.

Hrubování

⚠ **VÝSTRAHA!**

Řezný kotouč nepoužívejte na hrubování!

- Nejlepší výsledky při hrubování dosáhnete tehdy, pokud brusný kotouč přiložíte v úhlu 30 až 40° k obrobku.
- Příliš silné zatížení během broušení škodí úhlové brusce, zvyšuje opotřebení brusného kotouče a dochází k snížení brusného výkonu.

⚠ **VÝSTRAHA!**

Materiál s obsahem azbestu se nesmí opracovávat!

Rozbrušování

Při řezání nevzpřičte úhlovou brusku v brusné rovině. Řezný kotouč musí mít čistou řeznou hranu.

⚠ **VÝSTRAHA!**

Řezný kotouč nepoužívejte na hrubování!

⚠ **VÝSTRAHA!**

Při řezání – ať už do kamene, kovu nebo jiných materiálů – pracujte vždy protiběžně. Jinak hrozí nebezpečí, že bude nářadí nekontrolovaně vytlačeno z řezu.

Řezání kovu

Při řezání kovu postupujte stejně, jako je uvedeno výše. Dbejte však na to, abyste použili řezný kotouč, který je podle výrobce určen na kov.

Přípustné pracovní nástroje

Používejte jen pracovní nástroje, které jsou povoleny pro otáčky alespoň 3000 min^{-1}. Používejte jen vláknem vyztužené a syntetickou pryskyřicí spojené hrubovací nebo řezné kotouče s přípustnou obvodovou rychlostí 80 m/s.

Zbytkové nebezpečí

Také při správném použití výrobku existuje jisté zbytkové nebezpečí, které nelze vyloučit. Od typu konstrukce výrobku lze odvodit následující možná nebezpečí:

- dotyk s nechráněnými brusnými kotouči
- dotknutí se ještě otáčejících brusných kotoučů
- odhození částí brusných kotoučů a jiných částí
- poškození sluchu, pokud se nenosí předepsaná ochrana sluchu
- vdechnutí prachu
- úraz elektrickým proudem při doteku neizolovaných elektrických částí

Při nedodržování pokynů uvedených v návodu k použití může dojít vzhledem na nesprávné použití k jinému zbytkovému nebezpečí.

Údržba

Výměna přívodního kabelu

Pokud je přívodní kabel poškozen, je jej třeba vyměnit za speciální přívodní kabel, který je dostupný u výrobce nebo v jeho zákaznickém servisu. Výměnu přívodního kabelu smí provádět jen výrobce nebo jeho zákaznický servis nebo podobně kvalifikovaná osoba.

Uložení

Nepoužívané elektrické nářadí uchovávejte mimo dosah dětí. Nedovolte používat nářadí osobám, které nejsou obeznámeny s tímto elektrickým nářadím nebo s těmito bezpečnostními pokyny. Elektrické nářadí je nebezpečné, používají-li je nezkušené osoby.

Opravy

Elektrické nářadí smějí opravovat jen kvalifikovaný odborníci za použití identických náhradních dílů. Tak zaručíte trvalou bezpečnost elektrického nářadí.

POZOR! Výrobek uložte jen v suchých místnostech a ne v exteriéru.

Skladování

1. Výrobek vypněte a odpojte od napájení.
2. Výrobek vyčistěte uvedeným způsobem.
3. Uskladněte výrobek a jeho příslušenství na tmavém, suchém, nezamrzajícím a dobře větraném místě.
4. Výrobek skladujte vždy na místě mimo dosah dětí. Optimální teplota skladování je mezi 5°C a 30°C.
5. Doporučujeme výrobek skladovat v originálním obalu nebo jej přikrýt, abyste jej ochránili před prachem.

Přeprava

1. Výrobek vypněte a odpojte od napájení.
2. Pokud budou k dispozici, použijte ochranná přepravní zařízení.
3. Při přepravě ve vozidlech chraňte výrobek před nárazy nebo silnými vibracemi.
4. Zajistěte výrobek před vyklouznutím nebo převrácením.

Čištění a péče

POZOR! Nebezpečí poškození! Nesprávné použití výrobku může vést k poškození.

Kromě pravidelného čištění je úhlová bruska v zásadě bezúdržbová. Větrací otvory udržujte stále čisté.

Čištění výrobku

Výrobek pravidelně čistěte suchým hadříkem. Nepoužívejte agresivní drsné čisticí prostředky a rozpouštědla nebo benzín. POZOR! Výrobek nikdy neponořujte do vody.

Likvidace

Likvidace obalu

21 PAP

Obalový materiál se skládá z recyklovatelných materiálů. Obalový materiál odstraňte podle jeho označení na k tomu určených sběrných místech resp. podle platných předpisů.

Pokyny k likvidaci elektrických výrobků

Elektrické výrobky nevyhazujte do domovního odpadu. Podle evropské směrnice o elektrickém a elektronickém odpadu 2012/19/EU a její implementace do národní legislativy se musí elektrická zařízení shromažďovat odděleně a předávat k ekologickému zhodnocení. Alternativa recyklování k požadavku na vrácení: Vlastník elektrického výrobku je místo vrácení povinen za účelem řádného zhodnocení výrobek odevzdat k recyklaci. Starý výrobek lze odevzdat na sběrném místě, kde se provede likvidace ve smyslu cirkulární ekonomiky a zákonu o odpadech. Netýká se to příslušenství starých výrobků a dílů bez elektronických častí. Vysloužilé elektrické výrobky mohou obsahovat škodlivé látky. Při nesprávném zacházení nebo při poškození výrobku by tyto látky mohly při pozdějším zhodnocení výrobku způsobit poškození zdraví nebo znečištění vody a půdy.

Řešení problémů

Problém	Možná příčina	Řešení
Vypínač je vadný.	Vypínač je vadný.	Autorizovaným odborníkem nechte namontovat nový vypínač.
Uhlíkové kartáče jsou opotřebovány.	Uhlíkové kartáče jsou opotřebovány.	Dodané uhlíkové kartáče nechte namontovat autorizovaným odborníkem.
Upínací příruba nesedí správně v kotouči nebo je vadný kotouč.	Upínací příruba nesedí správně v kotouči nebo je vadný kotouč.	Uvolněte přírubu, odejměte kotouč, kotouč zkontrolujte a pokud je v pořádku, nasaďte jej zpátky podle návodu.
Vadné aretační tlačítko.	Vadné aretační tlačítko.	Kontaktujte prosím naši zákaznickou linku.

Technické údaje

Jmenovité napětí:	230-240V ~ (střídavý proud), 50Hz
Jmenovitý výkon:	1200 W
Jmenovité otáčky:	3000 - 12000 min^{-1}
Velikost kotouče:	Ø 125 mm
Vřeteno:	M14
Třída ochrany:	II
Hodnoty hluku	
A-vážená hladina akustického tlaku	L_{PA}: 86dB (A)
A-vážená hodnota výkonu akustického tlaku:	L_{WA} : 97dB (A)
K_{PA} a K_{WA}:	3dB (A)
Pokud překročí hodnota hladiny akustického tlaku následující hodnoty, noste ochranu sluchu: 80 dB (A)	
Hodnoty vibrací	
Celková hodnota vibrací (triaxiální vektorový součet) podle EN 60745. Typicky vážené vibrace	
Hodnota emise vibrací a_h:	5,46 m/s^2
Nepřesnost K:	1,5 m/s^2

Noste vždy ochranu sluchu!

- Uvedená hodnota emise vibrací byla zjištěna normalizovaným postupem měření a lze ji použít pro účely srovnání tohoto elektrického nářadí s jiným typem.
- Uvedenou hodnotu vibrací lze také použít k předběžnému odhadu zatížení.
- Hodnota emise vibrací se může v průběhu používání elektrického nářadí odlišovat od udané hodnoty v závislosti na způsobu používání elektrického nářadí.
- Snažte se držet úroveň vibrací co nejníže. Opatření za účelem snížení zatížení vibracemi jsou např. nošení rukavic při používání nářadí a omezení doby použití. Přitom je třeba zohlednit všechny doby provozu, (např. doby, během kterých je elektrické nářadí vypnuté a doby, kdy nářadí sice běží, ale v skutečnosti je bez zatížení).

ES prohlášení o shodě

CE Údaje a normy najdete v přiloženém ES prohlášení o shodě.

Sadržaj

Prije prve uporabe 34
Sadržaj isporuke 34
Objašnjenja 34
Sigurnost 35
Upute za uporabu 42
Održavanje 45
Čišćenje i njega 46
Odlaganje u otpad 46
Rješavanje problema 46
Tehnički podaci 47
EZ Izjava o sukladnosti 47

Prije prve uporabe

Prije korištenja proizvoda upoznajte se sa svim uputama za uporabu i sigurnosnim napomenama. Proizvod koristite samo za navedeno područje primjene. Pohranite upute za uporabu radi kasnije reference. Ukoliko proizvod dajete drugoj osobi, priložite i svu dokumentaciju.

VAŽNO: SAČUVATI ZA KASNIJE POTREBE: POZORNO PROČITATI!

Sadržaj isporuke

- Kutna brusilica 1200W / 125mm
- 1 x Dodatna ručka
- 2 x Štitnik za brusilicu
- 2 x Rezervne grafitne četkice
- 1x Kukasti ključ
- Upute za uporabu

Provjerite jesu li svi dijelovi na broju i je li proizvod eventualno oštećen pri transportu. Ne puštajte oštećeni proizvod u rad! U slučaju oštećenja, obratite se nekoj od Kauflandovih filijala.

Objašnjenja

U ovim uputama, na proizvodu ili na ambalaži, koriste se sljedeće signalne riječi i simboli.

Pročitajte upute za uporabu prije puštanja u rad!

Upozorenje!
Ova signalna riječ ukazuje na opasnost sa srednjim stupnjem rizika koja, ako se ne izbjegne, za posljedicu može imati smrt ili ozbiljne ozljede.

Pozor!
Ova signalna riječ upozorava na moguće materijalne štete.

Proizvodi koji su označeni sa ovim simbolom ispunjavaju sve važeće propise zajednice Europskog gospodarskog prostora.

Proizvodi koji su označeni ovim simbolom smiju se koristiti samo u zatvorenom prostoru.

Ovim simbolom su označeni električni uređaji koji odgovaraju klasi zaštite II. Dvostruka izolacija radi dodatne zaštite.

Električne i elektroničke uređaje ne odlagati u kućno smeće!

Nositi zaštitu za sluh.

Nositi zaštitne naočale.

Koristite ovaj štitnik za brusilicu samo za radove na rezanju.

Koristite ovaj štitnik za brusilicu samo za radove na brušenju.

Sigurnost

Prije prve uporabe proizvoda pažljivo pročitajte sljedeće sigurnosne upute. Držite se svih sljedećih sigurnosnih napomena radi sigurne uporabe.

Namjena

Kutna brusilica namijenjena je za rezanje, brušenje i radove grube obrade. Ovaj uređaj je namijenjen za „uradi sam" korisnike. Nije koncipiran za trajnu komercijalnu primjenu. Uređaj smiju koristiti samo odrasle osobe. Mladež starija od 16 godina smije koristiti uređaj samo pod nadzorom. Proizvođač ne prihvaća nikakvu odgovornost za štete nastale uslijed nenamjenskog ili pogrešnog korištenja proizvoda.

Sigurnost djece i osoba

⚠ **Upozorenje!**

• Opasnost od nezgoda za djecu i dojenčad!

Nikada ne ostavljajte djecu s materijalom za pakiranje bez nadzora! Postoji opasnost od gušenja, djeca često podcjenjuju opasnosti! Opasnost po život i rizik od ozljeda za dojenčad i djecu!

⚠ **• Oprez, opasnost od ozljeda!**

Uvjerite se da su svi dijelovi neoštećeni. Oštećeni dijelovi mogu utjecati na sigurnost i stabilnost.

• Opće sigurnosne mjere

Prije korištenja provjerite stabilnost proizvoda. Koristite proizvod pravilno i samo za predviđeno područje namjene. Sve komponente se moraju držati podalje od otvorenog plamena.

Sigurnosne mjere

- Ovaj uređaj nije namijenjen za korištenje od strane osoba (uključujući i djecu) sa smanjenim fizičkim, osjetilnim ili mentalnim sposobnostima ili nedostatkom iskustva i / ili nedostatkom znanja, osim ako su pod nadzorom osobe koja je odgovorna za njihovu sigurnost ili su od nje dobili upute kako treba koristiti proizvod.
- Proizvod nikada ne izlažite visokim temperaturama i vlazi, jer u suprotnom proizvod može biti oštećen.

⚠ **Opće sigurnosne upute za električne alate**

UPOZORENJE! Pročitajte sve sigurnosne upute i naputke. Nepoštivanje sigurnosnih napomena i uputa može prouzročiti električni udar, požar i/ili teške ozljede.

Sve sigurnosne napomene i upute pohranite za buduće potrebe.
Termin „električni alat" u ovim sigurnosnim napomenama odnosi se na električne alate s mrežnim napajanjem (s kabelom za napajanje) i na električne alate s akumulatorskim napajanjem (bez kabela za napajanje).

1) Sigurnost na radnom mjestu

a) **Držite Vaše radno područje čisto i dobro osvijetljeno.** Nered ili slaba osvijetljenost radnog područja mogu prouzročiti nesreće.

b) **Električne alate ne koristite u eksplozivnom okolišu, gdje mogu postojati zapaljive tekućine, plinovi ili prašine.** Električni alati proizvode iskre koje mogu zapaliti prašinu ili isparine.

c) **Za vrijeme uporabe električnih alata udaljite djecu i druge osobe.** Zbog odvraćanja pažnje možete izgubiti kontrolu nad uređajem.

2) Električna sigurnost

a) **Utikač za priključivanje električnog alata mora odgovarati utičnici. Utikač se nikako ne smije mijenjati. Ne koristite nikakve adaptere utikača zajedno s električnim alatima sa uzemljenom zaštitom.** Nemodificirani utikači i prikladne utičnice smanjuju rizik od električnog udara.

b) **Izbjegavajte tjelesni kontakt sa uzemljenim površinama, kao što su cijevi, grijanje, štednjaci i rashladni ormari.** Postoji povećani rizik od električnog udara ako je vaše tijelo uzemljeno.

c) **Ne izlažite električne alate kiši ili vlazi.** Prodor vode u električni alat povećava rizik od električnog udara.

d) **Ne koristite kabel za nošenje ili vješanje električnog alata niti ga vucite da biste izvukli utikač iz utičnice. Udaljite kabel od topline, ulja, oštrih rubova ili pokretnih dijelova uređaja.** Oštećeni ili zapleteni priključni kabeli povećavaju opasnost od električnog udara.

e) **Ako s nekim električnim alatom radite vani, koristite samo produžne kabele koji su prikladni za vanjsku uporabu.** Korištenje produžnog kabela namijenjenog vanjskoj uporabi umanjuje rizik od električnog udara.

f) **Ako se uporaba električnog alata u vlažnom okružju ne može izbjeći, koristite FID zaštitnu sklopku.** Uporabom FID sklopke za zaštitu od rezidualnih struja umanjuje se opasnost od električnog udara.

3) Sigurnost osoba

a) Budite pažljivi, pozorni i koncentrirani dok radite s električnim alatom. Nikako ne koristite alat kada ste umorni ili pod utjecajem droga, alkohola ili lijekova. Trenutak nepažnje pri korištenju električnog alata može prouzročiti ozbiljne ozljede.

b) Nosite osobnu zaštitnu opremu i uvijek nosite zaštitne naočale. Nošenje osobne zaštitne opreme poput maske za prašinu, protukliznih zaštitnih cipela, zaštitnog šljema ili zaštite za sluh ovisno o vrsti i namjeni električnog alata umanjuje rizik od ozljeda.

c) Izbjegavajte nehotično puštanje u rad. Ne zaboravite isključiti električni alat prije priključivanja strujnog napajanja i/ili akumulatora, te pri podizanju ili nošenju.

Nošenje električnog alata s prstom na prekidaču ili priključivanje uređaja na napajanje dok je uređaj uključen na prekidaču može prouzročiti nezgode.

d) **Uklonite alatne ključeve i alate za podešavanje prije uključivanja električnog alata.** Alat ili ključ koji se nalazi u rotirajućem dijelu uređaja može prouzročiti ozljede.

e) **Ne zauzimajte neprirodne položaje tijela. Pobrinite se za siguran položaj i uvijek održavajte ravnotežu.** Na taj način možete bolje kontrolirati alat u neočekivanim situacijama.

f) **Nosite prikladnu odjeću. Ne nosite široku odjeću ili nakit. Držite kosu, odjeću i rukavice dalje od pokretnih dijelova.** Široka odjeća, nakit ili duga kosa mogu se uhvatiti u pokretne dijelove.

g) **Ako se mogu montirati sklopovi za usisavanje i hvatanje prašine, uvjerite se da su pravilno priključeni i da se pravilno koriste.** Korištenjem usisavanja prašine mogu se umanjiti opasnosti od prašine.

4) Uporaba i rukovanje električnim alatima

a) **Ne preopterećujte uređaj. Za svoj posao koristite odgovarajući električni alat.** Sa odgovarajućim električnim alatom radite bolje i sigurnije u odgovarajućem području rada.

b) **Ne koristite električni alat čiji je prekidač u kvaru.** Električni alat koji se više ne može uključiti ili isključiti preko prekidača je opasan i mora se popraviti.

c) **Iskopčajte mrežni utikač iz utičnice i/ili uklonite punjivu bateriju prije podešavanja, zamijene pribora ili odlaganja uređaja.** Ova mjera opreza sprječava nehotično uključivanje električnog alata.

d) **Električne alate koje ne koristite čuvajte van dohvata djece. Ne dopuštajte osobama da koriste alat ako ga ne poznaju ili ako nisu pročitale ove upute.** Električni alati su opasni u rukama neiskusnih osoba.

e) **Brižljivo njegujte električni alat. Provjeravajte da li pokretni dijelovi besprijekorno funkcioniraju i ne lijepe se, jesu li dijelovi polomljeni ili oštećeni uslijed čega je funkcija električnog alata otežana. Popravite oštećene dijelove prije uporabe uređaja.** Uzročnici mnogih nesreća su loše održavani električni alati.

f) **Pobrinite se da alati za rezanje budu oštri i čisti.** Brižno njegovani alati za rezanje s oštrim oštricama se manje zaglavljuju i lakše navode.

g) **Koristite električni alat, pribor, alate itd. prema ovim uputama. Pritom obratite pažnju na radne uvjete i posao koji treba obaviti.** Nenamjenska uporaba električnih alata, suprotna predviđenom načinu primjene, može prouzročiti opasne situacije.

5) Servis

a) **Popravku Vašeg električnog alata prepustite samo kvalificiranim stručnjacima koji će koristiti samo originalne zamjenske dijelove.** Time se osigurava da sigurnost električnog alata ostane očuvana.

Dodatne sigurnosne napomene za korištenje Vaše kutne brusilice

1) Zajedničke sigurnosne mjere za brušenje i abrazivno rezanje.

a) **Ovaj električni alat treba koristiti kao brusilicu i stroj za abrazivno rezanje. Vodite računa o svim sigurnosnim upozorenjima, uputama, ilustracijama i podacima koje ste dobili uz uređaj.** Ukoliko ne poštujete sljedeće upute može doći do udara električne struje, požara i/ili ozbiljnih ozljeda.

b) **Ovaj električni uređaj nije namijenjen za brušenje brusnim papirom, rad sa žičanom četkom, poliranje.** Načini korištenja za koje električni uređaj nije predviđen mogu uzrokovati opasnost i ozljede.

c) **Ne koristite pribor koji proizvođač nije specijalno namijenio i preporučio za ovaj električni alat.** Sama činjenica da neki pribor možete pričvrstiti na svoj električni alat ne jamči sigurnu uporabu.

d) **Dopušteni broj okretaja priključnih alata mora biti veći ili bar jednak navedenom maksimalnom broju okretaja električnog alata.** Dodatna oprema koja se obrće brže nego što je dozvoljeno se može polomiti i razletjeti.

e) **Vanjski promjer i debljina priključnog alata mora odgovarati dimenzijama Vašeg električnog alata.** Alati sa pogrešnim dimenzijama ne mogu biti adekvatno zaštićeni ili kontrolirani.

f) **Alati koji se koriste s navojnim umetkom moraju točno odgovarati navoju brusnog vretena. Kod alata koji se koriste, a koji se montiraju pomoću prirubnice, promjer otvora alata koji se koristi mora odgovarati promjeru prihvata prirubnice.** Alati koji se koriste i koji nisu ispravno učvršćeni na električni alat okreću se neravnomjerno, vrlo jako vibriraju i mogu dovesti do gubitka kontrole.

g) **Ne koristite oštećene priključne alate. Prije svake uporabe priključnog alata provjerite postoje li procjepi i napukline, da li brusni disk ima napukline, je li pohaban ili istrošen, da li su žičane četke olabavljene ili imaju polomljene žice. Ukoliko dođe do pada električnog ili priključnog alata, provjerite da li je oštećen ili koristite neoštećeni električni alat. Kada ste izvršili kontrolu i postavili alat koji se koristi, osobe koje se nalaze u blizini držite izvan ravni rotiranje alata koji se koristi i pustite uređaj da jednu minutu radi s najvišim brojem okretaja.** Oštećeni alat koji se koristi se najčešće lomi za vrijeme testiranja.

h) **Nosite osobnu zaštitnu opremu. U zavisnosti od primjene koristite zaštitu za cijelo lice, zaštitu za oči ili zaštitne naočale. Ukoliko je potrebno, nosite masku za zaštitu od prašine, zaštitne rukavice ili specijalnu pregaču koja sitne čestice brušenja i materijala drži dalje od vas.** Oči trebaju biti zaštićene od stranih tijela koja lete okolo, a koja nastaju prilikom raznih načina primjene. Maske za zaštitu od prašine i zaštitu disajnih organa moraju prilikom primjene da filtriraju prašinu. Ukoliko ste duže izloženi jakoj buci, to može dovesti do gubitka vašeg sluha.

i) **Vodite računa da se druge osobe nalaze na sigurnom odstojanju od vašeg radnog područja. Svatko tko stupa u radno područje mora nositi osobnu zaštitnu opremu.** Odlomljeni komadi obratka ili polomljeni alati koji se koriste mogu izletjeti i prouzrokovati ozljede i izvan direktnog radnog područja.

j) **Električni alat držite samo za izolirane površine za hvatanje, kad izvodite radove, kod kojih alat za umetanje može naletjeti na skrivene vodove ili vlastiti kabel za napajanje.** Kontakt s vodičima pod naponom može dovesti do toga da se metalni dijelovi uređaja također nađu pod naponom i dovesti do električnog udara.

k) **Kabel za napajanje držite dalje od rotirajućih priključnih alata.** Ukoliko izgubite kontrolu nad uređajem, mrežni kabel može biti prekinut ili zahvaćen, tako da Vaša šaka ili ruka može dospjeti u rotirajući alat koji se koristi.

l) **Nikad ne odlažite električni alat prije no što se priključni alat potpuno ne zaustavi.** Rotirajući alat koji se koristi može stupiti u kontakt s površinom na koju se odlaže, uslijed čega možete izgubiti kontrolu nad alatom.

m) **Ne ostavljajte električni alat uključen dok ga nosite.** Vaša odjeća se u slučajnom dodiru sa rotirajućim priključnim alatom može zakačiti, a priključni alat se može zariti u vaše tijelo.

n) **Redovito čistite ventilacijske otvore Vašeg električnog alata.** Ventilator motora uvlači prašinu u kućište, a velike naslage metalne prašine mogu prouzročiti električne opasnosti.

o) **Ne koristite električni alat u blizini zapaljivih materijala.** Iskre mogu zapaliti takve materijale.

p) **Ne koristite priključne alate koji zahtijevaju tekuće sredstvo za hlađenje.** Uporaba vode ili drugih tekućih rashladnih sredstava može dovesti do električnog udara.

2) Povratni udarac i odgovarajuće sigurnosne upute

Povratni udar predstavlja iznenadnu reakciju zakvačenog ili blokiranog rotirajućeg priključnog alata, kao što su brusna ploča, brusni disk, žičana četka itd. Zakačinjanje ili blokiranje dovodi do iznenadnog zaustavljanja rotirajućeg priključnog alata. Uslijed toga se nekontrolirani električni alat ubrzava u smjeru suprotnom od smjera rotacije priključnog alata na mjestu blokiranja. Ako se npr. disk za brušenje zaglavljuje ili blokira u obratku, rub diska za brušenje koja upada u obradak se može zaglaviti i time uzrokovati lomljenje diska za brušenje ili povratni udar. Brusna ploča se tada kreće k osobi koja upravlja alatom ili od nje, ovisno o smjeru vrtnje ploče na mjestu blokiranja. Pritom se brusna ploča, također, može polomiti. Povratni udar je posljedica pogrešne ili nepravilne uporabe električnog alata. To se može spriječiti odgovarajućim mjerama opreza.

a) **Električni alat držite čvrsto i Vaše tijelo i ruke stavite u položaj u kojem možete kompenzirati silu povratnog udara. U slučaju da postoji, uvijek koristite dodatnu ručku, kako bi imali najveću moguću kontrolu nad povratnim udarima ili momentima reakcije pri pokretanju.** Rukovatelj može odgovarajućim mjerama predostrožnosti savladati sile povratnog udara i sile reakcije.

b) **Nikada ne stavljajte svoju ruku blizu rotirajućeg priključnog alata.** U slučaju povratnog udara, priključni alat može prijeći preko Vaše ruke.

c) **Izbjegavajte da se tijelom nađete u području u kome se električni alat pomiče prilikom povratnog udara.** Povratni udar goni električni alat u smjeru suprotnom od smjera kretanja brusne ploče na mjestu blokade.

d) **Budite naročito pažljivi pri radu u blizini kutova, oštrih rubova, odn. spriječite da priključni alat odskoči od radnog predmeta i zaglavi.** Rotirajući alat koji se koristi se kod uglova, oštrih rubova ili kod odbijanja može zaglaviti. To uzrokuje gubitak kontrole ili povratni udar.

e) **Nemojte koristiti list za rezanje s lancem ili zupcima.** Takvi alati koji se koriste često uzrokuju povratni udar ili gubitak kontrole nad alatom koji se koristi.

3) Posebne sigurnosne napomene za brušenje i abrazivno rezanje.

a.) **Koristite isključivo abrazivna sredstva koja su odobrena za Vaš električni alat i štitnik za brusilicu koji je namijenjen za ta abrazivna sredstva.**

a) Za abrazivna sredstva koja nisu namijenjena za električni alat se ne može pružiti adekvatna zaštita i ona nisu sigurna.

b.) **Brusni diskovi sa upuštenim centrom moraju biti tako montirani da njihova brusna površina ne viri iznad ravni ruba štitnika za brusilicu.** Nepravilno montiran disk za brušenje koji viri iznad ravni ruba štitnika za brusilicu ne može biti adekvatno zaštićen.

c.) **Štitnik za brusilicu mora biti sigurno postavljen na električni alat i radi maksimalne sigurnosti tako podešen da najmanji mogući dio tijela za brušenje bude izložen rukovatelju.** Štitnik za brusilicu pomaže pri zaštiti rukovatelja od odlomaka, slučajnog kontakta sa tijelom za brušenje, kao i od iskri koje mogu zapaliti odjeću.

d.) **Tijela za brušenje smiju da se koriste samo za preporučene mogućnosti korištenja. Na primjer: Nikada ne brusite bočnom površinom ili diskom za rezanje.** Diskovi za rezanje su namijenjeni za skidanje materijala pomoću ruba. Bočno djelovanje sile na ovo tijelo za brušenje može dovesti do njegovog loma

e.) **Uvijek koristite neoštećenu prirubnicu za stezanje, odgovarajuće veličine i oblika u odnosu na disk za brušenje koji ste odabrali.** Odgovarajuće prirubnice podupiru disk za brušenje i na taj način smanjuju opasnost od loma diska za brušenje. Prirubnice za diskove za rezanje se mogu razlikovati od prirubnica za druge diskove za brušenje.

f.) **Nemojte koristiti istrošene diskove sa većih električnih alata.** Diskovi za brušenje za veće električne alate nisu dimenzionirani za visoke brojeve okretaja manjih električnih alata i mogu se polomiti.

4) Ostale posebne sigurnosne napomene za abrazivno rezanje

a) **Izbjegavajte blokiranje diska za rezanje ili previsok kontaktni pritisak. Ne provodite suviše duboke rezove.** Preopterećenje diska za rezanje povećava njegovo habanje i uvijanje ili blokiranje, a time i mogućnost povratnog udara ili loma tijela za brušenje.

b) **Izbjegavajte područje ispred i iza rotirajućeg diska za rezanje.** Ukoliko disk za rezanje u obratku udaljavate od sebe, u slučaju povratnog udara električni alat sa rotirajućim diskom može biti direktno odbačen prema Vama.

c) **U slučaju da se disk za rezanje zaglavi ili prekidate sa radom, isključite uređaj i držite ga mirno dok se disk ne zaustavi. Nikada ne pokušavajte da disk za rezanje koji je još u pokretu izvučete iz reza, jer u suprotnom može doći do povratnog udara.** Utvrdite i otklonite uzrok zaglavljivanja.

d) **Ne uključujte ponovo električni alat sve dok se nalazi u obratku. Prije nego što pažljivo nastavite sa rezanjem, dopustite da disk za rezanje dostigne svoj puni broj okretaja.** U suprotnom se disk može zaglaviti, iskočiti iz obratka ili uzrokovati povratni udar.

e) **Poduprite ploče ili velike obratke, kako bi smanjili rizik od povratnog udara uslijed uklještenog diska za rezanje.**

Veliki obratci se pod vlastitom težinom mogu saviti. Obradak mora biti poduprt sa obije strane diska i to i u blizini reza, i na rubu.

f) **Budite posebno oprezni kod potopnih rezova u postojećim zidovima ili drugim nepreglednim područjima.** Disk za rezanje koji se umeće, može prilikom rezanja u plinskim i vodovodnim cijevima, električnim vodovima i drugim dijelovima objekta izazvati povratni udar.

Posebne sigurnosne napomene kod brušenja brusnim papirom:

a) **Ne koristite listove za brušenje prevelikih dimenzija, već pratite upute proizvođača za veličinu listova za brušenje.** Izbačeni komadi žice mogu veoma lako prodrijeti kroz tanku odjeću i/ili kožu.

Ostale sigurnosne napomene

a) **PAŽNJA: Korištenje druge dodatne opreme ili dodatnih uređaja, osim onih koji su preporučeni u ovim uputama za uporabu može izazvati opasnost od ozljeda. Koristite samo originalne rezervne dijelove.**

b) **Koristite dodatne ručke koje su isporučene sa strojem.** Gubitak kontrole nad strojem može dovesti do ozljeda.

c) **Održavajte sve zaštitne uređaje funkcionalnim.** Ne uklanjajte i ne blokirajte ni jedan od zaštitnih uređaja.

d) **Ne puštati stroj da radi bez nadzora.** Stroj uvijek isključiti i napustiti tek kada se alat potpuno zaustavi.

e) **Osigurajte obradak.** Za držanje obratka koristite uređaje za stezanje ili stolnu stegu. Time je držanje sigurnije nego rukom i omogućeno je rukovanje strojem sa obje ruke.

f) **Razvoj buke: Kod korištenja stroja s motornim pogonom preporuča se korištenje štitnika za sluh.**

g) **Pomoću zaštitnih naočala zaštitite svoje zdravlje od opasnosti koje nastaju prilikom rezanja ili brušenja.**

h) **Utičnice na otvorenom moraju biti opremljene zaštitnim uređajem diferencijalne struje.** To zahtjeva propis o instalacijama za električne sustave. Obratite pažnju na to kod korištenja našeg stroja.

i) **Priključni kabel: Ako je priključni vod oštećen, on se mora zamijeniti posebnim priključnim kabelom koji je dostupan kod proizvođača ili njegovog korisničkog servisa.** Zamjena priključnog voda se smije vršiti samo od strane proizvođača ili njegove korisničke službe, odnosno osoba sa sličnom kvalifikacijom.

j) **Oštećeni zaštitni uređaji i dijelovi se moraju u skladu s propisima popraviti ili zamijeniti od strane priznatog specijaliziranog servisa, ukoliko to u uputama za uporabu nije drugačije navedeno.**

k) **Djeca moraju biti pod nadzorom, kako bi se osiguralo da se ne igraju strojem.**

l) **Prije svakog korištenja stroja provjeriti jesu li utikač i kabel eventualno oštećeni.**

m) **Utikač umetati u utičnicu samo kod isključenog stroja.**

n) **Stroj ne smije biti vlažan niti smije raditi u vlažnom okruženju.**

o) **Kabel uvijek voditi tako da bude iza stroja.**

p) **Zbog zaglavljivanja može doći do prekomjernog zakretnog momenta ili oduzimanja brusne ploče.** Osigurajte stabilan položaj tijela i čvrsto držite kutnu brusilicu uvijek s obje ruke.
q) **Odaberite takav položaj tijela, da u slučaju eventualnog loma diska, iskliznuća obratka ili prodiranja kroz obradak ne budete ozlijeđen.**
r) **Prije obavljanja bilo kakvih radova na stroju izvući mrežni utikač iz utičnice.**
s) **Nosite odgovarajuću odjeću. Nemojte nositi široku odjeću i nakit.** Kosu, odjeću i rukavice držite dalje od pokretnih dijelova. Široka odjeća, nakit ili duga kosa mogu biti zahvaćeni pokretnim dijelovima.
t) **Kod obavljanja radova u zidovima ili stropovima obratiti posebnu pažnju na vođenje električnih vodova, kao i na vodovodne i odvodne cijevi.**
u) **Diskovi se zagrijavaju pri rezanju ili brušenju, izbjegavajte dodirivanje i pazite na sigurno odlaganje stroja nakon obavljanja radova.**
v) **Stroj se ne smije koristiti u eksplozivnim okružjima.**

Upute za uporabu

OPIS SASTAVNIH DIJELOVA (sl. A)

1. Prekidač za uklj./isklj.
2. Dodatna ručka
3. Kućište prijenosnika
4. Predizbor broja okretaja
5. Plašt kabela
6. Gumb za zabravljivanje vretena

7a Štitnik za brusilicu sa brzim zatvaračem za radove na rezanju
7b Štitnik za brusilicu sa brzim zatvaračem za radove na brušenju/gruboj obradi
8 Rezervne grafitne četkice
9 Kukasti ključ

Montaža

UPOZORENJE! Prije obavljanja bilo kakvih radova na stroju izvući mrežni utikač!

Dodatna ručka

UPOZORENJE! Iz sigurnosnih razloga dodatna ručka se mora uvijek koristiti.

Dodatna ručka (2) je opremljena navojem.
Ovisno o načinu rada, navrnite dodatnu ručku (2) lijevo, desno ili odozgo na glavu uređaja.

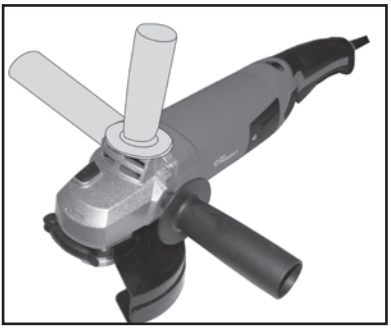

Štitnik za brusilicu

UPOZORENJE!

PAŽNJA!

- Nikada ne obavljati radove bez štitnika za brusilicu.

- Ni u kom slučaju ne koristiti štitnik za brusilicu 7b, koji je sadržan u opsegu isporuke. On je predviđen samo za funkciju rezanja, ne za funkciju brušenja. Za tu svrhu je odobren samo štitnik za brusilicu 7a.

- Ni u kom slučaju ne koristiti štitnik za brusilicu 7a, koji je sadržan u opsegu isporuke. On je predviđen samo za funkciju brušenja, ne za funkciju rezanja. Za tu svrhu je odobren samo štitnik za brusilicu 7b.

Za ovu kutnu brusilicu odgovaraju dva štitnika za brusilicu:

Štitnik za brusilicu 7a za diskove za rezanje: on je pogodan za abrazivno rezanje i mora biti montiran kada koristite diskove za rezanje.

Zaštitni poklopac 7b za radove brušenja / grube obrade: pogodan je za grubu obradu i brušenje te se može koristiti samo s brusnim pločama, brusnim tanjurima itd. **NE** koristite s reznim pločama.

Diskovi za rezanje su mnogo tanji od diskova za grubu obradu. Nepravilna uporaba kutne brusilice (npr. kod premještanja ili uvijanja) može imati za posljedicu lomljenje ili kidanje diska. Štitnik za brusilicu **7a** u tom slučaju pruža povećanu zaštitu od ozljeda. Za najbolje rezultate prilikom grube obrade i brušenja koristite štitnik za brusilicu **7b.**

Montaža štitnika brusilice pomoću brzog zatvarača

Štitnik brusilice štiti rukovatelja od iskri i izbačenih dijelova. Zatvorena strana štitnika za brusilicu mora uvijek biti okrenuta prema korisniku.

- Otvorite ručicu za stezanje (**7c).**
- Gurnite kljun na štitniku brusilice u žlijeb kroz odgovarajući usjek na vratu vretena (**sl.1**)
- Obrnite štitnik za brusilicu **(7a / 7b)** u potreban radni položaj. Zatvorena strana štitnika za brusilicu mora uvijek pokazivati prema rukovatelju.
- Zatvorite zateznu polugu **(7c)** za zaglavljivanje zaštitnog poklopca **(7a / 7b) (sl.2)**. Ako je potrebno, stezna snaga brave može se promijeniti otpuštanjem ili pritezanjem vijka za podešavanje (7d) .
- Uvjerite se da štitnik za brusilicu (**7a / 7b**) čvrsto naliježe na vrat vretena.

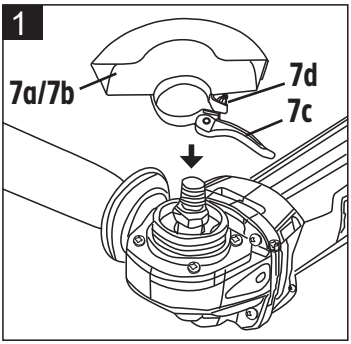

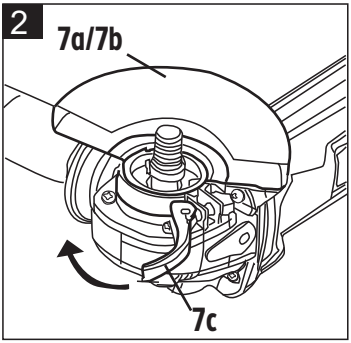

Montaža alata

UPOZORENJE! Prije obavljanja bilo kakvih radova na stroju izvući mrežni utikač!

- Pritisnuti gumb za zabravljivanje vretena (**6**).
- Otpustite prirubničku maticu pomoću kukastog ključa (**9**) i uklonite je sa vretena.
- Položite alat koji se koristi na prihvatnu prirubnicu
- Zavrnuti prirubničku maticu na navojno vreteno.
- Pritisnuti gumb za zabravljivanje vretena (**6**).
- Čvrsto zategnuti prirubničku maticu pomoću kukastog ključa (**9**).

Mogućnosti montaže prirubnice

1.Položaj prirubnice kod korištenja diskova za grubu obradu sa upuštenim centrom.

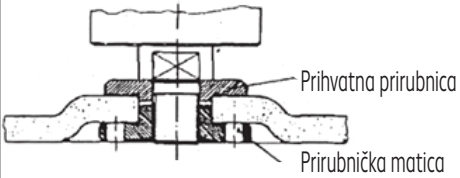

2.Položaj prirubnice kod korištenja ravnih diskova za rezanje.

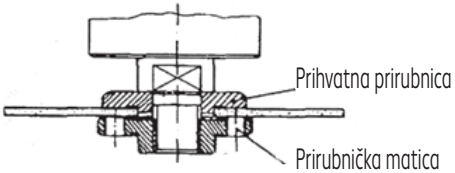

3.Položaj prirubnice kod korištenja diskova za rezanje sa upuštenim centrom.

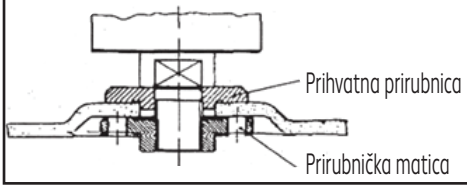

Probni rad novih diskova:

Pustiti stroj da jednu minutu radi bez opterećenja. Diskove koji vibriraju odmah odložiti na otpad. Diskove štititi od udaraca, sudara i masnoće.

Puštanje u rad i uporaba

Mrežni priključak

Stroj je konstruiran za rad s izmjeničnim naponom 230-240 V ~, 50 Hz i dvostruko je izoliran. Provjerite da li se postojeći mrežni napon podudara sa podacima na tipskoj pločici uređaja. Ako se radno područje ne nalazi u blizini mrežnog priključka, onda se mora koristiti produžni kabel s adekvatnim poprečnim presjekom (min. 1,5 mm²). Produžni kabel treba biti što je moguće kraći.

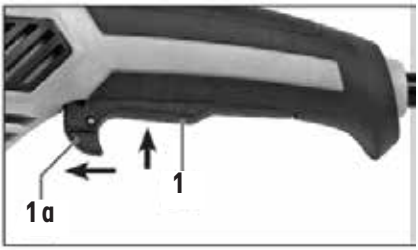

Uključivanje/isključivanje

Uključivanje:

- Blokadu za uključenje (**1a**) pritisnuti prema naprijed.
- Pritisnuti prekidač za uključivanje/isključivanje (**1**).

Isključivanje:

- Otpustiti prekidač za uključivanje/isključivanje (**1**).

Predizbor broja okretaja

- Odaberite željeni broj okretaja ovisno o potrebi. Obrnite kotačić za podešavanje (**4**) na željeno podešavanje.
- Potreban broj okretaja ovisi o materijalu koji se obrađuje i može se utvrditi testiranjem u praksi.

U sljedećoj tablici su neobavezujuće opisana podešavanja za najčešće primjene. Opisana dodatna oprema nije sadržana u obimu dostave.

Predizbor broja okretaja:

Materijal	Primjena	Alat	Kotačić za podešavanje
Metal, kamen	Brušenje	Disk za brušenje	4-6
Metal	Gruba obrada	Disk za grubu obradu	6
Kamen, metal	Rezanje	Disk za rezanje i klizač za vođenje	6

Napomene za rad

- Koristite samo ispitane i odobrene diskove za brušenje, koji su odobreni za brojeve okretaja u praznom hodu u skladu sa
- podacima na tipskoj pločici Stroja.
- Prije početka radova na brušenju treba provesti probni rad na sigurnom mjestu, vodite računa na pukotine i neispravnostima na površini tijela za brušenje. Svi vijci za učvršćivanje se moraju redovito pregledavati i provjeravati. Olabavljeni vijci se odmah moraju ponovo zategnuti. Ukoliko se to ne dogodi, to može dovesti do značajne štete.
- Osigurajte obradak. Za držanje obratka koristite uređaje za stezanje ili stolnu stegu. Time je držanje sigurnije nego rukom i omogućeno je rukovanje strojem sa obje ruke.

Gruba obrada

UPOZORENJE!

Disk za rezanje ne koristiti za grubu obradu!

- Najbolji učinak kod grube obrade se postiže kada se disk za brušenje postavi pod kutom od 30 do 40° u odnosu na obradak.
- Prejako opterećenje tijekom brušenja šteti kutnoj brusilici i povećava trošenje diska za brušenje, učinak brušenja se pogoršava.

UPOZORENJE!

Materijali koji sadrže azbest se ne smiju obrađivati!

Rezanje

Kod radova na rezanju kutnu brusilicu ne naginjati u odnosu na ravan brušenja. Disk za rezanje mora imati čist rub rezanja.

UPOZORENJE!

Disk za rezanje ne koristiti za grubu obradu!

UPOZORENJE!

Kod rezanja – bilo da se radi o kamenu, metalu ili drugim materijalima – uvijek radite u obratnom smjeru. U suprotnom postoji opasnost da uređaj nekontrolirano bude izbačen iz reza.

Rezanje metala

Kod rezanja metala postupite na isti način, kako je gore opisano. Međutim, vodite računa da koristite disk za rezanje koji je prema navodu proizvođača namijenjen za metal.

Dozvoljeni radni alati

Koristiti samo radne alate koji su dozvoljeni za broj obrtaja od najmanje 3000 min^{-1}. Koristiti samo diskove za grubu obradu i rezanje od kompozitnog materijala na bazi umjetne smole, armiranog vlaknima s dozvoljenom obodnom brzinom od 80 m/s.

Preostali rizici

Čak i kod pravilnog korištenja uređaja, uvijek ostaje izvjestan preostali rizik, koji se ne može isključiti. Na osnovu vrste i konstrukcije uređaja može se izvesti zaključak o sljedećim potencijalnim rizicima:

- Kontakt s nezaštićenim brusnim pločama
- Posezanje u brusne ploče koje se još uvijek okreću
- Izbacivanje dijelova brusne ploče i drugih dijelova
- Oštećenje sluha, ako se ne nosi propisana zaštita za sluh
- Udisanje prašine
- Električni udar kod dodirivanja neizoliranih električnih dijelova.

Uslijed nepoštivanja uputa koje su sadržane u uputama za uporabu, zbog nepravilnog korištenja mogu nastupiti i drugi rizici.

Održavanje

Zamjena priključnog kabela

Ako je priključni vod oštećen, on se mora zamijeniti posebnim priključnim kabelom koji je dostupan kod proizvođača ili njegovog korisničkog servisa. Zamjena priključnog voda se smije vršiti samo od strane proizvođača ili njegove korisničke službe, odnosno osoba sa sličnom kvalifikacijom. Čuvajte i skladištite električne alate koje ne koristite van dohvata djece. Ne dopuštajte osobama da koriste alat ako ga ne poznaju ili ako nisu pročitale ove upute. Električni alati su opasni u rukama neiskusnih osoba.

Popravak

Popravak električnog alata smije vršiti samo kvalificirano stručno osoblje uz korištenje identičnih rezervnih dijelova. Ovo jamči neprekidnu sigurnost vašeg električnog alata.

POZOR! Uređaj skladištiti samo u suhim prostorijama, nikako na otvorenom prostoru.

Skladištenje

1. Isključite proizvod i odvojite ga od izvora napajanja.
2. Očistite proizvod, kako je gore opisano.

3. Čuvajte proizvod i njegov pribor na tamnom, suhom, dobro prozračenom mjestu.
4. Uvijek čuvajte proizvod na mjestu nedostupnom djeci. Optimalna temperatura skladištenja je između 5°C do 30°C.
5. Preporučujemo da proizvod pohranjujete u originalnom pakiranju ili ga pokrijete prikladnom krpom protiv prašine.

Prijevoz

1. Isključite proizvod i odvojite ga od mreže.
2. Namjestite zaštitne uređaje za prijevoz, ako postoje.
3. Zaštitite proizvod od udaraca i jakih vibracija, koji se pojavljuju osobito tijekom transporta u vozilima.
4. Osigurajte proizvod od skliznuća i prevrtanja.

Čišćenje i njega

POZOR!
Opasnost od oštećenja! Nestručno postupanje s proizvodom može dovesti do oštećenja.

Osim redovitog čišćenja, Vaša kutna brusilica ne zahtjeva održavanje. Pobrinite se da ventilacijski otvori uvijek budu čisti.

Čišćenje proizvoda

Ovaj stroj redovito čistite suhom krpom. Nemojte koristiti agresivna abrazivna sredstva, otapala ili benzin. POZOR! Stroj NIKADA ne potapajte u vodu.

Odlaganje u otpad

Odlaganje ambalažnog materijala

Ambalaža proizvoda se sastoji od materijala koji se mogu reciklirati. Odložite ambalažne materijale u skladu s njihovim oznakama, na javnim mjestima za odlaganje, odn. u skladu s lokalnim propisima.

21 PAP

Upute za odlaganje električnih proizvoda

Električni uređaji ne pripadaju kućnom otpadu. Sukladno Europskoj direktivi 2012/19/EU o otpadnim električnim i elektroničkim uređajima i njezinoj primjenom u nacionalnom zakonodavstvu, dotrajali električni uređaji se moraju odvojeno prikupljati i dostaviti na ekološko recikliranje. Alternativa za reciklažu je zahtjev za vraćanje: Alternativno, vlasnik električnog uređaja je u obvezi da se umjesto vraćanja uređaja pobrine za pravilno odlaganje na ekološki prihvatljiv način.
Dotrajali uređaj se stoga može odnijeti u sabirni centar koji se vodi u skladu s nacionalnim zakonima o prikupljanju i recikliranju otpada. Ovo se ne odnosi na pribore isporučene uz dotrajale uređaje i pomoćna sredstva bez električnih dijelova. Dotrajali električni uređaji mogu sadržavati štetne materijale. U slučaju nepravilnog postupanja s uređajem ili oštećivanja uređaja, oni tijekom obrade uređaja mogu prouzročiti štetne posljedice po zdravlje, zagađivanje vode i tla.

Rješavanje problema

Problem	**Mogući uzrok**	**Rješenje**
Kvar prekidača.	Kvar prekidača.	Neka ovlaštena osoba ugradi novi prekidač.
Istrošene grafitne četkice.	Istrošene grafitne četkice.	Neka ovlaštena osoba ugradi isporučene rezervne grafitne četkice.
Prihvatna prirubnica nije pravilno postavljena u podlošku ili je podloška oštećena.	Prihvatna prirubnica nije pravilno postavljena u podlošku ili je podloška oštećena.	Popustite prirubnicu, izvadite podlošku, provjerite podlošku i ako je ispravna ponovno je ugradite prema uputama.
Neispravan gumb za zaključavanje vretena.	Neispravan gumb za zaključavanje vretena.	Obratite se našoj dežurnoj korisničkoj podršci.

Tehnički podaci

Nazivni napon:	230-240V ~ (naizmjenična struja), 50Hz
Nazivna snaga:	1200 W
Nazivni broj okretaja:	3000 - 12000 min^{-1}
Veličina diska:	Ø 125 mm
Vreteno:	M14
Klasa zaštite:	II
Podaci o buci	
A-procijenjena razina zvučnog tlaka:	L_{PA}: 86dB (A)
A-procijenjena razina zvučnog pritiska:	L_{WA} : 97dB (A)
K_{PA} i K_{WA}:	3dB (A)
Nosite zaštitu za sluh kada razina zvučnog tlaka prekorači slijedeće vrijednosti: 80dB (A)	
Podaci o vibraciji	
Ukupna vrijednost vibracija (troosni vektorski zbir) izračunata u skladu s EN 60745: Tipične ponderirane vibracije	
Emisijska vrijednost vibracija a_h:	5,46 m/s^2
Nesigurnost K:	1,5 m/s^2

Uvijek nositi zaštitu za sluh!

- Razina emisije vibracija navedena u ovim uputama izmjerena je standardiziranim mjernim postupkom i može se koristiti za usporedbu alata;
- Navedena vrijednost emisije vibracija također se može koristiti za preliminarnu procjenu izloženosti.
- Vrijednost emisije vibracija tijekom realne primjene električnog alata može se razlikovati od navedene vrijednosti jer to ovisi o načinu korištenja alata;
- Pokušajte zadržati izloženost vibracijama na što je moguće nižoj razini. Primjeri mjera za smanjenje izloženosti vibracijama uključuju nošenje rukavica tijekom korištenja alata i ograničavanje radnog vrijemena. U tom slučaju treba razmotriti sve dijelove radnog ciklusa (na primjer, vrijeme kada je električni alat isključen i vrijeme kada je uključen ali radi bez opterećenja).

EZ Izjava o sukladnosti

CE Informacije i standardi mogu se naći na priloženoj EZ izjavi o sukladnosti.

Spis treści

Przed pierwszym użyciem 48
Zawartość dostawy 48
Objaśnienie symboli 48
Bezpieczeństwo 49
Instrukcja obsługi 57
Konserwacja 61
Czyszczenie i pielęgnacja 61
Złomowanie 61
Usuwanie usterek 62
Dane techniczne 63
Deklaracja zgodności WE 63

Przed pierwszym użyciem

Przed rozpoczęciem użytkowania produktu należy zapoznać się ze wszystkimi informacjami dotyczącymi jego obsługi oraz zasadami bezpieczeństwa. Produkt należy użytkować wyłącznie zgodnie z przeznaczeniem i w sposób opisany w niniejszej instrukcji. Instrukcję obsługi należy zachować w celu ewentualnego, późniejszego użycia. Przekazując produkt osobom trzecim, należy dołączyć do niego wszystkie niezbędne dokumenty.

WAŻNE, ZACHOWAĆ NA PÓŹNIEJ: DOKŁADNIE PRZECZYTAĆ!

Zawartość dostawy

- Szlifierka kątowa 1200 W/125 mm
- 1 x uchwyt dodatkowy
- 2 x osłony
- 2 x zapasowe szczotki węglowe
- 1 x klucz hakowy
- Instrukcja obsługi

Sprawdź, czy niczego nie brakuje i czy produkt nie wykazuje żadnych uszkodzeń. Uszkodzonego produktu nie wolno uruchamiać! W razie stwierdzenia uszkodzenia, proszę zwrócić się do oddziału firmy Kaufland.

Objaśnienie symboli

W instrukcji obsługi, na produkcie lub na opakowaniu użyto następujących słów-sygnałów i symboli.

Przed uruchomieniem przeczytać instrukcję obsługi!

Ostrzeżenie!
Słowo-sygnał oznaczające niebezpieczeństwo o średnim stopniu ryzyka, które, jeśli się go nie uniknie, może skutkować ciężkimi obrażeniami, a nawet śmiercią.

Uwaga!
To słowo-sygnał ostrzega przed ewentualnymi szkodami materialnymi.

Produkty oznaczone tym symbolem spełniają wszystkie obowiązujące przepisy wspólnotowe Europejskiego Obszaru Gospodarczego.

Produkty oznaczone tym symbolem mogą być stosowane tylko wewnątrz pomieszczeń.

Tym symbolem oznacza się urządzenia elektryczne, odpowiadające klasie ochronności II. Dodatkowa ochrona w postaci podwójnej izolacji.

Urządzeń elektrycznych i elektronicznych nie wyrzucać z odpadami gospodarczymi!

Nosić ochronę słuchu.

Nosić okulary ochronne.

Używaj tej osłony tylko do przecinania.

Używaj tej osłony tylko do szlifowania.

Bezpieczeństwo

Przed pierwszym użyciem produktu należy dokładnie przeczytać poniższe zasady bezpieczeństwa. Aby użytkowanie produktu było bezpieczne, należy przestrzegać poniższych zasad bezpieczeństwa.

Przeznaczenie

Szlifierka kątowa jest przeznaczona do cięcia, szlifowania i obróbki zgrubnej. Urządzenie jest przeznaczone dla majsterkowiczów. Urządzenie nie jest przeznaczone do użytku przemysłowego w trybie ciągłym. Urządzenie jest przeznaczone do używania przez osoby dorosłe. Młodzież w wieku powyżej 16 lat może używać urządzenia tylko pod nadzorem. Producent nie ponosi odpowiedzialności za szkody spowodowane niewłaściwym zastosowaniem lub nieprawidłową obsługą.

Bezpieczeństwo dzieci i osób dorosłych

Ostrzeżenie!

• Ryzyko wypadku z udziałem (małych) dzieci!

Nigdy nie zostawiaj dzieci samych z materiałami opakowaniowymi! Zachodzi ryzyko uduszenia, ponieważ dzieci najczęściej nie potrafią właściwie ocenić potencjalnego niebezpieczeństwa! Ryzyko obrażeń, a nawet utraty życia przez (małe) dzieci!

• Ostrożnie, ryzyko obrażeń!

Należy upewnić się, czy żadna część nie jest uszkodzona. Uszkodzone części mogą zagrażać stabilności urządzenia i bezpieczeństwu osób.

• Ogólne zasady bezpieczeństwa

Przed włączeniem urządzenia sprawdź jego stabilność. Używaj go we właściwy sposób i tylko zgodnie z przeznaczeniem. Chroń wszystkie elementy składowe urządzenia przed otwartym ogniem.

Zasady bezpieczeństwa

- Urządzenie to nie powinno być użytkowane przez osoby (włączając w to dzieci) z ograniczoną sprawnością fizyczną, umysłową lub sensoryczną oraz przez osoby nieposiadające odpowiedniej wiedzy i/lub doświadczenia, chyba, że użytkowanie sprzętu odbywa się pod nadzorem i z instruktażem opiekunów odpowiedzialnych za bezpieczeństwo wspomnianych osób.

- Produkt nie może być narażony na działanie wysokich temperatur ani wilgoci, ponieważ mógłby ulec uszkodzeniu.

⚠ Ogólne zasady bezpieczeństwa dotyczące elektronarzędzi

OSTRZEŻENIE! Należy przeczytać wszystkie zasady bezpieczeństwa i instrukcje. Nieprzestrzeganie zasad bezpieczeństwa i instrukcji może spowodować porażenie prądem, pożar i/lub poważne obrażenia.

Należy zachować zasady bezpieczeństwa i instrukcje na przyszłość.
Termin „elektronarzędzie" używany w zasadach bezpieczeństwa odnosi się do elektronarzędzi zasilanych z sieci (przewodem zasilającym) i elektronarzędzi zasilanych z akumulatora (bez przewodu zasilającego).

1) Bezpieczeństwo na stanowisku pracy

a) **Dbaj o porządek i dobre oświetlenie stanowiska pracy.** Nieporządek i nieoświetlone obszary stanowiska pracy mogą być przyczyną nieszczęśliwych wypadków.

b) **Tego elektronarzędzia nie wolno stosować w strefach zagrożonych wybuchem ani w miejscach, gdzie znajdują się palne ciecze, gazy lub pyły.** Elektronarzędzia mogą generować iskry, mogące podpalić pył lub opary.

c) **Podczas stosowania elektronarzędzia w jego pobliżu nie mogą przebywać dzieci ani inne osoby.** W razie odwrócenia uwagi możesz stracić kontrolę nad narzędziem.

2) Bezpieczeństwo elektryczne

a) **Wtyk sieciowy elektronarzędzia musi być zgodny z typem gniazda sieciowego. Wtyku pod żadnym pozorem nie wolno przerabiać. Do podłączania elektronarzędzi wyposażonych w przewód ochronny nie stosuj żadnych przejściówek.** Oryginalne wtyki i pasujące do nich gniazda sieciowe minimalizują ryzyko porażenia prądem elektrycznym.

b) **Unikaj kontaktu z powierzchniami uziemionymi takimi jak rury, grzejniki, kuchenki i lodówki.** Zachodzi podwyższone ryzyko porażenia prądem elektrycznym, jeśli Twoje ciało jest uziemione.

c) **Chroń elektronarzędzia przed deszczem i wilgocią.** Wniknięcie wody do elektronarzędzia podnosi ryzyko porażenia prądem.

d) **Kabel nie służy do noszenia, wieszania ani odłączania elektronarzędzia od źródła zasilania. Chroń kabel przed wysoką temperaturą, olejem, ostrymi krawędziami i ruchomymi częściami urządzeń.** Uszkodzone lub splątane kable podnoszą ryzyko porażenia prądem elektrycznym.

e) **Używając elektronarzędzia pod gołym niebem, stosuj wyłącznie przedłużacz przeznaczone do pracy na zewnątrz.** Stosowanie przedłużacza przeznaczonego do pracy na zewnątrz minimalizuje ryzyko porażenia prądem elektrycznym.

f) **Jeśli nie da się uniknąć pracy w wilgotnym środowisku, stosuj wyłącznik ochronny różnicowy.** Stosowanie wyłącznika ochronnego różnicowego minimalizuje ryzyko porażenia prądem elektrycznym.

3) Bezpieczeństwo osób

a) **Bądź skoncentrowany, uważaj na to, co robisz, a używając do pracy elektronarzędzi, zawsze kieruj się rozsądkiem. Nie używaj elektronarzędzi, jeśli czujesz się zmęczony lub jesteś pod wpływem narkotyków, alkoholu albo leków.** Chwila nieuwagi podczas stosowania elektronarzędzia może być przyczyną poważnych obrażeń.

b) **Stosuj środki ochrony indywidualnej i zawsze miej założone okulary ochronne.** Stosowanie środków ochrony indywidualnej takich jak maska przeciwpyłowa, antypoślizgowe obuwie ochronne, kask czy ochronniki słuchu, w zależności od używanego elektronarzędzia, minimalizuje ryzyko obrażeń.

c) **Unikaj niezamierzonego włączenia elektronarzędzia.** Upewnij się, czy elektronarzędzie jest wyłączone, zanim podłączysz je do sieci i/lub akumulatora oraz zanim je podniesiesz lub przeniesiesz. Trzymanie palca na włączniku podczas przenoszenia elektronarzędzia lub podłączanie włączonego elektronarzędzia do sieci może skutkować nieszczęśliwym wypadkiem

d) **Przed włączeniem elektronarzędzia usuń wszelkie przyrządy nastawcze lub klucze.** Przyrząd lub klucz umieszczony w obracającej się części urządzenia może być przyczyną obrażeń.

e) **Unikaj nienaturalnych pozycji ciała. Zapewnij sobie bezpieczną pozycję i nigdy nie trać równowagi.** Dzięki temu w nieprzewidzianych sytuacjach zachowasz lepszą kontrolę nad elektronarzędziem.

f) **Noś odpowiednie ubranie. Nie zakładaj szerokich ubrań ani ozdób (np. biżuterii). Trzymaj włosy, ubranie i rękawice z dala od ruchomych części urządzenia.** Luźne ubrania, ozdoby (np. biżuteria) lub długie włosy mogą zostać chwycone przez ruchome części urządzenia.

g) **W przypadku stosowania urządzeń odpylających i/lub przechwytujących, upewnij się, czy są one podłączone i prawidłowo działają.** Stosowanie urządzeń odpylających zmniejsza ryzyko związane z nadmiernym zapyleniem.

4) Stosowanie i obsługa elektronarzędzia

a) **Nie przeciążaj urządzenia. Stosuj elektronarzędzia przeznaczone do danego rodzaju pracy.** Dysponując odpowiednim elektronarzędziem, pracujesz lepiej i bezpiecznej w danym zakresie wydajności.

b) **Nie używaj elektronarzędzi z uszkodzonym wyłącznikiem.** Elektronarzędzie, którego nie można normalnie włączyć ani wyłączyć, jest niebezpieczne i musi zostać naprawione.

c) **Przed zmianą ustawień, wymianą akcesoriów lub odłożeniem urządzenia wyjmij wtyk z gniazda sieciowego i/lub usuń akumulator.** Ten środek ostrożności uniemożliwi przypadkowe włączenie elektronarzędzia.

d) **Nieużywane elektronarzędzia należy przechowywać w miejscu niedostępnym dla dzieci. Nie pozwól, aby urządzenie było używane przez osoby, które go nie znają lub które nie przeczytały niniejszej instrukcji obsługi.**
Elektronarzędzia w rękach osób niedoświadczonych są niebezpieczne.

e) **Dbaj o stan elektronarzędzi. Sprawdź, czy części ruchome działają bez zarzutu i czy się nie blokują oraz czy żadna z części nie jest pęknięta/złamana lub uszkodzona w stopniu ograniczającym poprawne działanie elektronarzędzia. Uszkodzone części urządzenia należy naprawić przed jego użyciem.** Przyczyną wielu nieszczęśliwych wypadków są źle konserwowane elektronarzędzia.

f) **Narzędzia tnące muszą być ostre i czyste.** Starannie pielęgnowane narzędzia tnące, których krawędzie tnące są zawsze naostrzone, rzadziej się klinują i lżej się je prowadzi.

g) **Elektronarzędzi oraz ich akcesoriów i elementów roboczych należy zawsze używać zgodnie ze wskazówkami zawartymi w instrukcji obsługi. Dodatkowo należy uwzględnić przy tym panujące warunki pracy i wykonywaną czynność.** Stosowanie elektronarzędzi niezgodnie z przeznaczeniem może być niebezpieczne i prowadzić do nieprzewidzianych sytuacji.

5) Serwis

a) Naprawę elektronarzędzia zawsze należy powierzać odpowiednio wykwalifikowanym specjalistom i przeprowadzać tylko w oparciu o oryginalne części zamienne. Dzięki temu elektronarzędzie pozostanie bezpieczne.

Dodatkowe zasady bezpieczeństwa dotyczące użytkowania szlifierki kątowej

1) Wspólne zasady bezpieczeństwa dotyczące szlifowania i przecinania:

a) **To elektronarzędzie może być stosowane jako szlifierka i przecinarka. Należy przestrzegać wszystkich zasad bezpieczeństwa, instrukcji, ilustracji i danych, które są dostarczane z urządzeniem.** Nieprzestrzeganie poniższych instrukcji może spowodować porażenie prądem, pożar i/lub poważne obrażenia.

b) **Elektronarzędzie to nie nadaje się do szlifowania za pomocą papieru ściernego, prac z użyciem szczotki drucianej, polerowania.** Zastosowania, do których elektronarzędzie nie jest przewidziane, mogą spowodować zagrożenia i urazy.

c) **Nie używać żadnych akcesoriów, które nie są specjalnie zaprojektowane i zalecane przez producenta dla tego elektronarzędzia.** Samo to, że akcesoria można przymocować do elektronarzędzia, nie gwarantuje ich bezpiecznego użytkowania.

d) **Dopuszczalna prędkość obrotowa narzędzia musi być co najmniej taka sama jak maksymalna prędkość podana na elektronarzędziu.** Akcesoria obracające się szybciej niż dozwolona prędkość mogą pęknąć i rozlecieć się.

e) Średnica zewnętrzna i grubość narzędzia muszą odpowiadać podanym wymiarom elektronarzędzia. Narzędzia o nieprawidłowych wymiarach nie mogą być odpowiednio zabezpieczone ani kontrolowane.

f) **Narzędzia z wkładką gwintowaną muszą dokładnie pasować do gwintu wrzeciona szlifierki. W przypadku narzędzi montowanych za pomocą kołnierza, średnica otworu narzędzia musi odpowiadać średnicy mocującej kołnierza.**
Narzędzia, które nie są dokładnie zamocowane w elektronarzędziu, obracają nierównomiernie, wibrują bardzo mocno i mogą spowodować utratę kontroli.

g) **Nie używać uszkodzonych narzędzi. Przed każdym użyciem należy skontrolować narzędzia, takie jak tarcze szlifierskie, pod kątem odprysków i pęknięć, talerze pod kątem pęknięć, i zużycia, szczotki druciane pod kątem odczepionych lub złamanych drutów. Jeśli elektronarzędzie lub jego narzędzie spadnie, należy sprawdzić, czy jest nie jest uszkodzone lub użyć nieuszkodzonego narzędzia.**
Po sprawdzeniu i włożeniu narzędzia, użytkownik i wszystkie inne przebywające w pobliżu osoby powinny znajdować się poza płaszczyzną wirującego narzędzia. Urządzenie należy włączyć z pełną prędkością na jedną minutę. Uszkodzone narzędzia zwykle pękają w tym okresie testowym.

h) **Stosować środki ochrony indywidualnej. W zależności od zastosowania należy stosować pełną osłonę twarzy, ochronę oczu lub okulary ochronne. W razie potrzeby nosić maskę przeciwpyłową, ochronę słuchu, rękawice ochronne lub specjalny fartuch, aby ochronić się przed małymi cząstkami materiału ściernego i obrabianego.** Oczy powinny być zabezpieczone przed latającymi fragmentami materiałów powstającymi podczas różnych rodzajów obróbki. Maska przeciwpyłowa/oddechowa musi usuwać pył powstający podczas użytkowania. W razie narażenia na głośny hałas przez długi czas można doznać utraty słuchu.

i) **Osoby postronne powinny przebywać w bezpiecznej odległości od miejsca pracy urządzenia. Każda osoba wchodząca do obszaru pracy musi używać środków ochrony indywidualnej.** Fragmenty obrabianego przedmiotu lub uszkodzone narzędzia mogą odlecieć i spowodować obrażenia nawet poza bezpośrednim obszarem pracy.

j) **W trakcie wykonywania prac, podczas których zachodzi ryzyko trafienia na ukryte kable elektryczne lub własny przewód zasilający, elektronarzędzie należy trzymać za elementy izolowane.** Kontakt z przewodem pod napięciem może również spowodować wystąpienie napięcia na metalowych częściach urządzenia i porażenie prądem.

k) **Przewód zasilający powinien znajdować się z dala od obracających się narzędzi.** W razie utraty kontroli nad urządzeniem, przewód zasilający może zostać przecięty lub chwycony, a dłoń lub ramię mogą zostać wciągnięte w obracające się narzędzie.

l) **Nie wolno odłączać elektronarzędzia, zanim narzędzie całkowicie się nie zatrzyma.** Obracające się narzędzie może wejść w kontakt z podłożem, co może spowodować utratę kontroli nad elektronarzędziem.

m) **Nie wolno nosić włączonego elektronarzędzia.** Ubranie może zostać chwycone wskutek przypadkowego kontaktu z wirującym narzędziem, a narzędzie może wwiercić się w ciało.

n) **Należy regularnie czyść szczeliny wentylacyjne elektronarzędzia.** Wentylator silnika wciąga kurz do obudowy, a duże nagromadzenie pyłu metalowego może spowodować zagrożenie elektryczne.

o) **Nie używać elektronarzędzia w pobliżu łatwopalnych materiałów.** Iskry mogą zapalić te materiały.

p) **Nie używać narzędzi, które wymagają płynnego chłodziwa.** Używanie wody lub innych ciekłych chłodziw może spowodować porażenie prądem.

2) Odbicie i odpowiednie zasady bezpieczeństwa

Odrzut jest to nagła reakcja spowodowana przez zaczepione lub zablokowane narzędzie, takie jak tarcza szlifierska, talerz szlifierski, szczotka druciana itp. Zaczepienie lub zablokowanie prowadzi do nagłego zatrzymania narzędzia obrotowego. W rezultacie niekontrolowane narzędzie elektryczne jest przyspieszane w kierunku przeciwnym do kierunku obrotów narzędzia w miejscu zablokowania. Jeśli np. jeśli tarcza szlifierska zaczepi się o szlifowany przedmiot lub zablokuje się na nim, krawędź tarczy szlifierskiej, która wchodzi do przedmiotu, może się zostać chwycona, powodując złamanie tarczy szlifierskiej lub odrzut. Tarcza szlifierska przesuwa się następnie w kierunku do lub od operatora, w zależności od kierunku obrotu tarczy w miejscu zablokowania. Tarcza szlifierska może się również złamać. Odrzut jest skutkiem nieprawidłowego używania elektronarzędzia. Można mu zapobiec, stosując odpowiednie środki ostrożności, jak opisano poniżej.

a) **Trzymać mocno elektronarzędzie i ustawić tułów i ramiona w pozycji, w której można absorbować siły odrzutu. Aby mieć jak największą kontrolę nad siłami odrzutu i momentami reakcji podczas uruchamiania, należy zawsze używać uchwytu pomocniczego.** Operator może kontrolować odrzut i siły reakcji poprzez odpowiednie środki ostrożności.

b) **Nie wolno zbliżać rąk do wirujących narzędzi.** Narzędzie w razie odrzutu może zranić dłoń.

c) **Nie trzymać części ciała w miejscu ruchu elektronarzędzia w razie odrzutu.** Odrzut napędza elektronarzędzie w kierunku przeciwnym do ruchu tarczy szlifierskiej w miejscu blokowania.

d) **Należy zachować szczególną ostrożność w przypadku narożników, ostrych krawędzi itp. Nie pozwolić, aby narzędzia odbijały się od przedmiotu obrabianego i zakleszczały się.** Wirujące narzędzie ma tendencję do zakleszczania się na rogach, ostrych krawędziach lub w razie odskoczenia. Powoduje to utratę kontroli lub odrzut.

e) **Nie używać pił łańcuchowych ani zębatych.** Takie narzędzia często powodują odrzut lub utratę kontroli nad narzędziem.

3) Specjalne zasady bezpieczeństwa dotyczące szlifowania i cięcia

a.) **Używać tylko narzędzi szlifierskich dopuszczonych do stosowania w elektronarzędziu i osłony przeznaczonych do tych narzędzi.** Narzędzia szlifierskie, które nie są przeznaczone do tego elektronarzędzia, nie mogą być wystarczająco zabezpieczone i są niebezpieczne.

b.) **Wygięte tarcze szlifierskie tarczowe muszą być zamontowane w taki sposób, aby ich powierzchnia szlifująca nie wystawała ponad płaszczyznę krawędzi osłony.** Nieprawidłowo zamontowana tarcza, która wystaje poza płaszczyznę krawędzi osłony, nie może być odpowiednio zabezpieczona.

c.) **Osłona musi być solidnie przymocowana do elektronarzędzia i ustawiona w celu zapewnienia maksymalnego bezpieczeństwa tak, aby najmniejsza możliwa część tarczy szlifierskiej była otwarta w kierunku operatora.** Osłona pomaga chronić operatora przed odłamkami, przypadkowym kontaktem z materiałem ściernym i iskrami, które mogą spowodować zapalenie odzieży.

d.) **Tarcze szlifierskie można stosować tylko do zalecanych celów. Na przykład: Nie wolno ciąć boczną płaszczyzną tarczy.** Tarcze tnące są przeznaczone do skrawania materiału za pomocą krawędzi. Siły boczne działające na te narzędzia mogą je złamać.

e.) **Należy zawsze używać nieuszkodzonych kołnierzy mocujących o prawidłowym rozmiarze i kształcie dobranym do tarczy**. Odpowiednie kołnierze podpierają tarczę, a tym samym zmniejszają ryzyko jej pęknięcia. Kołnierze do tarcz tnących mogą różnić się od kołnierzy do innych tarcz szlifierskich.

f.) **Nie używać zużytych tarcz od większych elektronarzędzi.** Tarcze do większych elektronarzędzi nie są przeznaczone na większe prędkości mniejszych elektronarzędzi i mogą się złamać.

4) Dalsze specjalne instrukcje bezpieczeństwa dotyczące szlifowania cięcia szlifierką

a) **Unikać blokowania tarczy tnącej i nadmiernego docisku. Nie wykonywać zbyt głębokich cięć.** Przeciążenie tarczy tnącej zwiększa jej podatność na przekrzywienie i blokowanie, a tym samym na możliwość odrzutu elektronarzędzia lub pęknięcia tarczy.

b) **Unikać obszaru przed i za obracającą się tarczą tnącą.** Podczas odsuwania tarczy tnącej w obrabianym przedmiocie w kierunku od operatora, w razie odrzutu elektronarzędzie z obracającą się tarczą może zostać odrzucone bezpośrednio na użytkownika.

c) **Jeśli tarcza tnąca zakleszczy się lub praca zostanie przerwana, należy włączyć urządzenie, a następnie trzymać je spokojnie, aż tarcza się zatrzyma. Nie wolno próbować wyciągać obracającej się tarczy, ponieważ może wtedy dojść do odrzutu.** Znaleźć i usunąć przyczynę zakleszczenia.

d) **Nie włączać ponownie elektronarzędzia, gdy znajduje się ono w obrabianym przedmiocie**. **Poczekać, aż tarcza osiągnie pełną prędkość obrotową, a następnie kontynuować ostrożnie cięcie.** W przeciwnym razie tarcza może zostać przytrzaśnięta, wyskoczyć z obrabianego przedmiotu lub spowodować odrzut.

e) **Podeprzeć płyty lub duże przedmioty, aby zmniejszyć ryzyko odrzutu z zakleszczonej tarczy tnącej.** Duże przedmioty mogą się uginać się pod własnym ciężarem. Przedmioty muszą być podparte po obu stronach tarczy, zarówno w pobliżu cięcia, jak i krawędzi.

f) **Uważaj zwłaszcza podczas głębokiego cięcia w istniejących ściankach i obszarach, których nie możesz zobaczyć od środka.** Zanurzona tarcza tnąca może przeciąć rury gazowe, wodociągowe lub przewody elektryczne albo inne obiekty i spowodować odrzut.

Inne zasady bezpieczeństwa

a) **UWAGA: Używanie akcesoriów lub urządzeń dodatkowych innych niż zalecane w tej instrukcji może spowodować obrażenia. Należy używać wyłącznie oryginalnych części zamiennych.**

b) **Należy używać dodatkowych uchwytów dostarczonych z maszyną.** Utrata kontroli nad maszyną może spowodować obrażenia.

c) **Wszystkie zabezpieczenia muszą być zawsze sprawne.** Nie usuwać ani nie blokować zabezpieczeń.

d) **Nie zostawiać maszyny bez nadzoru.** Należy zawsze wyłączać maszynę i poczekać, aż narzędzie całkowicie się zatrzyma.
e) **Zabezpieczyć obrabiany przedmiot.** Do trzymania przedmiotu należy używać przyrządów mocujących lub imadła. Jest on wtedy trzymany pewniej niż ręką i możliwa jest obsługa maszyny obiema rękami.
f) **Hałas: Podczas używania maszyn silnikowych zalecane jest stosowanie ochrony słuchu.**
g) **Za pomocą okularów ochronnych należy chronić swoje zdrowie przed zagrożeniami, które występują podczas cięcia i szlifowania.**
h) **Gniazdka zewnętrzne muszą być wyposażone w wyłącznik różnicowoprądowy.** Wymaga to instrukcji dla instalacji elektrycznych. Należy o tym pamiętać podczas używania maszyny.
i) **Przewód zasilający: W razie uszkodzenia przewodu zasilającego należy go wymienić na specjalny przewód, który można nabyć u producenta lub w jego punkcie serwisowym.** Wymiana przewodu zasilającego może być wykonywana wyłącznie przez producenta lub jego serwis albo osoby o podobnych kwalifikacjach.
j) **Uszkodzone zabezpieczenia i elementy muszą być naprawiane lub wymieniane zgodnie z wymaganiami przez renomowany warsztat specjalistyczny, chyba że w instrukcji obsługi podano inaczej.**
k) **Należy pilnować, aby dzieci nie bawiły się maszyną.**
l) **Przed każdym użyciem sprawdzić maszynę, wtyczkę i przewód pod kątem ewentualnych uszkodzeń.**
m) **Wtyczkę podłączać do gniazdka tylko wtedy, gdy maszyna jest wyłączona.**
n) **Maszyna nie może być wilgotna ani eksploatowana w wilgotnym otoczeniu.**
o) **Przewód należy zawsze prowadzić od maszyny do tyłu.**
p) **Skrzywienie może spowodować wysoki moment obrotowy i zablokowanie tarczy.** Zapewnij sobie stabilną pozycję i zawsze trzymaj szlifierką kątową oburącz.
q) **Wybrać taką postawę, aby nie doszło do obrażeń w przypadku złamania tarczy, ześlizgnięcia się jej z obrabianego przedmiotu lub przebicia obrabianego przedmiotu.**
r) **Przed przystąpieniem do jakichkolwiek prac przy maszynie należy odłączyć wtyczkę od gniazdka.**
s) **Nosić odpowiednią odzież. Nie nosić luźnej odzieży ani biżuterii.** Włosy, ubrania i rękawice należy trzymać z dala od ruchomych elementów. Luźne ubranie, biżuteria lub długie włosy mogą zostać chwycone przez ruchome elementy.
t) **Podczas pracy w ścianie lub suficie należy zwracać szczególną uwagę na przebieg przewodów elektrycznych oraz rur wodociągowych i kanalizacyjnych.**
u) **Tarcze nagrzewają się podczas cięcia lub szlifowania, dlatego nie należy ich dotykać, a po pracy maszynę należy bezpiecznie odłożyć.**
v) **Maszyna nie może być używana w obszarach zagrożonych wybuchem.**

Instrukcja obsługi

OPIS ELEMENTÓW (rys. A)

1. wyłącznik
2. uchwyt dodatkowy
3. korpus przekładni
4. regulator prędkości obr.
5. płaszcz kablowy
6. przycisk blokady wrzeciona

7a osłona do szybkiego montażu do cięcia

7b osłona do szybkiego montażu do szlifowania/szlifowania zgrubnego

8 zapasowe szczotki węglowe

9 klucz hakowy

Montaż

OSTRZEŻENIE! Przed rozpoczęciem wszelkich prac przy maszynie należy wyciągnąć wtyczkę z gniazdka!

Uchwyt dodatkowy

OSTRZEŻENIE! Ze względów bezpieczeństwa należy zawsze używać uchwytu dodatkowego.

Uchwyt dodatkowy (2) ma gwint.
Przykręcić uchwyt dodatkowy (2) w zależności od sposobu pracy z lewej lub prawej strony albo u góry głowicy urządzenia.

Osłona

OSTRZEŻENIE!

UWAGA!

- Nie wolno pracować bez osłony.

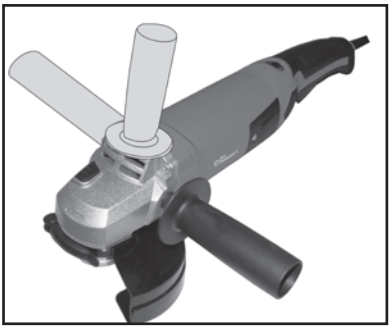

- W żadnym razie nie wolno używać dołączonej do zestawu osłony 7b. Jest ona przeznaczona tylko do przecinania, a nie do szlifowania. Wolno używać do tego tylko osłony 7a.

- W żadnym razie nie wolno używać dołączonej do zestawu osłony 7a. Jest ona przeznaczona tylko do szlifowania, a nie do przecinania. Wolno używać do tego tylko osłony 7b.

Do tej szlifierki kątowe pasują dwie osłony:

Osłona 7a na tarcze tnące: nadaje się do cięcia szlifierką i musi być zamontowana podczas używania tarcz tnących.

Osłona 7b do szlifowania/obróbki zgrubnej: nadaje się ona do obróbki zgrubnej i szlifowania i można jej używać tylko w połączeniu z tarczami przeznaczonymi do takich prac. **NIE** stosować w połączeniu z tarczami do cięcia.

Tarcze są znacznie cieńsze niż tarcze do szlifowania zgrubnego. Nieprawidłowe używanie szlifierki kątowej (np. przestawianie, przekrzywienie) może skutkować pęknięciem lub złamaniem tarczy. Osłona **7a** zapewnia w takim przypadku zwiększoną ochronę przed urazami. W celu uzyskania optymalnych efektów szlifowania zgrubnego i szlifowania normalnego, należy używać osłony **7b.**

Zamontować osłonę za pomocą uchwytu do szybkiego montażu.

Osłona chroni operatora przed iskrami i wyrzucanymi fragmentami materiału. Zamknięta strona osłony musi zawsze być zwrócona do użytkownika.

- Otworzyć dźwignię mocującą (**7c**).
- Wsunąć nosek osłony przez odpowiednie wycięcie przy szyjce wrzeciona w rowek (**rys. 1**).
- Obrócić osłonę (**7a/7b**) do wymaganej pozycji roboczej. Zamknięta strona osłony musi zawsze być zwrócona do użytkownika.
- Zamknij dźwignię zaciskową **(7c)**, aby zamocować osłonę **(7a / 7b) (rys. 2)**. W razie potrzeby można zmienić siłę zacisku zamknięcia, luzując lub dokręcając śrubę regulacyjną (7d).
- Sprawdzić, czy osłona (**7a/7b**) jest mocno osadzona na szyjce wrzeciona.

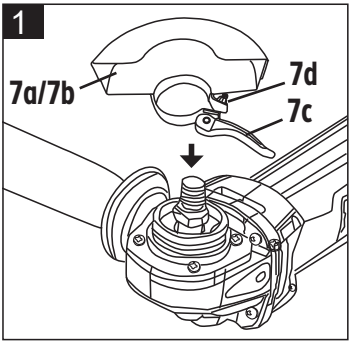

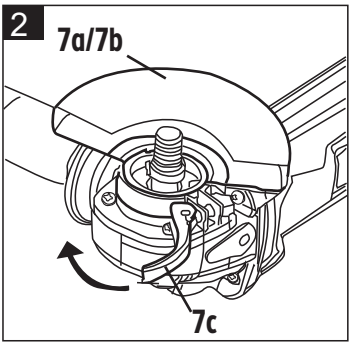

Montaż narzędzi

⚠ **OSTRZEŻENIE! Przed rozpoczęciem wszelkich prac przy maszynie należy wyciągnąć wtyczkę z gniazdka!**

- Nacisnąć przycisk blokady wrzeciona (**6**).
- Odkręcić nakrętkę kołnierza za pomocą klucza hakowego (**9**) i wyjąć ją z wrzeciona.
- Umieścić narzędzie na kołnierzu montażowym.
- Przykręcić nakrętkę kołnierzową na gwintowane wrzeciono.
- Nacisnąć przycisk blokady wrzeciona (**6**).
- Dokręcić nakrętkę kołnierzową za pomocą klucza hakowego (**9**).

Możliwość montażu kołnierzy

1. Pozycja kołnierza przy użyciu wygiętych tarcz do szlifowania zgrubnego

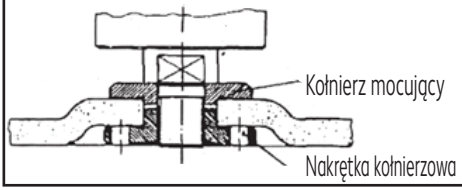

2. Pozycja kołnierza przy użyciu prostych tarcz do cięcia

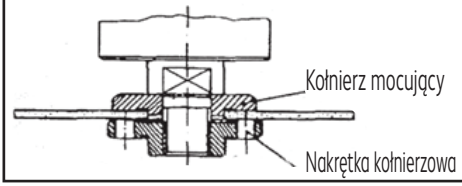

3. Pozycja kołnierza przy użyciu wygiętych tarcz do cięcia

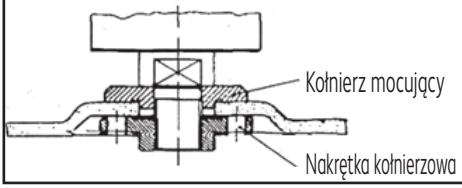

Praca próbna nowych tarcz:

Uruchomić maszynę na jedną minutę bez obciążenia. Wibrujące tarcze natychmiast wyrzucić. Chronić tarcze przed uderzeniami i smarem.

Uruchomienie i używanie

Podłączenie do prądu

Urządzenie zostało skonstruowane do zasilania prądem zmiennym 230-240 V~, 50 Hz i jest wyposażone w izolację ochronną. Należy sprawdzić, czy napięcie w lokalnej sieci jest zgodne z napięciem podanym na tabliczce znamionowej urządzenia. Jeżeli miejsce pracy nie znajduje się w pobliżu gniazdka sieciowego, należy zastosować przedłużacz o odpowiednim przekroju (co najmniej 1,5 mm²). Przedłużacz powinien być jak najkrótszy.

Włączanie/wyłączanie

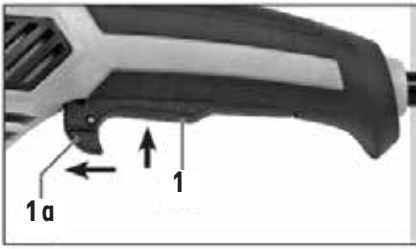

Włączanie:

- Pchnąć blokadę włączenia **(1a)** do przodu.
- Nacisnąć wyłącznik (**1**).

Wyłączanie:

- Puścić wyłącznik (**1**).

Ustawianie prędkości obrotowej

- Wybrać żądaną prędkość w zależności od potrzeb. Obrócić pokrętło wyboru prędkości (**4**) na żądane ustawienie.
- Wymagana prędkość zależy od obrabianego materiału i można ją określić na podstawie praktycznych prób.

Poniższa tabela opisuje niewiążące ustawienia dla najczęściej używanych zastosowań. Opisane akcesoria nie są częścią dostawy.

Ustawianie prędkości obrotowej:

Materiał	Materiał	Narzędzie	Pokrętło regulacyjne
metal, kamień	metal, kamień	tarcza szlifierska	4-6
metal	metal	tarcza do szlifowania zgrubnego	6
kamień, metal	kamień	tarcza tnąca i sanie prowadzące	6

Porady dotyczące pracy

- Stosować tylko sprawdzone i zatwierdzone tarcze szlifierskie, które są dopuszczone do pracy z podaną na tabliczce znamionowej maszyny prędkością obrotową biegu jałowego.
- Przed rozpoczęciem szlifowania należy przeprowadzić próbę w bezpiecznym miejscu, zwracając uwagę na pęknięcia i wady powierzchniowe materiałów ściernych. Wszystkie śruby mocujące muszą być regularnie oglądane i sprawdzane. Poluzowane śruby należy natychmiast dokręcić. W przeciwnym razie możliwe są znaczne szkody.
- Zabezpieczyć obrabiany przedmiot. Do trzymania przedmiotu należy używać przyrządów mocujących lub imadła. Jest on wtedy trzymany pewniej niż ręką i możliwa jest obsługa maszyny obiema rękami.

Szlifowanie zgrubne

⚠ **OSTRZEŻENIE!**

Tarczy do cięcia nie wolno używać do szlifowania zgrubnego!

- Najlepszy efekt szlifowania zgrubnego uzyskiwany jest wtedy, gdy tarcza jest ustawiona pod kątem od 30 do 40° względem szlifowanego przedmiotu.
- Nadmierne obciążenie podczas szlifowania jest szkodliwe dla szlifierki i zwiększa zużycie tarczy oraz pogarsza wydajność szlifowania.

⚠ **OSTRZEŻENIE!**

Nie wolno obrabiać materiałów zawierających azbest!

Tarcze tnące

Podczas cięcia nie należy przechylać szlifierki kątowej w płaszczyźnie szlifowania. Tarcza tnąca musi mieć równą krawędź tnącą.

⚠ **OSTRZEŻENIE!**

Tarczy przeznaczonej do cięcia nie wolno używać do szlifowania zgrubnego!

⚠ **OSTRZEŻENIE!**

Podczas cięcia kamienia, metalu lub innych materiałów należy zawsze pracować z ruchem przeciwbieżnym. W przeciwnym razie istnieje ryzyko niekontrolowanego wypchnięcia urządzenia ze szczeliny cięcia.

Cięcie metalu

Podczas cięcia metalu należy postępować zgodnie z opisem powyżej. Jednak należy używać wyłącznie tarcz tnących, które według informacji producenta nadają się do metalu.

Dozwolone narzędzia robocze

Należy używać wyłącznie narzędzi roboczych dopuszczonych do pracy z prędkością co najmniej 3000 min^{-1}. Należy używać wyłącznie tarcz do szlifowania zgrubnego i cięcia ze wzmocnieniem z włókien i wiązaniem z żywicy syntetycznej, przeznaczonych do pracy z maks. prędkością obwodową 80 m/s.

Ryzyko resztkowe

Nawet podczas prawidłowego używania urządzenia pozostają pewne zagrożenia, których nie można całkowicie wyeliminować. Na podstawie rodzaju i konstrukcji urządzenia można stwierdzić następujące zagrożenia:

- kontakt z niezabezpieczonymi tarczami szlifierskimi
- sięganie do obracających się tarcz szlifierskich
- wyrzucenie kawałków tarcz szlifierskich i innych elementów
- uszkodzenie słuchu wskutek braku zastosowania wymaganej ochrony słuchu
- wdychanie pyłu
- porażenie prądem elektrycznym wskutek dotknięcia nieizolowanych elementów elektrycznych.

W razie nieprzestrzegania zaleceń podanych w instrukcji obsługi mogą wystąpić jeszcze inne zagrożenia.

Konserwacja

Wymiana przewodu zasilającego

W razie uszkodzenia przewodu zasilającego należy go wymienić na specjalny przewód, który można nabyć u producenta lub w jego punkcie serwisowym. Wymiana przewodu zasilającego może być wykonywana wyłącznie przez producenta lub jego serwis albo osoby o podobnych kwalifikacjach. Nieużywane elektronarzędzia należy przechowywać poza zasięgiem dzieci. Urządzenie nie może być używane przez osoby, które nie są z nim zaznajomione lub nie zapoznały się z niniejszymi zaleceniami. Elektronarzędzia są niebezpieczne w rękach osób niedoświadczonych.

Naprawy

Naprawą elektronarzędzia może zajmować się wyłącznie odpowiednio wykwalifikowany personel, z wykorzystaniem identycznych części zamiennych. Gwarantuje to stałe bezpieczeństwo eksploatacji elektronarzędzia.

UWAGA!
Urządzenia przechowywać tylko w suchych pomieszczeniach, a nie na zewnątrz.

Przechowywanie

1. Wyłącz produkt i odłącz go od źródła zasilania.
2. Wyczyść produkt, jak opisano powyżej.
3. Przechowuj produkt wraz z akcesoriami w ciemnym, suchym, zabezpieczonym przed mrozem i dobrze wentylowanym miejscu.
4. Zawsze przechowuj produkt w miejscu niedostępnym dla dzieci. Optymalna temperatura przechowywania wynosi od 5°C do 30°C.
5. Zalecamy przechowywanie produktu w oryginalnym opakowaniu lub osłonięcie go odpowiednią ściereczką chroniącą przed kurzem.

Transport

1. Wyłącz produkt i odłącz go od źródła zasilania.
2. Pamiętaj o zamontowaniu zabezpieczeń transportowych, jeśli takowe są.
3. Chroń produkt przed uderzeniami i wstrząsami, występującymi szczególnie podczas transportu w pojazdach.
4. Zabezpiecz produkt przed przesuwaniem się i wywróceniem.

Czyszczenie i pielęgnacja

UWAGA!
Niebezpieczeństwo uszkodzenia! Nieprawidłowe obchodzenie się z produktem może spowodować uszkodzenia.

Poza regularnym czyszczeniem szlifierka kątowa nie wymaga konserwacji. Szczeliny wentylacyjne należy zawsze utrzymywać w czystości.

Czyszczenie produktu

Maszynę należy regularnie czyścić suchą szmatką. Nie używać żrących środków szorujących, rozpuszczalników ani benzyny. UWAGA! NIE wolno zanurzać maszyny w wodzie.

Złomowanie

Usuwanie opakowania

21 PAP

Opakowanie produktu składa się z materiałów, które można poddać recyklingowi. Materiały opakowaniowe należy usuwać zgodnie z ich oznakowaniem poprzez publiczne punkty zbiórki lub zgodnie z krajowymi przepisami.

Złomowanie artykułów elektrycznych

Nie należy wyrzucać urządzeń elektrycznych razem z odpadami gospodarczymi. Zgodnie z dyrektywą europejską 2012/19/UE w sprawie zużytego sprzętu elektrycznego i elektronicznego oraz jej wdrożeniem do prawa krajowego, zużyte urządzenia elektryczne muszą być zbierane osobno i poddawane recyklingowi w sposób przyjazny dla środowiska. Alternatywa recyklingu dla żądania zwrotu: Właściciel urządzenia elektrycznego jest alternatywnie, zamiast odsyłania, zobowiązany do współpracy we właściwym recyklingu w przypadku rezygnacji z prawa własności.

Zużyte urządzenia można również pozostawić w punkcie zbiórki, który zajmuje się ich usuwaniem w rozumieniu krajowej ustawy gospodarce obiegowej i odpadach. Nie dotyczy to dostarczonych wraz ze zużytym urządzeniem akcesoriów i elementów pomocniczych, które nie zawierają elementów elektrycznych. Urządzenia elektryczne mogą zawierać szkodliwe substancje. Nieprawidłowe obchodzenie się lub uszkodzenie urządzenia może podczas późniejszego złomowania spowodować zagrożenie dla zdrowia oraz zanieczyszczenie wody i gleby.

Usuwanie usterek

Problem	**Możliwa przyczyna**	**Usuwanie**
Usterka wyłącznika.	Usterka wyłącznika.	Zlecić wykwalifikowanej osobie zamontowanie nowego wyłącznika.
Szczotki węglowe są zużyte.	Szczotki węglowe są zużyte.	Zlecić wykwalifikowanej osobie zamontowanie dostarczonych zapasowych szczotek.
Kołnierz montażowy nie jest prawidłowo osadzony w tarczy lub tarcza jest uszkodzona.	Kołnierz montażowy nie jest prawidłowo osadzony w tarczy lub tarcza jest uszkodzona.	Poluzować kołnierz, wyjąć tarczę, sprawdź tarczę i zamontować ją ponownie zgodnie z instrukcją, jeśli tarcza jest dobra.
Niesprawny przycisk blokady wrzeciona.	Niesprawny przycisk blokady wrzeciona.	Skontaktować się z naszą infolinią dla klientów.

Dane techniczne

Napięcie znamionowe:	230-240V ~ (prąd przemienny), 50Hz
Moc znamionowa:	1200 W
Znamionowa prędkość obrotowa:	3000 - 12000 min^{-1}
Rozmiar tarczy:	Ø 125 mm
Wrzeciono:	M14
Klasa ochrony:	II
Hałas	
Ważony poziom ciśnienia akustycznego A:	L_{PA}: 86dB (A)
Ważona moc akustyczna:	L_{WA} : 97dB (A)
K_{PA} i K_{WA}:	3dB (A)
Nosić ochronę słuchu, jeśli poziom ciśnienia akustycznego przekracza następujące wartości: 80dB (A)	
Wibracje	
Całkowitą wartość drgań (suma wektorowa trójosiowa) obliczono zgodnie z EN 60745: Typowe ważone wibracje:	
Wartość emisji drgań a_h:	5,46 m/s^2
Niepewność K:	1,5 m/s^2

Nosić zawsze ochronę słuchu!

- Podana wartość emisji drgań została zmierzona zgodnie ze znormalizowaną procedurą i może być wykorzystana do porównywania elektronarzędzi.
- Podana wartość emisji drgań może być również wykorzystana do wstępnej oceny narażenia.
- Wartość emisji drgań może różnić się od podanej wartości podczas rzeczywistego użytkowania elektronarzędzia, w zależności od sposobu używania elektronarzędzia.
- Należy maksymalnie ograniczać narażenie na wibracje. Przykładowe środki ograniczające narażenie na drgania obejmują noszenie rękawiczek podczas używania urządzenia i ograniczanie czasu pracy. Należy wtedy brać pod uwagę wszystkie elementy cyklu roboczego (na przykład czas wyłączenia elektronarzędzia oraz czas, w których jest ono wprawdzie włączone, ale bez obciążenia).

Deklaracja zgodności WE

CE

Dane i normy znajdują się w dołączonej deklaracji zgodności WE.

Cuprins

Înainte de prima utilizare 64
Setul de livrare 64
Explicarea simbolurilor 64
Securitatea 65
Instrucțiuni de utilizare 73
Întreținerea 77
Curățarea și îngrijirea 77
Eliminarea ca deșeu 77
Remedierea erorilor 78
Date tehnice 79
Declarație de conformitate CE. 79

Înainte de prima utilizare

Înainte de utilizarea produsului, familiarizați-vă cu toate indicațiile de operare și de securitate. Utilizați produsul numai conform descrierii și pentru domeniile de utilizare indicate. Păstrați instrucțiunile de utilizare pentru o consultare ulterioară. Transmiteți toate documentele odată cu transferul produsului către terți.

IMPORTANT, PĂSTRAȚI PENTRU O CONSULTARE ULTERIOARĂ: CITIȚI CU ATENȚIE!

Setul de livrare

- Polizor unghiular 1200W / 125mm
- 1 x mâner suplimentar
- 2 x apărători de protecție
- 2 x perii de cărbune de rezervă
- 1x cheie curbată
- Instrucțiuni de utilizare

Verificați dacă toate piesele sunt prezente și verificați produsul referitor la daune de transport. Nu puneți un produs deteriorat în funcțiune! În caz de daună, vă rugăm să vă adresați filialei Kaufland.

Explicarea simbolurilor

Următoarele cuvinte de semnalizare și simboluri sunt utilizate în cadrul acestor instrucțiuni de utilizare, pe produs sau ambalaj.

Citiți aceste instrucțiuni de utilizare înainte de punerea în funcțiune!

Avertizare!
Acest cuvânt-semnal desemnează un pericol cu un grad mediu de risc, care, în cazul în care nu este evitat, poate avea ca urmare decesul sau vătămări grave.

Atenție!
Acest cuvânt-semnal vă avertizează de posibilele daune materiale.

Produsele marcate prin intermediul acestui simbol îndeplinesc toate cerințele aplicabile ale spațiului economic european.

Produsele marcate cu acest simbol pot să fie utilizate numai în spații interioare.

Acest simbol marchează aparatele electrice, care corespund clasei de protecție II. Izolat dublu pentru protecție suplimentară.

Vă rugăm să nu eliminați echipamentele electrice și electronice în deșeurile menajere!

Purtați căști antifonice.

Purtați ochelari de protecție.

Utilizați această apărătoare de protecție numai pentru lucrări de tăiere.

Utilizați această apărătoare de protecție numai pentru lucrări de șlefuire.

Securitatea

Citiți următoarele indicații de securitate cu atenție, înainte de a utiliza produsul pentru prima dată. Respectați toate indicațiile următoare de securitate pentru utilizarea sigură.

Utilizarea corespunzătoare

Polizorul unghiular este destinat pentru lucrări de tăiere, șlefuire, rupere. Aparatul este prevăzut pentru utilizarea în domeniul meșteritului casnic. El nu a fost conceput pentru o utilizare profesională de durată. Aparatul este destinat numai utilizării de către adulți. Tinerii cu vârsta de peste 16 ani trebuie să utilizeze aparatul numai sub supraveghere. Producătorul nu răspunde pentru daunele cauzate de utilizarea neconformă cu destinația sau de operarea greșită.

Securitatea copiilor și a persoanelor

Avertizare!

• Pericol de accidentare pentru copii și copiii mici!

Nu lăsați niciodată copiii nesupravegheați în apropierea ambalajelor! Există pericol de sufocare, copiii subestimând deseori pericolele! Pericol de moarte și vătămare pentru copii și copiii mici!

• Atenție pericol de vătămare!

Asigurați-vă că toate componentele sunt intacte. Componentele deteriorate pot influența securitatea și stabilitatea.

• Instrucțiuni generale de siguranță

Acordați atenție înainte de utilizare la stabilitatea produsului. Utilizați produsul în mod adecvat destinației și numai pentru domeniul prevăzut. Toate componentele trebuie ținute departe de focul deschis.

Indicații de securitate

- Acest aparat nu este conceput pentru a fi utilizat de persoane (inclusiv copii) cu abilități fizice, senzoriale sau psihice limitate sau lipsite de experiență și / sau cunoștințe, cu excepția situației în care sunt supravegheați de o persoană responsabilă pentru securitatea lor sau au beneficiat de instruire cu privire la utilizarea produsului.
- Nu expuneți niciodată produsul unor temperaturi înalte și umidității, deoarece produsul ar putea fi deteriorat.

Instrucțiuni generale de siguranță pentru scule electrice

AVERTIZARE! Citiți toate indicațiile de securitate și instrucțiunile. Nerespectarea indicațiilor de securitate și a instrucțiunilor poate genera electrocutarea, apariția incendiilor și/sau poate cauza vătămări grave.

Păstrați toate indicațiile de securitate și instrucțiunile pentru viitor.
Conceptul de „unealtă electrică" utilizat în cadrul indicațiilor de securitate se referă atât la uneltele alimentate cu fir (de la rețea) și la uneltele electrice alimentate cu acumulator (fără alimentare directă de la rețea).

1) Securitatea la locul de muncă

a) **Păstrați zona dvs. de lucru curată și bine iluminată.** Dezordinea sau locurile de muncă neiluminat pot genera accidente.

b) **Nu executați lucrări cu unelte electrice în medii cu pericol de explozie, în care se găsesc lichide, gaze sau prafuri inflamabile.** Uneltele electrice generează scântei, care pot aprinde praful sau vaporii.

c) **Țineți copiii și celelalte persoane departe în timpul utilizării uneltei electrice.** În cazul distragerii atenției este posibil să pierdeți controlul asupra aparatului.

2) Securitatea electrică

a) **Ștecărul de conectare al uneltei electrice trebuie să se potrivească cu priza. Ștecărul nu trebuie să fie modificat în niciun fel. Nu utilizați ștecăre adaptoare împreună cu uneltele electrice cu împământare pentru siguranță.** Ștecărele nemodificate și prizele potrivite reduc riscul de electrocutare.

b) **Evitați contactul corpului cu suprafețele împământate, cum ar fi conductele, Incalzitoare, sobe si frigidere.** Există un risc crescutșoc electric atunci când corpul dvs. este legat la pământ.

c) **Țineți uneltele electrice departe de ploaie și umiditate.** Pătrunderea apei în unealta electrică crește riscul de electrocutare.

d) **Nu utilizați cablul electric în alte scopuri, pentru transportul uneltei electrice, agățarea acesteia sau pentru a scoate ștecărul din priză. Țineți cablul departe de sursele de căldură, ulei, muchiile ascuțite sau componentele mobile ale aparatului.** Cablurile deteriorate sau încurcate cresc riscul de electrocutare.

e) **În cazul în care lucrați cu o unealtă electrică în aer liber, utilizați numai cabluri prelungitoare adecvate pentru utilizarea în exterior.** Utilizarea unui cablu prelungitor adecvat pentru exterior reduce riscul de electrocutare.

f) **Dacă utilizarea uneltei electrice într-un mediu umed nu poate fi evitată, utilizați un disjunctor pentru curenți vagabonzi.** Utilizarea unui disjunctor de curenți vagabonzi reduce riscul unei electrocutări.

3) Securitatea persoanelor

a) **Aveți grijă deosebită la ceea ce faceți și procedați rațional atunci când lucrați cu unealta electrică.**

Nu utilizați unealta electrică dacă sunteți obosit sau sub influența drogurilor, a alcoolului sau a medicamentelor. Un moment de neatenție la utilizarea uneltei electrice poate conduce la vătămări grave.

b) **Purtați echipamentul personal de protecție și întotdeauna ochelari de protecție.** Purtarea echipamentului personal de protecție, precum masca de praf, încălțămintea de siguranță ce previne alunecarea, o cască de protecție sau căști antifonice, în funcție de tipul și de utilizarea uneltei electrice, reduce riscul vătămărilor.

c) **Evitați punerea în funcțiune accidentală. Asigurați-vă că unealta electrică este oprită înainte de a o conecta la alimentarea electrică și/sau de a conecta acumulatorul, de a o ridica sau de a o transporta.** În cazul în care la transportarea uneltei electrice aveți degetul pe comutator sau conectați aparatul pornit la alimentarea electrică, pot apărea accidente.

d) **Îndepărtați uneltele de reglare sau cheile fixe, înainte de a porni unealta electrică.** O unealtă sau cheie aflată în contact cu piesa rotativă a aparatului poate cauza vătămări.

e) **Evitați pozițiile anormale ale corpului. Asigurați stabilitatea sigură și mențineți-vă în permanență echilibrul.** Astfel puteți controla unealta electrică în situații neașteptate mai bine.

f) **Purtați îmbrăcăminte adecvată. Nu purtați îmbrăcăminte largă sau bijuterii. Țineți-vă părul, îmbrăcămintea și mănușile departe de componentele mobile.** Îmbrăcămintea largă, bijuteriile sau părul lung pot fi prinse de componentele mobile.

g) **Dacă este posibilă montarea unor dispozitive de aspirare și colectare a prafului, asigurați-vă că acestea sunt racordate și sunt utilizate corect.** Utilizarea unui sistem de aspirare praf poate reduce pericolul generat de praf.

4) Utilizarea și tratarea uneltei electrice

a) **Nu suprasolicitați aparatul. Utilizați unealta electrică potrivită pentru lucrarea pe care o efectuați.** Efectuarea unor lucrări cu unealta electrică potrivită este mai bună și mai sigură în domeniul de performanță indicat.

b) **Nu utilizați unelte electrice ale căror comutator este defect.** O unealtă electrică, care nu mai poate fi pornită sau oprită este periculoasă și trebuie reparată.

c) **Scoateți ștecărul din priză și/sau îndepărtați acumulatorul, înainte de a efectua orice fel de setări la aparat, de a schimba accesoriile sau de a lăsa aparatul de o parte.** Această măsură de securitate previne pornirea accidentală a uneltei electrice.

d) **Depozitați uneltele electrice neutilizate în afara razei de acțiune a copiilor. Nu permiteți utilizarea aparatului de către persoanele care nu sunt familiarizate cu acesta sau care nu au citit instrucțiunile de utilizare.** Uneltele electrice sunt periculoase, dacă sunt utilizate de persoane neexperimentate.

e) **Îngrijiți uneltele electrice cu atenție. Verificați dacă piesele mobile funcționează impecabil și nu se blochează, dacă piesele sunt rupte sau deteriorate, dacă funcționarea uneltei electrice este afectată. Solicitați repararea pieselor deteriorate înainte de utilizarea aparatului.** Multe accidente au ca și cauză uneltele electrice întreținute în mod necorespunzător.

f) **Mențineți uneltele de tăiere ascuțite și curate.** Uneltele de tăiere îngrijite cu atenție și cu muchii de tăiere ascuțite se blochează mai rar și sunt mai ușor de dirijat.

g) **Utilizați uneltele electrice, accesoriile, uneltele de lucru etc. corespunzător acestor instrucțiuni. Aveți în vedere în acest context condițiile de lucru și activitatea ce trebuie realizată.** Utilizarea uneltelor electrice pentru alte scopuri decât cele pentru care au fost concepute poate conduce la situații periculoase.

5) Service

a) **Permiteți repararea uneltei electrice numai personalului de specialitate calificat și numai cu piese de schimb originale.** În felul acesta asigurați menținerea securității uneltei electrice.

Indicații de securitate suplimentare pentru utilizarea polizorului dvs. unghiular

1) Instrucțiuni de siguranță comune pentru șlefuire și tăiere:

a) **acest aparat electric trebuie utilizat ca șlefuitor și ca polizor pentru tăiere. Respectați toate indicațiile de securitate, instrucțiunile, reprezentările și datele, pe care le primiți împreună cu aparatul.** Dacă nu respectați următoarele instrucțiuni, este posibil să apară electrocutări, incendii și/sau vătămări grave.

b) **Acest dispozitiv electric nu este potrivit pentru șlefuirea cu șmirghel, lucrul cu perii de sârmă sau lustruire.** Utilizările pentru care dispozitivul electric nu a fost prevăzut, pot duce la pericole și vătămări.

c) **Nu utilizați accesorii, care nu au fost prevăzute sau concepute special pentru această unealtă electrică.** Simplul fapt că puteți fixa accesoriul de unealta dvs. electrică nu garantează utilizarea în condiții de siguranță a acesteia.

d) **Turația admisibilă a uneltei utilizate trebuie să fie cel puțin la fel de mare ca și turația maximă indicată pe unealta electrică.** Accesoriile, care se rotesc mai rapid decât este permis, se pot rupe și pot fi proiectate.

e) **Diametrul exterior și grosimea uneltei utilizate trebuie să corespundă cotelor uneltei dvs. electrice.** Uneltele electrice dimensionate greșit nu pot fi ecranate sau controlate suficient.

f) **Uneltele utilizate cu accesoriu filetat trebuie să fie adaptate exact la filetul arborelui de șlefuit. La uneltele, care sunt montate prin intermediul flanșei, diametrul orificiului trebuie să corespundă diametrului orificiului flanșei de fixare.** Accesoriile, care nu sunt fixate direct de unealta electrică se rotesc neuniform, vibrează puternic și pot conduce la pierderea controlului.

g) **Nu utilizați unelte deteriorate. Înainte de fiecare utilizare, verificați uneltele, precum discurile de șlefuit, cu privire la fisuri și ruperi, discurile de șlefuit cu privire la fisuri, uzură, uzură puternică, periile de sârmă cu privire la sârmele desfăcute sau rupte. În cazul în care unealta electrică sau unealta utilizată cad, vă rugăm să verificați, dacă este deteriorată sau utilizați o unealtă intactă. În cazul în care ați controlat și utilizat unealta, rămâneți atât dvs., cât și persoanele din preajmă în afara razei de acțiune a planului de rotație al uneltei și lăsați aparatul să se învârtă timp de un minut la turația maximă.** Uneltele deteriorate se rup de cele mai multe ori în această fază de testare.

h) **Purtați echipament personal de protecție. În funcție de utilizare, purtați o mască pentru întreaga față, ochelari de protecție sau altă protecție a ochilor. În măsura în care este adecvat, purtați masca de praf, căștile de antifonare, mănuși de protecție sau un șorț special, care ține particulele de șlefuit și de material departe de dvs.** Ochii trebuie protejați de corpurile străine proiectate, corpuri generate pe parcursul diferitelor utilizări. Masca de protecție la praf sau a căilor respiratorii trebuie să filtreze praful generat la utilizare. În cazul în care sunteți expus pe termen lung unui zgomot puternic, vă puteți pierde auzul.

i) **Aveți grijă în cazul celorlalte persoane la distanța sigură față de zona dvs. de lucru. Oricine pătrunde în zona de lucru, trebuie să poarte echipamentul personal de protecție.** Părți din unealtă sau din scula utilizată se pot rupe și pot fi proiectate, generând vătămări și în afara zonei directe de lucru.

j) **Țineți unealta electrică numai pe suprafețe de prindere izolate, atunci când efectuați lucrări în care instrumentul de inserție are linii electrice ascunse, sau poate atinge cablul de alimentare.** Contactul cu un cablu aflat sub tensiune poate pune sub tensiune și piesele metalice ale aparatului și poate cauza electrocutarea.

k) **Țineți cablul de alimentare departe de sculele rotative utilizate.** În cazul în care pierdeți controlul asupra aparatului, cablul de alimentare poate fi tăiat sau prins și mâna sau brațul dvs. poate ajunge în unealta utilizată.

l) **Nu așezați niciodată unealta electrică jos, înainte ca aceasta să se fi oprit în totalitate.** Unealta rotativă poate intra în contact cu suprafața de depozitare, ceea ce poate duce la pierderea controlului asupra uneltei electrice.

m) **Nu lăsați unealta electrică să funcționeze în timp ce o transportați.** Îmbrăcămintea dvs. poate să fie prinsă prin contactul accidental cu unealta electrică și unealta poate să vă rănească corpul.

n) **Curățați fantele de ventilație ale uneltei electrice la intervale regulate.** Suflanta motorului atrage praf în carcasă, iar o acumulare semnificativă de praf metalic poate genera pericole electrice.

o) **Nu utilizați unealta electrică în apropierea materialelor inflamabile.** Scânteile pot conduce la aprinderea acestor materiale.

p) **Nu utilizați unelte, care necesită substanțe de răcire.** Utilizarea apei sau a altor substanțe lichide de răcire poate conduce la electrocutare.

2) Reglaj și instrucțiuni de siguranță corespunzătoare

Recul reprezintă o reacție bruscă, generată de agățarea sau blocarea uneltei rotative, precum discul de șlefuit, peria de sârmă etc. Agățarea sau blocarea conduc la o oprire bursă a uneltei rotative. Astfel este accelerată unealta electrică în mod necontrolat în direcția de rotație a uneltei, pe care o avea în punctul de blocare. În cazul în care, de ex. un disc de șlefuit se agață sau blochează pe piesa prelucrată, marginea discului de șlefuit, care pătrunde în piesă se poate prinde și poate conduce astfel la ruperea discului de șlefuit sau la recul. Discul de șlefuit se deplasează mai apoi către operator sau dinspre acesta, în funcție de direcția de rotație în punctul de blocare. În acest context, discurile de șlefuit se pot și rupe. Recul este rezultatul unei utilizări greșite sau eronate a uneltei electrice. Acesta poate să fie prevenit prin măsurile de precauție descrise în continuare.

a) **Țineți unealta electrică ferm și poziționați-vă corpul și brațele într-o poziție, care poate prelua forța de recul. Utilizați întotdeauna mânerul suplimentar, dacă există, pentru a avea controlul maxim asupra forțelor de recul sau a momentelor de reacție la pornire.** Operatorul poate controla forțele de recul și de reacție prin măsuri de precauție adecvate.
b) **Nu aduceți niciodată mâna în apropierea uneltelor de lucru rotative.** Unealta se poate deplasa peste mâna dvs. în caz de recul.
c) **Evitați cu corpul dvs. zona în care unealta electrică s-ar putea deplasa în caz de recul.** Reculul deplasează unealta electrică în direcția opusă mișcării discului de șlefuit în punctul de blocare.
d) **Lucrați cu o atenție deosebită în zonele colțurilor, a muchiilor ascuțite etc. Preveniți reculul și blocarea uneltei de lucru de pe piesă.** Unealta rotativă are tendința de a se bloca la muchiile ascuțite sau dacă ricoșează. Aceasta generează pierderea controlului sau reculul.
e) **Nu utilizați discuri de tăiere cu lanț sau cu dinți.** Aceste unelte cauzează deseori reculuri sau pierderea controlului asupra uneltei.

3) Indicații deosebite de securitate pentru șlefuire și tăierea prin șlefuire

a.) **Utilizați numai corpuri de șlefuit avizate exclusiv pentru unealta dvs. electrică și apărătoarea de protecție prevăzută pentru corpul dvs. de șlefuit.**
a) Corpurile de șlefuit, care nu sunt prevăzute pentru unealta electrică nu pot să fie ecranate suficient și sunt nesigure.
b.) **Discurile de șlefuit neuniforme trebuie montate în așa fel, încât suprafața lor de șlefuit să nu depășească planul marginii apărătorii.** Un disc de șlefuit montat într-un mod inadecvat, care trece peste marginea apărătorii, nu poate fi ecranat suficient.
c.) **Apărătoarea trebuie să fie montate sigur pe unealta electrică și trebuie setate pentru un nivel de securitate maxim în așa fel, încât cea mai mică parte posibilă a corpului de șlefuit să fie orientată spre operator.** Apărătoarea ajută la protejarea operatorului de bucățile rupte, de contactul accidental cu corpul de șlefuit, precum și de contactul cu scânteile, care ar putea aprinde îmbrăcămintea.
d.) **Corpurile de șlefuit trebuie să fie utilizate numai în scopurile recomandate. De exemplu: Nu șlefuiți niciodată cu părțile laterale ale unui disc de tăiere.** Discurile de șlefuit sunt destinate îndepărtării materialului cu lateralul discului. Aplicarea laterală a forței pe aceste corpuri de șlefuit le poate sparge.
e.) **Utilizați întotdeauna o flanșă de tensionare nedeteriorată, de dimensiunea și forma corectă pentru discul dvs. de șlefuit.** Flanșele adecvate susțin discul de șlefuit și reduc astfel pericolul unei spargeri a discului de șlefuit. Flanșa pentru discurile de debitare se poate diferenția de flanșa pentru alte tipuri de discuri de șlefuit.
f.) **Nu utilizați discuri de șlefuit uzate de la unelte electrice de dimensiuni mai mari.** Discurile de șlefuit pentru uneltele mai mari nu sunt dimensionate pentru turația mai mare a uneltelor electrice mai mici și se pot sparge.

4) Alte indicații de securitate deosebite pentru șlefuirea de tăiere

a) **Evitați blocarea discului de tăiere sau o presiune prea mare de apăsare. Nu efectuați tăieturi cu o adâncime excesivă.** O suprasolicitare a discului de șlefuit crește solicitarea asupra acestuia și susceptibilitatea la îndoire sau blocare și astfel posibilitatea unui recul sau a unei ruperi a corpului de șlefuit.

b) **Evitați zona din fața și din spatele discului de tăiere rotativ.** În cazul în care îndepărtați discul de tăiere dinspre dvs., prin piesă, este posibil ca în cazul unui recul unealta electrică să fie proiectată cu discul aflat în mișcare direct către dvs.

c) **În cazul în care discul de tăiere este înțepenit sau întrerupeți lucrul, opriți aparatul și mențineți-l liniștit, până ce discul a ajuns în starea de repaus. Nu încercați niciodată să extrageți discul de tăiere aflat în mișcare, deoarece n caz contrar poate apărea reculul.** Determinați și remediați cauza blocajului.

d) **Nu reporniți unealta electrică atâta timp cât aceasta se mai află în piesă. Lăsați discul de tăiere să ajungă mai întâi la turația completă înainte de a continua tăietura cu atenție.** În caz contrar este posibil ca discul să se îndoaie, să sară din piesă sau să genereze un recul.

e) **Susțineți plăcile sau piesele de dimensiuni mari, pentru a reduce riscul unui recul generat de un disc de tăiere înțepenit.** Piesele de mari dimensiuni se pot îndoi sub propria lor greutate. Piesa trebuie să fie susținută pe ambele părți ale discului, atât în apropierea zonei de tăiere, cât și la margine.

f) **Fiți deosebit de atent când faceți tăieturile de plonjare în pereții existenți sau alte zone ascunse.** Discul de tăiere îngropat poate să genereze un recul la tăierea conductelor de gaz sau apă, la cablurile electrice sau în cazul altor obiecte.

Alte instrucțiuni de siguranță

a) **ATENȚIE! Utilizarea altor accesorii, sau aparate atașate decât cele indicate în acest manual de utilizare poate însemna un pericol de vătămare. Utilizați numai piese de schimb originale.**

b) **Utilizați mânerele suplimentare livrate împreună cu mașina.** Pierderea controlului asupra mașinii poate conduce la vătămări.

c) **Mențineți toate dispozitivele de protecție în stare de funcționare.** Nu îndepărtați sau blocați dispozitive de protecție.

d) **Nu lăsați mașina să funcționeze nesupravegheată.** Opriți întotdeauna mașina și părăsiți-o abia după ce unealta a ajuns complet în starea de repaus.

e) **Asigurați piesa prelucrată.** Utilizați dispozitivele de prindere sau o menghină pentru a fixa piesa prelucrată. În felul acesta este mai bine ținută decât cu mâna și permite operarea mașinii cu ambele mâini.

f) **Generarea de zgomot: În cazul utilizării mașinilor operate cu motor, se recomandă utilizarea unei protecții pentru auz.**

g) **Protejați-vă sănătatea de pericolele generate de tăiere sau șlefuire cu ajutorul unor ochelari de protecție.**

h) **Prizele din exterior trebuie să fie echipate cu un comutator de protecție la curenți vagabonzi.** Acest aspect este cerut de prescripțiile de instalare pentru instalații electrice. Vă rugăm să aveți în vedere acest aspect la utilizarea mașinii noastre.

i) **Cablu de conexiune: În cazul în care cablul de alimentare este deteriorat, trebuie să fie înlocuit cu un cablu special, ce poate fi achiziționat de la producător sau de la serviciul său de relații cu clienții.** Schimbarea cablului de conectare este permisă numai producătorului sau service-ului său, sau unei persoane cu o calificare similară.

j) **Dispozitivele de protecție deteriorate și piesele trebuie să fie reparate în conformitate cu destinația de un service de specialitate recunoscut sau schimbate, în măsura în care nu este indicat nimic altceva în manualul de utilizare.**

k) **Copiii trebuie supravegheați, pentru a vă asigura că nu se joacă cu mașina.**

l) **Înainte de fiecare utilizare a mașinii, verificați ștecărul și cablul referitor la posibile deteriorări.**

m) **Introduceți ștecărul în priză numai dacă mașina este oprită.**

n) **Mașina nu trebuie să fie umedă și nici nu trebuie operată într-un mediu umed.**

o) **Cablul trebuie dirijat întotdeauna spre înapoi, departe de mașină.**

p) **Înclinarea poate duce la un cuplu puternic sau la blocarea discului.** Asigurați un suport ferm și țineți întotdeauna polizorul unghiular cu ambele mâini.

q) **Selectați-vă poziția corpului în așa fel, încât în cazul unei spargeri accidentale a discului, a alunecării piesei sau la trecerea prin piesa prelucrată să nu suferiți vătămări.**

r) **Înaintea tuturor lucrărilor desfășurate la mașină, deconectați ștecărul de la priză.**

s) **Purtați îmbrăcăminte adecvată. Nu purtați îmbrăcăminte largă sau bijuterii.** Țineți-vă părul, îmbrăcămintea și mănușile departe de componentele mobile. Îmbrăcămintea largă, bijuteriile sau părul lung pot fi prinse de componentele mobile.

t) **La lucrările în zidărie sau la plafoane este necesar să acordați atenție în mod special la ghidarea cablurilor electrice, precum și a conductelor de apă și canalizare.**

u) **Discurile se încălzesc la tăiere sau șlefuire, evitați atingerea și acordați atenție așezării sigure a mașinii după efectuarea lucrărilor.**

v) **Mașina nu trebuie utilizată în zone cu pericol de explozie.**

Instrucțiuni de utilizare

DESCRIEREA COMPONENTELOR (Fig. A)

1. Comutator de pornire/oprire
2. Mâner suplimentar
3. Carcasa transmisiei
4. Preselectarea turației
5. Învelișul cablului
6. Buton de blocare arbore

7a Apărătoare de protecție cu sistem de închidere rapid pentru lucrări de tăiere

7b Apărătoare de protecție cu sistem de închidere rapid pentru lucrări de șlefuit/ abraziune

8 Perii de cărbune de rezervă

9 Cheie tip cârlig

Montajul

AVERTIZARE! Înaintea tuturor lucrărilor asupra mașinii, deconectați ștecărul de alimentare!

Mânerul suplimentar

AVERTIZARE! Din motive de securitate, mânerul suplimentar trebuie utilizat întotdeauna.

Mânerul suplimentar (2) este echipat cu un filet. Înșurubați mânerul suplimentar (2), în funcție de modul de lucru, pe parte stângă, dreaptă sau sus pe capul aparatului.

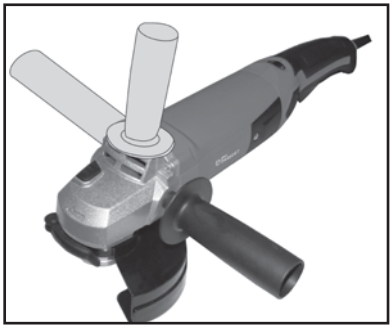

Capac de protecție

AVERTIZARE!

ATENŢIE!

- Nu lucrați niciodată fără apărătoarea de protecție.

- Nu utilizați în niciun caz apărătoarea de protecție 7b inclusă. Aceasta este prevăzută numai pentru funcția de tăiere, nu și pentru funcția de șlefuire. Pentru aceasta este prevăzută numai apărătoarea de protecție 7a.

- Nu utilizați în niciun caz apărătoarea de protecție 7a inclusă. Aceasta este prevăzută numai pentru funcția de șlefuire, nu și pentru funcția de tăiere. Pentru aceasta este prevăzută numai apărătoarea de protecție 7b.

Acest polizor unghiular poate fi utilizat cu două apărători de protecție:

Apărătoarea 7a pentru discurile de tăiere: aceasta este adecvată pentru discurile de tăiere și trebuie să fie montată, dacă utilizați discuri de tăiere.

Protecția învelitoare 7b pentru lucrări de șlefuire/ rupere: aceasta este potrivită pentru șlefuire sau tăiere, și poate fi utilizată numai cu discuri de șlefuire, plăci de rectificat etc. **NU** folosiți cu discuri de tăiere.

Discurile de tăiere sunt mult mai subțiri decât cele abrazive. O utilizare inadecvată a polizorului unghiular (de ex. la mutare sau îndoire) poate genera ruperea sau spargerea discului. Apărătoarea **7a** oferă o protecție sporită la vătămări într-o astfel de situație. Pentru rezultate optime la lucrări abrazive și șlefuit utilizați apărătoarea **7b.**

Montarea capacului de protecție cu sistemul de închidere rapidă

Apărătoarea protejează operatorul de scântei și piesele proiectate. Partea închisă a apărătorii de protecție trebuie să fie întotdeauna orientată către utilizator.

- Deschideți maneta de tensionare **(7c).**
- Împingeți ciocul pe apărătoare, prin decupajul corespunzător de pe capul arborelui în canelură (**Fig.1**)

- Rotiți apărătoarea **(7a / 7b)** în poziția de lucru necesară. Partea închisă a apărătorii trebuie să fie întotdeauna orientată către utilizator.
- Închideți pârghia de fixare **(7c)** pentru a fixa învelitoarea de protecție **(7a / 7b) (Fig.2).** Dacă este necesar, forța de strângere a blocării poate fii modificată prin slăbirea sau strângerea șurubului de blocare (7d).
- Asigurați-vă că apărătoarea (**7a / 7b**) este fixată ferm pe capul arborelui.

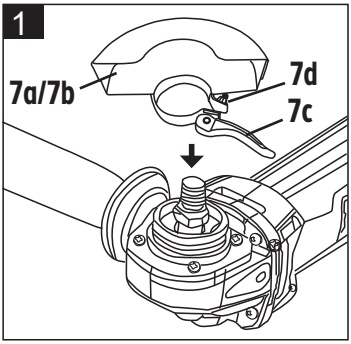

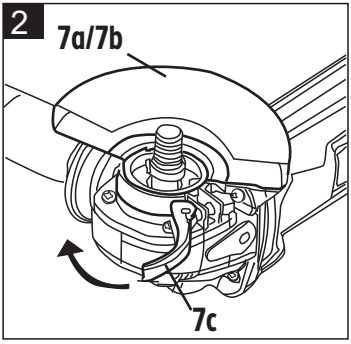

Montarea uneltelor

AVERTIZARE! Înaintea tuturor lucrărilor asupra mașinii, deconectați țecărul de alimentare!

- Apăsați butonul de blocare arbore (**6**).
- Desfaceți piulița flanșei cu cheia tip cârlig (**9**) și îndepărtați-o de pe arbore.
- Introduceți unealta de lucru pe flanșa de prindere.
- Înșurubați piulița flanșei pe arborele filetat.
- Apăsați butonul de blocare arbore (**6**).
- Strângeți piulița flanșei cu cheia tip cârlig (**9**).

Posibilitățile de montaj ale flanșei

1. Poziția flanșei la utilizarea de discuri abrazive înclinate

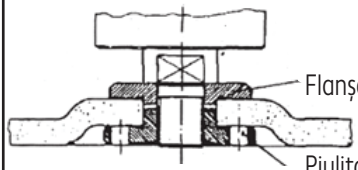

2.Poziția flanșei la utilizarea de discuri de tăiere drepte

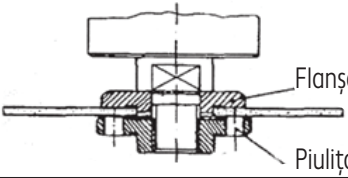

3.Poziția flanșei la utilizarea de discuri de tăiere înclinate

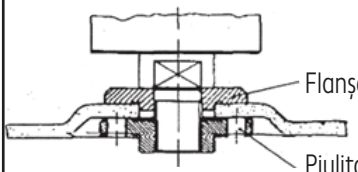

Cursa de probă a discurilor noi:

Lăsați mașina să funcționeze timp de un minut fără sarcină. Discurile care vibrează trebuie eliminate imediat. Protejați discul de lovituri, impact și grăsime.

Punerea în funcțiune și utilizare

Conexiunea la rețea

Mașina este construită pentru funcționare cu curent alternativ 230-240 V~ , 50 Hz și are dublă izolație. Verificați, dacă tensiunea de rețea disponibilă corespunde cu valoarea de pe plăcuța de caracteristici a aparatului. În cazul în care zona de lucru nu este în apropierea racordului la rețea, trebuie utilizat un cablu prelungitor cu o secțiune suficientă (min. 1,5 mm²). Cablul prelungitor trebuie menținut cât mai scurt cu putință.

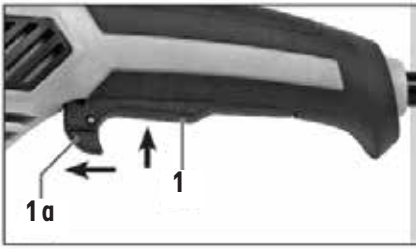

Pornirea / Oprirea

Pornirea:

- Apăsați blocajul de conectare (**1a**) spre înainte.
- Apăsați comutatorul de pornire/oprire (**1**).

Oprirea:

- Eliberați comutatorul de pornire/oprire (**1**).

Preselectați turația

- Selectați turația dorită în funcție de necesitate. Învârtiți roata de setare a preselecției turației (**4**) la valoarea dorită.
- Turația necesară depinde de materialul prelucrat și poate fi determinată prin teste practice.

Următorul tabel descrie setările orientative pentru cele mai uzuale utilizări. Accesoriile descrise nu sunt incluse în pachetul de livrare.

Preselectarea turației:

Material	Aplicație	Unealtă	Roata de reglare
Metal, piatră	Bucle	Discul de șlefuit	4-6
Metal	Abraziune	Disc de abraziune	6
Piatră, metal	Tăiere	Disc de tăiere și șină de ghidare	6

Indicații de lucru

- Utilizați numai discurile de șlefuit verificate și avizate, care sunt avizate pentru turația de funcționare la liber indicată pe plăcuța de caracteristici a mașinii.
- Înainte de începerea lucrărilor de șlefuire trebuie efectuat un test într-un loc sigur, acordând atenție fisurilor și aspectelor necorespunzătoare ale materialelor abrazive. Toate șuruburile de fixare trebuie inspectate și verificate la intervale regulate. Șuruburile slăbite trebuie să fie restrânse imediat. Dacă aceasta nu se întâmplă, pot apărea daune semnificative.
- Asigurați piesa prelucrată. Utilizați dispozitivele de prindere sau o menghină pentru a fixa piesa prelucrată. În felul acesta este mai bine ținută decât cu mâna și permite operarea mașinii cu ambele mâini.

Operațiunile de șlefuire de abraziune

⚠ **AVERTIZARE!**

Nu utilizați discul de tăiere la operațiunile de șlefuire!

- Efectul cel mai bun de șlefuire este obținut la aplicarea discului de șlefuire la un unghi de 30 până la 40° față de piesă.
- O solicitare prea puternică pe parcursul șlefuitului dăunează polizorului și crește consumul de discuri de șlefuit, randamentul devenind mai slab.

⚠ **AVERTIZARE!**

Materialele cu conținut de azbest nu trebuie prelucrate!

Tăierea prin șlefuire

La lucrările de tăiere, nu modificați unghiul de înclinare al polizorului în raport cu planul de șlefuit. Discul de șlefuit trebuie să prezinte o muchie de tăiere curată.

AVERTIZARE!

Nu utilizați discul de tăiere la operațiunile de șlefuire!

AVERTIZARE!

La toate operațiunile de tăiere - indiferent că este vorba despre piatră, metal sau alte materiale - procedați în mod sincron invers direcției de rotație a mașinii. În caz contrar există pericolul de apăsare a aparatului în mod necontrolat din tăietură.

Tăierea metalului

La tăierea metalului, procedați conform descrierii anterioare. Acordați însă atenție la adecvarea discului de tăiere pentru metal, conform indicațiilor producătorului.

Instrumentele de lucru admisibile

Utilizați numai uneltele de lucru, ce sunt avizate pentru o turație de minim 3000 rot/min^{-1}. Utilizați numai discurile de tăiere și abrazive întărite cu fibre și rășini sintetice, cu o viteză admisibilă pe circumferință de 80 m/s.

Riscuri reziduale

Chiar dacă dispozitivul este utilizat corect, există întotdeauna un anumit risc rezidual care nu poate fi exclus. Următoarele riscuri potențiale pot fi generate de tipul și construcția dispozitivului:

- Contactul cu discurile de șlefuire neprotejate
- Atingerea discurilor de șlefuire aflate încă în mișcare
- Eliminarea părților de discuri de șlefuire și a altor piese
- Deteriorarea auzului, în cazul în care nu este folosită protecția pentru auz recomandată
- Inhalarea prafului
- Electrocutarea la atingerea de componente electrice neizolate.

În cazul în care instrucțiunile cuprinse în manualul de utilizare nu sunt respectate, pot apărea și alte riscuri reziduale din cauza utilizării necorespunzătoare.

Întreținerea

Schimbarea cablului de alimentare

În cazul în care cablul de alimentare este deteriorat, trebuie să fie înlocuit cu un cablu special, ce poate fi achiziționat de la producător sau de la serviciul său de relații cu clienții. Schimbarea cablului de conectare este permisă numai producătorului sau service-ului său, sau unei persoane cu o calificare similară. Depozitarea și înmagazinarea Depozitați uneltele electrice neutilizate în afara razei de acțiune a copiilor. Nu permiteți utilizarea aparatului de către persoanele care nu sunt familiarizate cu acesta sau care nu au citit instrucțiunile de utilizare. Uneltele electrice sunt periculoase, dacă sunt utilizate de persoane neexperimentate.

Repararea

Unealta electrică trebuie reparată numai de către specialiști calificați, cu utilizarea pieselor de schimb identice. Astfel garantați securitatea permanentă a uneltei dvs. electrice.

ATENȚIE! Depozitați aparatul numai în spații uscate, nu în aer liber.

Depozitare

1. Opriți produsul și deconectați-l de la rețea.
2. Curățați produsul așa cum este descris mai sus.
3. Depozitați produsul și accesoriile sale într-un loc întunecat, uscat, fără îngheț și bine ventilat.
4. Depozitați întotdeauna produsul într-un loc inaccesibil copiilor. Temperatura optimă de păstrare este între 5°C până la 30°C.
5. Vă recomandăm să păstrați produsul în ambalajul original pentru depozitare sau să îl acoperiți cu un material textil adecvat pentru protecția împotriva prafului.

Transport

1. Opriți produsul și deconectați-l de la rețea.
2. Atașați dispozitivele de protecție, pentru transport, dacă sunt disponibile.
3. Protejați produsul împotriva impacturilor și vibrațiilor puternice, care apar în special atunci când este transportat în vehicule.
4. Asigurați produsul împotriva alunecării și răsturnării.

Curățarea și îngrijirea

ATENȚIE! Pericol de deteriorare! Manevrarea inadecvată a produsului poate cauza deteriorări.

În afara curățării regulate, polizorul dvs. unghiular nu necesită întreținere. Mențineți fantele de ventilație în permanență curate.

Curățarea produsului

Curățați mașina la intervale regulate cu o lavetă uscată. Nu utilizați substanțe abrazive agresive și nici solvenți sau benzină. ATENŢIE! Nu scufundați mașina NICIODATĂ sub apă.

Eliminarea ca deșeu

Eliminarea ca deșeu a ambalajului

21
PAP

Ambalajul produsului este compus din materiale reciclabile. Eliminați materialele de ambalare corespunzător marcajului lor la centrele de colectare publice, respectiv conform prescripțiilor naționale.

Indicații de eliminare ca deșeu a articolelor electrice

Nu eliminați aparatele electrice prin deșeurile menajere. Conform directivei europene 2012/19/UE referitoare la echipamentele electrice și electronice vechi și implementarea în legislația națională, echipamentele electronice uzate trebuie colectate separat și introduse în mod ecologic în circuitul de reciclare. Alternativa de reciclare la solicitarea de returnare: Proprietarul aparatului electric vechi poate să și returneze aparatul uzat la producător, pentru a-și îndeplini obligațiile de reciclare.

Aparatul poate să fie însă predat și la un centru de returnare, care efectuează reciclarea în sensul prevederilor naționale de reciclare și de eliminare a deșeurilor. Nu sunt afectate de aceasta accesoriile și mijloacele auxiliare ale aparatelor vechi, ce nu includ componente electronice. Aparatele electronice vechi pot conține substanțe dăunătoare. În cazul unei manevrări greșite a aparatului sau la deteriorarea acestuia este posibilă contaminarea apelor sau a solului la reciclarea lui ulterioară..

Remedierea erorilor

Problema	**Cauză posibilă**	**Remediul**
Comutatorul este defect.	Comutatorul este defect.	Solicitați montarea unui comutator nou de către o persoană autorizată.
Periile de cărbune sunt uzate.	Periile de cărbune sunt uzate.	Solicitați montarea periilor de cărbune de rezervă furnizate la pachet de către o persoană autorizată.
Flanșa de fixare nu este așezată corect în disc sau discul este deteriorat.	Flanșa de fixare nu este așezată corect în disc sau discul este deteriorat.	Desfaceți flanșa, extrageți discul, verificați discul și dacă este în ordine, montați-l conform instrucțiunilor la loc.
Butonul de blocare a axului este defect.	Butonul de blocare a axului este defect.	Vă rugăm să contactați linia noastră de asistență pentru clienți.

Date tehnice

Tensiunea nominală:	230-240V ~ (curent alternativ), 50Hz
Putere nominală:	1200 W
Viteza nominală:	3000 - 12000 min^{-1}
Dimensiunea discului:	Ø 125 mm
Arborele:	M14
Clasa de protecție:	II
Indicații referitoare la zgomot	
Nivel de presiune fonică evaluat A:	L_{PA}: 86dB (A)
Nivel de putere fonică evaluat A:	L_{WA} : 97dB (A)
K_{PA} și K_{WA}:	3dB (A)
Purtați căști antifonice, atunci când nivelul de presiune depășește următoarele valori: 80dB (A)	
Indicații referitoare la vibrații	
Valoarea totală a vibrațiilor (suma vector Triax) a fost calculată conform EN 60745: Vibrațiile tipice ponderate	
Valoarea emisiilor de vibrații a_h:	5,46 m/s^2
Incertitudinea K:	1,5 m/s^2

Purtați întotdeauna căști antifonice!

- Valoarea de emisie a vibrațiilor a fost măsurată conform unui proces de verificare normat și poate fi utilizată pentru compararea uneltei electrice cu o alta;
- Valoarea de emisii de vibrații poate să fie utilizată și pentru o estimare preliminară a expunerii.
- Valoarea emisiilor de vibrați se poate modifica pe parcursul utilizării efective a uneltei electrice față de valoarea indicată, în funcție de modul în care unealta electrică este utilizată.
- Încercați să mențineți nivelul de solicitare prin vibrații la un nivel cât mai mic posibil. Măsurile pe care le puteți lua pentru reducerea solicitării cauzate de vibrații sunt reprezentate de purtarea de mănuși la utilizarea uneltei sau limitarea timpului de lucru. În acest context trebuie luate în calcul toate componentele ciclului de funcționare (de ex. timpii în care unealta electrică este deconectată și timpii în care unealta este conectată, dar nu funcționează sub sarcină).

Declarație de conformitate CE.

CE Indicațiile și normele se regăsesc pe declarația de conformitate CE alăturată.

Obsah

Pred prvým použitím 80
Rozsah dodávky 80
Vysvetlenie značiek 80
Bezpečnosť 81
Návod na obsluhu 88
Údržba 91
Čistenie a údržba 92
Odstránenie 92
Riešenie problémov 92
Technické údaje 93
ES vyhlásenie o zhode 93

Pred prvým použitím

Pred použitím výrobku sa oboznámte so všetkými prevádzkovými a bezpečnostnými pokynmi. Výrobok používajte len tak, ako je to popísané a pre konkrétne oblasti použitia. Uchovávajte si príručku pre budúce použitie. Pri predaní výrobku tretej strane odovzdajte všetky dokumenty.

DÔLEŽITÉ, UCHOVAJTE PRE NESKORŠÍ ODKAZ: PREČÍTAJTE POZORNE!

Rozsah dodávky

- uhlová brúska 1200 W / 125 mm
- 1 prídavné držadlo
- 2 ochranné kryty
- 2 náhradné uhlíkové kefky
- 1 hákový kľúč
- Návod na obsluhu

Skontrolujte, či sú všetky súčasti k dispozícii, a otestujte, či výrobok nebol poškodený pri preprave. Nepoužívajte poškodený výrobok! V prípade poškodenia kontaktujte pobočku spoločnosti Kaufland.

Vysvetlenie značiek

Nasledujúce návesti a symboly sa použijú v tejto príručke, na výrobku alebo na obale.

Pred prvým použitím si prečítajte návod na obsluhu!

Varovanie!
Táto návesť označuje nebezpečenstvo so stredným stupňom rizika, ktoré, ak sa mu nevyhnete, môže mať za následok smrť alebo vážne zranenie.

Pozor!
Táto návesť upozorňuje na možné poškodenie majetku.

Týmto symbolom označené výrobky spĺňajú všetky príslušné európske predpisy.

Produkty označené týmto symbolom sa môžu používať iba v interiéri.

Tento symbol označuje elektrické zariadenie, ktoré vyhovuje triede ochrany II. Dvojitá izolácia pre dodatočnú ochranu.

Elektrické a elektronické zariadenia nevyhadzujte do domového odpadu!

Noste ochranu sluchu.

Noste ochranné okuliare.

Tento ochranný kryt používajte iba pri rezaní.

Tento ochranný kryt používajte iba pri brúsení.

Bezpečnosť

Pred prvým použitím výrobku si pozorne prečítajte nasledujúce bezpečnostné pokyny. Pre bezpečné používanie dodržujte všetky nasledujúce bezpečnostné pokyny.

Účel použitia

Uhlová brúska je určená na rezanie, brúsenie a hrubovanie. Výrobok je určený na hobby účely. Nie je určený na komerčné trvalé použitie. Výrobok je určený na použitie dospelými osobami. Mladiství od 16 rokov smú výrobok používať iba pod dohľadom. Výrobca neručí za škody, ktoré vznikli nesprávnym používaním alebo nesprávnou obsluhou.

Bezpečnosť detí a osôb

Varovanie!

• Nebezpečenstvo nehôd pre deti a batoľatá!

Nikdy nenechávajte deti s obalovým materiálom bez dozoru! Existuje nebezpečenstvo udusenia, deti často podceňujú nebezpečenstvo! Nebezpečenstvo smrti a zranenia pre batoľatá a deti!

• Upozornenie! Nebezpečenstvo poranenia!

Uistite sa, že sú všetky časti nepoškodené. Poškodené časti môžu ovplyvniť bezpečnosť a stabilitu.

• Všeobecné bezpečnostné pokyny

Pred použitím dávajte pozor na stabilitu výrobku. Používajte výrobok správne a len v určenej oblasti použitia. Všetky komponenty musia byť chránené pred otvoreným ohňom.

Bezpečnostné pokyny

- Tento výrobok nie je určený na používanie osobami (vrátane detí) s obmedzenými fyzickými, zmyslovými alebo duševnými schopnosťami alebo s nedostatkom skúseností a/alebo vedomostí, iba že by boli pod dohľadom osoby zodpovednej za bezpečnosť alebo od nej dostali pokyny, ako výrobok používať.
- Nevystavujte výrobok nikdy vysokým teplotám a vlhkosti, inak by mohlo dôjsť k jeho poškodeniu.

Všeobecné bezpečnostné pokyny pre elektrické náradie

VAROVANIE! Prečítajte si bezpečnostné a ďalšie pokyny. Nedodržiavanie bezpečnostných pokynov môže viesť k úrazu elektrickým prúdom, požiaru a/alebo vážnym zraneniam.

Všetky bezpečnostné pokyny a návod uschovajte pre budúce použitie.

V bezpečnostných pokynoch používaný pojem „elektrické náradie" sa vzťahuje na elektrické náradie napájané zo siete (s prívodným káblom) a napájané z akumulátora (bez prívodného kábla).

1) Bezpečnosť pracovného miesta

a) **Pracovné miesto udržujte v čistote a dobre osvetlené.** Neporiadok alebo neosvetlené pracovné miesto môže viesť k úrazom.

b) **S elektrickým náradím nepracujte v prostredí s nebezpečenstvom výbuchu, v ktorom sa nachádzajú horľavé tekutiny, plyny alebo prach.** Elektrické náradia vytvárajú iskry, ktoré môžu zapáliť prach alebo paru.

c) **Deti a iné osoby držte počas používania elektrického náradia mimo dosahu.** Pri naklonení môžete stratiť kontrolu nad zariadením.

2) Elektrická bezpečnosť

a) **Prípojná zástrčka elektrického náradia sa musí zhodovať so zásuvkou. Zástrčka sa nesmie v žiadnom prípade meniť. Spolu s bezpečnostným uzemnením elektrického náradia nepoužívajte žiadnu zástrčku s adaptérom.** Nezmenená zástrčka a vyhovujúce zásuvky zmenšujú riziko zásahu elektrickým prúdom.

b) **Zabráňte telesnému kontaktu s uzemnenými povrchmi, ako sú rúrky, kúrenie, sporáky a chladničky.** Existuje zvýšené riziko zásahu elektrickým prúdom, keď je vaše telo uzemnené.

c) **Elektrické náradie držte mimo dosahu dažďa alebo vlhkosti.** Preniknutie vody do elektrického náradia zvyšuje riziko zásahu elektrickým prúdom.

d) **Kábel nepoužívajte na také účely, ako je nosenie elektrického náradia alebo vyťahovanie zástrčky zo zásuvky za kábel. Kábel uchovávajte mimo dosahu tepla, oleja, ostrých hrán alebo pohyblivých častí zariadenia.** Poškodený alebo zamotaný kábel zvyšuje riziko zásahu elektrickým prúdom.

e) **Keď s elektrickým náradím pracujete vonku, používajte len také predlžovacie káble, ktoré sú vhodné tiež pre vonkajšie prostredie.** Použitie predlžovacieho kábla určeného pre vonkajšie prostredie znižuje riziko zásahu elektrickým prúdom.

f) **Keď sa nedá vyhnúť prevádzke elektrického náradia vo vlhkom prostredí, použite prúdový chránič.** Použitie prúdového chrániča znižuje riziko zásahu elektrickým prúdom.

3) Ochrana osôb

a) **Buďte pozorný, dbajte na to, čo robíte, a prácu s elektrickým náradím robte rozumne. Elektrické náradie nepoužívajte, keď ste unavený alebo ste pod vplyvom drog, alkoholu alebo liekov.** Moment nepozornosti pri používaní elektrického náradia môže viesť k vážnym poraneniam.

b) **Noste osobné ochranné pomôcky a vždy noste ochranné okuliare.** Nosenie osobných ochranných pomôcok, ako maska proti prachu, protišmyková bezpečnostná obuv, ochranná prilba alebo ochrana sluchu, vždy podľa druhu a použitia elektrického náradia, znižuje riziko poranenia.

c) **Zabráňte neúmyselnému spusteniu. Presvedčte sa, že je elektrické náradie vypnuté predtým, než ho pripojíte na sieť a/alebo akumulátor, upnete alebo ponesiete.** Keď máte pri nosení elektrického náradia prst na vypínači alebo zariadenie pripájate na elektrickú sieť zapnuté, môže to viesť k nehodám.

d) **Predtým, než zapnete elektrické náradie, odstráňte nastavovacie nástroje alebo kľúč na skrutky.** Nástroj alebo kľúč, ktorý sa nachádza v časti zariadenia, ktoré sa otáča, môže spôsobiť zranenie.

e) **Vyvarujte sa neprirodzenému držaniu tela. Dbajte na zaistený postoj a vždy udržujte rovnováhu.** Tým môžete lepšie kontrolovať elektrické náradie v neočakávaných situáciách.

f) **Noste vhodné oblečenie. Nenoste dlhé oblečenie alebo ozdoby. Vlasy, oblečenie a rukavice držte mimo dosahu pohyblivých častí.** Voľné oblečenie, ozdoby alebo dlhé vlasy sa môžu zachytiť pohyblivými časťami.

g) **Keď budete montovať zariadenia pre odsávanie a zachytávanie prachu, presvedčte sa, či sú pripojené a či sa správne používajú.** Použitím odsávania prachu môžete zmenšiť nebezpečenstvá, ktoré spôsobuje prach.

4) Používanie a manipulácia s elektrickým náradím

a) **Prístroj nepreťažujte. Na Vašu prácu používajte elektrické náradie, ktoré je na to určené.** S vhodným elektrickým náradím pracujete lepšie a istejšie v uvedenej oblasti výkonu.

b) **Nepoužívajte elektrické náradie, ktorého vypínač je pokazený.** Elektrické náradie, ktoré sa už nedá zapnúť alebo vypnúť, je nebezpečné a musí sa nechať opraviť.

c) **Predtým, než vykonáte nastavenia zariadenia, vymeníte diely príslušenstva alebo odložíte zariadenie, vytiahnite zástrčku zo zásuvky a/alebo odstráňte akumulátor.** Toto bezpečnostné opatrenie zabráni neúmyselnému spusteniu elektrického náradia.

d) **Nepoužívané elektrické náradie uchovávajte mimo dosahu detí. Zariadenie nenechávajte používať osobám, ktoré s ním neboli dostatočne oboznámené alebo tieto pokyny nečítali.** Elektrické náradia sú nebezpečné, keď ich používajú neskúsené osoby.

e) **Svedomito sa starajte o elektrické náradie. Skontrolujte, či pohyblivé časti fungujú bezchybne a nezasekávajú sa, či časti nie sú zlomené alebo podobne poškodené, či činnosť elektrického náradia nie je obmedzená. Poškodené časti dajte pred použitím zariadenia opraviť.** Mnohé nehody majú svoju príčinu v zlej údržbe elektrických náradí.

f) **Rezný nástroj udržiavajte ostrý a čistý.** Dôkladne udržiavané rezné nástroje s ostrými reznými hranami sa zasekávajú menej a ľahšie sa zavádzajú.

g) **Používajte elektrické náradie, príslušenstvo, vložené nástroje atď. podľa týchto pokynov. Vezmite pritom do úvahy pracovné podmienky a vykonávané činnosti.** Používanie elektrických náradí pre iné než určené účely použitia môže viesť k nebezpečným situáciám.

5) Servis

a) **Elektrické náradie dajte opraviť len kvalifikovanému odbornému personálu a len s originálnymi náhradnými súčiastkami.** Tým sa zaistí, že bezpečnosť elektrického náradia zostane zachovaná.

Dodatočné bezpečnostné pokyny pre uhlové brúsky

1) Spoločné bezpečnostné pokyny pre brúsenie a rezanie:

a) **Tento elektrický prístroj sa používa ako brúska a rezačka. Dodržiavajte všetky bezpečnostné pokyny, pokyny, zobrazenia a údaje, ktoré boli dodané spolu s náradím.** Nedodržiavanie nasledujúcich bezpečnostných pokynov môže viesť k úrazu elektrickým prúdom, požiaru a/alebo vážnym zraneniam.

b) **Toto elektrické náradie nie je určené na brúsenie s brúsnym papierom, prácu s drôtenými kefami a leštenie.** Používanie elektrického nériadia na iné účely ako je určené môže viesť k nebezpečiu a zraneniam.

c) **Nepoužívajte príslušenstvo, ktoré nebolo určené a odporúčané výrobcom špeciálne na použitie s týmto elektrickým náradím.** Ak sa vám aj podarí pripevniť príslušenstvo na vaše elektrické náradie, nezaručuje to ešte jeho bezpečné používanie.

d) **Prípustný počet otáčok nástroja musí byť aspoň tak vysoký, ako je udávaný najvyšší počet otáčok na elektrickom náradí.** Príslušenstvo, ktoré sa točí rýchlejšie, ako je prípustné, sa môže rozbiť a odletieť.

e) **Vonkajší priemer a hrúbka nástroja náradia musia zodpovedať údajom vášho elektrického náradia.** Nesprávne odmerané používané nástroje nemôžu byť správne chránené krytom alebo kontrolované.

f) **Nástroje so závitom musia sedieť presne na závite vretena brúsky. Pri nástrojoch, ktoré sa montujú prostredníctvom príruby, musí priemer otvoru nástroja sedieť s priemerom uchytenia príruby.** Nástroje, ktoré nesedia presne na vretene elektrického náradia, sa nepravidelne točia, veľmi silno vibrujú a môžu viesť k strate kontroly.

g) **Nepoužívajte poškodené nástroje. Nástroje, ako sú brúsne kotúče, skontrolujte pred každým použitím na odlomené časti a praskliny, brúsne taniere na praskliny, obrúsenie alebo silné opotrebenie, drôtené kefy na uvoľnené alebo zlomené drôty. Ak elektrické náradie alebo používaný nástroj spadli, skontrolujte, či nedošlo k jeho poškodeniu alebo použite nepoškodený nástroj. Ak ste skontrolovali a nasadili nástroj, zdržiavajte sa vy ako aj v blízkosti sa nachádzajúce osoby mimo úrovne otáčajúceho sa nástroja a nechajte náradie bežať jednu minútu s najvyššími otáčkami.** Poškodené nástroje sa väčšinou počas tejto testovacej doby zlomia.

h) **Noste osobné ochranné prostriedky. Podľa spôsobu použitia použite ochranu celej tváre, ochranu očí alebo ochranné okuliare. Ak je to vhodné, noste respirátor proti prachu, ochranu sluchu, ochranné rukavice alebo špeciálnu zásteru, ktorá vás bude chrániť pred malými časticami z brúsenia alebo časticami materiálu.** Oči chráňte pred odletujúcimi nečistotami, ktoré vznikajú pri rôznom používaní náradia. Respirátor proti prachu musí pri používaní filtrovať vznikajúci prach. Ak ste vystavený veľkému hluku, môžete utrpieť poškodenie sluchu.

i) **Dbajte pri ostatných osobách na bezpečnú vzdialenosť od vášho pracovného priestoru. Každý, kto sa nachádza v pracovnom priestore, musí nosiť osobné ochranné prostriedky.** Úlomky opracovávaného predmetu alebo zlomené nástroje môžu odlietavať a spôsobiť zranenia aj mimo priameho pracovného priestoru.

j) **Držte elektrické náradie iba za izolované držadlá, ak vykonávate práce, pri ktorých môže nástroj zasiahnuť skryté elektrické vedenia alebo vlastný prívodný kábel.** Kontakt s elektrickým vedením pod prúdom môže vystaviť aj kovové časti náradia elektrickému prúdu a viesť k úrazu elektrickým prúdom.

k) **Prívodný kábel držte v dostatočnej vzdialenosti od otáčajúcich sa nástrojov.** Ak stratíte kontrolu nad náradím, môže dôjsť k prerazeniu alebo zachyteniu prívodného kábla a vaša dlaň alebo ruka sa môže dostať do styku s otáčajúcim sa nástrojom.

l) **Nikdy elektrické náradie neodkladajte, iba ak je náradie už úplne zastavené.** Otáčajúci sa nástroj sa môže dostať do styku s odkladacou plochou, čím môžete stratiť kontrolu nad elektrickým náradím.

m) **Nenechajte elektrické náradie bežať, ak ho nosíte.** Vaše oblečenie môže byť zachytené náhodným dotykom s otáčajúcim sa nástrojom a nástroj sa môže dostať do kontaktu s vašim telom.

n) **Pravidelne čistite vetracie štrbiny vášho elektrického náradia.** Ventilátor motora vťahuje do tela výrobku prach a silné nazhromaždenie kovového prachu môže spôsobiť elektrické nebezpečenstvo.

o) **Elektrické náradie nepoužívajte v blízkosti horľavých materiálov.** Iskry môžu tieto materiály zapáliť.

p) **Nepoužívajte nástroje, ktoré vyžadujú tekuté chladivo.** Použitie vody alebo iného tekutého chladiva môže viesť k úrazu elektrickým prúdom.

2) Spätný ráz a príslušné bezpečnostné pokyny

Spätný ráz je náhla reakcia na zaseknutý alebo zablokovaný otáčajúci sa nástroj ako brúsny kotúč, brúsny tanier, drôtená kefa a pod. Zaseknutie alebo zablokovanie vedie k náhlemu zastaveniu otáčajúceho sa nástroja. Tým sa nekontrolované elektrické náradie roztočí proti smeru otáčania nástroja na mieste blokovania. Ak je napr. brúsny kotúč v opracovávanom predmete zaseknutý alebo zablokovaný, môže sa hrana brúsneho kotúča, ktorý je v opracovávanom predmete, zachytiť a tým sa môže brúsny kotúč vylomiť a spôsobiť spätný ráz. Brúsny kotúč sa potom pohybuje na obsluhujúcu osobu alebo od nej, podľa smeru otáčania kotúča na mieste blokovania. Pritom sa môžu brúsne kotúče aj zlomiť. Spätný ráz je následkom nesprávneho alebo chybného používania elektrického náradia. Možno mu zabrániť vhodnými bezpečnostnými opatreniami, ako je opísané nižšie.

a) **Držte pevne elektrické náradie a vaše telo a ruky držte v takej polohe, v ktorej môžete sily spätného rázu zachytiť. Používajte vždy prídavné držadlo, ak je k dispozícii, aby ste mali čo najväčšiu kontrolu nad silami spätného rázu alebo reakčnými momentmi pri rozbehu.** Obsluhujúca osoba môže ovládať vhodnými bezpečnostnými opatreniami sily spätného rázu a reakčné momenty.

b) **Nedávajte vaše ruky nikdy do blízkosti otáčajúcich sa nástrojov.** Nástroj sa môže pri spätnom ráze pohybovať cez vaše ruky.

c) **Vyhýbajte sa telom priestoru, do ktorého sa elektrické náradie pri spätnom ráze bude pohybovať.** Spätný ráz smeruje elektrické náradie do opačného smeru k pohybu brúsneho kotúča na mieste blokovania.

d) **Pracujte obzvlášť opatrne v oblasti rohov, ostrých hrán a pod. Zabráňte tomu, aby sa nástroje odrazili od opracovávaného predmetu a zasekli sa.** Otáčajúci sa nástroj má pri rohoch, ostrých hranách alebo pri odrazení sklon k zaseknutiu. Spôsobí to stratu kontroly alebo spätný ráz.

e) **Nepoužívajte reťazový alebo ozubený pílový list.** Takéto nástroje spôsobujú často spätný ráz alebo stratu kontroly nad nástrojom.

3) Špeciálne bezpečnostné pokyny pre brúsenie a rozbrusovanie

a.) **Používajte výhradne brúsne kotúče určené pre vaše elektrické náradie a pre tieto brúsne kotúče určený ochranný kryt.** Brúsne kotúče, ktoré nie sú určené pre toto elektrické náradie, nemôžu byť dostatočne chránené krytom a sú nebezpečné.

b.) **Zalomené brúsne kotúče musia byť namontované tak, aby ich brúsna plocha nevyčnievala nad úrovňou okraja ochranného krytu.** Nesprávne namontovaný brúsny kotúč, ktorý vyčnieva nad okrajom ochranného krytu, nemôže byť dostatočne chránený.

c.) **Ochranný kryt musí byť bezpečne pripevnený na elektrickom náradí a nastavený tak, aby bola dosiahnutá čo najväčšia bezpečnosť, tzn. čo najmenšia časť brúsneho kotúča bola otvorená a ukazovala na obsluhujúcu osobu.** Ochranný kryt má chrániť obsluhujúcu osobu pred úlomkami a náhodným kontaktom s brúsnym kotúčom, ako aj iskrami, ktoré by mohli zapáliť odev.

d.) **Brúsne kotúče je možné používať iba na odporúčané použitie. Príklad: Nebrúste nikdy bočnou hranou rezného kotúča.** Rezné kotúče sú určené na rezanie materiálu hranou kotúča. Bočné pôsobenie sily na tieto brúsne kotúče ich môže zlomiť.

e.) **Používajte iba nepoškodené upínacie príruby správnej veľkosti a tvaru pre vami zvolený brúsny kotúč.** Vhodné príruby podopierajú brúsny kotúč a znižujú tak nebezpečenstvo zlomenia brúsneho kotúča. Príruby pre rezné kotúče sa môžu odlišovať od prírub pre iné brúsne kotúče.

f.) **Nepoužívajte opotrebované brúsne kotúče väčšieho elektrického náradia.** Brúsne kotúče väčšieho elektrického náradia nie sú určené pre vyššie otáčky malého elektrického náradia a môžu sa zlomiť.

4) Dodatočné špeciálne bezpečnostné pokyny pre rozbrusovanie

a) **Vyhýbajte sa blokovaniu rezného kotúča alebo príliš silnému prítlaku na nástroj. Nevykonávajte príliš hlboké rezy.** Preťaženie rezného kotúča zvyšuje jeho namáhanie a sklon k vzpriečeniu alebo zablokovaniu a tým možnosť spätného rázu alebo zlomeniu brúsneho nástroja.

b) **Vyhýbajte sa priestoru pred a za otáčajúcim sa rezným kotúčom.** Ak pohybujete rezným kotúčom v opracovávanom predmete smerom od seba, môže v prípade spätného rázu elektrické náradie odhodiť otáčajúci sa kotúč priamo na vás.

c) **Ak sa rezný kotúč zasekne alebo ak prerušíte prácu, vypnite náradie a držte ho nehybne, kým sa kotúč nezastaví. Nikdy bežiaci rezný kotúč z rezu nevyťahujte, inak môže nasledovať spätný ráz.** Zistite a odstráňte príčinu zaseknutia.

d) **Nezapínajte opäť elektrické náradie, pokiaľ sa ešte nachádza v opracovávanom predmete. Skôr než budete opatrne pokračovať v reze, nechajte rezný kotúč najprv dosiahnuť jeho plný počet otáčok.** V opačnom prípade sa môže kotúč zaseknúť, vyskočiť z opracovávaného predmetu alebo spôsobiť spätný ráz.
e) **Podoprite dosky alebo väčšie opracovávané predmety, aby ste znížili nebezpečenstvo spätného rázu spôsobeného zaseknutým rezným kotúčom.** Veľké opracovávané predmety sa môžu zohýnať pod svojou váhou. Opracovávaný predmet musí byť podoprený na oboch stranách kotúča, a to tak v blízkosti deliaceho rezu, ako aj hrany.
f) **Buďte obzvlášť opatrný pri ponorných rezoch u materiálov do ktorých nevidíte zvnútra alebo na neprehľadných miestach.** Zarezávajúci sa rezný kotúč môže pri rezaní do plynových alebo vodovodných vedení, elektrického vedenia alebo iných objektov spôsobiť spätný ráz.

Ďalšie bezpečnostné pokyny

a) **UPOZORNENIE: Používanie iného, ako v tomto návode odporúčaného príslušenstva alebo prídavných nástrojov môže viesť k nebezpečenstvu zranenia. Používajte iba originálne náhradné diely.**
b) **Používajte prídavné držadlá dodané s náradím.** Strata kontroly nad náradím môže viesť k zraneniam.
c) **Udržiavajte všetky ochranné zariadenia funkčné.** Ochranné zariadenia neodoberajte ani neblokujte.
d) **Náradie nenechajte bežať bez dohľadu.** Náradie vždy vypnite a opustite ho až vtedy, keď sa nástroj úplne zastavil.
e) **Obrobok zaistite.** Na upevnenie obrobku použite upínacie zariadenie alebo zverák. Je tak držaný bezpečnejšie ako rukou a umožňuje obsluhu náradia oboma rukami.
f) **Tvorba hluku: Pri používaní motorom poháňaného náradia sa odporúča používanie ochrany sluchu.**
g) **Chráňte svoje zdravie ochrannými okuliarmi pred nebezpečenstvom, ktoré vzniká pri rezaní alebo brúsení.**
h) **Zásuvky v exteriéri musia byť vybavené prúdovým chráničom.** Tak to požaduje predpis na inštaláciu elektrických zariadení. Dbajte na to pri používaní nášho náradia.
i) **Prívodný kábel: Ak je poškodený prívodný kábel, je ho potrebné vymeniť za špeciálny prívodný kábel, ktorý je dostupný u výrobcu alebo v jeho zákazníckom servise.** Výmenu prívodného kábla smie vykonávať iba výrobca alebo jeho zákaznícky servis alebo podobne kvalifikovaná osoba.
j) **Poškodené ochranné zariadenia a časti musia byť odborne opravené alebo vymenené autorizovaným servisom, pokiaľ nie je v návode na obsluhu uvedené inak.**
k) **Dávajte pozor na deti, aby ste zabezpečili, že sa nemôžu hrať s náradím.**
l) **Pred každým použitím náradia skontrolujte zástrčku a kábel na prípadné poškodenie.**
m) **Zástrčku pripájajte do zásuvky iba pri vypnutom náradí.**
n) **Náradie nesmie byť vlhké a ani nesmie byť používané vo vlhkom prostredí.**
o) **Kábel veďte vždy dozadu za náradie.**

p) **V prípade vzpriečenia môže dôjsť k silnému krútiacemu momentu alebo zaseknutiu kotúča.** Dbajte na stabilný postoj a držte uhlovú brúsku vždy oboma rukami.
q) **Zvoľte také držanie tela, aby ste si v prípade prasknutia kotúča, vyšmyknutia obrobku alebo preniknutia obrobku neprivodili zranenia.**
r) **Pred prácou na náradí vytiahnite zástrčku zo zásuvky.**
s) **Noste vhodný odev. Nenoste voľné oblečenie a šperky.** Vlasy, oblečenie a rukavice majte v dostatočnej vzdialenosti od pohyblivých častí. Voľné oblečenie, šperky alebo dlhé vlasy by mohli byť zachytené pohyblivými časťami.
t) **Pri práci v stenách alebo stropoch dbajte na elektrické vedenia, ako aj vodovodné a odpadové rúry.**
u) **Kotúče sa pri rezaní alebo brúsení zohrievajú; zabráňte preto ich dotýkaniu a po práci dbajte na bezpečné odloženie náradia.**
v) **Náradie sa nesmie používať vo výbušnom prostredí.**

Návod na obsluhu

ZOZNAM DIELOV (obr. A)

1. Vypínač
2. Prídavné držadlo
3. Telo prevodovky
4. Regulácia otáčok
5. Plášť kábla
6. Tlačidlo aretácie vretena

7a. Ochranný kryt s rýchlouzáverom na rezanie
7b. Ochranný kryt s rýchlouzáverom na brúsenie/hrubovanie

8. Náhradné uhlíkové kefky
9. Hákový kľúč

Montáž

UPOZORNENIE! Pred prácou na náradí vytiahnite sieťovú zástrčku!

Prídavné držadlo

UPOZORNENIE! Z BEZPEČNOSTNÝCH DÔVODOV JE POTREBNÉ VŽDY POUŽÍVAŤ PRÍDAVNÉ DRŽADLO.

Prídavné držadlo (2) je vybavené závitom.
Naskrutkujte prídavné držadlo (2) podľa spôsobu práce naľavo, napravo alebo hore na hlavu náradia.

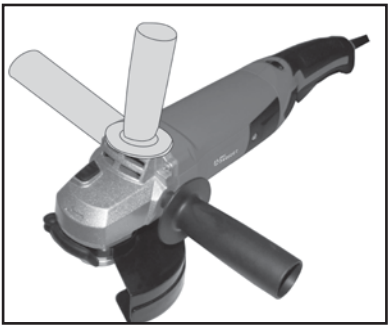

Ochranný kryt

VAROVANIE!

UPOZORNENIE!

- Nikdy nepracujte bez ochranného krytu.

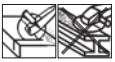

- V žiadnom prípade nepoužívajte ochranný kryt 7b obsiahnutý v balení. Tento je určený iba pre rezanie, nie pre brúsenie. Za týmto účelom je povolený iba kryt 7a.

- V žiadnom prípade nepoužívajte ochranný kryt 7a obsiahnutý v balení. Tento je určený iba pre brúsenie, nie pre rezanie. Za týmto účelom je povolený iba kryt 7b.

K tejto uhlovej brúske sedia dva ochranné kryty:
Ochranný kryt 7a pre rezné kotúče: je určený na rozbrusovanie a musí byť namontovaný pri rozbrusovaní.
Ochranný kryt 7b pre brúsenie a hrubovanie: je určený na hrubovanie a brúsenie a smie sa používať iba s hrubovacími kotúčmi, brúsnymi taniermi, atď.
Nepoužívať s reznými kotúčmi

Rezné kotúče sú omnoho tenšie ako hrubovacie kotúče. Nesprávne používanie uhlovej brúsky (napr. pri prenášaní alebo vzpriečení) môže mať za následok prasknutie alebo roztrhnutie kotúča. Ochranný kryt **7a** ponúka v takom prípade zvýšenú ochranu pred zraneniami. Pre lepšie výsledky pri hrubovaní a brúsení použite ochranný kryt **7b.**

Montáž ochranného krytu pomocou rýchlouzáveru

Ochranný kryt chráni používateľa pred iskrami a odletujúcimi časťami. Uzatvorená strana ochranného krytu musí byť obrátená stále smerom k používateľovi.

- Otvorte upínaciu páku **(7c)**.
- Nasuňte nos na ochrannom kryte cez príslušný výrez na krku vretena do drážky **(obr. 1**).
- Otočte ochranný kryt **(7a / 7b)** do požadovanej pracovnej polohy. Zatvorená strana ochranného krytu musí smerovať vždy k používateľovi.
- Pre upnutie ochranného krytu **(7a / 7b)** zatvorte upínaciu páčku **(7c) (obr. 2).** V prípade potreby je možné upínaciu silu uzáveru zmeniť uvoľnením alebo dotiahnutím nastavovacej skrutky (7d).
- Uistite sa, že ochranný kryt (**7a / 7b**) sedí riadne na krku vretena.

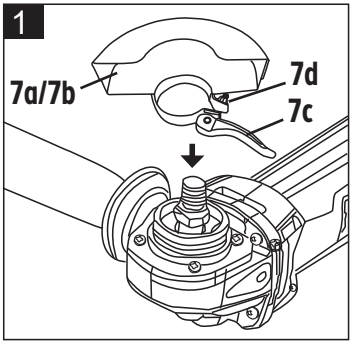

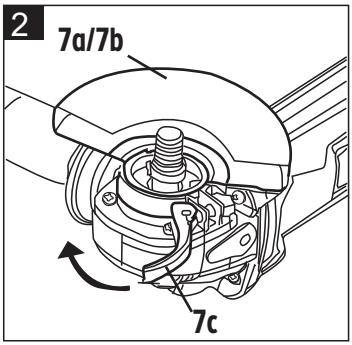

Montáž nástrojov

⚠ **UPOZORNENIE! Pred prácou na náradí vytiahnite sieťovú zástrčku!**

- Stlačte tlačidlo aretácie vretena (**6**).
- Pomocou hákového kľúča (**9**) uvoľnite prírubovú maticu a odoberte ju z vretena.
- Na dosadaciu prírubu položte nástroj.
- Prírubovú maticu naskrutkujte na závitové vreteno.
- Stlačte tlačidlo aretácie vretena (**6**).
- Prírubovú maticu dotiahnite hákovým kľúčom (**9**).

Možnosti montáže príruby

1. Nastavenie príruby pri použití zalomených hrubovacích kotúčov

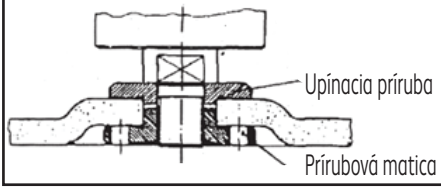

2. Nastavenie príruby pri použití rovných rezných kotúčov

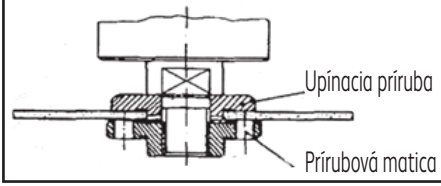

3. Nastavenie príruby pri použití zalomených rezných kotúčov

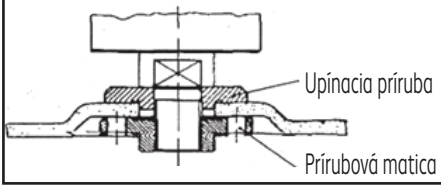

Skúšobný chod nových kotúčov:

Náradie nechajte bežať jednu minútu bez zaťaženia. Vibrujúce kotúče ihneď odstráňte. Kotúč chráňte pred údermi, nárazmi, ako aj mastnotou.

Uvedenie do prevádzky a používanie

Sieťové pripojenie

Výrobok je určený na prevádzku so striedavým prúdom 230-240 V~, 50 Hz a disponuje ochrannou izoláciou. Skontrolujte, či existujúce sieťové napätie zodpovedá napätiu uvedenému na typovom štítku náradia. Ak sa pracovný priestor nenachádza v blízkosti sieťového pripojenia, je potrebné použiť predlžovací kábel dostatočného prierezu (min. 1,5 mm²). Predlžovací kábel by mal byť čo najkratší.

Zapnutie/vypnutie

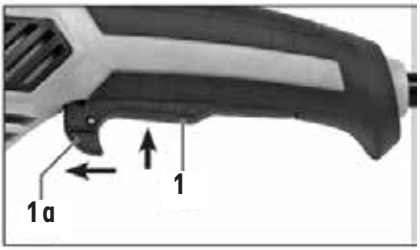

Zapnutie:

- Aretáciu zapnutia (**1a**) stlačte dopredu.
- Stlačte vypínač (**1**).

Vypnutie:

- Vypínač (**1**) pustite.

Výber počtu otáčok

- Vyberte počet otáčok podľa potreby. Koliesko regulácie otáčok (**4**) nastavte na požadované nastavenie.
- Potrebný počet otáčok závisí od opracovávaného materiálu a je ho možné stanoviť skúšaním.

Nasledujúca tabuľka opisuje nezáväzne nastavenia pre najbežnejšie použitia. Uvedené príslušenstvo nie je súčasťou dodávky.

Regulácia otáčok:

Materiál	Používanie	Nástroj	Nastavovacie koliesko
Kov, kameň	Brúsenie	Brúsny kotúč	4-6
Kov	Hrubovanie	Hrubovací kotúč	6
Kameň, kov	Rezanie	Rezný kotúč a vodiaci suport	6

Pracovné pokyny

- Používajte iba otestované a povolené brúsne kotúče, ktoré sú povolené na voľnobežné otáčky uvedené na typovom štítku náradia.
- Pred začiatkom brúsenia je potrebné vykonať skúšobný chod na bezpečnom mieste; dbajte na praskliny a povrchové chyby brúsnych prostriedkov. Všetky upevňovacie skrutky je potrebné pravidelne kontrolovať. Uvoľnené skrutky je potrebné ihneď dotiahnuť. Ak tak neurobíte, môže to viesť k značným škodám.
- Obrobok zaistite. Na upevnenie obrobku použite upínacie zariadenie alebo zverák. Je tak držaný bezpečnejšie ako rukou a umožňuje obsluhu náradia oboma rukami.

Hrubovanie

VAROVANIE!

Rezný kotúč nepoužívajte na hrubovanie!

- Najlepšie výsledky pri hrubovaní dosiahnete vtedy, ak brúsny kotúč priložíte v uhle 30 až 40° k obrobku.
- Príliš silné zaťaženie počas brúsenia škodí uhlovej brúske, zvyšuje opotrebenie brúsneho kotúča a dochádza k zníženiu brúsneho výkonu.

VAROVANIE!

Materiál obsahujúci azbest nesmie byť opracovávaný!

Rozbrusovanie

Pri rezaní nevzpriečte uhlovú brúsku v brúsnej rovine. Rezný kotúč musí mať čistú reznú hranu.

VAROVANIE!

Rezný kotúč nepoužívajte na hrubovanie!

VAROVANIE!

Pri rezaní – či už do kameňa, kovu alebo iných materiálov – pracujte vždy protibežne. Inak hrozí nebezpečenstvo, že bude náradie nekontrolovane vytlačené z rezu.

Rezanie kovu

Pri rezaní kovu postupujte rovnako, ako je uvedené vyššie. Dbajte však na to, aby ste použili rezný kotúč, ktorý je podľa výrobcu určený na kov.

Vejárové brúsne kotúče

Vejárovými brúsnymi kotúčmi môžete opracovať okrúhle povrchy.

Drôtené kefy

UPOZORNENIE! PRI POUŽÍVANÍ DRÔTENEJ KEFY JE POTREBNÉ K HLAVE NÁRADIA NAMONTOVAŤ PRÍDAVNÉ DRŽADLO.

Uhlovú brúsku je možné používať s drôtenými kefami. Tieto sú ideálne na odstraňovanie hrdze, odhrotovanie, odstraňovanie farby a čistenie zvarov.

- Najlepšie výsledky pri odstraňovaní farby alebo hrdze dosiahnete hrncovou drôtenou kefou.

Prípustné pracovné nástroje

Používajte iba pracovné nástroje, ktoré sú povolené pre otáčky aspoň 3000 min^{-1}. Používajte iba vláknom vystužené a syntetickou živicou spojené hrubovacie alebo rezné kotúče s prípustnou obvodovou rýchlosťou 80 m/s.

Údržba

Výmena prívodného kábla

Ak je poškodený prívodný kábel, je ho potrebné vymeniť za špeciálny prívodný kábel, ktorý je dostupný u výrobcu alebo v jeho zákazníckom servise. Výmenu prívodného kábla smie vykonávať iba výrobca alebo jeho zákaznícky servis alebo podobne kvalifikovaná osoba.

Uloženie

Nepoužívané elektrické náradie uložte mimo dosahu detí. Osobám, ktoré nie sú oboznámené s používaním elektrického náradia alebo s týmito bezpečnostnými pokynmi, nedovoľte používať toto elektrické náradie. Elektrické náradie v rukách neskúsených osôb je nebezpečné.

Opravy

Elektrické náradie smú opravovať iba kvalifikovaní odborníci za použitia identických náhradným dielov. Tak zaručíte trvalú bezpečnosť elektrického náradia.

POZOR! VÝROBOK ULOŽTE IBA V SUCHÝCH MIESTNOSTIACH A NIE V EXTERIÉRI.

Skladovanie

1. Výrobok vypnite a odpojte od napájania.
2. Vyčistite výrobok podľa opisu vyššie.
3. Uložte výrobok a jeho príslušenstvo na tmavom, suchom, nezamŕzajúcom a dobre vetranom mieste.
4. Výrobok uložte vždy na mieste neprístupnom deťom. Optimálna teplota skladovania je medzi 5°C a 30°C.
5. Odporúčame výrobok uložiť v originálnom obale alebo ho prikryť, aby ste ho ochránili pred prachom.

Preprava

1. Výrobok vypnite a odpojte od napájania.
2. Ak sú k dispozícii prepravné ochranné prostriedky, upevnite ich.
3. Chráňte náradie pred nárazmi a silnými vibráciami, ktoré vznikajú najmä pri preprave vo vozidlách.
4. Zabezpečte výrobok pred vyšmyknutím a prevrátením.

Čistenie a údržba

POZOR!
Nebezpečenstvo poškodenia!
Nesprávne používanie výrobku môže viesť k poškodeniu.

Okrem pravidelného čistenia je uhlová brúska v zásade bezúdržbová. Vetracie otvory udržiavajte stále čisté.

Čistenie výrobku

Výrobok pravidelne čistite iba suchou utierkou. Nepoužívajte agresívne drsné čistiace prostriedky a rozpúšťadlá alebo benzín. UPOZORNENIE! Výrobok NIKDY neponárajte do vody.

Odstránenie

Odstránenie obalu

Obalový materiál sa skladá z recyklovateľných materiálov. Obalový materiál odstráňte podľa jeho označenia na nato určených zberných miestach resp. podľa platných predpisov.

21
PAP

Pokyny na odstránenie elektrických výrobkov

Elektrické výrobky nevyhadzujte do domového odpadu. Podľa smernice 2012/19/EÚ o odpade z elektrických a elektronických zariadení a implementácie do národného práva musí byť elektrický výrobok separovaný a ekologicky odstránený. Alternatíva recyklovania k požiadavke na vrátenie: Vlastník elektrického výrobku je namiesto vrátenia povinný za účelom riadneho zhodnotenia výrobok odovzdať na recykláciu.

Starý výrobok je možné odovzdať tiež na zbernom mieste, ktoré vykoná odstránenie v zmysle cirkulárnej ekonomiky a zákona o odpadoch. Netýka sa to príslušenstva starých výrobkov a dielov bez elektronických častí. Staré elektrické výrobky môžu obsahovať škodlivé látky. Pri nesprávnom zaobchádzaní alebo poškodení výrobku by tieto mohli pri neskoršom zhodnotení výrobku viesť k poškodeniu zdravia alebo znečisteniu vody a pôdy.

Riešenie problémov

Problém	**Možná príčina**	**Riešenie**
Vypínač je chybný.	Vypínač je chybný.	Autorizovaným odborníkom nechajte namontovať nový vypínač.
Uhlíkové kefky sú opotrebované.	Uhlíkové kefky sú opotrebované.	Dodané uhlíkové kefky nechajte namontovať autorizovaným odborníkom.
Upínacia príruba nesedí správne v kotúči alebo je chybný kotúč.	Upínacia príruba nesedí správne v kotúči alebo je chybný kotúč.	Uvoľnite prírubu, odoberte kotúč, kotúč skontrolujte a ak je v poriadku, nasaďte ho späť podľa návodu.
Chybné aretačné tlačidlo.	Chybné aretačné tlačidlo.	Kontaktujte prosím našu zákaznícku linku.

Technické údaje

Menovité napätie:	230-240V ~ (striedavý prúd), 50Hz
Menovitý výkon:	1200 W
Menovité otáčky:	3000 - 12000 min^{-1}
Veľkosť kotúča:	Ø 125 mm
Vreteno:	M14
Ochranná trieda:	II
Hodnoty hluku	
A-vážená hodnota hladiny akustického tlaku:	L_{PA}: 86dB (A)
A-vážená hodnota výkonu akustického tlaku:	L_{WA} : 97dB (A)
K_{PA} a K_{WA}:	3dB (A)
Ak prekročí hodnota hladiny akustického tlaku nasledujúce hodnoty, noste ochranu sluchu: 80 dB (A)	
Hodnoty vibrácií	
Celková hodnota vibrácií (triaxiálny vektorový súčet) bola vypočítaná podľa EN 60745: Typicky vážené vibrácie	
Hodnota emisie vibrácií a_h:	5,46 m/s^2
Nepresnosť K:	1,5 m/s^2

Noste vždy ochranu sluchu!

- Udávaná hodnota emisie vibrácií bola nameraná podľa normovanej skúšobnej metódy a je ju možné používať na porovnávanie jedného elektrického náradia s iným.
- Udávanú hodnotu vibrácií je možné tiež používať na predbežný odhad zaťaženia.
- Hodnota emisie vibrácií sa môže počas skutočného používania elektrického náradia odlišovať od udávanej hodnoty, v závislosti od druhu a spôsobu používania elektrického náradia.
- Pokúste sa udržiavať úroveň vibrácii čo najnižšie. Opatrenia za účelom zníženia zaťaženia vibráciami sú napr. nosenie rukavíc pri používaní náradia a obmedzenie doby používania. Pritom je treba zohľadniť všetky doby prevádzky (napr. doby, počas ktorých je elektrické náradie vypnuté a doby, keď náradie síce beží, ale v skutočnosti je bez zaťaženia).

ES vyhlásenie o zhode

CE Údaje a normy nájdete v priloženom ES vyhlásení o zhode.

Съдържание

Преди първата употреба 94
Съдържание на доставката 94
Разясняване на знаците 94
Безопасност 95
Инструкция за употреба 104
Поддържане 107
Почистване и грижи 108
Отстраняване на отпадъци 108
Отстраняване на неизправности 109
Технически характеристики 109
Декларация за съответствие на ЕО 110

Преди първата употреба

Преди да използвате продукта, запознайте се с всички указания за начина на работа и безопасност. Използвайте продукта само така, както е описано и за посочените области на приложение. Съхранете Инструкцията за експлоатация, за да си правите справки в бъдеще. Предайте всички документи, когато предавате продукта на трета страна.

ВАЖНО, СЪХРАНЕТЕ ЗА СПРАВКИ В БЪДЕЩЕ: ПРОЧЕТЕТЕ ВНИМАТЕЛНО!

Съдържание на доставката

- ъглошлайф 1200 W / 125 mm
- 1 бр. спомагателна ръкохватка
- 2 бр. предпазни кожуси
- 2 бр. резервни въглеродни четки
- 1 бр. ключ за кръгли гайки
- Инструкция за употреба

Проверете дали всички части са налични и проверете продукта за повреди от транспортирането. Не пускайте повреден продукт да работи! В случай на повреда, моля, обръщайте се към някой филиал на Кауфланд.

Разясняване на знаците

В тази Инструкция за експлоатация, върху продукта или върху опаковката се използват следните сигнални думи и символи.

Прочетете Инструкцията за употреба преди да започнете да използвате уреда!

Предупреждение!
Тази сигнална дума обозначава заплаха със средно ниво на риск, която ако не се избегне, може да причини смърт или тежки наранявания.

Внимание!
Тази сигнална дума предупреждава за възможни материални щети.

Означените с този символ изделия изпълняват всички подлежащи на прилагане правила на общността на Европейското икономическо пространство.

Обозначените с този символ продукти трябва да се използват само във вътрешни помещения.

С този символ се означават електрически уреди, които отговарят на клас на защита II. За допълнителна защита - двойно изолизирани.

Не изхвърляйте електрически и електронни уреди в битовите отпадъци!

Да се носят предпазни средства за слуха.

Да се носят предпазни очила.

Използвайте този предпазен елемент само при рязане.

Използвайте този предпазен елемент само при шлайфане.

Безопасност

Внимателно прочетете следващите Указания за безопасност, преди да използвате продукта за първи път. За да използвате продукта безопасно, спазвайте всички Указания за безопасност.

Използване по предназначение

Ъглошлайфът е предназначен за абразивно рязане, шлифоване и остъргване. Уредът е предназначен за употреба в работата на домашните майстори. Той не е предвиден за продължително използване за промишлени или търговски цели. Уредът е предназначен за използване от възрастни. Тийнейджърите на възраст над 16 години могат да използват уреда само под надзор. Производителят не поема отговорност за щети, причинени поради употреба не по предназначение или неправилно използване.

Безопасност на деца и възрастни хора

Предупреждение!

• Опасност от злополуки за големи деца и деца в ранна възраст!

Никога не оставяйте деца без надзор с материала от опаковки! Съществува опасност от задушаване, децата често подценяват опасностите! Съществува и опасност за живота от нараняване на деца в ранна възраст, както и на големи деца!

• Внимание - Опасност от нараняване!

Уверете се, че всички части не са повредени. Повредените части могат да се отразят на безопасността и стабилността.

• Общи указания за безопасност

Преди употреба, проверете стабилността на продукта. Използвайте продукта правилно и само в посочената област на приложение. Всички съставни части трябва да се държат далече от открит огън.

Указания за безопасност

- Този уред не е предназначен да се използва от хора (включително деца) с ограничени физически, сетивни или умствени способности или с недостатъчен опит и / или недостатъчни познания, освен ако са наблюдавани от отговарящо за тяхната безопасност лице или ако са получили от него указания как трябва да се използва изделието.

- Никога не излагайте изделието на високи температури и влага, тъй като в противен случай изделието може да се повреди.

Общи указания за безопасност при електроуреди

ПРЕДУПРЕЖДЕНИЕ! Прочетете всички указания и упътвания за безопасност. Неспазването на упътванията и указанията за безопасност може да причини електрически удар, пожар и / или тежки наранявания.

Запазете всички указания и упътвания за безопасност за бъдещи справки.
Употребяваните в указанията за безопасност понятия „електроуред" или "електроинструмент" се отнасят както за работещи със захранване от електрическата мрежа електроуреди (със захранващ кабел), така и за работещи с акумулиращи батерии електроуреди (без захранващ кабел).

1) Безопасност на работното място

a) **Поддържайте Вашето работно място чисто и добре осветено.** Безпорядъкът или неосветените работни зони могат да доведат до злополуки.

b) **Не работете с електроинструмента във взривоопасна среда, в която се намират запалими течности, газове и прахообразни материали.** Електроинструментите произвеждат искри, които могат да запалят прахообразните материали или парите.

c) **Докато ползвате електроинструмента, дръжте децата и другите хора настрани.** При отклоняване на вниманието, може да загубите контрол над уреда.

2) Електрическа безопасност

a) **Щепселът за включване на електроинструмента трябва да е подходящ за щепселната кутия. Щепселът не трябва да бъде променян по никакъв начин. Не използвайте щепсел-преходник заедно със заземени електроинструменти.** Незаменените щепсели и подходящите щепселни кутии намаляват риска от токов удар.

b) **Избягвайте контакт на тялото със заземени повърхности, примерно тръби, радиатори, готварски печки и хладилници.** Съществува голям риск от токов удар, ако Вашето тяло е заземено.

c) **Дръжте електроинструмента далече от дъжд и влага.** Проникването на вода в електроинструмента повишава риска от токов удар.

d) **Не използвайте кабела не по предназначение, примерно за да носите или окачвате уреда или за да издърпате щепсела от щепселната кутия. Дръжте захранващия кабел далече от топлина, масло, остри ръбове или движещи се части на уреда.** Повредените или усукани кабели увеличават риска от токов удар.

e) **Ако работите с електроинстумент на открито, използвайте само удължителен кабел, който е подходящ за работа на открито.** Използването на удължителен кабел за работа на открито намалява риска от токов удар.

f) **Ако не може да се избегне използването на електроинструмента във влажна среда, използвайте** защитен прекъсвач на диференциално токова защита. Използването на защитен прекъсвач на диференциално токова защита намалява риска от токов удар.

3) Лична безопасност

a) **Бъдете нащрек, концентрирайте се върху това, което правите, и винаги действайте с разум когато работите с електроинструмент. Не използвайте електроинструмент, ако сте уморени или се намирате под влияние на дрога, алкохол или медикаменти.** Момент на невнимание при използването на електроинструмента може да доведе до сериозни наранявания.

b) **Носете лични предпазни средства и винаги защитни очила.** Носенето на лични предпазни средства, примерно противопрахова маска, неплъзгащи се обувки, защитна каска или средства за защита на слуха, в зависимост от вида и използването на електроинструмента, намалява опасността от наранявания.

c) **Не допускайте стартиране по невнимание. Уверете се, че превключвателят е в изключено положение, преди да свържете електроинструмента към електрозахранването и/или акумулаторната батерия, преди да го повдигнете или носите.** Ако, когато носите инструмента, сте поставили пръста си на преключвателя или ако свържете включения уред към електрозахранването, може да се стигне до нещастни случаи.

d) **Отстранете регулиращите инструменти или гаечните ключове, преди да включите електроинструмента.** Инструмент или ключ, забравен във въртяща се част на инструмента, може да доведе до наранявания.

e) **Избягвайте ненормално положение на тялото. Погрижете се да стоите стабилно и да запазите равновесие през цялото време.** По този начин, в неочаквани ситуации, можете по-добре да контролирате електроинструмента.

f) **Носете подходящо облекло. Не носете широко облекло или накити. Дръжте косата, облеклото и ръкавиците си далече от подвижни части**. Свободното облекло, накитите или дългите коси могат да бъдат захванати от движещите се части.

g) **Ако към Вашия уред могат да бъдат монтирани устройства за изсмукване и улавяне на прахта, уверете се, че те са свързани и се използват правилно.** Използването на такива устройства може да намали опасностите, свързани с прахта.

4) Използване и грижи за електроинструмента

a) **Не претоварвайте уреда. Използвайте за Вашата работа само предвидения за целта електроинструмент.** С подходящия инструмент ще работите по-добре и по-безопасно в зададения диапазон на мощността.

b) **Не използвайте електроинструмент, чийто превключвател е повреден**. Електроинструмент, който не може да се включва и изключва, е опасен и трябва да се ремонтира.

c) **Преди да пристъпите към настройка на уреда, смяна на принадлежности или преди да приберете уреда, издърпайте щепсела от щепселната кутия и/или извадете акумулатора.** Тази предпазна мярка предотвратява опасността от непреднамерено стартиране на електроинструмента.

d) **Съхранявайте електроинструментите, когато не се ползват, извън зоната на досег от деца. Не допускайте електроинструментът да се използва от лица, които не са добре запознати с уреда или не са прочели тази Инструкция.** Електроинструментите са опасни, когато се използват от необучени лица.

e) **Поддържайте старателно електроинструментите. Проверявайте дали подвижните части функционират безупречно и дали не са блокирани, дали има счупени или повредени части, които да затруднят функционирането на електроинструмента. Преди да използвате уреда, повредените части трябва да бъдат ремонтирани.** Много нещастни случаи се дължат на лошо поддържани електроинструменти.

f) **Поддържайте режещите инструменти заточени и чисти.** Старателно поддържаните режещи инструменти, с остри режещи ръбове, засядат по-малко и могат лесно да се управляват.

g) **Използвайте електроинструмента, неговите принадлежности, регулиращите инструменти и т.н. в съответствие с тези Указания. При това се съобразявайте с условията на работа и дейностите, които трябва да изпълнявате.** Използването на електроинструментите за цели, различни от предвидените, може да доведе до опасни ситуации.

5) Сервизно обслужване

a) **Оставете Вашия електроинструмент да бъде ремонтиран само от квалифицирани специалисти и само с оригинални резервни части.** По този начин се гарантира, че безопасността на електроинструмента се запазва.

Допълнителни указания за безопасност при използването на Вашия ъглошлайф

1) Общи указания за безопасност при шлайфане и абразивно рязане:

a) **Този електроуред е за употреба като шлайфмашина и като машина за абразивно рязане. Спазвайте всички указания за безопасност, упътвания, описания и данни, които получавате с уреда.** Ако не спазвате следващите указания, може да се стигне до електрически удар, пожар и/или тежки телесни повреди.

b) **Този електроуред не е подходящ за шлайфане с шкурка, работи с телена четка, полиране.** Приложенията, за които електроуредът не е предвиден, могат да причинят опасни положения и наранявания.

c) **Не използвайте принадлежности, които не са специално предвидени и препоръчани от производителя за този електроуред.** Това, че можете да прикрепите принадлежността към Вашия електроуред, още не гарантира безопасно използване.

d) **Допустимите обороти на работния инструмент трябва да са поне равни на посочените върху електроуреда максимални обороти.** Принадлежност, която се върти по-бързо от допустимото, може да се счупи и да излети.

e) **Външният диаметър и дебелината на работния инструмент трябва да отговарят на зададените размери за Вашия електроуред.** Работните инструменти с неправилно избрани размери не могат добре да се контролират или достатъчно да се екранират с предпазния кожух.

f) **Работните инструменти с резба трябва да пасват точно на резбата шлифовъчния шпиндел. При монтирани с помощта на фланец работни инструменти диаметърът на отвора на работния инструмент трябва да пасва на диаметъра за закрепване на фланеца.** Работните инструменти, които не се закрепват точно към електроуреда, се въртят неравномерно, вибрират много силно и могат да доведат до загуба на контрол.

g) **Не използвайте повредени работни инструменти. Проверявайте преди всяка употреба работните инструменти – плоските абразивни дискове за отчупвания и пукнатини, чашковидните абразивни дискове за пукнатини, изтриване или силно износване, телените четки за изпаднала или счупена тел. Ако електроуредът или работният инструмент падне, проверете дали не се е повредил или използвайте неповреден работен инструмент. Когато проверите и монтирате работния инструмент, застанете извън равнината на въртящия се работен инструмент, дръжте също извън нея намиращите се наблизо хора и оставете уреда да се върти една минута с максимални обороти.тповредил или използвайте неповреден сменен инструмент** Повредените работни инструменти обикновено се счупват за това време.

h) **Носете лични предпазни средства Използвайте според приложението на уреда цяла маска, предпазна маска за очите или предпазни очила. Където е уместно, използвайте прахозащитна маска, средства за защита на слуха, защитни ръкавици или специална престилка, която да Ви пази от малките частици от абразива и материала.** Очите трябва да са защитени от хвърчащите наоколо чужди тела, които се отделят при различните приложения. Дихателните или прахозащитни маски трябва да могат да филтрират възникващия при съответното приложение прах. Когато сте изложени продължително време на силен шум, има опасност да претърпите загуба на слуха.

i) **Внимавайте другите хора да са на безопасно разстояние от Вашето работно място. Всеки, който навлиза в работната зона, трябва да носи лични предпазни средства.** Могат да изхвърчат отчупени парчета от обработвания предмет или счупени работни инструменти и да причинят наранявания дори и извън непосредствената работна зона.

j) **Дръжте електроуреда само за изолираните места за хващане, когато извършвате работи, при които работният инструмент може да се опре в скрити проводници или в собствения захранващ кабел.** Контактът с проводник под напрежение може да постави също под напрежение металните части на уреда и да доведе до електрически удар.

k) **Дръжте захранващия кабел на разстояние от въртящи се работни инструменти.** Ако загубите контрол над уреда, захранващият кабел може да бъде разсечен или захванат и пръстите или ръката Ви да попаднат върху въртящия се работен инструмент.

l) **Никога не оставяйте електроуреда, преди работният инструмент да е спрял напълно.** Въртящият се работен инструмент може да се допре до опорната повърхност, като от това можете да загубите контрола върху електроуреда.

m) **Не оставяйте електроуреда да се върти, докато го пренасяте.** Дрехите Ви могат да бъдат захванати от случаен допир с въртящия се работен инструмент, а работният инструмент да се забие в тялото Ви.

n) **Почиствайте редовно вентилационните процепи на Вашия електроуред.** Вентилаторът на двигателя увлича прах в корпуса и силното натрупване на метален прах може да причини електрически опасни положения.

o) **Не използвайте електроуреда в близост до горими материали.** Искрите могат да запалят тези материали.

p) **Не използвайте работни инструменти, които се нуждаят от течни охладители.** Използването на вода или други течни охладители може да доведе до електрически удар.

2) Откат и съответни указания за безопасност

Откатът е внезапна реакция вследствие на зацепен или блокиран въртящ се работен инструмент , като плосък абразивен диск, чашковиден абразивен диск, телена четка и т.н. Зацепването или блокирането води до внезапно спиране на въртящия се работен инструмент. От това неконтролираният електроуред ще се ускори срещу посоката на въртене на работния инструмент на мястото на блокиране. Когато например някой абразивен диск заседне или блокира в обработвания предмет, ръбът на абразивния диск, хлътнал в обработвания предмет, може да заяде и така да причини счупване на диска или откат. Абразивният диск тогава ще се придвижи към работещия с уреда или в обратна посока, според посоката на въртене на диска на мястото на блокиране. От това абразивният диск също може да се счупи. Откатът е следствие на неправилна или погрешна употреба на електроуреда. Той може да се предотврати чрез подходящи предпазни мерки, като описаните по-долу.

a) **Дръжте здраво електроуреда и заемете с тялото и ръцете си положение, от което да можете да противостоите на силите на отката. Използвайте винаги спомагателната ръкохватка, ако има такава, за да си осигурите**
възможно най-голям контрол върху сили на откат или реактивни моменти при развъртане. Работещият с уреда може да овладее чрез подходящи предпазни мерки силите на откат и реактивните сили.

b) **Никога не доближавайте ръката си до въртящия се работен инструмент.** Работният инструмент може да мине през ръката Ви при откат.

c) **Избягвайте с тялото си областта, в която ще се придвижи електроуредът при откат.** Откатът тласка електроуреда в посока обратна на движението на абразивния диск на мястото на блокиране.

d) **Работете особено предпазливо в областта на ъгли, остри ръбове и т.н. Предотвратявайте отскачане на работния инструмент от обработвания предмет или засядането му в него.** Въртящият се работен инструмент е склонен да засяда при ъгли, остри ръбове или когато отскача. Това причинява загуба на контрол или откат.

e) **Не употребявайте никакви верижни работни инструменти или назъбени режещи дискове.** Такива работни инструменти причиняват често откат или загуба на контрол върху електроуреда.

3) Специални указания за безопасност при шлифоване и абразивно рязане

a.) **Използвайте само допуснатите за Вашия електроуред абразивни тела и предвидения за тези абразивни тела предпазен кожух.** Абразивните тела, които не са предвидени за електроуреда, не могат да бъдат екранирани достатъчно от предпазния кожух и са несигурни.

b.) **Извитите абразивни дискове трябва да се монтират така, че шлифовъчната им повърхност да не се подава извън равнината на ръба на предпазния кожух.** Неправилно монтираният абразивен диск, който се подава извън равнината на предпазния кожух, не може да се екранира достатъчно.

c.) **Предпазният кожух трябва да е закрепен здраво към електроуреда и да е нагласен така, че да се постигне максимална степен на безопасност, т.е. възможно по-малка част от абразивното тяло да е насочена открито към работещия с уреда.** Предпазният кожух помага да се защити работещият с уреда от отчупени парчета, от случаен контакт с абразивното тяло, както и от искри, които могат да запалят дрехите.

d.) **Абразивните тела трябва да се употребяват само за препоръчаните възможности за прилагане. Например: Никога не шлифовайте със страничната повърхност на отрезен диск.** Отрезните дискове са предназначени за снемане на материал с ръба на диска. Страничното усилие върху тези абразивни тела може да ги счупи.

e.) **Винаги употребявайте неповреден затягащ фланец с правилните размери и форма за избрания от Вас абразивен диск**. Подходящият фланец крепи абразивния диск и така намалява опасността от счупване на диска. Фланците за отрезни дискове могат да се отличават от фланците за други абразивни дискове.

f.) **Не употребявайте износени абразивни дискове от по-големи електроуреди.** Абразивните дискове за по-големи електроуреди не са оразмерени за по-високите обороти на по-малките електроуреди и могат да се счупят.

4) Други специални указания за безопасност при абразивно рязане

a) **Избягвайте блокиране на отрезния диск или прекалено голямо усилие на натиск. Не изпълнявайте прекалено дълбоки разрези.** Претоварването на отрезния диск повишава усилията в него и склонността към измятане или блокиране и с това възможността за откат или счупване на абразивното тяло.

b) **Избягвайте областта пред и зад въртящия се отрезен диск.** Когато придвижвате отрезния диск в обработвания предмет в посока напред, в случай на откат електроуредът с въртящия се диск може да се изхвърли директно върху Вас.

c) **В случай че отрезният диск заседне или прекъсвате работа, изключете**

d) **уреда и го дръжте неподвижен, докато дискът не спре да се върти. Никога не се опитвайте да извадите още въртящия се отрезен диск от разреза, иначе може да последва откат.** Установете и отстранете причината за засядането.

e) **Не включвайте отново електроуреда, докато той се намира в обработвания предмет. Оставете отрезния диск да достигне първо пълните си обороти, преди предпазливо да продължите рязането.** Иначе дискът може да заяде, да изскочи от обработвания предмет или да предизвика откат.

f) **Бъдете особено предпазливи при врязване в съществуващи стени или други места с възможни невидими препятствия.** Големите обработвани предмети могат да се огънат под въздействието на собственото си тегло. Обработваният предмет трябва да е подпрян от двете страни на диска и то както в близост до разреза, така и до ръба.

g) **Бъдете особено предпазливи при "прорязване" в съществуващи стени или други обекти с възможни невидими препятствия.** Задълбаващият отрезен диск може да причини откат при забиване в газо- или водопроводи, електропроводници или други предмети.

b) **Други указания за безопасност**

a) **ВНИМАНИЕ: Употребата на принадлежности или допълнителни уреди, различни от препоръчаните в тази инструкция за употреба, може да означава опасност от нараняване. Използвайте само оригинални резервни части.**

b) **Използвайте приложената в комплекта на машината спомагателна ръкохватка.** Загубата на контрол над машината може да доведе до наранявания.

c) **Поддържайте дееспособността на всички предпазни съоръжения.** Не отстранявайте и не блокирайте никое от предпазните съоръжения.

d) **Не оставяйте машината да работи без надзор.** Винаги изключвайте машината и я оставяйте едва когато инструментът е напълно спрял.

e) **Закрепвайте обработвания предмет**. Използвайте стеги или менгеме, за да фиксирате обработвания предмет. Така той се задържа по-сигурно, отколкото с ръката Ви, и дава възможност за работа с машината с двете ръце.

f) **Отделяне на шум: При употребата на задвижвани от двигател машини се препоръчва използването на средства за защита на слуха.**

g) **Пазете здравето си от опасностите, възникващи при абразивното рязане или шлифоването, чрез носене на защитни очила.**

h) **Контактите на открито трябва да са съоръжени с прекъсвач за дефектнотокова защита.** Това се изисква от наредбата за електрически инсталации. Моля спазвайте това при употребата на нашата машина.

i) **Захранващ кабел: Ако се повреди захранващият кабел, той трябва да се смени със специален кабел, който може да се получи от производителя или негова служба за клиенти.** Смяната на захранващия кабел може да се извършва само от производителя, от негова служба за клиенти или от подобни квалифицирани лица.

j) **Повредените предпазни приспособления и части трябва да се ремонтират или заменят по предписвания от наредбите начин от упълномощен сервиз, освен ако не е посочено друго в инструкцията за употреба.**

k) **Децата трябва да се наблюдават, за да се осигури да не си играят с машината.**
l) **Преди всяко използване проверявайте няма ли увреждания по машината, щепсела и кабела.**
m) **Включвайте щепсела в контакта само при изключена машина.**
n) **Машината не бива да е влажна и също не бива да се пуска да работи във влажна среда.**
o) **Отвеждайте кабела винаги назад от машината.**
p) **Поради заклинване може да се стигне до прекалено силен въртящ момент или до засядане на диска.** Осигурете си стабилно заставане и дръжте постоянно ъглошлайфа с двете ръце.
q) **Изберете си такава стойка, че да не си навлечете наранявания при евентуално счупване на диска, изплъзване на обработвания предмет или прорязването му докрай.**
r) **Преди каквито и да е работи по машината изваждайте щепсела от контакта.**
s) **Носете подходящо облекло. Не носете украшения или широки дрехи.** Дръжте косата си, дрехите и ръкавиците на разстояние от движещи се части. Хлабавите дрехи, украшенията или дългите коси могат да бъдат захванати от движещи се части.
t) **При работи в зидария или тавани трябва особено да се внимава за преминаването на електропроводници, както и на водопроводни и канализационни тръби.**
u) **Дисковете се нагряват при абразивно рязане или шлифоване, избягвайте докосването и внимавайте да оставяте безопасно машината след работа.**
v) **Машината не бива да се използва във взривоопасни места.**

Инструкция за употреба

ОПИСАНИЕ НА СЪСТАВНИТЕ ЧАСТИ (фиг. A)

1. Пусков ключ
2. Спомагателна ръкохватка
3. Корпус на задвижването
4. Селектор на обороти
5. Обвивка на кабела
6. Бутон за застопоряване на шпиндела

7a Предпазен кожух с бързо закопчаване за абразивно рязане

7b Предпазен кожух с бързо закопчаване за шлайфане / грубо обработване

8 резервни въглеродни четки

9 Ключ за кръгли гайки

Монтаж

ПРЕДУПРЕЖДЕНИЕ! Преди всякакви работи по машината изваждайте щепсела от контакта!

Спомагателна ръкохватка

ПРЕДУПРЕЖДЕНИЕ! От съображения за безопасност трябва винаги да се използва спомагателната ръкохватка.

Спомагателната ръкохватка (2) е снабдена с резба.

Завинтете спомагателната ръкохватка (2) според начина на работа отляво, отдясно или отгоре на главата на уреда.

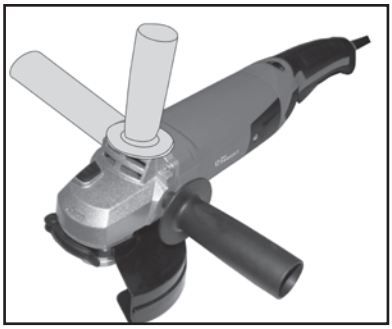

Предпазен кожух

ПРЕДУПРЕЖДЕНИЕ!

ВНИМАНИЕ!

- Никога не работете без предпазен кожух.

- В никакъв случай не използвайте съдържащия се в доставения комплект предпазен елемент 7b. Той е предвиден само за използването на уреда за рязане, а не за шлайфане. За последното е разрешен само предпазният елемент 7a.

- В никакъв случай не използвайте съдържащия се в доставения комплект предпазен елемент 7a. Той е предвиден само за използването на уреда за шлайфане, а не за рязане. За последното е разрешен само предпазният елемент 7b.

За този ъглошлайф стават два предпазни кожуха:

Предпазен кожух 7a за отрезни дискове: Той е подходящ за абразивно рязане и трябва да е монтиран, когато използвате отрезни дискове.

Предпазен кожух 7b за шлифоване / остъргване: той е подходящ за остъргване и шлайфане и може да се използва само с дискове за грубо шлифоване, шлифовъчни тарелки и т.н. **Да не** се използва с отрезни дискове

Отрезните дискове са много по-тънки от дисковете за грубо шлифоване. При неправилна употреба на ъглошлайфа (напр. при изместване или измятане) може да се стигне до счупване или разкъсване на диска. Предпазният кожух **7a** предлага в такъв случай повишена защита от наранявания. За най-добри резултати при грубо шлифоване и шлайфане използвайте предпазния кожух **7b.**

Монтиране на предпазен кожух с бързо закопчаване

Предпазният кожух пази потребителя от искри и изхвърчащи наоколо части. Затворената страна на предпазния капак трябва винаги да е обърната към работещия с уреда.

- Отворете затягащия лост **(7c)**.
- Вкарайте в жлеба върха на предпазния кожух през съответната извивка на шийката на шпиндела **(фиг. 1)**
- Завъртете предпазния кожух **(7a / 7b)** в необходимото работно положение. Затворената страна на предпазния кожух трябва постоянно да сочи към ползвателя.
- Затворете затягащия лост **(7c)**, за да фиксирате предпазния кожух **(7a / 7b) (фиг. 2)**. Ако е необходимо, силата на затягане на закопчаването може да се промени чрез отпускане или притягане на регулиращия винт (7d).
- Проверете дали предпазният кожух **(7a / 7b)** е застанал здраво върху шийката на шпиндела.

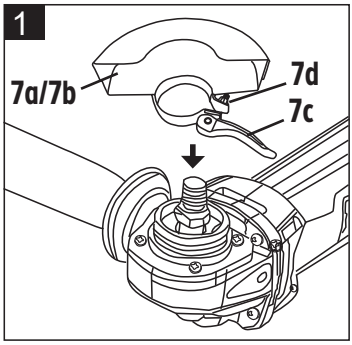

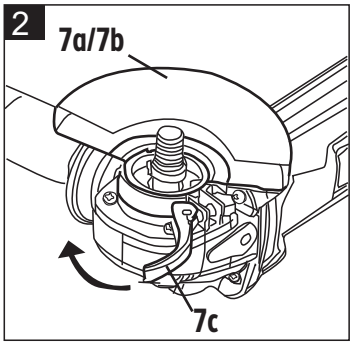

Монтиране на инструменти

ПРЕДУПРЕЖДЕНИЕ!
Преди всякакви работи по машината изваждайте щепсела от контакта!

- Натиснете бутона за застопоряване на шпиндела (**6**).
- Отвинтете гайката на фланеца с ключа за кръгли гайки (**9**) и я отстранете от шпиндела.
- Сложете работния инструмент върху закрепващия фланец.
- Завинтете гайката на фланеца върху резбата на шпиндела.
- Натиснете бутона за застопоряване на шпиндела (**6**).
- Затегнете гайката на фланеца с ключа за кръгли гайки (**9**).

Възможности за монтиране на фланеца

1. Положение на фланеца при използване на извити дискове за грубо шлифоване

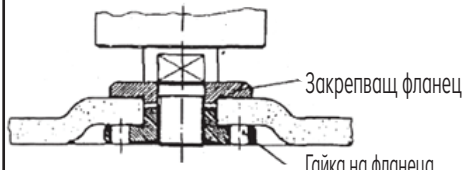

2. Положение на фланеца при използване на прави отрезни дискове

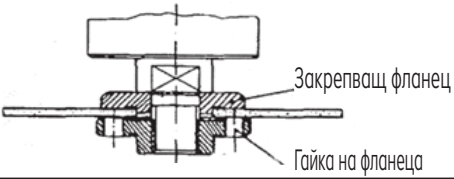

3. Положение на фланеца при използване на извити отрезни дискове

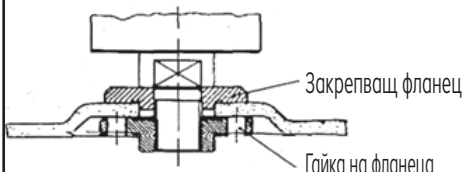

Изпробване на нови дискове:

Пуснете машината да работи една минута на празен ход. Веднага изхвърляйте вибриращите дискове. Предпазвайте диска от удари, сътресения и омасляване.

Пускане в действие и използване

Електрозахранване

Машината е проектирана за работа с променлив ток 230-240 V~ , 50 Hz и е със защитна изолация. Проверете дали подаваното от електрическата мрежа напрежение съвпада с отбелязаното на табелката на уреда. Когато мястото за работа не е разположено близо до контакт на електрическата мрежа, трябва да се използва удължителен кабел с достатъчно сечение (най-малко 1,5 mm²). Удължителният кабел трябва да е възможно по-къс.

Включване / изключване

Включване:

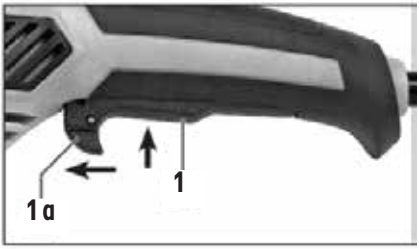

- Натиснете напред предпазителя (**1a**).
- Натиснете пусковия ключ (**1**).

Изключване:

- Отпуснете пусковия ключ (**1**).

Предварително задаване на обороти

- Задайте предварително желаните обороти според потребностите. Завъртете селектора на обороти (**4**) на желаната настройка.
- Необходимите обороти зависят от материала за обработване и могат да се определят чрез практически опит.

Следващата таблица описва необвързващо настройките за най-честите приложения. Описаните принадлежности не се съдържат в доставяния комплект.

Предварително задаване на обороти:

Материал	Приложение	Инструмент	Селектор
Метал, камък	Шлайфане	Шлифовъчен диск	4-6
Метал	Грубо шлифоване	Диск за грубо шлифоване	6
Камък, Метал	Абразивно рязане	Отрезен диск и направляваща шейна	6

Указания за работа

- Използвайте само изпитани и одобрени абразивни дискове, които са разрешени за дадените на табелката на машината обороти на празен ход.
- Преди започване на работата с уреда трябва да се проведе пробно изпитание на безопасно място, внимавайте за пукнатини и повърхностни дефекти по абразивното средство. Всички крепежни винтове трябва редовно да се преглеждат и проверяват. Хлабавите винтове трябва отново да се затегнат. Ако това не се прави, може да се стигне до значителни повреди или щети.
- Обезопасете обработвания предмет. Използвайте стеги или менгеме, за да фиксирате обработвания предмет. Така той се задържа по-сигурно, отколкото с ръката Ви, и дава възможност за работа с машината с двете ръце.

Грубо шлифоване

ПРЕДУПРЕЖДЕНИЕ!

Не използвайте отрезен диск за грубо шлифоване!

- Най-доброто действие при грубото шлифоване се постига, когато шлифовъчният диск се прилага под ъгъл от 30 до 40° към обработвания предмет.
- Прекалено силното натоварване по време на шлифоването вреди на ъглошлайфа, увеличава износването на шлифовъчните дискове и се влошава ефективността на шлифоването.

ПРЕДУПРЕЖДЕНИЕ!

Не бива да се обработват съдържащи азбест материали!

Абразивно рязане

При абразивно рязане не накланяйте ъглошлайфа в равнината на шлифоване. Отрезният диск трябва да е с чист режещ ръб.

ПРЕДУПРЕЖДЕНИЕ!

Не използвайте отрезен диск за грубо шлифоване!

ПРЕДУПРЕЖДЕНИЕ!

При абразивното рязане – независимо на бетон, метал или други материали – винаги работете с обратно въртене. Иначе има опасност уредът да бъде изтласкан неконтролирано от разреза.

Рязане на метал

При рязане на метал постъпвайте по същия начин като гореописания. Внимавайте обаче да използвате отрезен диск, който според производителя е подходящ за метал.

Допустими работни инструменти

Използвайте само работни инструменти, които са разрешени за обороти от най-малко 3000 min^{-1}. Използвайте само свързани със синтетични смоли и усилени с влакна груби шлифовъчни или отрезни дискове с допустима периферна скорост 80 m/s.

Остатъчни рискове

Дори и при правилно използване на уреда винаги има известен остатъчен риск, който не може да бъде изключен. От вида и конструкцията на уреда могат да бъдат изведени следните потенциални опасности:

- контакт с незащитени абразивни дискове
- пипане на все още въртящи се абразивни дискове
- излитане на части от абразивни дискове и други части
- увреждане на слуха, когато не се носят предписаните предпазни средства за слуха
- вдишване на прах
- електрически удар при допиране до неизолирани електрически съставни части.

Ако не се спазват указанията, съдържащи се във Вашата инструкция за употреба, поради неправилно използване могат да възникнат други остатъчни рискове.

Поддържане

Смяна на захранващия кабел

Ако се повреди захранващият кабел, той трябва да се смени със специален кабел, който може да се получи от производителя или негова служба за клиенти. Смяната на захранващия кабел може да се извършва само от производителя, от негова служба за клиенти или от подобни квалифицирани лица. Съхраняване и складиране

Пазете неизползваните електроуреди на недостъпно за деца място. Не допускайте уредът да се използва от хора, които не са добре запознати с него или не са прочели тези указания. Електроуредите са опасни, когато се използват от неопитни хора.

Ремонтиране

Електроуредът може да се ремонтира само от квалифицирани специалисти с използване на идентични резервни части. Това ще гарантира постоянна безопасност на Вашия електроуред.

ВНИМАНИЕ! Прибирайте уреда само в сухи помещения и не на открито.

Съхранение

1. Изключете изделието и извадете щепсела от контакта.
2. Почистете изделието по описания по-горе начин.
3. Съхранявайте изделието и принадлежностите му на тъмно, сухо, незамръзващо и добре проветрявано място.
4. Винаги съхранявайте изделието на недостъпно за деца място. Оптималната температура за съхранение е от 5°C до 30°C.
5. Препоръчваме да прибирате изделието за съхранение в оригиналната му опаковка или да го покривате с подходяща кърпа срещу прах.

Транспортиране

1. Изключете изделието и извадете щепсела от контакта.
2. Монтирайте, ако има такива, защитните устройства за транспортиране.
3. Предпазвайте изделието от удари и силни вибрации, които настъпват най-често при превозване в моторни превозни средства.
4. Обезопасете изделието срещу изплъзване и преобръщане.

Почистване и грижи

ВНИМАНИЕ! Опасност от повреждане! Неправилното боравене с изделието може да доведе до повреди и щети.

Освен от редовното почистване, Вашият ъглошлайф не се нуждае по принцип от поддържане. Поддържайте винаги чисти вентилационните процепи.

Почистване на изделието

Почиствайте редовно машината със суха кърпа. Не използвайте никакви агресивни абразивни средства и разтворители или бензин. ВНИМАНИЕ! НИКОГА не потапяйте машината във вода.

Отстраняване на отпадъци

Изхвърляне на опаковката

Опаковката на изделието се състои от годни за рециклиране материали. Изхвърляйте опаковъчните материали съгласно маркировката им в местните приемни пунктове за отпадъци или в съответствие с местните наредби.

21
PAP

Указания за отстраняване на отпадъчни електроизделия

Не изхвърляйте електроуреди с битовите отпадъци. Според европейската директива 2012/19/ЕС относно отпадъците от електрическо и електронно оборудване и прилагането в националното законодателство излезлите от употреба електроуреди трябва да се събират разделно и да се предават за екологосъобразно рециклиране. Алтернатива на призива за предаване с цел рециклиране: Собственикът на електроуреда е алтернативно задължен вместо предаване да съдейства за целесъобразното оползотворяване в случай на отказ от собствеността.

За целта старият уред може да се предостави и на събирателен пункт, който извършва отстраняване по смисъла на Закона за кръговратната икономика и Закона за отпадъците. Това не се отнася за прибавени към старите уреди принадлежности и помощни средства без електрически съставни части.

Старите електроуреди могат да съдържат вредни вещества. При неправилно боравене или повреждане на уреда те могат при последващо оползотворяване на уреда да доведат до увреждания на здравето или до замърсявания на води и почви.

Отстраняване на неизправности

Проблем	**Възможни причини**	**Решение**
Дефектен пусков ключ.	Дефектен пусков ключ.	Поръчайте монтиране на нов пусков ключ от упълномощено лице.
Въглеродните четки са износени.	Въглеродните четки са износени.	Поръчайте монтиране на приложените в комплекта резервни въглеродни четки от упълномощено лице.
Закрепващият фланец не седи правилно в диска или дискът е повреден.	Закрепващият фланец не седи правилно в диска или дискът е повреден.	Освободете фланеца, извадете диска, проверете диска и, ако е в ред, сложете го отново съгласно инструкцията.
Повреден бутон за застопоряване на шпиндела.	Повреден бутон за застопоряване на шпиндела.	Моля свържете се с нашата гореща линия за клиенти.

Технически характеристики

Номинално напрежение:	230-240V ~ (променлив ток), 50Hz
Номинална мощност:	1200 W
Номинални обороти:	3000 - 12000 min-1
Размер на дисковете:	Ø 125 mm
Шпиндел:	M14
Клас защита:	II
Данни за шума:	
A-претеглено ниво на звуково налягане:	L_{PA}: 86dB (A)
A-претеглено ниво на звукова мощност:	L_{WA} : 97dB (A)
KPA и KWA:	3dB (A)
Да се носят защитни средства за слуха, когато нивото на звуково налягане превишава следните стойности: 80 dB(A)	
Данни за вибрациите	
Общата стойност на вибрациите (векторна сума по три оси) е изчислена съгласно EN 60745: Типични претеглени вибрации	
Стойност на емитираните вибрации ah:	5,46 m/s²
Грешка K:	1,5 m/s²

Винаги да се носят предпазни средства за слуха!

- Дадената стойност на вибрационните емисии е измерена по нормативен изпитателен метод и може да се прилага за сравнение на един електроуред с друг.
- Дадената стойност на вибрационните емисии може също да се използва за предварителна оценка на излагането на тях.
- Стойността на вибрациите при действителното използване на електроуреда може да се различава от дадената стойност, в зависимост от вида и начина на употреба на електроуреда;
- Опитайте се да поддържате възможно по-ниско излагането на вибрации. Примерни мерки за намаляване на излагането на вибрации са носенето на ръкавици при използване на уреда и ограничаването на времето на работа. При това трябва да се вземат предвид всички етапи на работния цикъл (например времената, в които електроуредът е изключен, и тези, в които е включен, но работи на празен ход).

Декларация за съответствие на ЕО

CE

Характеристики и стандарти можете да намерите в приложената декларация за съответствие на ЕО.