VAKUUMIERGERÄT
VACUUM SEALER

SWITCH ON®

140 W

D **Bedienungsanleitung**
CZ **Návod k obsluze**
HR **Upute za uporabu**
PL **Instrukcja obsługi**
RO MD **Instrucţiuni de folosire**
SK **Návod na obsluhu**
BG **Инструкция за употреба**

3 JAHRE GARANTIE · ROKY ZÁRUKA · GODINE JAMSTVA · LATA GWARANCJI · ANI GARANȚIE · ГОДИНИ ГАРАНЦИЯ ·

VAKUUMIERGERÄT | VAKUOVÁ BALIČKA | UREĐAJ ZA VAKUMIRANJE | PAKOWARKA PRÓŻNIOWA APARAT VIDAT | VÁKUOVÁ BALIČKA | УРЕД ЗА ВАКУУМИРАНЕ

TÜV SÜD

GS geprüfte Sicherheit

D	Klappen Sie vor dem Lesen die Seite mit den Abbildungen aus und machen Sie sich anschließend mit allen Funktionen des Gerätes vertraut.
CZ	Před čtením si otevřete stranu s obrázky a potom se seznamte se všemi funkcemi přístroje.
HR	Prije nego što pročitate tekst, otvorite stranicu sa slikama i upoznajte se na osnovu toga sa svim funkcijama uređaja.
PL	Przed przeczytaniem proszę rozłożyć stronę z ilustracjami, a następnie proszę zapoznać się z wszystkimi funkcjami urządzenia.
RO MD	Înainte de a citi instrucţiunile, priviţi imaginile şi familiarizaţi-vă cu toate funcţiile aparatului.
SK	Pred čítaním si odklopte stranu s obrázkami a potom sa oboznámte so všetkými funkciami prístroja.
BG	Преди да прочетете отворете страницата с фигурите и след това се запознайте с всички функции на уреда.

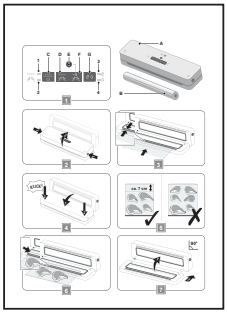

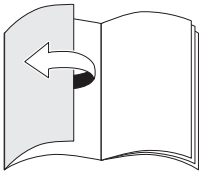

D	Bedienungs- und Sicherheitshinweise	4
CZ	Pokyny pro obsluhu a bezpečnostní pokyny	17
HR	Upute za uporabu i za Vašu sigurnost	29
PL	Wskazówki dotyczące obsługi i bezpieczeństwa	41
RO, MD	Instrucţiuni de utilizare şi de siguranţă	54
SK	Pokyny pre obsluhu a bezpečnostné pokyny	67
BG	Инструкции за употреба и безопасност	79

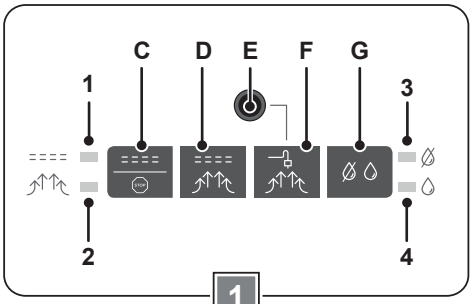

1

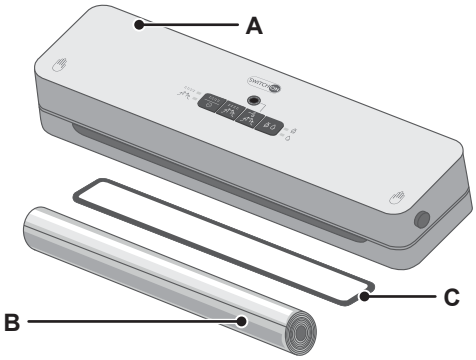

-

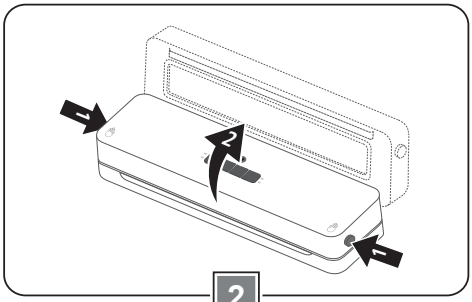

2

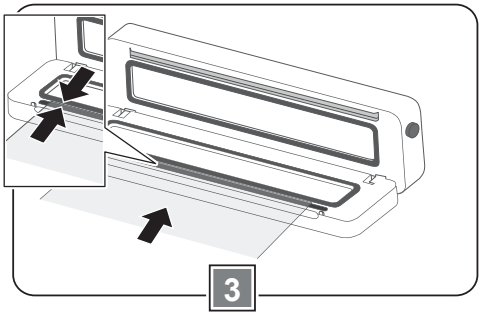

3

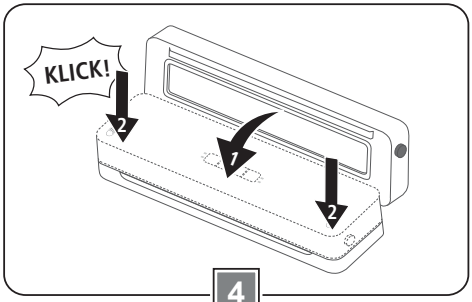

4

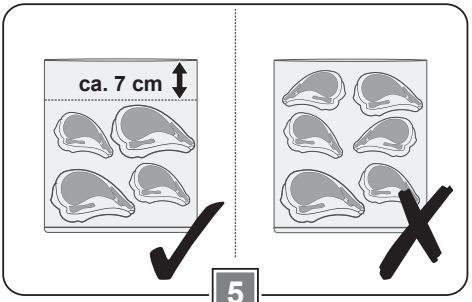

5

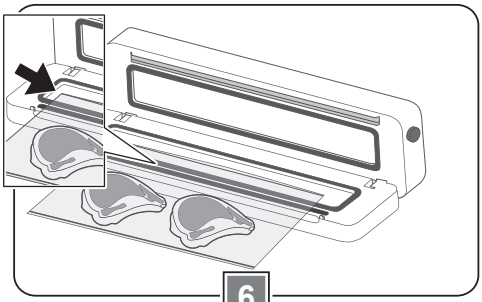

6

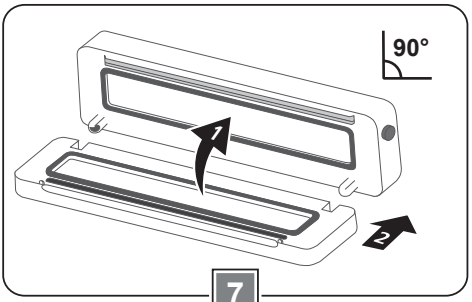

7

Sehr geehrte Kundin, sehr geehrter Kunde!

Wir beglückwünschen Sie zum Kauf Ihres neuen Gerätes. Sie haben sich für ein Produkt mit hervorragendem Preis-/Leistungsverhältnis entschieden, das Ihnen viel Freude bereiten wird.
Machen Sie sich vor der Benutzung des Gerätes mit allen Bedienungs- und Sicherheitshinweisen vertraut.
Benutzen Sie das Gerät nur wie beschrieben und für die angegebenen Einsatzbereiche. Händigen Sie alle Unterlagen bei Weitergabe des Gerätes an Dritte mit aus.

Lieferumfang

- Vakuumiergerät (A)
- Schlauchfolie, Sous-Vide geeignet (-20 °C bis +110 °C), 28 x 300 cm (B)
- Ersatz-Dichtring (C)
- Bedienungsanleitung

Kontrollieren Sie, ob alle Teile vorhanden sind und überprüfen Sie das Gerät auf Transportschäden.
Nehmen Sie ein beschädigtes Gerät nicht in Betrieb!
Im Schadensfall wenden Sie sich bitte an eine Kaufland-Filiale.

Legende verwendeter Piktogramme und Signalwörter

	Warnung! Mögliche Lebensgefahr und/oder schwere Verletzungen!
	Warnung! Gefahr durch heiße Oberflächen!
	Warnung! Gefahr durch elektrischen Schlag!
	Achtung! Hinweise beachten, um Sachschäden zu vermeiden.
	Nicht in Wasser tauchen oder unter fließendem Wasser reinigen.
	Das Gerät darf nicht mit dem Hausmüll entsorgt werden.
	Das Gerät erfüllt die Anforderungen der EG-Richtlinien.
	Schutzklasse II (Doppelisolierung)
	Lesen Sie die Bedienungsanleitung.

Sicherheit

Lesen Sie die folgenden Sicherheitshinweise sorgfältig, bevor Sie das Gerät zum ersten Mal verwenden.
Für einen sicheren Gebrauch, befolgen Sie alle nachfolgenden Sicherheitshinweise.

Bestimmungsgemäße Verwendung

- Dieses Gerät ist ausschließlich für das Einschweißen und Vakuumieren von Lebensmitteln in haushaltsüblichen Mengen vorgesehen.
- Benutzen Sie das Gerät nur in Innenräumen.
- Das Gerät ist nur für den Einsatz in privaten Haushalten bestimmt. Es ist nicht für den gewerblichen Gebrauch vorgesehen.
- Benutzen Sie das Gerät nur für den beschriebenen Anwendungsbereich. Jede andere Verwendung oder Veränderung des Gerätes gilt als nicht bestimmungsgemäß. Für aus bestimmungswidriger Verwendung oder falscher Bedienung entstandene Schäden wird keine Haftung übernommen.

Sicherheit von Kindern und Personen

Warnung!
Erstickungsgefahr für Kinder beim Spielen mit Verpackungsmaterial! Verpackungsmaterial unbedingt von Kindern fernhalten.

- Dieses Gerät können Kinder im Alter ab 8 Jahren und darüber sowie Personen mit verminderten physischen, sensorischen oder mentalen Fähigkeiten oder Mangel an Erfahrung und Wissen benutzen, wenn sie beaufsichtigt werden oder bezüglich des sicheren Gebrauchs des Gerätes unterwiesen wurden und die daraus resultierenden Gefahren verstanden haben.
- Reinigung und Benutzerwartung dürfen nicht von Kindern ohne Beaufsichtigung durchgeführt werden.
- Das Gerät und seine Anschlussleitung sind von Kindern jünger als 8 Jahre fernzuhalten.
- Kinder dürfen nicht mit dem Gerät spielen.
- Vakuumbeutel und Vakuumrollen sind kein Spielzeug.
- Halten Sie Vakuumbeutel von Babys und Kindern fern, es droht Erstickungsgefahr.

Allgemeine Sicherheit

- Das Gerät darf nicht verwendet werden, wenn Netzkabel oder Gehäuse beschädigt sind.
- Ist das Netzkabel oder Gerät beschädigt, darf es nur durch eine autorisierte Reparaturdienststelle repariert werden, um Gefährdungen zu vermeiden.

Warnung!
Tauchen Sie das Gerät nicht in Wasser oder in andere Flüssigkeiten und reinigen Sie es nicht unter fließendem Wasser!

- Trennen Sie das Gerät vor jeder Reinigung, bei Nichtgebrauch, wenn Sie es unbeaufsichtigt lassen, bei Gewitter, bei Fehlfunktionen, bei Störungs- oder Gefahrensituationen vom Stromnetz, da noch immer Netzspannung im Gerät anliegt, solange der Netzstecker in der Steckdose steckt.
- Das Gerät ist nicht dazu bestimmt, mit einer externen Zeitschaltuhr oder einem separaten Fernwirksystem betrieben zu werden.
- Öffnen Sie niemals das Gehäuse des Gerätes.
- Setzen Sie das Gerät niemals extremen Temperaturen, Temperaturschwankungen, hoher Luftfeuchtigkeit, direkten Wärmequellen, heißen Oberflächen und offenen Brandquellen (wie z. B. Kochplatten, Heizkörpern oder Kerzen), starken Vibrationen, starken mechanischen Beanspruchungen, direkter Sonneneinstrahlung, übermäßiger Staubentwicklung sowie Feuchtigkeit aus. Das Gerät ist nur zur Verwendung in trockenen Räumen geeignet.
- Das Gerät ist nicht für den Dauerbetrieb geeignet. Lassen Sie das Gerät nach jedem Verschweißvorgang 15 Sekunden und nach 5 aufeinanderfolgenden Vakuumier- und/oder Verschweißvorgängen für 2 Minuten abkühlen.
- Verwenden Sie nur Nylon-PE-Schlauchfolien mit einer Struktur (Punkte, Noppen oder Rillen) auf einer Seite und einer Stärke von ca. 0,17-0,29 mm (170-290 µm) und einer max. Breite von 30 cm. Andernfalls ist die Schweißnaht nicht dicht und das Gerät kann beschädigt werden.
- Erhitzen Sie die mitgelieferte Folie keinesfalls im Backofen oder in der Mikrowelle.
- Fassen Sie das Gerät oder den Netzstecker nie mit nassen oder feuchten Händen an und nehmen Sie es nicht auf nassem Boden stehend in Betrieb.
- Stellen Sie sicher, dass kein Wasser auf das Netzkabel oder den Netzstecker tropft.
- Achten Sie darauf, dass die Anschlussleitung nicht durch scharfe Kanten oder heiße

Stellen beschädigt werden kann.
- Das Gerät darf nicht im Geschirrspüler gereinigt werden.
- Beachten Sie den Abschnitt „Reinigen und Pflegen".

Sicherheit beim Aufstellen und Anschließen

- Schließen Sie das Gerät nur an eine Stromversorgung an, deren Spannung und Frequenz mit den Angaben auf dem Typenschild übereinstimmen! Das Typenschild befindet sich an der Rückseite des Gerätes.
- Benutzen Sie keine Verlängerungskabel oder Steckdosenleisten, die nicht den erforderlichen Sicherheitsbestimmungen entsprechen.
- Schließen Sie das Gerät nur an eine unbeschädigte, vorschriftsmäßig installierte Schutzkontaktsteckdose an.
- Stecken Sie den Netzstecker immer in eine gut zugängliche Steckdose, um im Notfall das Gerät schnell von der Netzversorgung trennen zu können. Ziehen Sie bei Gefahr sofort den Netzstecker aus der Steckdose.
- Stellen Sie sicher, dass das Netzkabel nicht unter Zug steht oder verkrümmt ist.
- Verlegen Sie die Anschlussleitung so, dass niemand auf diese treten, daran hängen bleiben oder darüber stolpern kann.
- Stellen Sie das Gerät immer auf eine stabile, trockene, ebene, rutschfeste und hitzebeständige Fläche.
- Das Gerät und sein Zubehör darf nicht auf einer heißen Fläche oder in der Nähe einer Wärmequelle aufgestellt werden.
- Von Elektrogeräten können auch Gefahren für Haus- und Nutztiere ausgehen. Des Weiteren können Tiere auch einen Schaden am Gerät verursachen. Halten Sie deshalb Tiere grundsätzlich von Elektrogeräten fern.
- Das Gerät ist mit Silikonfüßen ausgestattet. Bei Möbeln, die mit Lacken oder Kunststoff beschichtet sind oder mit Pflegemitteln behandelt wurden, kann nicht ausgeschlossen werden, dass diese Stoffe die Silikonfüße angreifen und aufweichen. Legen Sie gegebenenfalls eine rutschfeste und geeignete Unterlage unter das Gerät.

Sicherheit während des Betriebes

- Lassen Sie das Gerät nie unbeaufsichtigt, solange es betriebsbereit ist.
- Stellen Sie keine Gegenstände auf das Gerät.
- Beachten Sie die üblichen Regeln der Küchenhygiene sowie den Abschnitt „Eignung von Lebensmitteln" und „Tipps zu Hygiene und Haltbarkeit"
- Befüllen Sie die Beutel so, wie im Abschnitt „Beutel befüllen" beschrieben.
- Achten Sie darauf, dass der Deckel richtig verriegelt ist, wenn Sie das Gerät betreiben.
- Ziehen Sie nach jedem Gebrauch den Netzstecker.

Sicherheit bei der Reinigung

- Schalten Sie das Gerät vor jeder Reinigung aus und trennen Sie es vom Stromnetz.

Vor der ersten Inbetriebnahme

- Entfernen Sie vor dem ersten Gebrauch alle Verpackungsmaterialien vom Gerät.

Achtung!
Sachschaden durch irreparable Beschädigung.
Entfernen Sie **keinesfalls** das antihaftbeschichtete Klebeband über dem Schweißdraht an der Deckelunterseite.

- Reinigen Sie das Gerät vor der ersten Benutzung sorgfältig (siehe dazu Abschnitt „Reinigen und Pflegen").

Eignung von Lebensmitteln

Sie können mit dem Gerät trockene und feuchte Lebensmittel einschweißen und/oder vakuumieren.

Tipps zu Hygiene und Haltbarkeit

- Bevor Sie Lebensmittel verschweißen oder vakuumieren ist es wichtig, dass Sie vorher Ihre Hände sowie sämtliche Utensilien und Arbeitsflächen reinigen.
- Kühlen oder gefrieren Sie verderbliche Lebensmittel umgehend, sobald sie verschweißt oder vakuumiert sind.
- Die Haltbarkeit von trockenen Lebensmitteln, wie z. B. Nüssen oder Getreide verlängert sich, wenn Sie die verschweißten oder vakuumierten Lebensmittel an einem dunklen Ort aufbewahren.
- Schälen Sie Früchte und Gemüse, wie z. B. Äpfel oder Kartoffeln, bevor Sie sie vakuumieren, um die Haltbarkeit zu verlängern.

Spezielle Lebensmittel vakuumieren

- Wenn Sie Kohlsorten vakuumieren und lagern möchten, müssen Sie das Gemüse vorher blanchieren und im Anschluss einfrieren, da diese Gemüsesorten andernfalls Gase ausstoßen.
- Frieren Sie stark wasserhaltige Lebensmittel, wie z. B. Suppen und Eintöpfe zunächst in einer Form ein, um sie zu vakuumieren.
- Frieren Sie druckempfindliche Lebensmittel, wie z. B. Himbeeren oder Brötchen vor dem Vakuumieren ein.
- Wenn Sie scharfkantige Lebensmittel, wie z. B. Fleisch mit Knochen oder Schalentiere vakuumieren möchten, wickeln Sie die Lebensmittel in Küchenpapier ein. So verhindern Sie, dass der Beutel beschädigt wird.

Die Vorteile vakuumierter Lebensmittel

Vakuumierte Lebensmittel halten wesentlich länger frisch. Dies liegt am weitgehend fehlenden Sauerstoff, der bei regulärer Lagerung von Lebensmitteln das Verderben begünstigt und sich zudem negativ auf Aroma und Nährstoffe auswirkt. Darüber hinaus schützt das Vakuum in Kombination mit hochwertigen Folien die Lebensmittel vor Gefrierbrand, wenn sie eingefroren werden.

Sous-Vide – Vakuumgaren

Bei der Sous-Vide-Methode garen Lebensmittel bei Niedrigtemperatur (zwischen 50-90 °C) langsam und schonend im Wasserbad. Der Vakuumbeutel hat den Vorteil, dass keinerlei Flüssigkeit entweichen kann. Durch das Garen im eigenen Saft bleiben wichtige Vitamine, das natürliche Aroma, die Form und Struktur der Lebensmittel weitestgehend erhalten und sorgen für ein unvergleichliches Geschmackserlebnis.

Symbol-/Tasten-Erklärung

Tasten (Bild 1)

C	Verschweißen/Stopp
D	Vakuumieren und Verschweißen
E	Schlauchanschluss
F	Externes Vakuumieren
G	Wahltaste für trockene oder feuchte Lebensmittel

LED-Anzeigen (Bild 1)

1	====	Verschweißen
2		Vakuumieren
3		Trockene Lebensmittel
4		Feuchte Lebensmittel

Gerät aufstellen

- Stellen Sie das Gerät auf eine stabile, trockene, ebene, rutschfeste und hitzebeständige Fläche.

Anforderungen an die Folie/Beutel

Sie können Vakuumierschlauchfolie oder fertige Beutel verwenden.

- Die Folie muss aus Nylon-PE bestehen.
- Die Folie darf nicht breiter als 30 cm sein.
- Die Folie muss auf einer Seite eine Struktur aufweisen (Punkte, Noppen oder Rillen).
- Die Stärke sollte zwischen 0,17-0,29 mm (170-290 µm) liegen.
- Achten Sie beim Kauf auch darauf, für welchen Temperaturbereich die Folie eingesetzt werden kann, wenn Sie vakuumierte Lebensmittel im Anschluss einfrieren oder garen möchten.
- Sie finden diese Angaben auf der Verpackung der Folie oder Beutel.

Beutel vorbereiten

Wenn Sie fertige Beutel verwenden, entfallen die nachfolgenden Schritte.

- Rollen Sie so viel Schlauchfolie ab, wie Sie für Ihren Beutel benötigen.
- Planen Sie zuzüglich zur Füllmenge des Beutels ca. 7 cm Folie mehr ein; zuzüglich 2,5 cm, wenn Sie den Beutel nach dem Aufschneiden erneut verschweißen möchten.
- Schneiden Sie das Stück Schlauchfolie mit einer Schere möglichst gerade ab.
- Zum Verschweißen eines Beutels folgen Sie den Anweisungen im Abschnitt „Beutel verschweißen“.

Vor dem Verschweißen und Vakuumieren

Bevor Sie mit dem Vakuumieren beginnen, stellen Sie den entsprechenden Modus für trockene oder feuchte Lebensmittel ein. Der Modus für trockene Lebensmittel ist voreingestellt, so dass die entsprechend grüne LED-Anzeige leuchtet, sobald das Gerät an das Stromnetz angeschlossen ist.

In den Modus für feuchte Lebensmittel wechseln

- Um in den Modus für feuchte Lebensmittel zu wechseln, drücken Sie die Taste (G). Die entsprechend grüne LED-Anzeige leuchtet auf (4).

Beutel verschweißen

Deckel öffnen (Bild 2)

- Öffnen Sie den Deckel, indem Sie die Entriegelungstasten an den Außenseiten des Gerätes gleichzeitig drücken und den Deckel aufklappen.

Beutel einlegen (Bild 3)

- Glätten Sie den Beutel an der Stelle, wo Sie ihn verschweißen möchten.
- Legen Sie die Beutelöffnung so in das Gerät, dass die Öffnung des Beutels mindestens hinter der Gummilippe und vor dem Dichtring liegt. Achten Sie auf eine mittige Positionierung des Beutels zwischen den vorderen Kunststoff-Nasen.

Hinweis:

- Die Beutelöffnung muss glatt aufliegen, anderenfalls funktioniert das Verschweißen nicht richtig.

Deckel schließen (Bild 4)

- Schließen Sie den Gerätedeckel, indem Sie rechts und links auf Höhe der Handsymbole drücken, so dass der Deckel hörbar und fest auf beiden Seiten einrastet.

Verschweißen

- Drücken Sie die Taste (C), um den Verschweißvorgang zu starten. Die LED-Anzeige (1) leuchtet rot und fängt nach wenigen Sekunden an zu blinken. Der Verschweißvorgang ist abgeschlossen, sobald die LED erlischt.

Hinweis:

- Sie können den Vorgang jederzeit unterbrechen, indem Sie die Taste (C) drücken.

- Öffnen Sie den Deckel, indem Sie die Entriegelungstasten an den Außenseiten des Gerätes gleichzeitig drücken und den Deckel aufklappen.

Warnung!
Verbrennungsgefahr durch heißen Schweißdraht!
- Berühren Sie den Schweißdraht niemals, wenn das Gerät in Betrieb ist.

Hinweis:

- Stellen Sie sicher, dass die Schweißnaht ordnungsgemäß und komplett verschlossen ist, bevor Sie den Beutel verwenden. Eine korrekte Schweißnaht sollte ein glatter und durchgehender Streifen sein.

Achtung!
Das Gerät ist nicht für den Dauerbetrieb geeignet!
- Warten Sie ca. 15 Sekunden, bis Sie einen neuen Verschweißvorgang starten, damit das Gerät abkühlen kann.

Beutel befüllen (Bild 5)

Achtung!
Befüllen Sie den Beutel so, dass auf keinen Fall Lebensmittelreste oder Flüssigkeiten beim Verschweißen herauslaufen und in das Gerät gelangen können.

Hinweis:
- Dort, wo Sie den Beutel verschweiße wollen, dürfen sich keine Speisen oder Flüssigkeiten befinden. Diese Stellen müssen sauber und trocken sein. Anderenfalls funktioniert das Verschweißen nicht richtig.
- Beachten Sie beim Befüllen eines Beutels den Wärmegrad der Lebensmittel und die Temperaturbeständigkeit der Folie, die Sie verwenden.
- Beachten Sie den Abschnitt „Eignung von Lebensmitteln".

• Befüllen Sie den Beutel nur 7 cm bis zum oberen Rand.

Beutel vakuumieren und verschweißen

Warnung!
Stromschlaggefahr durch Nässe!
- Beim Vakuumieren dürfen sich keine Flüssigkeiten im Beutel befinden.
- Achten Sie darauf, dass Sie beim Vakuumieren keine Flüssigkeiten einsaugen. Falls dies dennoch geschieht, unterbrechen Sie den Vorgang mit der Taste (C). Etwaige Flüssigkeiten gelangen in die Auffangwanne der Bodenplatte. Entfernen Sie die Flüssigkeit mit einem weichen Tuch, bevor Sie einen neuen Beutel vakuumieren und verschweißen.

Deckel öffnen (Bild 2)
• Öffnen Sie den Deckel, indem Sie die Entriegelungstasten an den Außenseiten des Gerätes gleichzeitig drücken und den Deckel aufklappen.

Beutel einlegen (Bild 6)
• Glätten Sie den Beutel an der Stelle, wo Sie ihn verschweißen möchten.
• Legen Sie die Beutelöffnung so in das Gerät, dass die Öffnung des Beutels mittig im Dichtring liegt. Achten Sie auf eine mittige Positionierung des Beutels zwischen den vorderen Kunststoff-Nasen.

Hinweis:
- Die Beutelöffnung muss glatt aufliegen, anderenfalls funktioniert das Verschweißen nicht richtig.

Deckel schließen (Bild 4)

- Schließen Sie den Gerätedeckel, indem Sie rechts und links auf Höhe der Handsymbole drücken, so dass der Deckel hörbar und fest auf beiden Seiten einrastet.

Vakuumieren und Verschweißen

- Drücken Sie die Taste (D), um den Vakuumier- und Verschweißvorgang zu starten. Zuerst leuchtet die grüne LED-Anzeige für das Vakuumieren (2). Sobald dem Beutel die gesamte Luft entzogen ist, leuchtet zusätzlich die rote LED-Anzeige (1) für das Verschweißen. Nach wenigen Sekunden blinken beide LED-Anzeigen (1+2). Der gesamte Vorgang ist abgeschlossen, sobald beide LED-Anzeigen erloschen sind.

Hinweis:

- Sie können den Vorgang jederzeit unterbrechen, indem Sie die Taste (C) drücken.

- Öffnen Sie den Deckel, indem Sie die Entriegelungstasten an den Außenseiten des Gerätes gleichzeitig drücken und den Deckel aufklappen.

Warnung!
Verbrennungsgefahr durch heißen Schweißdraht!
- Berühren Sie den Schweißdraht niemals, wenn das Gerät in Betrieb ist.

Hinweis:

- Stellen Sie sicher, dass die Schweißnaht ordnungsgemäß und komplett verschlossen ist. Eine korrekte Schweißnaht sollte ein glatter und durchgehender Streifen sein.

Achtung!
Das Gerät ist nicht für den Dauerbetrieb geeignet!
- Warten Sie ca. 15 Sekunden, bis Sie einen neuen Vakuumier-/Verschweißvorgang starten, damit das Gerät abkühlen kann.
- Lassen Sie das Gerät nach 5 aufeinanderfolgenden Vakuumier-/Verschweißvorgängen für 2 Minuten abkühlen.

Schlauchanschluss zum Vakuumieren mit einem Vakuumierbehälter oder wiederverschließbaren Vakuumbeutel

Das Gerät verfügt über einen Schlauchanschluss zum Vakuumieren mit Vakuumier-behältern und wiederverschließbaren Vakuumbeuteln anderer Hersteller.
Beachten Sie hierzu die Sicherheitshinweise, Bedienungsanweisungen und Angaben Ihres Vakuumierbehälters oder wiederverschließbaren Vakuumbeutels.

Die erforderlichen Maße des Absaugadapters zur Verbindung mit der Absaugöffnung (E) des Geräts betragen:

Außendurchmesser	5,5 mm
Länge	8 mm

Vakuumieren mit einem wiederverschließbaren Vakuumbeutel

- Schließen Sie den Gerätedeckel, indem Sie fest auf die Handsymbole drücken, so dass der Deckel hörbar und fest auf beiden Seiten einrastet.
- Verschließen Sie den Vakuumbeutel sorgfältig.
- Verbinden Sie das Gerät und den Beutel mit einem Vakuumierschlauch mit Saugglocke. Befüllen Sie den Beutel entsprechend der Herstellerempfehlung. Achten Sie darauf, dass die Absaugmembran glatt aufliegt.
- Sorgen Sie dafür, dass die Absaugmembran vollständig von der Saugglocke umschlossen wird.
- Stecken Sie den Absaugadapter in die Absaugöffnung (E) des Geräts.
- Drücken Sie die Taste (F), um den Vakuumiervorgang zu starten. Das Gerät stoppt automatisch, sobald dem Beutel die Luft entzogen ist.

Vakuumieren mit einem Vakuumierbehälter

- Schließen Sie den Gerätedeckel, indem Sie fest auf die Handsymbole drücken, so dass der Deckel hörbar und fest auf beiden Seiten einrastet.
- Verbinden Sie das Gerät und den Behälter mit einem Vakuumierschlauch mit Saugglocke oder Absaugadapter entsprechend der Herstellerempfehlung.
- Befüllen Sie den Behälter entsprechend der Herstellerempfehlung.
- Stecken Sie den Absaugadapter in die Absaugöffnung (E) des Geräts.
- Drücken Sie die Taste (F), um den Vakuumiervorgang zu starten. Das Gerät stoppt automatisch, sobald dem Behälter die Luft entzogen ist.

Hinweis:

- Vakuumierschlauch mit Saugglocke und/oder Absaugadapter(n), Vakuumierbehälter und wiederverschließbare Beutel sind von „Switch On“ nicht erhältlich. Sie können diese aber im Zubehörhandel führender Hersteller erwerben.

Reinigen und Pflegen

Warnung!
Stromschlaggefahr durch Nässe! Das Gerät
- nicht in Wasser tauchen;
- nicht unter fließendes Wasser halten;
- nicht im Geschirrspüler reinigen;
- Tasten, Display, Kabel und Netzstecker nicht mit Wasser in Berührung bringen.

Achtung!
- Verwenden Sie weder Scheuerschwämme noch scheuernde Reinigungsmittel, damit die Oberflächen des Gerätes nicht beschädigt werden.
- Verwenden Sie keinesfalls aggressive Reinigungsmittel, harte Bürsten oder andere harte Gegenstände zur Reinigung. Das Gerät kann dadurch beschädigt werden.

- Vergewissern Sie sich, dass der Netzstecker aus der Steckdose gezogen ist.
- Reinigen Sie das Gehäuse des Gerätes mit einem leicht feuchten Tuch.

Bodenplatte abnehmen und einsetzen (Bild 7)

Um das Gerät leichter zu reinigen, können Sie die Bodenplatte abnehmen.
- Richten Sie den Deckel so auf, dass er in einem rechten Winkel zur Bodenplatte steht. Ziehen Sie den Deckel in diesem Winkel von der Bodenplatte ab.
- Reinigen Sie die Bodenplatte und die Auffangwanne für Flüssigkeiten mit einem feuchten Tuch. Geben Sie bei hartnäckigen Verschmutzungen ein mildes Spülmittel auf das Tuch.
- Trocknen Sie alle Teile sorgfältig ab.
- Setzen Sie die Bodenplatte und den Deckel zusammen, bevor Sie das Gerät benutzen oder verstauen. Achten Sie dabei darauf, dass beide Geräteteile in einem rechten Winkel zueinander stehen, wenn Sie diese zusammensetzen.

Achtung!
- Wickeln Sie das Kabel nicht um das Gerät. Es besteht die Gefahr eines Kabelbruchs.

- Lagern Sie das gereinigte Gerät an einem sauberen, staubfreien und trockenen Ort.
- Lagern Sie das Gerät mit locker geschlossenem Deckel ohne ihn zu verriegeln, damit sich die Dichtungen nicht verformen und die Funktion des Gerätes nicht beeinträchtigt wird.

Abhilfe bei Störungen

Problem	Mögliche Ursachen	Abhilfe
Keine Funktion.	Der Netzstecker ist nicht eingesteckt.	Netzstecker einstecken.
Die Schweißnähte sind nicht dicht.	Die Schweißnaht wirft falten.	Glätten Sie den Beutel an der Stelle, wo Sie ihn verschweißen möchten.
	Die Schweißnaht ist durch Lebensmittel oder Feuchtigkeit durchlässig.	Dort, wo Sie den Beutel verschweißen wollen, dürfen sich keine Speisen oder Flüssigkeiten befinden. Diese Stellen müssen sauber und trocken sein.
Das Gerät schaltet sich aus.	Das Gerät ist überhitzt.	Ziehen Sie den Netzstecker und warten Sie min. 15 Minuten, bevor Sie das Gerät erneut verwenden.
Es wird kein vollständiges Vakuum erzeugt.	Die Beutelöffnung liegt beim Vakuumieren nicht mittig in der Vakuumkammer.	Legen Sie die Beutelöffnung so in das Gerät, dass die Öffnung des Beutels mittig im Dichtring liegt.
	Der Beutel ist beschädigt oder eine Schweißnaht ist durchlässig.	Wählen Sie einen anderen Beutel.
	Ein Dichtring ist möglicherweise beschädigt.	Überprüfen Sie die Dichtringe und tauschen Sie einen beschädigten Dichtring durch den Ersatz-Dichtring aus.
Der Beutel hält das Vakuum nicht, nachdem er verschweißt wurde.	Der Beutel ist beschädigt oder eine Schweißnaht ist durchlässig.	Wählen Sie einen anderen Beutel. Umwickeln Sie etwaige scharfkantige Lebensmittel zuvor mit Küchenpapier, damit der Beutel nicht beschädigt wird.

Entsorgung

Verpackung entsorgen

Die Produktverpackung besteht aus recyclingfähigen Materialien. Entsorgen Sie die Verpackungsmaterialien entsprechend ihrer Kennzeichnung bei den öffentlichen Sammelstellen bzw. gemäß den landesspezifischen Vorgaben.

Altgerät entsorgen

Wenn Sie das Elektrogerät nicht mehr verwenden wollen, geben Sie es bei einer öffentlichen Sammelstelle für Elektroaltgeräte kostenlos ab. Elektroaltgeräte dürfen in keinem Fall in die Restabfalltonnen gegeben werden (siehe Symbol).

Weitere Entsorgungshinweise

Geben Sie das Elektroaltgerät so zurück, dass seine spätere Wiederverwendung oder Verwertung nicht beeinträchtigt wird.
Elektroaltgeräte können Schadstoffe enthalten. Bei falschem Umgang oder Beschädigung des Gerätes können diese bei der späteren Verwertung des Gerätes zu Gesundheitsschäden oder Gewässer- und Bodenverunreinigungen führen.

Technische Daten

Modell	VS-A0101
Spannung	220-240 V~
Frequenz	50 Hz
Leistung	140 W
Schutzklasse	II ⧈
Abmessungen	Länge x Tiefe x Höhe ca. 386 x 101 x 70 mm

CE

Garantie

Kaufland gewährt Ihnen ab dem Kaufdatum eine Garantie von 3 Jahren.
Von der Garantie ausgenommen sind Schäden, die auf Nichtbeachtung der Bedienungsanleitung, missbräuchliche Verwendung, unsachgemäße Behandlung, eigenmächtige Reparaturen oder unzureichende Wartung und Pflege zurückzuführen sind.

Vážená zákaznice, vážený zákazníku,

Blahopřejeme Vám k nákupu nového přístroje. Rozhodli jste se pořídit si výrobek se skvělým poměrem ceny a výkonu, s nímž budete jistě velmi spokojeni.
Před používáním výrobku se seznamte se všemi pokyny k obsluze a bezpečnosti.
Používejte přístroj v souladu s uvedeným popisem a k uvedeným účelům. Pokud budete přístroj předávat dalším osobám, předejte jim i veškerou dokumentaci.

Rozsah dodávky

- Vakuovací přístroj (A)
- Hadicová folie, vhodná pro Sous-Vide (-20 °C až +110 °C), 28 x 300 cm (B)
- Náhradní těsnicí kroužek(C)
- Návod k obsluze

Zkontrolujte, zda jsou k dispozici všechny díly a prověřte, zda nedošlo k poškození přístroje při transportu.
Poškozený přístroj neuvádějte do provozu!
V případě poškození se obraťte na některý z obchodů Kaufland.

Legenda k použitým piktogramům a signálním slovům

	Varování! Možné ohrožení života a/nebo těžké poranění!
	Pozor! Horký povrch!
	Varování! Nebezpečí zasažení elektrickým proudem!
	Pozor! Respektujte upozornění, zabráníte tak věcným škodám.
	Neponořujte do vody a nemyjte pod tekoucí vodou.
	Přístroj se nesmí likvidovat jako běžný komunální odpad.
	Přístroj splňuje požadavky směrnic EU.
	Třída ochrany II (dvojitá izolace)
	Přečtěte si návod k použití.

Bezpečnost

Předtím, než přístroj poprvé použijete, přečtěte si pečlivě následující bezpečnostní pokyny.
Pro bezpečné použití respektujte všechny následující bezpečnostní pokyny.

Použití v souladu s určením

- Přístroj je určen výhradně k zavařování a vakuování potravin v množství používaném v domácnosti.
- Používejte přístroj pouze v interiéru.
- Přístroj je určen pouze pro použití v soukromých domácnostech. Není určen pro komerční použití.
- Používejte přístroj pouze k popsané oblasti použití. Jakékoliv jiné použití nebo úpravy přístroje se považují za odporující jeho určení. Za škody, vyplývající z použití v rozporu určením nebo z nesprávné obsluhy nepřevezmeme odpovědnost.

Bezpečnost dětí a osob

Varování!
Při hraní s obalovým materiálem hrozí dětem nebezpečí udušení! Uchovávejte obalový materiál mimo dosah dětí.

- Tento přístroj mohou používat děti od 8 let věku, jakož i osoby s omezenými fyzickými, senzorickými nebo duševními schopnostmi nebo s nedostatkem zkušeností a znalostí, pouze pokud jsou pod dozorem osoby zodpovědné za jejich bezpečnost nebo od této osoby dostaly pokyny, jak přístroj bezpečně používat, a pokud pochopily související nebezpečí.
- Čištění a uživatelskou údržbu nesmějí provádět děti bez dozoru.
- Uchovávejte přístroj a přívodní kabely mimo dosah dětí mladších 8 let.
- Děti si nesmí s přístrojem hrát.
- Vakuovací sáčky a vakuovací role nejsou hračky.
- Uchovávejte vakuovací sáčky z dosahu miminek a dětí, hrozí nebezpečí udušení.

Všeobecná bezpečnost

- Pokud je poškozený síťový kabel nebo těleso, nesmí se přístroj používat.
- Pokud je poškozený síťový kabel nebo přístroj, smí jej opravit jen autorizovaná opravna. Zabráníte tak případnému ohrožení.

Varování!
Neponořujte přístroj do vody nebo jiných kapalin a nečistěte jej pod tekoucí vodou!

- Pokud chcete přístroj čistit, nepoužíváte ho, necháváte ho bez dohledu, blíží se bouřka, přístroj nefunguje správně či došlo k poruše nebo nebezpečné situaci, odpojte ho od sítě. Jinak je na přístroji nadále přítomno síťové napětí, dokud je síťová zástrčka zastrčená v síťové zásuvce.
- Přístroj se nesmí provozovat v kombinaci s externími spínacími hodinami nebo samostatným systémem dálkového řízení.
- Nikdy neotevírejte těleso přístroje.
- Přístroj nikdy nevystavujte extrémním teplotám, teplotním výkyvům, vysoké vlhkosti vzduchu, přímým zdrojům tepla, horkým povrchům a zdrojům otevřeného ohně (např. plotýnky, radiátory nebo svíčky), silným vibracím, silnému mechanickému zatížení, přímému slunečnímu svitu, nadměrné prašnosti a vlhkosti. Přístroj je určen pouze pro použití v suchých místnostech.
- Přístroj není určen k trvalému provozu. Po každém svařování a po 5 po sobe následujících procesech vakuování a/nebo svařování nechte přístroj 2 minuty vychladnout.
- Používejte jen nylonové PE hadicové folie se strukturou (tečky, nopky nebo drážkami) na jedné straně, s tloušťkou cca 0,17-0,29 mm (170-290 µm) a maximální šířkou 30 cm. Jinak nebude svar těsnit a může dojít k poškození přístroje.
- Dodávanou folii v žádném případě neohřívejte v pečicí nebo v mikrovlnné troubě.
- Nikdy se přístroje ani síťové zástrčky nedotýkejte mokrýma nebo vlhkýma rukama a neuvádějte ho do provozu, pokud stojí na mokré podlaze.
- Zajistěte, aby na síťový kabel nebo síťovou zástrčku nekapala voda.
- Dejte pozor, aby nedošlo k poškození připojovacího vedení ostrými hranami nebo horkými místy.
- Přístroj se nesmí mýt v myčce.
- Věnujte pozornost odstavci „Čištění a údržba".

Bezpečnost při instalaci a připojení

- Přístroj připojujte pouze k takovému napájení, jehož napětí a frekvence souhlasí s údaji na typovém štítku! Typový štítek se nachází na zadní straně přístroje.
- Nepoužívejte prodlužovací kabely nebo zásuvkové lišty, které nesplňují požadované bezpečnostní předpisy.
- Přístroj zapojujte jen do nepoškozené zásuvky s ochranným kontaktem, nainstalované v souladu s platnými předpisy.
- Síťovou zástrčku zapojujte vždy do dobře

přístupné zásuvky, abyste mohli přístroj v nouzové situaci rychle odpojit od sítě. V případě nebezpečí okamžitě vytáhněte síťovou zástrčku ze zásuvky.
- Zajistěte, aby síťový kabel nebyl napnutý nebo zkroucený.
- Připojovací vedení položte tak, aby na něj nikdo nemohl šlápnout, aby se o něj nikdo nezachytil nebo o něj nezakopl.
- Přístroj vždy umisťujte na stabilní, suchou, rovnou, protiskluzovou a teplovzdornou plochu.
- Přístroj a jeho příslušenství se nesmí umisťovat na horkou plochu nebo v blízkosti zdroje tepla.
- Elektrické spotřebiče mohou být zdrojem nebezpečí pro domácí a užitková zvířata. Zvířata mohou také způsobit poškození přístroje. Proto udržujte zvířata zásadně z dosahu elektrických spotřebičů.
- Přístroj je vybaven silikonovými nožičkami. Pokud je nábytek lakovaný, má plastovou povrchovou vrstvu nebo je ošetřený pečujícími prostředky není možné vyloužit, že tyto látky naruší a změkčí silikonové nožičky. Případně postavte přístroj na vhodnou protiskluzovou podložku.

Bezpečnost během provozu

- Dokud je přístroj připraven k provozu, nenechávejte jej nikdy bez dozoru.
- Na přístroj nestavějte žádné předměty.
- Dodržujte obecně platná pravidla hygieny v kuchyni a odstavec „Vhodné potraviny" a „Tipy pro hygienu a trvanlivost"
- Sáčky plňte tak, jak je popsáno v odstavci „Plnění sáčků".
- Při provozu přístroje dbejte na to, aby bylo víko správně zajištěné.
- Po každém použití vytáhněte síťovou zástrčku.

Bezpečnost při čištění

- Před každým čištěním přístroj vypněte a odpojte ze sítě.

Před prvním uvedením do provozu

- Před prvním použitím odstraňte z přístroje veškerý obalový materiál.

Pozor!
Věcné škody kvůli neopravitelnému poškození.
V žádném případě **neodstraňujte** lepicí pásku s nepřilnavou vrstvou nad svařovacím drátem na spodní straně víka.

- Před prvním použitím přístroj pečlivě vyčistěte (k tomu viz odstavec „Čištění a údržba").

Vhodné potraviny

S přístrojem můžete zavařovat a/nebo vakuovat suché a vlhké potraviny.

Tipy k hygieně a trvanlivosti

- Před zavařením nebo vakuováním potravin je důležité, abyste si vyčistili ruce a veškeré náčiní a pracovní plochy.
- Potraviny podléhající zkáze dejte chladit nebo zamrazit bezprostředně po zavaření či vakuování.
- Trvanlivost suchých potravin, např. ořechů nebo obilí se prodlouží, když zavařené nebo vakuované potraviny uskladníte na tmavém místě.
- Ovoce a zeleninu, např. jablka nebo brambory, před vakuováním oloupejte. Prodloužíte tak jejich trvanlivost.

Vakuování speciálních potravin

- Pokud chcete vakuovat a uskladňovat košťálovou zeleninu, musíte zeleninu nejprve blanšírovat a následně zamrazit, jinak tyto druhy zeleniny vylučují plyny.
- Potraviny s vysokým obsahem vody, např. polévky a pokrmy typu guláše, nejprve zamrazte ve formě a pak je můžete vakuovat.
- Potraviny citlivé na tlak, jako např. maliny nebo housky, před vakuováním zamrazte.
- Pokud chcete vakuovat potraviny s ostrými hranami, např. maso s kostmi nebo korýše, škeble apod., zabalte je nejprve do kuchyňského papíru. Zabráníte tak poškození sáčku.

Výhody vakuovaných potravin

Vakuované potraviny zůstávají delší dobu čerstvé. Souvisí to především s chybějícím kyslíkem, který při běžném uskladnění potravin podporuje jejich kazivost a navíc negativně ovlivňuje jejich aroma a obsah živin. Navíc vakuum v kombinaci s kvalitními foliemi chrání potraviny při zmrazování před spálením mrazem.

Sous-Vide – vakuové vaření

Při metodě Sous-Vide se potraviny vaří při nízkých teplotách (mezi 50-90 °C) pomalu a šetrně ve vodní lázni. Vakuovací sáček má tu výhodu, že tekutina nemůže uniknout. Díky pomalému vaření ve vlastní šťávě se uchovají důležité vitaminy, přirozené aroma, tvar i struktura potravin a nesrovnatelný chuťový zážitek je zaručen.

Vysvětlení symbolů/tlačítek

Tlačítka (obrázek 1)

C	Zavaření/Stop
D	Vakuování a zavaření
E	Připojení hadice
F	Externí vakuování
G	Tlačítko volby pro suché nebo vlhké potraviny

LED indikační světla (obrázek 1)

1	====	Zavaření
2		Vakuování
3		Suché potraviny
4		Vlhké potraviny

Instalace přístroje

- Přístroj umístěte na stabilní, suchou, rovnou, protiskluzovou a teplovzdornou plochu.

Požadavky na folie/sáčky

Můžete používat vakuovací hadicovou folii nebo hotové sáčky.

- Folie musí být z nylonového polyetylenu.
- Folie nesmí být širší než 30 cm.
- Folie musí být na jedné straně strukturovaná (tečky, nopky nebo drážky).
- Tloušťka by měla být 0,17-0,29 mm (170-290 µm).
- Při nákupu věnujte pozornost tomu, pro jaký rozsah teplot se smí folie použít v případě, že budete chtít vakuované potraviny následně zamrazit nebo vařit.
- Údaje najdete na obalu nebo sáčku.

Příprava sáčku

Pokud používáte hotové sáčky, následující kroky odpadají.

- Odviňte tolik hadicové folie, kolik budete potřebovat pro svůj sáček.
- K objemu náplně sáčku připočítejte cca 7 cm folie; navíc připočítejte 2,5 cm, pokud budete chtít sáček po rozříznutí znovu zavařit.
- Kus hadicové folie odstřihněte nůžkami, pokud možno rovně.
- Pro svaření sáčku postupujte dle instrukcí v odstavci „Zavaření sáčku".

Před zavařením a vakuováním

Předtím než začnete s vakuováním nastavte správný režim pro suché nebo vlhké potraviny. Režim pro suché potraviny je přednastavený, takže jakmile připojíte přístroj do sítě, rozsvítí se zelené LED indikační světlo.

Přepnutí do režimu pro vlhké potraviny

- Pro přepnutí do režimu pro vlhké potraviny stiskněte tlačítko (G). Příslušné zelené LED indikační světlo se rozsvítí (4).

Zavaření sáčku

Otevření víka (obrázek 2)

- Otevřete víko, přičemž současně stiskněte odblokovací tlačítka na vnější straně přístroje a odklopíte víko.

Vložení sáčku (obrázek 3)

- Na místě, které budete zavařovat, sáček vyhlaďte.
- Vložte otvor sáčku do přístroje tak, aby byl otvor sáčku alespoň za gumovými čelistmi a před těsnicím kroužkem. Dejte pozor, aby byl sáček umístěn uprostřed mezi předními plastovými výčnělky.

Upozornění:

- Otvor sáčku musí hladce přiléhat, jinak nebude zavaření správně fungovat.

Zavření víka (obrázek 4)

- Zavřete víko přístroje, přičemž zatlačíte vpravo a vlevo ve výšce symbolu rukou, takže uslyšíte, jak se víko na obou stranách pevně zajistí.

Zavaření

- Pro spuštění zavaření stiskněte tlačítko (C). LED indikační světlo (1) svítí červeně a po několika sekundách začne blikat. Jakmile LED světlo zhasne, je zavaření ukončené.

- **Upozornění:**

- Proces můžete kdykoli přerušit tím, že stisknete tlačítko (C).

- Otevřete víko, přičemž současně stiskněte odblokovací tlačítka na vnější straně přístroje a odklopíte víko.

Pozor!
Nebezpečí popálení o horký svařovací drát!
- Nikdy se nedotýkejte svařovacího drátu, pokud je přístroj v provozu.

Upozornění:

- Předtím, než použijete sáček, se ujistěte, že je svar řádně a kompletně uzavřený. Správný svar by měl vypadat jako hladký, průběžný proužek.

Pozor!
Přístroj není určen k trvalému provozu!
- Než spustíte nové zavaření, počkejte cca 15 sekund. Přístroj tak bude moci vychladnout.

Plnění sáčku (obrázek 5)

Pozor!
Sáček naplňte tak, aby při zavaření nemohly v žádném případě vytékat zbytky potravin nebo kapaliny a vniknout do přístroje.

Upozornění:

- V místě, kde chcete sáček zavařit, se nesmí nacházet potraviny ani kapaliny. Tato místa musí být čistá a suchá. Jinak nebude zavaření správně fungovat.
- Při plnění sáčku věnujte pozornost teplotě potravin a tepelné odolnosti folie, kterou používáte.
- Věnujte pozornost odstavci „Vhodné potraviny".

- Sáček naplňte jen 7 cm k hornímu okraji.

Vakuování a zavaření sáčku

Varování!
Nebezpečí zásahu elektrickým proudem kvůli mokru!
- Při vakuování se nesmí v sáčku nacházet žádné kapaliny.
- Dejte pozor, abyste při vakuování nenasáli kapaliny. Pokud k tomu přesto dojde, přerušte proces tlačítkem (C). Případné kapaliny se zachytí ve vaničce základní desky. Před vakuováním a zavařením nového sáčku odstraňte kapaliny měkkým hadříkem.

Otevření víka (obrázek 2)

- Otevřete víko, přičemž současně stiskněte odblokovací tlačítka na vnější straně přístroje a odklopíte víko.

Vložení sáčku (obrázek 6)

- Na místě, které budete zavařovat, sáček vyhlaďte.
- Vložte otvor sáčku do přístroje tak, aby byl otvor sáčku uprostřed těsnicího kroužku. Dejte pozor, aby byl sáček umístěn uprostřed mezi předními plastovými výčnělky.

Upozornění:

- Otvor sáčku musí hladce přiléhat, jinak nebude zavaření správně fungovat.

Zavření víka (obrázek 4)

- Zavřete víko přístroje, přičemž zatlačíte vpravo a vlevo ve výšce symbolu rukou, takže uslyšíte, jak se víko na obou stranách pevně zajistí.

Vakuování a zavaření

- Pro spuštění vakuování a zavaření stiskněte tlačítko (D). Nejprve svítí zelené LED indikační světlo pro vakuování (2). Jakmile se odsaje všechen vzduch ze sáčku, rozsvítí se přídavně červené LED indikační světlo (1) pro zavaření. Po několika sekundách blikají obě LED indikační světla (1+2). Jakmile zhasnou obě LED indikační světla, je celý proces ukončen.

Upozornění:

- Proces můžete kdykoli přerušit tím, že stisknete tlačítko (C).

- Otevřete víko, přičemž současně stiskněte odblokovací tlačítka na vnější straně přístroje a odklopíte víko.

Varování!

Nebezpečí popálení o horký svařovací drát!

- Nikdy se nedotýkejte svařovacího drátu, pokud je přístroj v provozu.

Upozornění:

- Ujistěte se, že je svar řádně a kompletně uzavřený. Správný svar by měl vypadat jako hladký, průběžný proužek.

Pozor!

Přístroj není určen k trvalému provozu!

- Než spustíte nové vakuování/zavaření, počkejte cca 15 sekund. Přístroj tak bude moci vychladnout.
- Po 5 po sobě následujících vakuováních/zavařeních nechte přístroj na 2 minuty vychladnout.

Připojení pro hadici k vakuování s vakuovací nádobou nebo opakovaně uzavíratelným vakuovacím sáčkem

Přístroj má připojení pro hadici k vakuování s vakuovacími nádobami a opakovaně uzavíratelnými vakuovacími sáčky jiných výrobců.
K tomu věnujte pozornost bezpečnostním pokynům, návodům k obsluze a údajům o své vakuovací nádobě nebo opakovaně uzavíratelných vakuovacích sáčcích.

Požadované rozměry odsávacího adaptéru pro spojení s odsávacím otvorem (E) přístroje jsou:

Vnější průměr	5,5 mm
Délka	8 mm

Vakuování s opakovaně uzavíratelným vakuovacím sáčkem

- Zavřete víko přístroje, přičemž silně zatlačíte na symboly ✋✋ rukou, takže uslyšíte, jak se víko na obou stranách pevně zajistí.
- Vakuovací sáček pečlivě uzavřete.
- Přístroj a sáček propojte s vakuovací hadicí se sacím zvonem. Sáček naplňte v souladu s doporučením výrobce. Dbejte na to, aby odsávací membrána hladce přiléhala.
- Dbejte na to, aby sací zvon úplně obepínal odsávací membránu.
- Zasuňte odsávací adaptér do odsávacího otvoru (E) přístroje.
- Pro spuštění vakuování stiskněte tlačítko (F). Po vysátí vzduchu ze sáčku se přístroj automaticky zastaví.

Vakuování s vakuovací nádobou

- Zavřete víko přístroje, přičemž silně zatlačíte na symboly ✋✋ rukou, takže uslyšíte, jak se víko na obou stranách pevně zajistí.
- Přístroj a nádobu propojte s vakuovací hadicí se sacím zvonem nebo s odsávacím adaptérem podle doporučení výrobce.
- Nádobu naplňte v souladu s doporučením výrobce.
- Zasuňte odsávací adaptér do odsávacího otvoru (E) přístroje.
- Pro spuštění vakuování stiskněte tlačítko (F). Po vysátí vzduchu z nádobky se přístroj automaticky zastaví.

Upozornění:

- Vakuovací hadice s odsávacím zvonem a/nebo adaptérem (adaptéry), vakuovací nádoby a opakovaně uzavíratelné sáčky nejsou u „Switch On“ k dostání. Můžete si je však objednat v obchodech s příslušenstvím předních výrobců.

Čištění a údržba

Varování!

Nebezpečí zásahu elektrickým proudem kvůli mokru! Přístroj

- neponořujte do vody;
- nedržte pod tekoucí vodou;
- nemyjte v myčce;
- tlačítka, displeje, kabely a síťové zástrčky se nesmí dostat do styku s vodou.

Pozor!

- Nepoužívejte abrazivní houbičky ani abrazivní čisticí prostředky, aby nedošlo k poškození povrchu přístroje.
- K čištění nepoužívejte agresivní čisticí prostředky, tvrdé kartáče nebo jiné tvrdé předměty. Mohlo by dojít k poškození přístroje.

- Ujistěte se, že je síťová zástrčka vytažená ze zásuvky.
- Těleso přístroje čistěte lehce navlhčeným hadříkem.

Sejmutí a vsazení základní desky (obrázek 7)

Pro snadnější vyčištění můžete sejmout základní desku.

- Víko nasměrujte tak, aby bylo v pravém úhlu k základní desce. V tomto úhlu vytáhněte víko od základní desky.
- Vyčistěte základní desku a záchytnou vaničku na kapaliny vlhkým hadříkem. V případě pevně ulpělých nečistot dejte na hadřík jemný oplachovací prostředek.
- Všechny části pečlivě otřete do sucha.
- Předtím, než začnete přístroj zase používat nebo jej uložíte, sestavte opět základní desku a víko dohromady. Při sestavování dejte pozor na to, aby obě části přístroje byly vzájemně v pravém úhlu.

Pozor!

- Neomotávejte kabel kolem přístroje. Hrozí nebezpečí přerušení kabelu.

- Vyčištěný přístroj uložte na čistém, neprašném a suchém místě.
- Přístroj uložte s volně zavřeným víkem, aniž byste jej zajišťovali. Nedojde tak k deformaci těsnění a funkčnost přístroje nebude negativně ovlivněna.

Pomoc při poruchách

Problém	Možné příčiny	Odstranění
Žádná funkce.	Síťová zástrčka není zastrčená.	Zastrčte síťovou zástrčku.
Svary nejsou těsné.	Svar dělá varhánky.	Na místě, které budete zavařovat, sáček vyhlaďte.
	Svar je kvůli potravinám nebo vlhkosti propustný.	V místě, kde chcete sáček zavařit, se nesmí nacházet potraviny ani kapaliny. Tato místa musí být čistá a suchá.
Přístroj se vypne.	Přístroj je přehřátý.	Vytáhněte síťovou zástrčku a počkejte minimálně 15 minut, než jej začnete znovu používat.
Netvoří se úplné vakuum.	Otvor sáčku není při vakuování uprostřed vakuovací komory.	Vložte otvor sáčku do přístroje tak, aby byl otvor sáčku uprostřed těsnicího kroužku.
	Sáček je poškozený nebo je svar propustný.	Vyberte jiný sáček.
	Těsnicí kroužek je zřejmě poškozený.	Zkontrolujte těsnicí kroužky a vyměňte poškozený těsnicí kroužek za náhradní.
Sáček po zavaření neudrží vakuum.	Sáček je poškozený nebo je svar propustný.	Vyberte jiný sáček. Potraviny s ostrými hranami nejprve obalte kuchyňským papírem, aby nedošlo k poškození sáčku.

Likvidace

Likvidace obalu

Obaly výrobku jsou z recyklovatelných materiálů. Zlikvidujte obalový materiál v souladu s označením na veřejných sběrných místech, resp. v souladu s regionálními předpisy.

Likvidace starého spotřebiče

Pokud už nebudete elektrický spotřebič používat, odevzdejte jej na veřejném sběrném místě pro bezplatnou likvidaci starých elektrických spotřebičů. Staré elektrické spotřebiče se v žádném případě nesmí likvidovat v kontejnerech s komunálním odpadem (viz symbol).

Další pokyny k likvidaci

Starý elektrický spotřebič odevzdejte v takovém stavu, aby jeho další použití či zhodnocení nebylo negativně ovlivněno.
Staré elektrické spotřebiče mohou obsahovat škodlivé látky. Při nesprávném zacházení nebo poškození přístroje mohou tyto látky při jeho pozdějším zhodnocení způsobit škody na zdraví nebo znečištění vody a půdy.

Technická data

Model	VS-A0101
Napětí	220-240 V~
Frekvence	50 Hz
Výkon	140 W
Třída ochrany	II ⧈
Rozměry	délka x hloubka x výška cca 386 x 101 x 70 mm

CE

Záruka

Kaufland poskytuje od data nákupu záruku v délce 3 roky.
Ze záruky jsou vyloučené škody, které zapříčinilo nerespektování návodu k použití, nedovolené používání, neodborné zacházení, svévolné opravy nebo nedostatečná údržba a péče.

Poštovani kupče!

Čestitamo vam na kupnji novog uređaja. Odabrali ste proizvod izvrsnog omjera cijene i kvalitete, što će vam donijeti puno radosti.
Upoznajte se sa svim uputama o radu i sigurnosti prije uporabe uređaja.
Uređaj upotrebljavajte samo na opisani način i u skladu s propisanim područjem primjene. Prilikom prosljeđivanja uređaja drugoj osobi, također proslijedite i sve dokumente.

Opseg isporuke

- Uređaj za vakumiranje (A)
- Cjevasta folija, prikladno za sous-vide (-20 °C do +110 °C), 28 x 300 cm (B)
- Zamjenski brtveni prsten (C)
- Upute za uporabu

Provjerite jesu li svi dijelovi na broju te je li došlo do oštećivanja uređaja prilikom transporta.
Oštećeni uređaj nemojte upotrebljavati!
U slučaju štete, obratite se Kauflandovoj podružnici.

Legenda upotrijebljenih piktograma i signalnih riječi

	Upozorenje! Moguća opasnost po život i/ili teške ozljede!
	Upozorenje! Opasnost zbog vrućih površina!
	Upozorenje! Opasnost usklijed električnog udara!
	Pozor! Slijedite napomene kako biste izbjegli materijalne štete.
	Nemojte uranjati u vodu niti čistiti pod mlazom vode.
	Uređaj se ne smije odlagati u kućanskom otpadu.
	Uređaj ispunjava zahtjeve smjernica EZ-a.
	Razred zaštite II (dvostruka izolacija)
	Pročitajte upute za uporabu.

Sigurnost

Pažljivo pročitajte sljedeće sigurnosne upute prije prve uporabe uređaja.
Za sigurnu uporabu slijedite sve sigurnosne upute u nastavku.

Uporaba u skladu s propisima

- Ovaj uređaj namijenjen je isključivo za zavarivanje i vakumiranje hrane u normalnim kućanskim količinama.
- Uređaj upotrebljavajte samo u zatvorenom prostoru.
- Uređaj je namijenjen samo za primjenu u privatnim kućanstvima. Uređaj nije namijenjen za komercijalnu uporabu.
- Uređaj upotrebljavajte samo za opisana područja primjene. Svaka druga uporaba ili izmjena na uređaju smatra se nepravilnom upotrebom. Ne preuzimamo nikakvu odgovornost za štetu nastalu zbog nepravilne upotrebe ili pogrešnog rukovanja.

Sigurnost za djecu i odrasle

Upozorenje!
Opasnost od gušenja za djecu kod igranja s pakirnim materijalom! Pakirni materijal obavezno uklonite iz dosega djece.

- Djeca od 8 godina, kao i osobe sa smanjenim fizičkim, osjetilnim ili mentalnim sposobnostima, ili one sa manjkom iskustva i/ili znanja, smiju se koristiti uređajem ako im se omogući nadzor ili im se daju upute koje se odnose na sigurnu uporabu uređaja te ako razumiju opasnosti koje iz toga proizlaze.
- Čišćenje i održavanje ne smiju obavljati djeca bez nadzora.
- Uređaj i njegove priključne vodove držati dalje od djece mlađe od 8 godina.
- Djeca se ne smiju igrati ovim uređajem.
- Vrećice i namotaji vrećica za vakumiranje nisu igračka.
- Vrećice za vakumiranje držite izvan dohvata beba i djece, prijeti opasnost od gušenja.

Sigurnost općenito

- Uređaj se ne smije upotrebljavati ako su napojni kabel ili kućište oštećeni.
- Ako je napojni kabel ili uređaj oštećen, smije ga popravljati samo ovlaštena servisna služba kako bi se izbjegle opasnosti.

Upozorenje!
Uređaj nemojte uranjati u vodu ni u druge tekućine te ga ne perite pod tekućom vodom!

- Uređaj odspojite iz naponskog napajanja prije svakog čišćenja, kada ga ne koristite, ako ga ostavljate bez nadzora, tijekom grmljavina, u slučaju neispravnosti, u slučaju kvarova ili opasnih situacija, budući da je mrežni napon i dalje prisutan u uređaju sve dok je utikač priključen u utičnicu.
- Uređaj nije namijenjen za rad s vanjskim uklopnim satom ili zasebnim sustavom za daljinsko upravljanje.
- Nikada ne otvarajte kućište uređaja.
- Uređaj nikada ne izlažite ekstremnim temperaturama, temperaturnim promjenama, visokoj vlažnosti, izravnim izvorima topline, vrućim površinama i otvorenim izvorima vatre (npr. ploče za kuhanje, radijatori ili sviječe), jakim vibracijama, velikim mehaničkim opterećenjima, izravnoj sunčevoj svjetlosti, prekomjernoj prašini i vlazi. Uređaj je prikladan samo za uporabu u suhim prostorijama.
- Uređaj nije pogodan za kontinuirani rad. Nakon svakog postupka zavarivanja, uređaj ostavite da se hladi 15 sekundi, a nakon 5 uzastopnih postupaka vakumiranja i/ili zavarivanja još po 2 minute.
- Upotrebljavajte vrećice od najlona i polietilena sa strukturom (točke, mjehurići ili utori) na jednoj strani i debljinom od cca 0,17-0,29 mm (170-290 µm) i maks. Širine od 30 cm. Inače zavar nije nepropusan i uređaj se može oštetiti.
- Isporučenu foliju nikada ne zagrijavajte u pećnici ili u mikrovalnoj pećnici.
- Nikada ne dodirujte uređaj ili mrežni utikač mokrim ili vlažnim rukama te ga nemojte rabiti na vlažnom tlu.
- Uvjerite se da na napojni kabel ili na utikač ne kaplje voda.
- Pazite da se priključni vod ne ošteti oštrim rubovima ili na vrućim površinama.
- Uređaj se ne smije prati u perilici za posuđe.
- Proučite poglavlje „Čišćenje i njega".

Sigurnost pri postavljanju i priključivanju

- Uređaj priključite u strujni krug samo ako se njegov napon i frekvencija podudaraju s onima navedenima na tipskoj pločici uređaja! Tipska pločica nalazi se na stražnjoj strani uređaja.
- Nemojte koristiti produžne kabele ili razdjelnike napajanja koji ne zadovoljavaju propisane sigurnosne propise.
- Uređaj priključite samo na neoštećenu, propisno instaliranu utičnicu sa zaštitnim kontaktom.
- Utikač uvijek priključujte u lako dostupnu utičnicu kako biste uređaj mogli brzo odspojiti iz napajanja u hitnim slučajevima. U slučaju opasnosti, utikač odmah iskopčajte iz utičnice.
- Uvjerite se da mrežni kabel nije zategnut ili iskrivljen.
- Priključni vod postavite tako da na njega nitko ne može stati, za njega zapeti ili se na njega spotaknuti.
- Uređaj uvijek postavljajte na stabilnu, suhu, ravnu i nesklizuću površinu.
- Uređaj i njegov pribor ne smije se postavljati na vruće površine ili u blizini izvora topline.
- Električni uređaji također mogu predstavljati opasnost za kućne i domaće životinje. Nadalje, životinje također mogu oštetiti uređaj. Zato životinje uvijek držite podalje od električnih uređaja.
- Uređaj je opremljen silikonskim nožicama. Kod namještaja koji je premazan lakom ili plastikom ili tretiran proizvodima za njegu, ne može se isključiti da te tvari napadnu i omekšaju silikonske noge. Po potrebi ispod uređaja postavite protukliznu i prikladnu podlogu.

Sigurnost tijekom rada

- Uređaj ne ostavljajte bez nadzora dok radi.
- Na uređaj ne postavljajte nikakve predmete.
- Slijedite uobičajena pravila kuhinjske higijene kao i odjeljak „Prikladnost hrane“ i „Savjeti o higijeni i trajnosti“
- Napunite vrećicu kako je opisano u odjeljku „Punjenje vrećice“.
- Pazite da je poklopac dobro zatvoren dok upotrebljavate uređaj.
- Nakon svake uporabe izvucite mrežni utikač.

Sigurnost pri čišćenju

- Isključite uređaj prije čišćenja i odspojite ga iz strujnog napajanja.

Prije prvog puštanja u rad

- Prije prve uporabe uklonite ambalažni materijal.

Pozor!
Materijalna šteta zbog nepopravljivog oštećenja.
Ni u kojem slučaju **ne uklanjajte** ljepljivu vrpcu s neprijanjajućim slojem preko žice za zavarivanje na donjoj strani poklopca.

- Prije prve uporabe uređaj pažljivo očistite (vidi poglavlje „Čišćenje i njega“).

Prikladnost hrane

S uređajem možete zavarivati i/ili vakumirati suhu i mokru hranu.

Savjeti za higijenu i trajnost

- Prije zavarivanja ili vakumiranja hrane važno je da prije toga operete svoje ruke, kao i sav pribor i radne površine.
- Pokvarljivu hranu ohladite ili zamrznite čim je zavarite ili vakumirate.
- Rok trajanja suhe hrane, kao što su na primjer

orašasti plodovi ili žitarice produžit će se ako zavarenu ili vakumiranu hranu spremite na tamnom mjestu.
- Voće i povrće, kao na primjer jabuke ili krumpir, prije vakumiranja ogulite kako biste mu produžili rok trajanja.

Vakumiranje specijalne hrane

- Ako želite vakumirati i pohraniti zeljasto povrće, najprije ga morate blanširati, a zatim zamrznuti, jer će to povrće inače ispuštati plinove.
- Hranu koja sadrži vodu, kao što su primjerice juhe i variva, najprije zamrznite u kalupu kako biste je zatim mogli vakumirati.
- Hranu osjetljivu na pritisak, kao što su maline ili peciva, prije vakumiranja zamrznite.
- Ako želite vakumirati hranu s oštrim rubovima, kao što je meso s kostima ili školjke, hranu zamotajte u kuhinjski papir. Tako ćete spriječiti oštećivanje vrećice.

Prednosti vakumirane hrane

Vakumirana hrana značajno duže ostaje svježa. Razlog tome je nedostatak kisika, koji inače potiče kvarenje tijekom redovitog skladištenja hrane i također ima negativan učinak na aromu i hranjive tvari. Osim toga, vakuum u kombinaciji s folijom visoke kvalitete štiti hranu od smrzotina pri zamrzavanju.

Sous-Vide – kuhanje u vakuumu

Kod metode kuhanja Sous-Vide hranu kuhajte na niskoj temperaturi (između 50-90 °C) polako i nježno u vodenoj kupelji. Vakumska vrećica ima tu prednost da tekućina ne može pobjeći. Kuhanjem u vlastitom soku zadržavaju se važni vitamini, prirodna aroma, oblik i struktura namirnica i pružaju neusporediv doživljaj okusa.

Objašnjenje simbola/tipki

Tipke (slika 1)

C	Zavarivanje/zaustavljanje
D	Vakumiranje i zavarivanje
E	Priključak crijeva
F	Vanjsko vakumiranje
G	Tipka za odabir suhe ili mokre hrane

LED prikazi (slika 1)

1	----	Zavarivanje
2		Vakumiranje
3		Suha hrana
4		Mokra hrana

Postavljanje uređaja

- Uređaj postavite na stabilnu, suhu, ravnu, nesklizuću površinu otpornu na vrućinu.

Zahtjevi za foliju/vrećicu

Možete upotrebljavati cjevastu foliju za vakumiranje ili gotove vrećice.

- Folija mora imati sastav najlon-PE.
- Folija ne smije biti šira od 30 cm.
- Folija mora s jedne strane biti strukturirana (točke, mjehurići ili utori).
- Debljina mora biti između 0,17-0,29 mm (170-290 µm).
- Prilikom kupnje također obratite pozornost na temperaturni raspon u kojem se folija može upotrebljavati ako vakumiranu hranu želite zamrznuti ili kuhati.
- Te podatke možete pronaći na omotu folije ili vrećica.

Priprema vrećice

Ako upotrebljavate gotove vrećice, izostavite sljedeće korake.

- Odmotajte onoliko cjevaste folije koliko je potrebno za vašu vrećicu.
- Osim za količinu punjenja vrećice, planirajte još oko 7 cm više folije; plus 2,5 cm ako vrećicu želite ponovno zavariti nakon rezanja.
- Komad cjevaste folije škarama izrežite što je moguće ravnije.
- Za zavarivanje vrećice slijedite upute u odjeljku „Zavarivanje vrećice".

Prije zavarivanja i vakumiranja

Prije početka vakumiranja namjestite odgovarajući način rada za suhu ili mokru hranu. Način rada za suhu hranu unaprijed je namješten, tako da odgovarajući zeleni LED indikator svijetli kada je uređaj priključen u strujnu mrežu.

Prebacivanje u način rada za mokru hranu

- Za prebacivanje u način rada za mokru hranu pritisnite tipku (G). Svijetli odgovarajući zeleni LED indikator (4).

Zavarivanje vrećice

Otvaranje poklopca (slika 2)

- Otvorite poklopac tako da istovremeno pritisnete gumbe za otpuštanje na vanjskoj strani uređaja i otvarate poklopac.

Umetanje vrećice (slika 3)

- Poravnajte vrećicu na mjestu na kojem je želite zavariti.
- Otvor vrećice postavite na uređaj tako da otvor vrećice bude polegnut iza gumene usne i ispred brtvenog prstena. Pazite na srednje pozicioniranje vrećice između prednjih plastičnih nosova.

Napomena:

- Otvor vrećice mora ravno nalijegati, jer inače zavarivanje neće biti pravilno izvedeno.

Zatvaranje poklopca (slika 4)

- Zatvorite poklopac na uređaju pri čemu pritisnite desno i lijevo na visini simbola ruke , tako da poklopac na obje strane zvučno i čvrsto uskoči.

Zavarivanje

- Pritisnite tipku (C) kako biste započeli postupak zavarivanja. LED indikator (1) svijetli crveno i počinje treptati nakon nekoliko sekundi. Postupak zavarivanja je završen kada se LED ugasi.

Napomena:

- Postupak možete prekinuti u bilo kojem trenutku pritiskom na tipku (C).

- Otvorite poklopac tako da istovremeno pritisnete gumbe za otpuštanje na vanjskoj strani uređaja i otvarate poklopac.

Upozorenje!
Opasnost od opeklina zbog vruće žice za zavarivanje!
- Žicu za zavarivanje nemojte dodirivati dok uređaj radi.

Napomena:

- Prije uporabe vrećice se uvjerite da je zavareni spoj pravilno i potpuno zatvoren. Ispravno zavareni spoj treba biti ravna i kontinuirana traka.

Pozor!
Uređaj nije pogodan za neprekidan rad!
- Pričekajte cca 15 sekundi dok ne započne novi postupak zavarivanja, kako bi se uređaj mogao ohladiti.

Punjenje vrećice (slika 5)

Pozor!
Vrećicu napunite tako da ni u kojem slučaju ostaci hrane ili tekućine prilikom zavarivanja ne mogu iscurjeti i dospjeti u uređaj.

Napomena:

- Tamo gdje želite zavariti vrećicu, ne smije biti hrane ili tekućine. Ta mjesta moraju biti čista i suha. U protivnom zavarivanje se neće pravilno obaviti.
- Pri punjenju vrećice imajte na umu stupanj topline hrane i temperaturnu otpornost folije kojom se koristite.
- Proučite odjeljak „Prikladnost hrane".

- Vrećicu napunite samo 7 cm do gornjeg ruba.

Vakumiranje i zavarivanje vrećice

Upozorenje!
Opasnost od strujnog udara zbog vlage!
- Pri vakumiranju u vrećici se ne smije nalaziti tekućina.
- Pazite da pri vakumiranju ne usišete tekućinu. Ako se to ipak dogodi, prekinite postupak pritiskom na tipku (C). Moguća tekućina odlazi u prihvatnu posudu na baznoj ploči. Prije vakumiranja i zavarivanja nove vrećice, mekom krpom uklonite tekućinu.

Otvaranje poklopca (slika 2)

- Otvorite poklopac tako da istovremeno pritisnete gumbe za otpuštanje na vanjskoj strani uređaja i otvarate poklopac.

Umetanje vrećice (slika 6)

- Poravnajte vrećicu na mjestu na kojem je želite zavariti.
- Otvor vrećice postavite na uređaj tako da otvor vrećice bude polegnut u središtu brtvenog prstena. Pazite na srednje pozicioniranje vrećice između prednjih plastičnih nosova.

Napomena:

- Otvor vrećice mora ravno nalijegati, jer inače zavarivanje neće biti pravilno izvedeno.

Zatvaranje poklopca (slika 4)

- Zatvorite poklopac na uređaju pri čemu pritisnite desno i lijevo na visini simbola ruke , tako da poklopac na obje strane zvučno i čvrsto uskoči.

Vakumiranje i zavarivanje

- Pritisnite tipku (D) kako biste započeli postupak vakumiranja i zavarivanja. Prvo svijetli zeleni LED prikaz za vakumiranje (2). Čim se iz vrećice istisne sav zrak, dodatno zasvijetli crveni LED prikaz (1) za zavarivanje. Nakon nekoliko sekundi trepere oba LED prikaza (1+2). Čitav proces je završen kad se ugase oba LED prikaza.

Napomena:

- Postupak možete prekinuti u bilo kojem trenutku pritiskom na tipku (C).

- Otvorite poklopac tako da istovremeno pritisnete gumbe za otpuštanje na vanjskoj strani uređaja i otvarate poklopac.

Upozorenje!

Opasnost od opeklina zbog vruće žice za zavarivanje!

- Žicu za zavarivanje nemojte dodirivati dok uređaj radi.

Napomena:

- Uvjerite se da je zavareni spoj pravilno i potpuno zatvoren. Ispravno zavareni spoj treba biti ravna i kontinuirana traka.

Pozor!

Uređaj nije pogodan za neprekidan rad!

- Pričekajte cca 15 sekundi dok ne započne novi postupak vakumiranja/zavarivanja, kako bi se uređaj mogao ohladiti.
- Nakon 5 uzastopnih postupaka vakumiranja/zavarivanja uređaj ostavite da se 2 minute hladi.

Priključak cijevi za vakumiranje sa spremnikom za vakumiranje ili višekratnim vrećicama za vakumiranje

Uređaj ima priključak cijevi za vakumiranje sa spremnikom za vakumiranje i višekratnim vrećicama za vakumiranje drugih proizvođača. Molimo Vas da se pridržavate sigurnosnih uputa, uputa za uporabu i podataka o vašem vakuumskom spremniku ili višekratnim vrećicama za vakumiranje.

Potrebne dimenzije usisnog adaptera za priključivanje na usisni otvor (E) uređaja su:

Vanjski promjer	5,5 mm
Duljina	8 mm

Vakumiranje s vrećicama za višekratno zavarivanje

- Zatvorite poklopac na uređaju pri čemu čvrsto pritisnite na visini simbola ruke, tako da poklopac na obje strane zvučno i čvrsto uskoči.
- Pažljivo zavarite vrećicu za vakumiranje.
- Spojite uređaj i vrećicu s cijevi za vakumiranje na usisnu čašicu. Napunite vrećicu sukladno preporukama proizvođača. Pazite da usisna membrana glatko naliježe.
- Provjerite zatvara li usisna čašica potpuno usisnu membranu.
- Ukopčajte usisni adapter u usisni otvor (E) uređaja.
- Pritisnite tipku (F) kako biste započeli postupak vakumiranja. Uredjaj se automatski zaustavlja čim se iz vrećice izvuče zrak.

Vakumiranje sa spremnikom za vakumiranje

- Zatvorite poklopac na uređaju pri čemu čvrsto pritisnite na visini simbola ruke, tako da poklopac na obje strane zvučno i čvrsto uskoči.
- Spojite uređaj i spremnik s cijevi za vakumiranje na usisnu čašicu ili usisni adapter sukladno preporukama proizvođača.
- Napunite spremnik sukladno preporukama proizvođača.
- Ukopčajte usisni adapter u usisni otvor (E) uređaja.
- Pritisnite tipku (F) kako biste započeli postupak vakumiranja. Uredjaj se automatski zaustavlja čim se iz spremnika izvuče zrak.

Napomena:

- Cijev za vakumiranje s usisnom čašom i/ili usisnim adapterom, spremnik za vakumiranje i vrećice za višekratno zavarivanje nisu dostupni s naredbom „Uključi". Međutim, možete ih nabaviti u dućanima s priborom vodećih proizvođača.

Čišćenje i njega

Upozorenje!

Opasnost od strujnog udara zbog vlage! Uređaj

- nemojte uranjati u vodu;
- nemojte držati pod tekućom vodom;
- nemojte prati u perilici za posuđe;
- Ne dovodite gumbe, zaslon, kabel i utikač u dodir s vodom.

Pozor!

- Nemojte upotrebljavati žice za čišćenje ni abrazivna sredstva za čišćenje kako se ne bi oštetile površine uređaja.
- Nikada ne upotrebljavajte agresivne proizvode za čišćenje, tvrde četke ili druge tvrde predmete za čišćenje. Uređaj se tako može oštetiti.

- Uvjerite se da je mrežni utikač iskopčan iz utičnice.
- Kućište uređaja očistite lagano navlaženim ručnikom.

Skidanje i umetanje bazne ploče (slika 7)

Kako biste uređaj lakše očistili, možete skinuti podnu ploču.

- Poklopac usmjerite tako da bude pod pravim kutom u odnosu na baznu ploču. Skinite poklopac s bazne ploče pod ovim kutom.
- Baznu ploču i ladicu za sakupljanje tekućine očistite vlažnom krpom. Za tvrdokornu prljavštinu nanesite blagi deterdžent na tkaninu.
- Sve dijelove pažljivo osušite.
- Prije uporabe ili spremanja uređaja sastavite baznu ploču s poklopcem. Pri sastavljanju pazite da su oba dijela uređaja međusobno pod pravim kutom.

Pozor!

- Kabel nemojte omatati oko uređaja. Postoji opasnost od puknuća kabela.

- Očišćeni uređaj spremite na čisto, suho mjesto bez prašine.
- Uređaj spremite s labavo zatvorenim poklopcem bez zaključavanja, tako da se brtve ne deformiraju i da se ne naruši funkcija uređaja.

Uklanjanje kvarova

Problem	Mogući uzroci	Pomoć
Nema funkcije.	Mrežni utikač nije utaknut.	Utaknite mrežni utikač.
Zavareni spojevi nisu nepropusni.	Zavareni spojevi se nabiru.	Poravnajte vrećicu na mjestu na kojem je želite zavariti.
	Zavareni spoj je propusan za hranu ili tekućinu.	Tamo gdje želite zavariti vrećicu, ne smije biti hrane ili tekućine. Ta mjesta moraju biti čista i suha.
Uređaj se isključuje.	Uređaj je pregrijan.	Iskopčajte utikač i pričekajte min. 15 minuta prije ponovne uporabe uređaja.
Ne stvara se potpuni vakuum.	Otvor vrećice se pri vakumiranju ne nalazi u sredini vakumske komore.	Otvor vrećice postavite na uređaj tako da otvor vrećice bude polegnut u središtu brtvenog prstena.
	Vrećica je oštećena ili je zavareni spoj propusan.	Odaberite drugu vrećicu.
	Brtveni prsten može se oštetiti	Provjerite brtvene prstenove i zamijenite oštećen brtveni prsten sa zamjenskim brtvenim prstenom.
Vrećica ne zadržava vakuum nakon zavarivanja.	Vrećica je oštećena ili je zavareni spoj propusan.	Odaberite drugu vrećicu. Hranu s oštrim rubovima najprije zamotajte u kuhinjski papir kako se vrećica ne bi oštetila.

Zbrinjavanje

Zbrinjavanje pakirnog materijala

Pakovanje proizvoda je od reciklirajućeg materijala. Materijal za pakiranje zbrinite u skladu s njihovim oznakama na javnim mjestima za sakupljanje odnosno prema posebnim specifikacijama zemlje.

Zbrinjavanje starih uređaja

Ako električni uređaj više ne želite upotrebljavati, predajte ga besplatno na javnom sakupljalištu za električne uređaje. Stari električni aparati ne smiju se stavljati u miješani kućanski otpad (vidi simbol).

Ostale upute za zbrinjavanje

Stari električni uređaj vratite tako da se ne naruši njegova kasnija ponovna uporaba ili iskorištavanje.
Stari električni uređaji mogu sadržavati štetne tvari. Nepravilno rukovanje ili oštećenja na uređaju mogu prouzročiti narušavanje zdravlja ili onečišćenje voda i tla pri daljnjoj uporabi uređaja.

Tehnički podaci

Model	VS-A0101
Napon	220-240 V~
Frekvencija	50 Hz
Snaga	140 W
Razred zaštite	II ⧈
Dimenzije	Duljina x dubina x visina cca 386 x 101 x 70 mm

CE

Jamstvo

Kaufland vam daje jamstvo na 3 godine od datuma kupnje.
Jamstvo ne pokriva štetu koja proizlazi iz nepridržavanja uputa za uporabu, zloupotrebe, nepravilnog rukovanja, neovlaštenih popravaka ili neadekvatnog održavanja i njege.

Szanowna Klientko, szanowny Kliencie!

Gratulujemy zakupu nowego urządzenia. Wybrałeś produkt o doskonałym stosunku ceny do jakości, który sprawi Ci wiele radości.
Przed rozpoczęciem użytkowania urządzenia, należy zapoznać się ze wszystkimi wskazówkami z zakresu obsługi i bezpieczeństwa.
Urządzenie należy używać wyłącznie zgodnie z opisem zamieszczonym w niniejszej instrukcji i tylko do wymienionych w niej zastosowań. W razie przekazania urządzenia innej osobie, należy dołączyć do niego całą dokumentację.

Zakres dostawy

- urządzenie do pakowania próżniowego (A)
- rękaw foliowy, nadający się do gotowania metodą „sous vide" (-20 °C do +110 °C), 28 x 300 cm (B)
- Zapasowa uszczelka (C)
- Instrukcja obsługi

Należy skontrolować, czy wszystkie części składowe są obecne i czy nie uległy uszkodzeniu podczas transportu.
Nigdy nie uruchamiać uszkodzonego urządzenia!
W przypadku stwierdzenia uszkodzenia prosimy o kontakt z oddziałem Kaufland.

Legenda stosowanych piktogramów i słów sygnalizacyjnych

	Ostrzeżenie! Możliwe ryzyko śmierci i/lub poważnych obrażeń ciała!
	Ostrzeżenie! Niebezpieczne gorące powierzchnie!
	Ostrzeżenie! Niebezpieczeństwo porażenia prądem elektrycznym!
	Uwaga! Zawsze przestrzegać zasad opisanych w instrukcji, aby uniknąć szkód i strat materialnych.
	Urządzenia nigdy nie zanurzać w wodzie lub nie myć pod bieżącą wodą.
	Urządzenia nie wolno wyrzucać razem z odpadami komunalnymi.
	Urządzenie spełnia wymagania norm dyrektyw WE.
	Klasa ochrony II (podwójna izolacja)
	Przeczytaj instrukcję obsługi.

Bezpieczeństwo

Przed pierwszym użyciem urządzenia, należy dokładnie przeczytać poniższe instrukcje bezpieczeństwa.
Należy przestrzegać wszystkie instrukcje bezpieczeństwa w celu zapewnienia bezpiecznego użytkowania.

Użytkowanie zgodne z przeznaczeniem

- Urządzenie przeznaczone jest wyłącznie do próżniowego pakowania i szczelnego zamykania produktów spożywczych w ilościach typowych dla gospodarstw domowych.
- Urządzenie nadaje się wyłącznie do użycia w pomieszczeniach zamkniętych.
- Urządzenie przeznaczone jest wyłącznie do użytku prywatnego. Nie jest przeznaczone do użytku komercyjnego.
- Urządzenie należy używać wyłącznie zgodnie z opisanym celem zastosowania. Wszelkie odmienne zastosowania lub modyfikacje urządzenia uważa się za postępowanie niezgodne z przeznaczeniem. Producent nie ponosi odpowiedzialności za szkody powstałe w wyniku użytkowania niezgodnego z przeznaczeniem lub nieprawidłowego.

Bezpieczeństwo dzieci i osób

Ostrzeżenie!
Niebezpieczeństwo uduszenia się dziecka podczas zabawy z opakowaniem! Opakowanie przechowywać w miejscu niedostępnym dla dzieci.

- Urządzenie to może być używane przez dzieci, które ukończyły 8 lat oraz przez osoby o ograniczonych zdolnościach fizycznych, sensorycznych lub umysłowych bądź też osoby nieposiadające odpowiedniego doświadczenia i wiedzy tylko pod warunkiem, że są one nadzorowane lub zostały przeszkolone odnośnie bezpiecznego użytkowania urządzenia i związanych z użyciem zagrożeń.
- Zabronione jest czyszczenie i konserwacja urządzenia przez dzieci bez nadzoru.
- Urządzenie i jego przewód zasilający należy trzymać z dala od dzieci poniżej 8 roku życia.
- Dzieciom nie wolno bawić się urządzeniem.
- Worki i rolka z rękawem do pakowania próżniowego to nie zabawki.
- Rękaw foliowy zawsze trzymać w miejscu niedostępnym dla dzieci - niebezpieczeństwo uduszenia się.

Bezpieczeństwo ogólne

- Nie wolno używać urządzenia z uszkodzonym przewodem zasilającym lub obudową.
- Jeśli przewód zasilający lub urządzenie jest uszkodzone, to należy zlecić jego naprawę w serwisie, tak aby uniknąć zagrożeń.

Ostrzeżenie!
Nie wolno zanurzać urządzenia w wodzie lub innych cieczach. Mycie pod bieżącą wodą jest zabronione!

- Dopóki wtyczka przewodu zasilającego znajduje się w gnieździe elektrycznym, w urządzeniu ciągle przepływa prąd, dlatego urządzenie należy odłączać od sieci elektrycznej przed każdym czyszczeniem, w przypadku przerwy w jego używaniu, pozostawienia go bez nadzoru, burzy, nieprawidłowego działania, awarii lub innego niebezpieczeństwa.
- Urządzenia nie podłączać do zewnętrznego programatora czasowego lub oddzielnego systemu zdalnego sterowania.
- Nigdy nie otwierać obudowy urządzenia.
- Nigdy nie narażać urządzenia na działanie ekstremalnych temperatur, wahań temperatury, powietrza o wysokiej wilgotności i bezpośrednich źródeł ciepła, oddziaływanie gorących powierzchni i źródeł otwartego ognia (np. płyt grzewczych, grzejników lub świec), na silne wibracje, duże obciążenia mechaniczne, bezpośrednie nasłonecznienie, nadmierne oddziaływanie pyłu i wilgoci. Urządzenie nadaje się jedynie do użytkowania w pomieszczeniach suchych.
- Urządzenie nie jest przystosowane do pracy ciągłej. Po każdym zgrzewaniu należy odczekać 15 sekund, aż urządzenie ochłodzi się, a po 5 kolejnych cyklach pakowania próżniowego i zgrzewania odczekać przynajmniej 2 minuty.
- Stosować wyłącznie rękawy z folii nylonowej PE o odpowiedniej strukturze (punkty, noski lub rowki) z jednej strony, o grubości około 0,17-0,29 mm (170-290 µm) i maksymalnej szerokości 30 cm. W innym przypadku zgrzewana spoina może nie być szczelna, a urządzenie może ulec uszkodzeniu.
- Folii nigdy nie należy podgrzewać w piekarniku lub kuchence mikrofalowej.
- Nigdy nie chwytać urządzenia ani wtyczki przewodu zasilającego mokrymi lub wilgotnymi dłońmi oraz nie uruchamiać go, stojąc na mokrej ziemi.
- Upewnić się, że na przewód zasilający lub wtyczkę nie kapie woda.
- Upewnić się, że przewód zasilający nie ulegnie uszkodzeniu w wyniku tarcia o ostre

krawędzie lub źródła wysokiej temperatury.
- Urządzenia nie wolno myć w zmywarce do naczyń.
- Patrz rozdział „Czyszczenie i pielęgnacja".

Zasady bezpieczeństwa podczas instalacji i podłączania

- Urządzenie podłączyć do źródła zasilania, którego napięcie i częstotliwość odpowiadają danym podanym na tabliczce znamionowej! Tabliczka znamionowa znajduje się z tyłu urządzenia.
- Nie należy stosować przedłużaczy ani listew rozdzielczych, które nie spełniają wymaganych przepisów bezpieczeństwa.
- Urządzenie podłączyć do zainstalowanego zgodnie z przepisami gniazdka ze stykiem ochronnym.
- Wtyczkę podłączyć do gniazdka zapewniającego łatwy dostęp, tak aby w razie potrzeby móc szybko odłączyć urządzenie od zasilania sieciowego. W przypadku niebezpieczeństwa natychmiast wyciągnąć wtyczkę z gniazdka.
- Upewnić się, że kabel zasilający nie jest naciągnięty lub złamany.
- Kabel zasilający należy układać tak, aby po nim nie chodzić, tak aby nie stanowił przeszkody, o którą można się np. potknąć.
- Urządzenie ustawiać zawsze na powierzchni stabilnej, suchej, równej i nie śliskiej, odpornej na działanie wysokiej temperatury.
- Urządzenia i jego wyposażenia nie wolno ustawiać na powierzchniach gorących lub w pobliżu źródeł ciepła.
- Urządzenia elektryczne mogą stanowić zagrożenie dla zwierząt domowych i gospodarskich. Ponadto zwierzęta mogą również spowodować uszkodzenie urządzenia. Urządzenia przechowywać w miejscu niedostępnym dla zwierząt domowych.
- Urządzenie jest wyposażone w nóżki z silikonu. W przypadku mebli lakierowanych lub pokrytych tworzywem sztucznym lub środkami pielęgnacyjnymi nie można wykluczyć negatywnego ich wpływu na silikon, z którego zrobione są nóżki, które mogą ulec zmiękczeniu. W razie potrzeby pod urządzenie podłożyć należy odpowiednią podkładkę.

Bezpieczne użycie

- Nie pozostawiać urządzenia nigdy bez nadzoru, jeśli jest włączone.
- Nie kłaść żadnych przedmiotów na urządzeniu.
- Przestrzegać zasad higieny oraz zasad określonych w rozdziale „Przydatność produktów spożywczych" i „Wskazówki dotyczące higieny i okresu przydatności do spożycia".
- Napełniać worki zgodnie z opisem w rozdziale „Napełnianie worka".
- Upewnij się, że podczas użycia urządzenia pokrywa jest prawidłowo zamknięta.
- Po każdym użyciu wyciągnij wtyczkę z gniazdka.

Bezpieczne czyszczenie

- Przed każdym czyszczeniem wyłączyć urządzenie i wyciągnąć wtyczkę z gniazda.

Przed pierwszym uruchomieniem

- Przed pierwszym użyciem urządzenia należy wyjąć go z opakowania.

Uwaga!
Ryzyko nieodwracalnego uszkodzenia.
Nie usuwać **nigdy** taśmy klejącej chroniącej przed przyklejaniem nad prętem spawalniczym na spodniej stronie pokrywy.

- Przed pierwszym użyciem dokładnie wyczyścić urządzenie (patrz rozdział „Czyszczenie i pielęgnacja").

Przydatność produktów spożywczych

Za pomocą urządzenia można pakować próżniowo i szczelnie zamykać w workach suche i wilgotne produkty spożywcze.

Wskazówki w zakresie higieny i trwałości

- Przed pakowaniem próżniowym produktów spożywczych należy dokładnie umyć ręce, oczyścić wszystkie przybory i powierzchnie robocze.
- Po zapakowaniu próżniowym produktu należy go natychmiast schłodzić lub zamrozić.
- Okres przydatności do spożycia suchych produktów spożywczych, takich jak np. orzechy lub ziarno jest dłuższy, jeśli po zapakowaniu próżniowym są one przechowywane w ciemnym miejscu.
- Przed próżniowym pakowaniem owoców lub warzyw, jak np. jabłka lub ziemniaki zalecane jest ich obranie, co wydłuży ich trwałość.

Próżniowe pakowanie specjalnych produktów spożywczych

- Przed próżniowym pakowaniem różnych gatunków warzyw kapustnych należy je zblanszować i zamrozić, gdyż w innym przypadku będą one fermentować i produkować gazy.
- Produkty spożywcze o wysokiej zawartości wody, jak np. zupy i dania jednogarnkowe najpierw należy zamrozić, a dopiero potem pakować próżniowo.
- Również produkty wrażliwe na ściskanie, jak np. maliny lub bułki przed pakowaniem próżniowym należy zamrozić.
- Produkty spożywcze o ostrych krawędziach, jak np. mięso z kością lub skorupiaki przed pakowaniem próżniowym należy owinąć w ręcznik papierowy. W ten sposób worek foliowy nie ulegnie uszkodzeniu.

Zalety żywności pakowanej próżniowo

Żywność pakowana próżniowo zachowuje dłużej świeżość. Jest to możliwe dzięki temu, że próżnia nie zawiera tlenu, który normalnie sprzyja psuciu się produktów spożywczych i ma negatywny wpływ na ich aromat i składniki odżywcze. Pakowane próżniowo w folię wysokiej jakości i zamrażane produkty spożywcze nie przemarzają i wysychają na krawędziach, zachowują wysoką jakość.

Technika „sous vide" – gotowanie próżniowe

Metoda „sous vide" polega na wolnym i delikatnym gotowaniu potraw w niskich temperaturach (w zakresie pomiędzy 50-90 °C) w kąpieli wodnej. Dzięki zapakowaniu produktu w folię nie wypływają z niego żadne soki. Dzięki gotowaniu we własnym sosie produkt nie traci witamin, naturalnego aromatu, swojego kształtu i struktury, a dzięki temu doskonale smakuje.

Objaśnienie symboli i przycisków

Przyciski (rys. 1)

C	Zgrzewanie/ Stop
D	Zamykanie próżniowe i zgrzewanie
E	Podłączanie węża
F	Zewnętrzne zamykanie próżniowe
G	Przycisk wyboru produktów spożywczych suchych lub wilgotnych

Wskaźniki LED (rys. 1)

1	====	Zgrzewanie
2		Pakowanie próżniowe
3		Produkt suchy
4		Produkt wilgotny

Ustawianie urządzenia

- Urządzenie ustawić na powierzchni stabilnej, suchej, równej i nie śliskiej, odpornej na działanie wysokiej temperatury.

Wymagania dotyczące folii/ worków

Stosować można specjalny foliowy rękaw do pakowania próżniowego lub gotowe woreczki.

- Folia musi być wykonana z nylonu PE.
- Folia może mieć maksymalnie 30 cm szerokości.
- Folia musi mieć po jednej stronie strukturę (punkty, noski lub rowki).
- Jej grubość powinna mieścić się w zakresie od 0,17 do 0,29 mm (170-290 µm).
- Przy zakupie folii należy zwrócić uwagę na zakres temperatur użycia folii, jeśli ma ona służyć do mrożenia lub gotowania pakowanych próżniowo produktów spożywczych.
- Informacje takie podawane są na opakowaniu folii lub worków.

Przygotowanie woreczka

Jeśli stosujesz gotowe woreczki, to możesz przeskoczyć ten rozdział.

- Odwiń z rolki tyle rękawa foliowego, ile jest potrzebne do zapakowania produktu.
- Zaplanuj o ok. 7 cm więcej folii niż długość

samego produktu, który ma być zapakowany; a dodatkowe 2,5 cm, jeśli po otwarciu planujesz ponownie zamknąć worek/ rękaw foliowy.

- Odetnij kawałek rękawa foliowego za pomocą nożyczek możliwie prosto.
- W celu zgrzania i zamknięcia rękawa postępuj zgodnie ze wskazówkami w rozdziale „Zgrzewanie worka".

Przed zgrzewaniem i pakowaniem próżniowym

Przed rozpoczęciem pakowania próżniowego należy ustawić odpowiedni tryb pakowania dla żywności suchej lub wilgotnej. Tryb dla produktów suchych ustawiony jest domyślnie - po włączeniu urządzenia zaświeci się odpowiednia zielona dioda LED.

Przejdź do trybu pakowania żywności wilgotnej

- Aby przejść do trybu pakowania żywności wilgotnej, należy wcisnąć przycisk (G). Zaświeci się odpowiednia zielona dioda LED (4).

Zgrzewanie worka

Otworzyć pokrywę (rys. 2)

- Pokrywa otwiera się po równoczesnym wciśnięciu przycisków z zatrzaskami po obydwu stronach zewnętrznych urządzenia, dzięki czemu można otworzyć pokrywę.

Włożyć worek (rys. 3)

- W miejscu, w którym chcemy wykonać zgrzewanie, wyrównać i wygładzić folię.
- Worek włożyć do urządzenia w taki sposób, aby otwór worka leżał za uszczelką gumową a przed pierścieniem uszczelniającym. Worek należy umieścić w pozycji środkowej pomiędzy obydwoma przednimi noskami z tworzywa.

Wskazówka:

- Otwór worka musi być wygładzony i wyrównany. W przeciwnym razie zgrzewanie i zamknięcie worka nie uda się prawidłowo.

Zamknąć pokrywę (rys. 4)

- Zamknąć pokrywę urządzenia, naciskając po lewej i prawej stronie na symbole graficzne dłoni , tak aby pokrywa zatrzasnęła się mocno po obydwu stronach urządzeniach.

Zgrzewanie

- Uruchomić przycisk (C), aby rozpocząć zgrzewanie worka. Dioda LED (1) zaświeci się na czerwono i zacznie migać po kilku sekundach. Zgrzewanie jest zakończone, gdy dioda sygnalizacyjna LED zgaśnie.

Wskazówka:

- Zgrzewanie można przerwać w dowolnym momencie naciskając na przycisk (C).

- Pokrywa otwiera się po równoczesnym wciśnięciu przycisków z zatrzaskami po obydwu stronach zewnętrznych urządzenia, dzięki czemu można otworzyć pokrywę.

Ostrzeżenie!

Niebezpieczeństwo poparzenia gorącym prętem zgrzewającym!

- Nigdy podczas pracy urządzenia nie wolno dotykać pręta zgrzewającego.

Wskazówka:

- Upewnij się, że spoina zgrzewana została wykonana prawidłowo i jest całkowicie szczelna, zanim będziesz używał worek. Prawidłowo wykonana spoina zgrzewana musi być gładka i ciągła.

Uwaga!
Urządzenie nie jest przystosowane do pracy ciągłej!

- Przed ponownym zgrzewaniem należy odczekać ok. 15 sekund, tak aby urządzenie się schłodziło.

Napełnianie worka (rys. 5)

Uwaga!
Worek należy napełnić w taki sposób, aby podczas zgrzewania nie wydostawały się z niego resztki jedzenia lub ciecze do wnętrza urządzenia.

Wskazówka:

- W miejscu, gdzie powstanie spoina zgrzewana nie mogą znajdować się żadne resztki żywności ani ciecze. Obszar ten musi być czysty i suchy. W przeciwnym razie spoina nie zostanie prawidłowo zgrzana.
- Przed napełnieniem worka sprawdź temperaturę produktu oraz wytrzymałość termiczną folii.
- Patrz rozdział „Przydatność produktów spożywczych".

• Pomiędzy górną krawędzią worka a wypełniającym worek produktem zachowaj przynajmniej 7 cm odległości.

Pakowanie próżniowe i zgrzewanie worka

Ostrzeżenie!
Ryzyko porażenia prądem elektrycznym na skutek wilgoci!

- Przed pakowaniem próżniowym z wnętrza worka należy usunąć wszelkie ciecze i płyny.
- Podczas zamykania próżniowego urządzenie nie może zasysać z worka cieczy. Jeśli do tego dojdzie, przerwij pakowanie za pomocą przycisku (C). Ewentualna ciecz wypłynie do zbiornika na dnie urządzenia.
- Przed ponownym użyciem urządzenia wytrzeć należy ciecz za pomocą miękkiej szmatki.

Otworzyć pokrywę (rys. 2)

• Pokrywa otwiera się po równoczesnym wciśnięciu przycisków z zatrzaskami po obydwu stronach zewnętrznych urządzenia, dzięki czemu można otworzyć pokrywę.

Włożyć worek (rys. 6)

• W miejscu, w którym chcemy wykonać zgrzewanie, wyrównać i wygładzić folię.
• Otwór worka włożyć do urządzenia w taki sposób, aby mieścił się w środku pierścienia uszczelniającego. Worek należy umieścić w pozycji środkowej pomiędzy obydwoma przednimi noskami z tworzywa.

Wskazówka:

- Otwór worka musi być wygładzony i wyrównany. W przeciwnym razie zgrzewanie i zamknięcie worka nie uda się prawidłowo.

Zamknąć pokrywę (rys. 4)

- Zamknąć pokrywę urządzenia, naciskając po lewej i prawej stronie na symbole graficzne dłoni ✋✋, tak aby pokrywa zatrzasnęła się mocno po obydwu stronach urządzeniach.

Pakowanie próżniowe i zgrzewanie

- Nacisnąć przycisk (D), aby rozpocząć pakowanie próżniowe i zgrzewanie. Najpierw zaświeci się zielona dioda sygnalizacyjna LED pakowania próżniowego (2). Po wyssaniu całego powietrza z wnętrza worka zaświeci się dodatkowo czerwona dioda sygnalizacyjna LED (1) zgrzewania. Po kilku sekundach obydwie diody LED zaczną migać (1+2). Cykl zostanie zakończony w momencie, gdy zgasną obydwie diody LED.

Wskazówka:

- Zgrzewanie można przerwać w dowolnym momencie naciskając na przycisk (C).

- Pokrywa otwiera się po równoczesnym wciśnięciu przycisków z zatrzaskami po obydwu stronach zewnętrznych urządzenia, dzięki czemu można otworzyć pokrywę.

Ostrzeżenie!

Niebezpieczeństwo poparzenia gorącym prętem zgrzewającym!

- Nigdy podczas pracy urządzenia nie wolno dotykać pręta zgrzewającego.

Wskazówka:

- Upewnij się, że spoina zgrzewana została wykonana prawidłowo i jest całkowicie szczelna. Prawidłowo wykonana spoina zgrzewana musi być gładka i ciągła.

Uwaga!

Urządzenie nie jest przystosowane do pracy ciągłej!

- Przed ponownym pakowaniem próżniowym/ zgrzewaniem należy odczekać ok. 15 sekund, tak aby urządzenie się schłodziło.
- Po 5 kolejnych cyklach pakowania próżniowego/zgrzewania odczekać również 2 minuty.

Przyłączanie węża do pakowania próżniowego w pojemnikach lub w zamykanych woreczkach do pakowania próżniowego

Urządzenie posiada dodatkowe przyłącze węża do pakowania próżniowego w pojemnikach lub workach zamykanych innych producentów. Należy przestrzegać instrukcji bezpieczeństwa, instrukcji obsługi i informacji o pojemnikach oraz workach zamykanych do pakowania próżniowego.

Wymagane wymiary adaptera do podłączenia do otworu zasysającego (E) urządzenia są następujące:

Średnica zewnętrzna	5,5 mm
Długość	8 mm

Pakowanie próżniowe w zamykanym worku do pakowania próżniowego

- Zamknąć pokrywę urządzenia, naciskając na symbole graficzne dłoni ✋✋, tak aby pokrywa zatrzasnęła się mocno po obydwu stronach urządzeniach.
- Zamknąć ostrożnie worek do pakowania próżniowego.
- Połączyć urządzenie i worek za pomocą węża do pakowania próżniowego z króćcem zasysającym. Napełnić worek zgodnie z zaleceniami producenta. Sprawdzić, czy membrana do zasysania przylega gładko.
- Sprawdzić, czy membrana do zasysania znajduje się całkowicie w króćcu zasysania.
- Włożyć adapter ssący do otworu zasysania (E) urządzenia.
- Nacisnąć przycisk (F), aby rozpocząć pakowanie próżniowe. Urządzenie zatrzyma się automatycznie w momencie odcięcia dopływu powietrza do worka.

Pakowanie próżniowe w pojemniku do pakowania próżniowego

- Zamknąć pokrywę urządzenia, naciskając na symbole graficzne dłoni ✋✋, tak aby pokrywa zatrzasnęła się mocno po obydwu stronach urządzeniach.
- Połączyć urządzenie i pojemnik za pomocą węża do pakowania próżniowego z króćcem zasysania lub adapterem do odciągania powietrza zgodnie z zaleceniami producenta.
- Napełnić pojemnik zgodnie z zaleceniami producenta.
- Włożyć adapter ssący do otworu zasysania (E) urządzenia.
- Nacisnąć przycisk (F), aby rozpocząć pakowanie próżniowe. Urządzenie zatrzyma się automatycznie w momencie odcięcia dopływu powietrza do pojemnika.

Wskazówka:

- „Switch On" nie oferuje węży do pakowania próżniowego z króćcem i/ lub adapterem do odsysania, pojemników do pakowania próżniowego, ani również worków zamykanych do pakowania próżniowego. Wyposażenie takie oferują jednak inni producenci.

Czyszczenie i pielęgnacja

Ostrzeżenie!
Ryzyko porażenia prądem elektrycznym na skutek wilgoci! Urządzenia:
- nie zanurzać w wodzie;
- nie myć pod bieżącą wodą;
- nie myć w zmywarce do naczyń;
- nie moczyć przycisków, wyświetlacza, kabli i wtyczki wodą.

Uwaga!
- Do czyszczenia nie należy używać gąbek ściernych ani żadnych agresywnych środków czyszczących, aby uniknąć uszkodzenia powierzchni urządzenia.
- Do czyszczenia nie wolno używać agresywnych środków czyszczących, twardych szczotek ani innych twardych przedmiotów. Mogą one spowodować uszkodzenie urządzenia.

- Upewnij się, że wtyczka zasilania jest wyciągnięta z gniazdka.
- Obudowę urządzenia czyścić za pomocą lekko wilgotnej szmatki.

Wyjmowanie i zakładanie dna (rys. 7)
Aby ułatwić czyszczenie urządzenia, można wyjąć wkładkę z dna urządzenia.
- Ustawić pokrywę tak, aby znajdowała się pod kątem prostym względem dna. W pozycji tej zdjąć pokrywę z płytki dolnej.
- Wyczyścić płytkę dolną i tackę ociekową wilgotną ściereczką. W przypadku uporczywych zanieczyszczeń można zastosować łagodny detergent.
- Następnie wysuszyć dokładnie wszystkie części.
- Przed użyciem lub schowaniem urządzenia należy złożyć płytkę dolną i pokrywę. Podczas składania pokrywę należy ustawić dokładnie pod kątem prostym względem płytki dolnej.

Uwaga!
- Nie owijać urządzenia przewodem zasilającym. Może to spowodować pęknięcie przewodu.

- Oczyszczone urządzenie należy przechowywać w miejscu czystym i suchym.
- Urządzenie przechowywać z luźno położoną, ale nie zamkniętą pokrywą, tak aby uszczelki nie uległy uszkodzeniu, co miałoby negatywny wpływ na działanie urządzenia.

Pomoc przy usuwaniu usterek

Problem	Możliwe przyczyny	Sposób usunięcia
Urządzenie nie działa.	Wtyczka sieciowa nie jest podłączona.	Włączyć wtyczkę.
Spoina zgrzewana nie jest szczelna.	Spoina zgrzewana jest pomarszczona.	W miejscu, w którym chcemy wykonać zgrzewanie, wyrównać i wygładzić folię.
	Przez spoinę przechodzi żywność i ciecze.	W miejscu, gdzie powstanie spoina zgrzewana nie mogą znajdować się żadne resztki ani ciecze. Obszar ten musi być czysty i suchy.
Urządzenie wyłącza się samo.	Urządzenie jest przegrzane.	Przed ponownym użyciem urządzenia należy wyciągnąć wtyczkę sieciową i odczekać co najmniej 15 minut.
Urządzenie nie odsysa całego powietrza.	Otwór worka podczas pakowania próżniowego nie znajduje sie w środku komory próżniowej.	Otwór worka włożyć do urządzenia w taki sposób, aby mieścił się w środku pierścienia uszczelniającego.
	Worek jest uszkodzony lub spoina zgrzewana nie jest szczelna.	Użyj innego worka.
	Być może uszczelka jest uszkodzona.	Sprawdzić uszczelki i wymienić uszkodzoną uszczelkę na zapasową.
Worek po zgrzewaniu jest nieszczelny.	Worek jest uszkodzony lub spoina zgrzewana nie jest szczelna.	Użyj innego worka. Produkty o ostrych krawędziach należy owinąć ręcznikiem kuchennym, aby nie powodowały uszkodzenia worka.

Utylizacja

Utylizacja opakowania

Opakowanie produktu składa się z materiałów nadających się do recyklingu. Opakowanie należy utylizować zgodnie z oznakowaniem w punktach zbiórki lub zgodnie z innymi obowiązującymi przepisami krajowymi.

Utylizacja zużytego urządzenia

Po zużyciu się urządzenia możesz oddać go bezpłatnie w punkcie zbiórki zużytych urządzeń elektrycznych. Urządzeń elektrycznych nie wolno wyrzucać do kontenerów z normalnymi odpadkami (patrz symbol).

Zasady utylizacji

Zużyte urządzenia elektryczne należy oddawać w stanie, który nie zakłóca jego późniejszego ponownego użycia lub recyklingu.
Zużyte urządzenia elektryczne mogą zawierać substancje szkodliwe. W przypadku nieprawidłowego traktowania urządzenia lub jego uszkodzenia mogą one spowodować uszkodzenie zdrowia lub skażenia wody i gleby podczas recyklingu urządzenia.

Dane techniczne

Model	VS-A0101
Napięcie	220-240 V~
Częstotliwość	50 Hz
Moc	140 W
Klasa bezpieczeństwa	II ⧈
Wymiary	długość x głębokość x wysokość ok. 386 x 101 x 70 mm

CE

Gwarancja

Kaufland udziela gwarancji na okres trzech lat od daty zakupu.
Gwarancja nie obejmuje uszkodzeń wynikających z braku przestrzegania wymogów instrukcji obsługi, nieprawidłowego i niezgodnego z przeznaczeniem użycia, wykonywania własnoręcznych napraw, nieprzestrzegania zasad konserwacji i pielęgnacji urządzenia.

Stimată clientă, stimate client!

Vă felicităm cu ocazia cumpărării noului dumneavoastră aparat. V-ați decis pentru un produs cu un raport preț/performanță excelent care o să vă aducă multă bucurie.
Înainte de utilizarea aparatului familiarizați-vă cu indicațiile de operare și siguranță.
Folosiți aparatul numai așa cum este descris și pentru domeniile de utilizare specificate. Dacă dați mai departe aparatul unui terț, înmânați și documentele însoțitoare.

Conținutul pachetului

- Aparat de vidare (A)
- Folie tubulară, potrivită pentru vidare (de la -20 °C până la +110 °C), 28 x 300 cm (B)
- Inel de etanșare pentru rezervă (C)
- Manual cu instrucțiuni de utilizare

Controlați dacă există toate piesele și verificați aparatul la daune de transport.
Nu puneți în funcțiune un aparat deteriorat!
În caz de avarie vă rugăm să vă adresați la o filială Kaufland.

Legenda pictogramelor și a cuvintelor de avertizare

	Avertizare! Pericol de moarte potențial și/sau posibilitatea rănirilor grave!
	Avertizare! Pericol din cauza suprafețelor fierbinți!
	Avertizare! Pericol de electrocutare!
	Atenție! Respectați instrucțiunile, pentru a evita producerea de pagube materiale.
	Nu scufundați aparatul în apă și nu îl curățați sub apă curgătoare.
	Aparatul nu trebuie eliminat împreună cu deșeurile menajere.
	Aparatul satisface cerințele Directivelor CE.
	Clasa de protecție II (izolare dublă)
	Citiţi Instrucţiunile de operare.

Siguranță

Citiți cu atenție aceste indicații de siguranță înainte de a utiliza aparatul pentru prima oară.
Pentru o folosire sigură respectați următoarele indicații de siguranță.

Utilizare conformă cu destinația

- Acest aparat este destinat în exclusivitate pentru ambalarea etanșă și vidarea alimentelor în cantități pentru uz casnic.
- Folosiți aparatul doar în spații închise.
- Aparatul este destinat numai pentru folosirea în gospodăriile personale. Nu este prevăzut pentru folosirea profesională.
- Folosiți aparatul doar în scopul de utilizare prezentat. Orice altă utilizare sau modificare a aparatului este considerată ca neconformă cu destinația. Pentru daunele rezultate datorită unei utilizări neconforme cu destinația sau incorecte nu se preia nicio responsabilitate.

Siguranța copiilor și persoanelor

Avertizare!
Pericole de asfixiere pentru copii, dacă se joacă cu materialul de ambalare! Obligatoriu țineți materialul de ambalare la distanță de copii.

- Acest aparat poate fi utilizat de copiii cu o vârsta mai mare de 8 ani, cât și de persoanele ce posedă capacități fizice, senzoriale și mentale reduse, precum și deficiențe în experiență și cunoștințe, dacă sunt supravegheați sau au fost instruiți referitor la folosirea în siguranță a aparatului și au înțeles pericolele ce rezultă din folosirea aparatului.
- Curățarea și întreținerea nu sunt permise copiilor, în cazul în care aceștia nu sunt supravegheați.
- Aparatul și cablul să de conectare trebuie ținute la distanță de copiii mai mici de 8 ani.
- Nu le este permis copiilor să se joace cu aparatul.
- Pungile de vidat și sulurile de vidat nu sunt jucării.
- Țineți departe de copii și de bebeluși pungile de vidat, deoarece există pericol de sufocare.

Siguranță generală

- Nu este permisă utilizarea aparatului atunci când carcasa sau cablul de rețea sunt deteriorate.
- În cazul în care cablul de rețea sau aparatul este deteriorat, repararea lor este permisă numai de către atelierele de reparații autorizate, pentru a se evita expunerea la pericole.

Avertizare!
Nu scufundați aparatul în apă sau alte lichide și nu îl curățați sub apă curgătoare!

- Înainte de fiecare curățare, în caz de neutilizare, când îl lăsați nesupravegheat, pe timpul intemperiilor, în caz de funcționare defectuoasă, în situații de defecțiune sau pericol, decuplați aparatul de rețeaua de curent electric, deoarece aparatul se află sub tensiune atâta timp cât ștecherul este în priză.
- Aparatul nu este destinat să fie utilizat cu un ceas temporizator extern sau un sistem separat de comandă la distanță.
- Niciodată nu deschideți carcasa aparatului.
- Niciodată nu expuneți aparatul la temperaturi extreme, la variații de temperatură, la umiditate crescută a aerului, la surse de căldură directe, la suprafețe fierbinți și la surse de foc deschise (precum plite de gătit, corpuri de încălzire sau lumânări), la vibrații puternice, la solicitări mecanice excesive, la radiație solară directă, la praf excesiv, cât și la umezeală. Aparatul este destinat pentru a fi folosit în spații uscate.
- Aparatul nu este potrivit pentru a fi exploatat în regim continuu. Lăsați aparatul să se răcească timp de 15 secunde după fiecare proces de ambalare prin lipire etanșă, iar după 5 procese succesive de vidare și/sau ambalare prin lipire etanșă lăsați-l să se răcească timp de 2 minute.
- Folosiți doar folii tubulare din nylon-PE cu o anumită structură pe o parte (puncte, protuberanțe sau caneluri), ce au o grosime de aprox. 0,17-0,29 mm (170-290 µm) și o lățime maximă de 30 cm. În caz contrar, cusătura de lipire nu va fi etanșă și aparatul s-ar putea deteriora.
- În niciun caz nu încălziți folia livrată în cuptor sau în cuptor cu microunde.
- Nu prindeți niciodată cu mâna udă sau umedă aparatul sau ștecherul de rețea și nu îl puneți în funcțiune amplasat pe o pardoseală udă.
- Asigurați-vă că nu picură apă pe cablul de rețea sau pe ștecherul de rețea.

- Aveți grijă ca marginile tăioase sau suprafețele fierbinți să nu deterioreze cablul de conectare.
- Nu este permisă curățarea aparatului în mașina de spălat vase.
- Respectați instrucțiunile din secțiunea „Curățare și îngrijire".

Siguranța la amplasare și conectare

- Conectați aparatul numai la o alimentare de curent electric a cărei tensiune și frecvență coincid cu specificațiile de pe plăcuța de tip cu datele caracteristice ale aparatului! Plăcuța de tip cu datele caracteristice se găsește pe partea din spate a aparatului.
- Nu folosiți cablu prelungitor sau blocuri multipriză care nu satisfac cerințele de securitate necesare.
- Racordați aparatul numai la o priză ce are contact de protecție, care nu este deteriorată și care este instalată conform reglementărilor.
- Întotdeauna introduceți ștecherul de rețea într-o priză ușor accesibilă, pentru ca în caz de pericol să puteți separa repede aparatul de alimentarea rețelei de curent electric. În caz de pericol trageți imediat ștecherul din priză.
- Aveți grijă, cablul de rețea să nu fie tensionat și să nu fie frânt.
- Dispuneți cablul de conectare în așa fel, încât nimeni să nu calce pe acesta, nimeni să nu se agațe de acesta și nimeni să nu se împiedice de acesta.
- Întotdeauna amplasați aparatul pe o suprafață stabilă, uscată, plană, antiderapantă și rezistentă la căldură.
- Nu este permis ca aparatul și accesoriile sale să fie amplasate pe o suprafață fierbinte sau în apropiere unei surse de căldură.
- Aparatele electrice pot reprezenta un pericol pentru animalele domestice și animalele de casă. De asemenea, animalele pot provoca deteriorarea aparatului. Din acest motiv, țineți departe animalele de aparatele electrice.
- Aparatul este echipat cu picioare din silicon. În cazul pieselor de mobilier care sunt acoperite cu strat de lac sau material plastic sau care au fost tratate cu agenți de îngrijire nu poate fi exclus ca aceste materiale să atace picioarele din silicon și să le înmoaie. Dacă este nevoie, așezați sub aparat un suport antiderapant potrivit.

Siguranța în timpul funcționării

- Nu lăsați niciodată aparatul în funcțiune nesupravegheat.
- Nu amplasați niciun obiect pe aparat.
- Respectați regulile obișnuite pentru igiena bucătăriei, cât și regulile din secțiunea „Folosirea alimentelor potrivite" și secțiunea „Sfaturi pentru igienă și conservare"
- Umpleți punga așa cum vă prezentăm în secțiunea „Umplerea pungii".
- Aveți grijă, capacul să fie blocat corespunzător în timpul exploatării aparatului.
- După fiecare folosire scoateți ștecherul din priză.

Siguranța la curățare

- Înainte de fiecare curățare deconectați aparatul și apoi decuplați aparatul de la rețeaua de curent electric.

Înainte de prima punere în funcțiune

- Înainte de prima utilizare îndepărtați de la aparat toate materialele de ambalare.

Atenție!
Pagube materiale în urma deteriorării iremediabile.
În niciun caz nu îndepărtați **banda** cu strat antiadeziv de pe sârma de lipire etanșă aflată pe partea inferioară a capacului.

- Curățați cu grijă aparatul înainte de prima utilizare (vedeți în acest sens secțiunea „Curățare și îngrijire”).

Folosirea alimentelor potrivite

Cu aparatul puteți ambala etanș și/sau vida alimente uscate sau umede.

Sfaturi pentru igienă și conservare

- Înainte de ambalarea prin lipire etanșă sau vidarea alimentelor, este important să vă spălați mâinile și să curățați accesoriile cu care lucrați și suprafețele de lucru.
- Răciți sau congelați alimentele perisabile imediat după ambalarea prin lipire etanșă sau vidarea acestora.
- Alimentele uscate precum nucile sau cerealele pot fi păstrate pentru mai mult timp, dacă după ambalarea prin lipire etanșă sau vidarea acestora ele se depozitează într-un loc întunecos.
- Înainte de vidare cojiți fructele și legumele precum merele sau cartofii, pentru a prelungi astfel durata de păstrare.

Vidarea alimentelor speciale

- Dacă doriți să vidați și să depozitați soiuri de varză, mai întâi trebuie să le opăriți și apoi să le congelați, deoarece în caz contrar aceste tipuri de legume pot emite gaze.
- Pentru vidarea alimentelor cu conținut de apă (precum supe și tocănițe), mai întâi congelați-le într-o anumită formă.
- Înainte de vidare congelați alimentele sensibile la presare, cum ar fi zmeura sau chiflele.
- Dacă doriți să vidați alimente cu margini tăioase precum carne cu oase sau crustacee, mai întâi înveliți-le în hârtie de bucătărie. Astfel, evitați deteriorarea pungii.

Avantajele alimentelor vidate

Alimentele vidate pot fi păstrate proaspete pentru o perioadă mult mai lungă. Acest lucru se datorează lipsei oxigenului, care în cazul păstrării alimentelor accelerează alterarea și care, de asemenea, are influență negativă asupra aromei și nutrimentelor. De asemenea, vidul în combinație cu folia de calitate superioară protejează alimentele față de efectul de ardere la congelare.

Înăbușirea alimentelor „în vid"

La metoda „în vid", alimentele sunt înăbușite în baia de apă încet și cu grijă la temperatură joasă (între 50-90 °C). Punga de vidat are avantajul că împiedică degajarea de lichid. În urma înăbușirii în „suc propriu", sunt păstrate într-o mare măsură vitaminele importante, aroma naturală, cât și forma și structura alimentelor și astfel experiența gustului rămâne neschimbată.

Prezentarea simbolurilor / tastelor

Taste (figura 1)

C	Lipire etanșă/Stop
D	Vidare și lipire etanșă
E	Racord furtun
F	Vidare externă
G	Tastă selectoare pentru alimente uscate sau umede

Afișaje cu LED (figura 1)

1	====	Lipire etanșă
2		Vidare
3		Aliment uscat
4		Aliment umed

Amplasarea aparatului

- Amplasați aparatul pe o suprafață stabilă, uscată, plană, antiderapantă și rezistentă la căldură.

Cerințe privind folia/punga

Puteți folosi folie tubulară pentru vidat sau pungă executată în acest scop.

- Folia trebuie să fie din nylon-PE.
- Lățimea foliei nu trebuie să depășească 30 cm.
- Folia trebuie să prezinte o anumită structură pe o parte (puncte, protuberanțe sau caneluri).
- Grosimea trebuie să fie între 0,17-0,29 mm (170-290 µm).
- La cumpărarea foliei să aveți în vedere intervalul de temperatură în care poate fi folosită aceasta, respectiv dacă alimentele vidate pot fi apoi congelate sau înăbușite.
- Găsiți aceste informații pe ambalajul foliei sau pe pungă.

Pregătirea pungii

Dacă folosiți pungi executate în acest scop, nu mai sunt necesari următorii pași.

- Derulați atâta folie tubulară, cât aveți nevoie pentru punga dumneavoastră.
- Pentru cantitatea de umplere a pungii socotiți cu aprox. 7 cm mai multă folie; încă 2,5 cm, dacă după tăierea pungii mai doriți să o lipiți etanș.
- Tăiați bucata de folie cu o foarfecă, cât mai drept.
- Pentru lipirea etanșă a unei pungi, urmați instrucțiunile de la secțiunea „Lipirea etanșă a pungii".

Înainte de lipire etanșă și vidare

Înainte de a începe vidarea, reglați regimul corespunzător pentru aliment uscat sau aliment umed. Regimul pentru aliment uscat este presetat, astfel că afișajul corespunzător cu LED verde se aprinde imediat ce aparatul a fost conectat la rețeaua de curent.

Comutarea în regimul pentru aliment umed

- Pentru a comuta în regimul pentru aliment umed, apăsați tasta (G). Se aprinde afișajul corespunzător cu LED verde (4).

Lipirea etanșă a pungii

Deschideți capacul (figura 2)

- Deschideți capacul prin apăsarea simultană a butoanelor de deblocare de pe partea exterioară a aparatului și ridicarea capacului.

Introduceți punga (figura 3)

- Neteziți punga în locul în care doriți s-o lipiți etanș.
- Introduceți gura pungii în așa fel în aparat, încât gura pungii să se așeze cel puțin după buza din cauciuc și înaintea inelului de etanșare. Aveți grijă ca punga să fie poziționată la mijloc între ciocurile anterioare din material plastic.

Indicație:

- Gura pungii trebuie să se așeze fix, în caz contrar procesul de lipire etanșă nu va funcționa corespunzător.

Închideți capacul (figura 4)

- Închideți capacul aparatului, apăsând în partea dreaptă și în partea stângă la nivelul simbolurilor pentru mână , în așa fel încât capacul să se blocheze simțitor pe ambele părți.

Lipire etanșă

- Apăsați tasta (C), pentru a porni procesul de lipire etanșă. Afișajul cu LED (1) luminează cu roșu, iar după câteva secunde începe să pâlpâie. Procesul de lipire etanșă s-a încheiat imediat ce LED-ul se stinge.

Indicație:

- Puteți întrerupe procesul în orice moment, dacă apăsați tasta (C).

- Deschideți capacul prin apăsarea simultană a butoanelor de deblocare de pe partea exterioară a aparatului și ridicarea capacului.

Avertizare!
Pericol de ardere din cauza sârmei de lipire supraîncălzite!
- Niciodată nu atingeți sârma de lipire, dacă aparatul funcționează.

Indicație:

- Înainte de folosirea pungii, verificați ca cusătura de lipire să fie închisă complet și corespunzător. O cusătură de lipire corespunzătoare trebuie să fie o fâșie netedă și continuă.

Atenție!
Aparatul nu este potrivit pentru a fi exploatat în regim continuu!
- Așteptați aprox. 15 secunde până la începerea unui nou proces de lipire, pentru ca aparatul să se poată răci.

Umplerea pungii (figura 5)

Atenție!
Umpleți punga în așa fel, încât la lipirea etanșă resturile de alimente sau lichidele să nu se scurgă și să nu pătrundă în aparat.

Indicație:
- Să nu existe resturi de alimente sau lichide în locul în care doriți să lipiți punga. Aceste locuri trebuie să fie curate și uscate. În caz contrar, procesul de lipire etanșă nu va funcționa corespunzător.
- La umplerea unei pungi acordați atenție gradului de încălzire a alimentului și rezistenței la temperatură a foliei pe care o folosiți.
- Respectați instrucțiunile din secțiunea „Folosirea alimentelor potrivite".

• Umpleți punga în așa fel, încât să mai rămână 7 cm până la marginea superioară.

Vidarea și lipirea etanșă a pungilor

Avertizare!
Pericol de electrocutare datorită umidității!
- La vidare să nu se afle lichide în pungă.
- Aveți grijă ca la vidare să nu aspirați lichide. Dacă totuși se întâmplă acest lucru, întrerupeți procesul prin apăsarea tastei (C). Eventualele lichide ajung în vana de captare a plăcii de bază. Înainte de vidarea și lipirea etanșă a unei pungi noi, îndepărtați lichidele cu o cârpă moale.

Deschideți capacul (figura 2)
• Deschideți capacul prin apăsarea simultană a butoanelor de deblocare de pe partea exterioară a aparatului și ridicarea capacului.

Introduceți punga (figura 6)
• Neteziți punga în locul în care doriți s-o lipiți etanș.
• Introduceți gura pungii în așa fel în aparat, încât gura pungii să se așeze la mijlocul inelului de etanșare. Aveți grijă ca punga să fie poziționată la mijloc între ciocurile anterioare din material plastic.

Indicație:
- Gura pungii trebuie să se așeze fix, în caz contrar procesul de lipire etanșă nu va funcționa corespunzător.

Închideți capacul (figura 4)

- Închideți capacul aparatului, apăsând în partea dreaptă și în partea stângă la nivelul simbolurilor pentru mână ✋✋, în așa fel încât capacul să se blocheze simțitor pe ambele părți.

Vidare și lipire etanșă

- Apăsați tasta (D), pentru a porni procesul de vidare și de lipire etanșă. Mai întâi se aprinde afișajul cu LED verde pentru vidare (2). Imediat ce din pungă a fost aspirată întreaga cantitate de aer, se mai aprinde afișajul cu LED roșu (1) pentru lipire etanșă. După câteva secunde încep să pâlpâie ambele afișaje cu LED (1+2). Întregul proces este încheiat, imediat ce se sting ambele afișaje cu LED.

Indicație:

- Puteți întrerupe procesul în orice moment, dacă apăsați tasta (C).

- Deschideți capacul prin apăsarea simultană a butoanelor de deblocare de pe partea exterioară a aparatului și ridicarea capacului.

Avertizare!
Pericol de ardere din cauza sârmei de lipire supraîncălzite!
- Niciodată nu atingeți sârma de lipire, dacă aparatul funcționează.

Indicație:

- Asigurați-vă că cusătura de lipire este închisă complet și corespunzător. O cusătură de lipire corespunzătoare trebuie să fie o fâșie netedă și continuă.

Atenție!
Aparatul nu este potrivit pentru a fi exploatat în regim continuu!
- Așteptați aprox. 15 secunde până la începerea unui nou proces de vidare / lipire etanșă, pentru ca aparatul să se poată răci.
- După 5 procese succesive de vidare / lipire etanșă lăsați aparatul să se răcească timp de 2 minute.

Racord de furtun pentru vidare cu recipient de vidat sau pungă de vidat resigilabilă (care poate fi lipită din nou)

Aparatul dispune de un racord de furtun pentru vidare cu recipiente de vidat și pungi de vidat resigilabile de la producători terți. În acest caz, respectați indicațiile de siguranță, instrucțiunile de utilizare și datele referitoare la recipientele de vidat sau pungile de vidat resigilabile.

Dimensiunile necesare ale adaptorului de aspirare pentru atașarea la orificiul de aspirare (E) al aparatului:

Diametru exterior	5,5 mm
Lungime	8 mm

Vidarea cu o pungă de vidat resigilabilă

- Închideți capacul aparatului, apăsând pe simbolurile pentru mână ✋✋, în așa fel încât capacul să se blocheze simțitor pe ambele părți.
- Închideți cu grijă punga de vidat.
- Conectați aparatul și punga cu un furtun de vidare cu ventuză de aspirare. Umpleți punga în conformitate cu recomandarea producătorului. Aveți grijă ca membrana de aspirare să se așeze bine.
- Verificați ca membrana de aspirare să fie acoperită complet de ventuza de aspirare.
- Introduceți adaptorul de aspirare în orificiul de aspirare (E) al aparatului.
- Apăsați tasta (F), pentru a porni procesul de vidare. Aparatul se oprește automat imediat ce a fost extras aerul din pungă.

Vidare cu un recipient de vidat

- Închideți capacul aparatului, apăsând pe simbolurile pentru mână ✋✋, în așa fel încât capacul să se blocheze simțitor pe ambele părți.
- Conectați aparatul și recipientul cu un furtun de vidare cu ventuză de aspirare, sau cu un adaptor de aspirare, conform recomandării producătorului.
- Umpleți recipientul în conformitate cu recomandarea producătorului.
- Introduceți adaptorul de aspirare în orificiul de aspirare (E) al aparatului.
- Apăsați tasta (F), pentru a porni procesul de vidare. Aparatul se oprește automat imediat ce a fost extras aerul din recipient.

Indicație:

- Furtunul de vidare cu ventuză de aspirare și/sau adaptorul (adaptoarele de aspirare), recipientul de vidat și pungile resigilabile nu sunt asigurate de către „Switch On". Dar le puteți găsi la magazinele producătorilor de profil pentru aceste accesorii.

Curățare și îngrijire

Avertizare!
Pericol de electrocutare datorită umidității! nu scufundați
- aparatul în apă;
- nu îl țineți sub apă ce curge;
- nu îl curățați în mașina de spălat vase;
- nu lăsați ca tastele, ecranul, cablul și ștecherul să intre în contact cu apa.

Atenție!
- Nu utilizați nici bureți abrazivi și nici agenți de curățare abrazivi pentru ca suprafețele aparatului să nu fie deteriorate.
- În niciun caz nu utilizați pentru curățare agenți de curățare agresivi, perii tari sau alte obiecte tari. Aparatul poate fi astfel deteriorat.

- Asigurați-vă că ștecherul de rețea este scos din priză.
- Curățați carcasa aparatului cu o cârpă ușor umezită.

Scoaterea și înlocuirea plăcii de bază (figura 7)
Pentru curățarea mai ușoară a aparatului, puteți scoate placa de bază.
- Fixați capacul în așa fel, încât el să formeze un unghi drept față de placa de bază. Capacul fiind în această poziție, trageți-l jos de pe placa de bază.
- Cu o cârpă umezită curățați lichidele de pe placa de bază și vana de captare. În cazul murdăriei persistente, folosiți pe cârpă un detergent slab.
- Uscați cu grijă toate componentele.
- Înainte de folosirea sau depozitarea aparatului, asamblați din nou capacul și placa de bază. Aveți grijă ca la asamblare cele două componente să formeze între ele un unghi drept.

Atenție!
- Nu înfășurați cablul în jurul aparatului. Există pericolul ruperii cablului.

- Depozitați aparatul într-un loc curat, fără praf și uscat.
- Depozitați aparatul cu capacul închis lejer și fără blocarea acestuia, pentru ca garniturile de etanșare să nu se deformeze și funcționarea aparatului să nu fie afectată.

Remedierea defecțiunilor

Problemă	Cauze posibile	Remediere
Aparatul nu funcționează.	Ștecherul nu este băgat în priză.	Băgați ștecherul în priză.
Cusăturile de lipire nu sunt etanșe.	Cusătura este încrețită.	Neteziți punga în locul în care doriți s-o lipiți etanș.
	Cusătura de lipire permite trecerea alimentelor sau a umidității.	Să nu existe resturi de alimente sau lichide în locul în care doriți să lipiți punga. Aceste locuri trebuie să fie curate și uscate.
Aparatul se decuplează.	Aparatul este supraîncălzit.	Scoateți ștecherul și așteptați 15 minute înainte de a folosi aparatul din nou.
Vidul generat este insuficient.	La vidare gura pungii nu este poziționată la mijloc în camera de vid.	Introduceți gura pungii în așa fel în aparat, încât gura pungii să se așeze la mijlocul inelului de etanșare.
	Punga este deteriorată, sau o cusătură de lipire este permeabilă.	Alegeți o altă pungă.
	Inel de etanșare posibil deteriorat.	Verificați inelele de etanșare și schimbați inelul de etanșare deteriorat cu un inel de etanșare de rezervă.
Punga nu menține vacuumul după ce a fost lipită.	Punga este deteriorată, sau o cusătură de lipire este permeabilă.	Alegeți o altă pungă. Pentru a evita deteriorarea pungii, înveliți alimentele cu margine tăioasă într-o hârtie de bucătărie.

Eliminare ca deșeu

Eliminarea ambalajului

Ambalajul produsului conține materiale reciclabile. Eliminați ca deșeu materialele de ambalare corespunzător marcajului la punctele de colectare publice respectiv conform cerințelor specifice naționale.

Eliminarea ca deșeu a aparatului vechi

Atunci când nu mai doriți să utilizați aparatul, predați-l gratuit la un punct de colectare public pentru aparate electrice uzate. În niciun caz nu este permisă introducerea aparatelor electrice uzate în tomberoanele de gunoi menajer (vedeți simbolul).

Alte indicații de eliminare ca deșeu

Returnați aparatul astfel încât să nu fie afectată o reciclare sau recuperare ulterioară a sa. Aparatele electrice uzate pot conține substanțe dăunătoare. În cazul manipulării incorecte sau deteriorării aparatului, la o recuperare ulterioară, acestea pot conduce la afectarea sănătății sau poluării apelor și solului.

Date tehnice

Model	VS-A0101
Tensiune	220-240 V~
Frecvență	50 Hz
Putere	140 W
Clasa de protecție	II ⧈
Dimensiuni	Lungime x Adâncime x Înălțime aprox. 386 x 101 x 70 mm

CE

Garanție

Kaufland vă oferă o garanție de 3 ani de la data cumpărării.
Excluse de la garanție sunt daunele care se datorează nerespectării instrucțiunilor de utilizare din manual, utilizării abuzive, manipulării necorespunzătoare, reparațiilor proprii sau întreținerii și îngrijirii insuficiente.

Vážení zákazníci!

Gratulujeme vám k zakúpeniu vášho nového zariadenia. Vybrali ste si výrobok so skvelým pomerom ceny a výkonu, z ktorého sa budete dlho tešiť.
Pred používaním zariadenia sa oboznámte so všetkými pokynmi na obsluhu a bezpečnosť.
Používajte zariadenie len podľa uvedeného opisu a na určené oblasti použitia. Pri odovzdaní zariadenia tretím osobám im poskytnite aj všetky súvisiace dokumenty.

Obsah dodávky

- Vákuové zariadenie (A)
- Zmršťovacia fólia, vhodná na Sous-Vide (-20 °C až +110 °C), 28 x 300 cm (B)
- Náhradné tesnenie (C)
- Návod na obsluhu

Skontrolujte, či sú všetky diely k dispozícii a či sa zariadenie pri preprave nepoškodilo.
Poškodené zariadenie neuvádzajte do prevádzky.
V prípade poškodenia sa obráťte na pobočku spoločnosti Kaufland.

Legenda použitých piktogramov a signálnych slov

	Upozornenie! Hrozí ohrozenie života a/alebo ťažké poranenia.
	Upozornenie! Nebezpečenstvo v dôsledku horúcich plôch.
	Upozornenie! Nebezpečenstvo v dôsledku zásahu elektrickým prúdom.
	Pozor! Dodržiavajte pokyny, aby ste zabránili materiálnym škodám.
	Zariadenie neponárajte do vody ani ho nečistite pod tečúcou vodou.
	Nelikvidujte zariadenie v zmiešanom odpade z domácností.
	Zariadenie spĺňa požiadavky smerníc ES.
	Trieda ochrany II (dvojitá izolácia)
	Prečítajte si návod na použitie.

Bezpečnosť

Pred prvým použitím zariadenia si dôkladne prečítajte uvedené bezpečnostné pokyny. Na zaistenie bezpečného používania dodržiavajte všetky uvedené bezpečnostné pokyny.

Používanie v súlade s určením

- Toto zariadenie je určené výhradne na zváranie a vákuovanie potravín v množstvách typických pre domácnosti.
- Používajte zariadenie len v interiéri.
- Zariadenie je určené na používanie len v súkromných domácnostiach. Nie je určené na komerčné používanie.
- Používajte zariadenie len na uvedenú oblasť použitia. Každé iné použitie alebo zmena zariadenia je v rozpore s určením. Za škody vyplývajúce z používania v rozpore s určením alebo nesprávnej obsluhy nepreberáme zodpovednosť.

Bezpečnosť detí a iných osôb

Upozornenie!
Deťom hrozí pri hraní s obalovým materiálom nebezpečenstvo udusenia. Obalový materiál uchovávajte bezpodmienečne mimo dosahu detí.

- Deti mladšie ako 8 rokov a osoby so zníženými fyzickými, zmyslovými alebo mentálnymi schopnosťami alebo nedostatkom skúseností a vedomostí smú používať toto zariadenie len pod dohľadom alebo po tom, čo boli poučené o jeho bezpečnom používaní a porozumeli nebezpečenstvám z toho vyplývajúcich.
- Deti nesmú bez dohľadu vykonávať čistenie ani údržbu zariadenia.
- Zariadenie a prípojné vedenie uchovávajte mimo dosahu detí mladších ako 8 rokov.
- Deti sa nesmú so zariadením hrať.
- Vákuové vrecká a vákuové rolky nie sú hračky.
- Uchovávajte vákuové vrecká mimo dosahu bábätiek a detí. Inak hrozí nebezpečenstvo udusenia.

Všeobecná bezpečnosť

- Zariadenie sa nesmie používať, keď je jeho sieťový kábel alebo teleso poškodené.
- Ak je sieťový kábel alebo zariadenie poškodené, smú ich opravovať len autorizované servisné centrá, aby sa zabránilo vzniku nebezpečenstiev.

Upozornenie!
Neponárajte zariadenie do vody ani iných kvapalín a nečistite ho pod tečúcou vodou.

- Odpojte zariadenie od siete pred každým čistením, po skončení jeho používania, keď ho nechávate bez dozoru, pri búrke, zlyhaní, poruchách alebo nebezpečných situáciách, pretože kým je zástrčka zapojená v zásuvke, v zariadení je naďalej určité sieťové napätie.
- Zariadenie nie je určené na prevádzkovanie pomocou externých spínacích hodín alebo samostatného telemechanického diaľkového systému.
- Nikdy neotvárajte teleso zariadenia.
- Nikdy nevystavujte zariadenie extrémnym teplotám, výkyvom teplôt, vysokej vlhkosti, priamemu pôsobeniu zdrojov tepla, horúcim povrchom a otvoreným zdrojom ohňa (ako napr. varné dosky, vyhrievacie telesá alebo sviečky), vysokým vibráciám, silnému mechanickému zaťaženiu, priamemu slnečnému žiareniu, nadmernej tvorbe prachu ani vlhkosti. Zariadenie je vhodné len na používanie v suchých priestoroch.
- Zariadenie nie je vhodné na trvalú prevádzku. Po každom zváraní nechajte zariadenie 15 sekúnd vychladnúť a po každých 5 za sebou nasledujúcich procesoch vákuovania alebo zvárania ho nechajte vychladnúť na 2 minúty.
- Používajte len zmršťovacie fólie z nylonu a PE so štruktúrou (body, nopky alebo drážky) z jednej strany a s hrúbkou cca 0,17 – 0,29 mm (170 – 290 µm) a max. šírkou 30 cm. V opačnom prípade nebude zvarový šev tesný a zariadenie sa môže poškodiť.
- V žiadnom prípade nezahrievajte dodanú fóliu v rúre na pečenie ani mikrovlnnej rúre.
- Nikdy nesiahajte na zariadenie ani sieťovú zástrčku s mokrými ani vlhkými rukami a neprevádzkujte ho na vlhkom povrchu.
- Dávajte pozor, aby na sieťový kábel ani sieťovú zástrčku nekvapkala voda.
- Dávajte pozor, aby sa prípojné vedenie nepoškodilo na ostrých hranách alebo horúcich povrchoch.
- Zariadenie sa nesmie umývať v umývačke riadu.
- Pozrite si časť „Čistenie a údržba".

Bezpečnosť pri montáži a pripojení

- Zariadenie pripájajte len k napájaniu prúdu, ktorého napätie a frekvencia zodpovedajú údajom uvedeným na typovom štítku. Typový štítok sa nachádza na zadnej strane zariadenia.
- Nepoužívajte predlžovacie káble ani zásuvkové lišty, ktoré nezodpovedajú požadovaným bezpečnostným predpisom.
- Zariadenie pripájajte len k nepoškodenej zásuvke s ochranným kontaktom nainštalovanej v súlade s predpismi.
- Zapájajte sieťovú zástrčku vždy do dobre prístupnej zásuvky, aby ste v prípade núdze mohli zariadenie rýchlo odpojiť od napájania. V prípade nebezpečenstva ihneď vytiahnite sieťovú zástrčku zo zásuvky.
- Dávajte pozor, aby nebol sieťový kábel napnutý alebo pokrivený.
- Položte prípojné vedenie tak, aby naň nemohol nikto stúpiť, zamotať sa doň ani sa oň potknúť.
- Zariadenie položte vždy na pevný, suchý, rovný a protišmykový podklad odolný proti teplu.
- Zariadenie a príslušenstvo nesmú byť položené na horúcom podklade ani v blízkosti zdroja tepla.
- Elektrické zariadenia môžu byť zdrojom nebezpečenstiev pre domáce a hospodárske zvieratá. Okrem iného môžu zvieratá zariadenie poškodiť. Uchovávajte preto elektrické zariadenia vždy mimo dosah zvierat.
- Zariadenie je vybavené silikónovými nožičkami. V prípade nábytku, ktorého povrch je upravený lakom, plastom alebo ošetrujúcimi prostriedkami, môžu tieto látky pôsobiť na silikónové nožičky a spôsobiť ich zmäkčenie. V takom prípade podložte zariadenie vhodnou protišmykovou podložkou.

Bezpečnosť počas prevádzky

- Keď je zariadenie v prevádzke, nikdy ho nenechávajte bez dozoru.
- Na zariadenie neukladajte žiadne predmety.
- Dodržiavajte zvyčajné pravidlá kuchynskej hygieny, ako aj pokyny uvedené v častiach „Vhodné potraviny“ a „Tipy na hygienu a trvanlivosť“
- Plňte vrecká podľa pokynov v odseku „Plnenie vreciek“.
- Pri prevádzke zariadenia dávajte pozor, aby bolo veko správne zatvorené.
- Po skončení používania vždy vytiahnite sieťovú zástrčku.

Bezpečnosť pri čistení

- Pred každým čistením zariadenie vypnite a odpojte od siete.

Pred prvým uvedením do prevádzky

- Pred prvým použitím odstráňte zo zariadenia všetky obalové materiály.

Pozor!
Materiálne škody v dôsledku nenapraviteľného poškodenia.
V žiadnom prípade **neodstraňujte** lepiacu pásku s nepriľnavou povrchovou úpravou nad zváracím drôtom zo spodnej strany veka.

- Pred prvým použitím zariadenie dôkladne vyčistite (pozrite si pokyny v časti „Čistenie a údržba“).

Vhodné potraviny

So zariadením môžete zvárať a/alebo vákuovať suché aj vlhké potraviny.

Tipy na hygienu a trvanlivosť

- Pred zvarením alebo vákuovaním potravín je dôležité, aby ste si vyčistili ruky, ako aj všetky pomôcky a pracovné plochy.
- Potraviny podliehajúce skaze dajte chladiť alebo zmraziť hneď, ako ich zvaríte alebo zavákuujete.
- Trvanlivosť suchých potravín, ako sú napr. orechy alebo obilniny, môžete predĺžiť, keď budete zvarené alebo vákuované potraviny skladovať na tmavom mieste.
- Ak chcete predĺžiť trvanlivosť ovocia a zeleniny, napríklad jabĺk alebo zemiakov, pred vákuovaním ich ošúpte.

Vákuovanie špeciálnych potravín

- Ak chcete vákuovať a skladovať kapustovú zeleninu, najprv ju oblanšírujte a potom zamrazte, pretože inak tieto druhy zeleniny uvoľňujú plyny.
- Veľmi tekuté potraviny, ako sú napr. polievky alebo jedlá z jedného hrnca, najprv zamrazte vo forme a až potom ich vákuujte.
- Krehké potraviny, ako sú napr. maliny alebo žemle, pred vákuovaním zamrazte.
- Keď chcete vákuovať potraviny s ostrými okrajmi, ako napr. mäso s kosťami alebo kôrovce, zabaľte ich do kuchynského papiera. Zabránite tak poškodeniu vrecka.

Výhody vákuovaných potravín

Vákuované potraviny vydržia oveľa dlhšie čerstvé. Umožňuje to výrazná absencia kyslíka, ktorý pri bežnom skladovaní potravín spôsobuje kazenie potravín a zároveň má negatívny vplyv na ich arómu a živiny. Vákuum v kombinácii s kvalitnými fóliami zároveň chránia potraviny pred poškodením mrazom.

Sous-Vide – varenie vo vákuu

Pri metóde Sous-Vide sa potraviny pomaly a šetrne varia pri nízkych teplotách (v rozsahu 50 – 90 °C) vo vodnom kúpeli. Vákuové vrecko má výhodu, že nedochádza k úniku šťavy. Varením vo vlastnej šťave sa maximálne zachovávajú vitamíny, prírodná aróma, tvar a štruktúra potravín a výsledkom je neporovnateľný chuťový zážitok.

Vysvetlenie symbolov/tlačidiel

Tlačidlá (obrázok 1)

C	Zváranie/stop
D	Vákuovanie a zváranie
E	Pripojenie hadice
F	Externé vákuovanie
G	Tlačidlo výberu suchých alebo vlhkých potravín

LED indikátory (obrázok 1)

1	----	Zváranie
2		Vákuovanie
3		Suché potraviny
4		Vlhké potraviny

Montáž zariadenia

- Zariadenie položte na pevný, suchý, rovný a protišmykový podklad odolný proti teplu.

Požiadavky na fóliu/vrecko

Môžete používať vákuovacie zmršťovacie fólie alebo hotové vrecká.

- Fólia musí byť vyrobená z nylonu a PE.
- Fólia nesmie byť širšia ako 30 cm.
- Fólia musí mať z jednej strany štruktúru (body, nopky alebo drážky).
- Hrúbka by mala byť v rozsahu 0,17 – 0,29 mm (170 – 290 µm).
- Pri kúpe fólie dávajte pozor aj na to, pri akom rozsahu teplôt sa môže používať, ak chcete následne vákuované potraviny zamraziť alebo variť.
- Tieto údaje nájdete na balení fólie alebo vrecka.

Príprava vrecka

Ak použijete hotové vrecká, nemusíte vykonávať nasledujúce kroky.

- Odrolujte toľko zmršťovacej fólie, koľko potrebujete na prípravu vrecka.
- K objemu vrecka pripočítajte pri plánovaní cca 7 cm fólie naviac. Ak chcete vrecko po jeho rozstrihnutí znova zvariť, pripočítajte ešte 2,5 cm.
- Snažte sa odstrihnúť kus zmršťovacej fólie nožnicami čo najrovnejšie.
- Pokyny na zvarenie vrecka nájdete v časti „Zvarenie vrecka“.

Pred zvarením a vákuovaním

Pred začiatkom vákuovania nastavte príslušný režim pre suché alebo vlhké potraviny. Po pripojení zariadenia k sieti zasvieti zelený LED indikátor prednastaveného režimu pre suché potraviny.

Prepnutie do režimu vlhkých potravín

- Ak chcete prepnúť na režim vlhkých potravín, stlačte tlačidlo (G). Rozsvieti sa príslušný LED indikátor (4).

Zvarenie vrecka

Otvorenie veka (obrázok 2)

- Otvorte veko stlačením blokovacích tlačidiel po stranách zariadenia a zároveň pri tom veko odklopte.

Vloženie vrecka (obrázok 3)

- Vrecko vyhlaďte na tej strane, ktorú chcete zvariť.
- Otvor vrecka vložte do zariadenia tak, aby siahal minimálne za gumenú lištu a pred tesniaci krúžok. Vrecko musí byť umiestnené v strede medzi prednými plastovými zarážkami.

Upozornenie:

- Otvor vrecka musí tesne priliehať, inak nebude zváranie správne fungovať.

Zatvorenie veka (obrázok 4)

- Veko zariadenia zatvorte stlačením vpravo a vľavo vo výške ručných symbolov, aby veko počuteľne a pevne zaklaplo na oboch stranách.

Zváranie

- Proces zvárania spustite stlačením tlačidla (C). LED indikátor (1) sa rozsvieti načerveno a po niekoľkých sekundách začne blikať. Proces zvárania je dokončený, keď LED zhasne.

Upozornenie:

- Proces môžete kedykoľvek prerušiť stlačením tlačidla (C).

- Otvorte veko stlačením blokovacích tlačidiel po stranách zariadenia a zároveň pri tom veko odklopte.

Upozornenie!
Nebezpečenstvo popálenia v dôsledku horúceho zváracieho drôtu.
– Keď je zariadenie v prevádzke, nikdy sa nedotýkajte zváracieho drôtu.

Upozornenie:

- Pred používaním vrecka sa ubezpečte, že zvarový šev je riadne a úplne uzatvorený. Správny zvarový šev musí byť hladký a vyzerať ako pásik po celej dĺžke.

Pozor!
Zariadenie nie je vhodné na trvalú prevádzku.
- Pred spustením nového zváracieho procesu počkajte cca 15 sekúnd, aby zariadenie vychladlo.

Plnenie vrecka (obrázok 5)

Upozornenie!
Vrecko naplňte tak, aby pri zváraní v žiadnom prípade neunikali zvyšky potravín ani kvapaliny, ktoré by mohli preniknúť do zariadenia.

Upozornenie:

- Na mieste, kde chcete vrecko zvariť, sa nesmú nachádzať žiadne potraviny ani tekutiny. Takéto miesto musí byť čisté a suché. V opačnom prípade nebude zváranie správne fungovať.
- Pri plnení vrecka dávajte pozor na teplotu potravín a odolnosť používanej fólie proti teplote.
- Dodržiavajte pokyny v časti „Vhodné potraviny".

• Vrecko naplňte len 7 cm od vrchného okraja.

Vákuovanie a zváranie vrecka

Upozornenie!
Nebezpečenstvo zásahu prúdom v dôsledku vlhkosti.

- Pri vákuovaní sa vo vrecku nesmú nachádzať žiadne tekutiny.
- Dávajte pozor, aby pri vákuovaní nedošlo k nasatiu tekutín. Ak sa tak predsa len stane, prerušte proces tlačidlom (C). Ak sa do záchytnej nádoby podkladovej dosky dostanú nejaké tekutiny, postupujte takto: Vysajte tekutinu mäkkou utierkou a až potom vykonajte vákuovanie a zvarenie nového vrecka.

Otvorenie veka (obrázok 2)

• Otvorte veko stlačením blokovacích tlačidiel po stranách zariadenia a zároveň pri tom veko odklopte.

Vloženie vrecka (obrázok 6)

• Vrecko vyhlaďte na tej strane, ktorú chcete zvariť.
• Otvor vrecka vložte do zariadenia tak, aby sa nachádzal v strede v tesniacom krúžku. Vrecko musí byť umiestnené v strede medzi prednými plastovými zarážkami.

Upozornenie:

- Otvor vrecka musí tesne priliehať, inak nebude zváranie správne fungovať.

Zatvorenie veka (obrázok 4)

• Veko zariadenia zatvorte stlačením vpravo a vľavo vo výške ručných symbolov, aby veko počuteľne a pevne zaklaplo na oboch stranách.

Vákuovanie a zváranie

• Proces vákuovania a zvárania spustite stlačením tlačidla (D). Najprv sa rozsvieti zelený LED indikátor vákuovania (2). Po vysatí všetkého vzduchu z vrecka sa rozsvieti aj červený LED indikátor (1) zvárania. Po niekoľkých sekundách začnú oba LED indikátory (1 + 2) blikať. Celý proces je dokončený, keď oba LED indikátory zhasnú.

Upozornenie:

- Proces môžete kedykoľvek prerušiť stlačením tlačidla (C).

• Otvorte veko stlačením blokovacích tlačidiel po stranách zariadenia a zároveň pri tom veko odklopte.

Upozornenie!
Nebezpečenstvo popálenia v dôsledku horúceho zváracieho drôtu.
– Keď je zariadenie v prevádzke, nikdy sa nedotýkajte zváracieho drôtu.

Upozornenie:

• Ubezpečte sa, že zvarový šev je riadne a úplne uzatvorený. Správny zvarový šev musí byť hladký a vyzerať ako pásik po celej dĺžke.

Pozor!
Zariadenie nie je vhodné na trvalú prevádzku.
- Pred spustením nového zváracieho procesu počkajte cca 15 sekúnd, aby zariadenie vychladlo.
- Po každých 5 za sebou nasledujúcich procesoch vákuovania alebo zvárania nechajte zariadenie na 2 minúty vychladnúť.

Pripojenie hadice na vákuovanie pomocou vákuovacej nádoby alebo opakovane uzatvárateľného vákuovacieho vrecka

Zariadenie je vybavené pripojením hadice na vákuovanie pomocou vákuovacích nádob alebo opakovane uzatvárateľných vákuovacích vreciek od iných výrobcov.
Dodržiavajte pri tom bezpečnostné pokyny, návody na obsluhu a údaje týkajúce sa vákuovacej nádoby alebo opakovane uzatvárateľného vákuovacieho vrecka.
Potrebné rozmery odsávacieho adaptéra na pripojenie k odsávaciemu otvoru (E) zariadenia:

Vonkajší priemer	5,5 mm
Dĺžka	8 mm

Vákuovanie pomocou opakovane uzatvárateľného vákuovacieho vrecka

- Veko zariadenia zatvorte silným stlačením ručných symbolov, aby veko počuteľne a pevne zaklaplo na oboch stranách.
- Dôkladne uzatvorte vákuovacie vrecko.
- Prepojte zariadenie a vrecko pomocou vákuovacej hadice s odsávacím zvonom. Naplňte vrecko podľa odporúčania výrobcu. Dbajte na to, aby odsávacia membrána tesne priliehala.
- Dávajte pozor, aby bola odsávacia membrána úplne obkolesená odsávacím zvonom.
- Zapojte odsávací adaptér do odsávacieho otvoru (E) zariadenia.
- Proces vákuovania spustite stlačením tlačidla (F). Zariadenie sa automaticky zastaví po odsatí vzduchu z vrecka.

Vákuovanie pomocou vákuovacej nádoby

- Veko zariadenia zatvorte silným stlačením ručných symbolov, aby veko počuteľne a pevne zaklaplo na oboch stranách.
- Prepojte zariadenie a nádobu pomocou vákuovacej hadice s odsávacím zvonom alebo odsávacím adaptérom podľa odporúčania výrobcu.
- Naplňte nádobu podľa odporúčania výrobcu.
- Zapojte odsávací adaptér do odsávacieho otvoru (E) zariadenia.
- Proces vákuovania spustite stlačením tlačidla (F). Zariadenie sa automaticky zastaví po odsatí vzduchu z nádoby.

Upozornenie:
- Vákuovacia hadica s odsávacím zvonom a/alebo odsávacími adaptérmi, vákuovacia nádoba a opakovane uzatvárateľné vrecká nie sú súčasťou sortimentu značky „Switch On“. Toto príslušenstvo si však môžete kúpiť od iných špičkových výrobcov.

Čistenie a údržba

Upozornenie!
Nebezpečenstvo zásahu prúdom v dôsledku vlhkosti. Zariadenie
- neponárajte do vody;
- nečistite pod tečúcou vodou;
- neumývajte v umývačke riadu;
– Tlačidlá, displej, kábel a sieťová zástrčka nesmú prísť do kontaktu s vodou.

Upozornenie!
- Nepoužívajte hubky ani abrazívne čistiace prostriedky, aby nedošlo k poškodeniu zariadenia.
- V žiadnom prípade nepoužívajte na čistenie agresívne čistiace prostriedky, tvrdé kefy ani iné tvrdé predmety. Zariadenie by sa pri tom mohlo poškodiť.

• Uistite sa, že je sieťová zástrčka vytiahnutá zo zásuvky.
• Teleso zariadenia vyčistite jemne navlhčenou handričkou.

Demontáž a pripevnenie podkladovej dosky (obrázok 7)

Na jednoduchšie čistenie zariadenia môžete podkladovú dosku odmontovať.
• Nastavte veko tak, aby bolo v pravom uhle s podkladovou doskou. V tomto uhle vytiahnite veko z podkladovej dosky.
• Vyčistite podkladovú dosku a záchytnú nádobu na tekutiny vlhkou handričkou. V prípade odolných nečistôt naneste na handričku jemný čistiaci prostriedok.
• Všetky diely dôkladne osušte.
• Pred použitím alebo uskladnením zariadenia znova zmontujte podkladovú dosku a veko. Pri montáži dbajte na to, aby boli oba diely zariadenia vzájomne v pravom uhle.

Upozornenie!
- Kábel neobmotávajte okolo zariadenia. Hrozí pri tom zlomenie kábla.

• Vyčistené zariadenie skladujte na čistom, bezprašnom a suchom mieste.
• Zariadenie skladujte s privretým vekom bez toho, aby bolo úplne zatvorené. Zabránite tak deformácii tesnení a narušeniu funkčnosti zariadenia.

Odstránenie porúch

Problém	Možné príčiny	Riešenie
Zariadenie nefunguje.	Sieťová zástrčka nie je zapojená.	Zapojte zástrčku do siete.
Zvarové švy netesnia.	Zvarový šev je zvraštený.	Vrecko vyhlaďte na tej strane, ktorú chcete zvariť.
	Cez zvarový šev unikajú potraviny alebo vlhkosť.	Na mieste, kde chcete vrecko zvariť, sa nesmú nachádzať žiadne potraviny ani tekutiny. Takéto miesto musí byť čisté a suché.
Zariadenie sa vypína.	Zariadenie je prehriate.	Vytiahnite sieťovú zástrčku a pred ďalším použitím zariadenia počkajte min. 15 minút.
Nevytvára sa dostatočné vákuum.	Otvor vrecka nie je pri vákuovaní v strede vákuovacej komory.	Otvor vrecka vložte do zariadenia tak, aby sa nachádzal v strede v tesniacom krúžku.
	Vrecko je poškodené alebo zvarový šev netesní.	Použite iné vrecko.
	Tesnenie je zrejme poškodené.	Skontrolujte tesnenie a vymeňte poškodené tesnenie za náhradné.
Po zvarení sa vo vrecku nezachová vákuum.	Vrecko je poškodené alebo zvarový šev netesní.	Použite iné vrecko. Potraviny s ostrými okrajmi najprv obaľte kuchynským papierom, aby sa vrecko nepoškodilo.

Likvidácia

Likvidácia obalu

Obal výrobku je vyrobený z recyklovateľných materiálov. Obalové materiály zlikvidujte v súlade s ich klasifikáciou na verejných zberných miestach, príp. v súlade s miestnymi predpismi.

Likvidácia starého zariadenia

Ak už nechcete elektrické zariadenie ďalej používať, môžete ho bezplatne odovzdať na verejnom zbernom mieste pre staré elektrické zariadenia. Staré elektrické zariadenia sa v žiadnom prípade nesmú vyhadzovať do kontajnera (pozri symbol).

Ďalšie pokyny na likvidáciu

Odovzdajte staré elektrické zariadenie v takom stave, aby bolo naďalej možné jeho opätovné použitie alebo recyklácia.
Staré elektrické zariadenia môžu obsahovať škodlivé látky. Pri nesprávnej manipulácii alebo poškodení zariadenia môžu tieto látky pri recyklácii spôsobiť zdravotné problémy alebo znečistenie vody a pôdy.

Technické údaje

Model	VS-A0101
Napätie	220 – 240 V~
Frekvencia	50 Hz
Výkon	140 W
Trieda ochrany	II ⧈
Rozmery	Dĺžka x hĺbka x výška cca 386 x 101 x 70 mm

CE

Záruka

Spoločnosť Kaufland poskytuje záruku 3 roky od dátumu nákupu.
Záruka sa nevzťahuje na poškodenia vyplývajúce z nedodržiavania návodu na obsluhu, nesprávneho používania, neodbornej manipulácie, svojvoľných opráv alebo nedostatočnej údržby a starostlivosti.

Уважаеми клиенти,

поздравяваме Ви за покупката на този нов уред. Вие избрахте продукт с отлично съотношение цена - производителност, от който ще бъдете удовлетворени.
Преди употребата на уреда се запознайте с всички указания за употреба и безопасност. Използвайте уреда само съобразно описанието и за посочените области на приложение. При предоставяне на уреда на трети лица предавайте цялата документация.

Обем на доставката

- Уред за вакуумиране (A)
- Ръкавно фолио, подходящо за „Су вид“ (готвене във вакуум) (-20 °C до +110 °C), 28 x 300 cm (B)
- Резервен уплътнителен пръстен (C)
- Ръководство за употреба

Проверете дали са налице всички части. Проверете уреда за наличие на транспортни щети.
Не използвайте повреден уред!
В случай на повреда се обърнете към филиал на Kaufland.

Легенда на използваните пиктограми и сигнални думи

	Предупреждение! Възможна опасност за живота и/или тежки наранявания!
	Предупреждение! Опасност поради горещи повърхности!
	Предупреждение! Опасност поради токов удар!
	Внимание! Съблюдавайте указанията, за да предотвратите материални щети.
	Не потапяйте във вода и не почиствайте под течаща вода.
	Уредът не бива да се изхвърля заедно с домакинските отпадъци.
	Уредът отговаря на изискванията на директивите на ЕО.
	Клас на защита II (двойна изолация)
	Прочетете ръководството за употреба.

Безопасност

Преди първата употреба на уреда прочетете внимателно следните указания за безопасност.
За безопасна употреба спазвайте всички посочени по-долу указания за безопасност.

Употреба по предназначение

- Този уред е предвиден единствено за запечатване и вакуумиране на хранителни продукти в обичайни за едно домакинство количества.
- Използвайте уреда само в закрити помещения.
- Уредът е предназначен за употреба само в домашни условия. Той не е предназначен за професионална употреба.
- Използвайте уреда само за описаната област на приложение. Всяка друга употреба или промяна на уреда се счита за не по предназначение. Не се поема отговорност за щети, възникнали в резултат на употреба не по предназначение или неправилно обслужване.

Безопасност на деца и хора

Предупреждение!
Опасност от задушаване за деца при игра с опаковъчния материал! Задължително дръжте опаковъчния материал далеч от деца.

- Този уред може да се използва от деца над 8 годишна възраст, както и от лица с ограничени физически, сензорни или умствени способности, или с липса на опит и познания, ако са под надзор или са били инструктирани за безопасната употреба на уреда и разбират произтичащите от това опасности.
- Почистването и потребителската поддръжка да не се извършват от деца без надзор.
- Уредът и свързващият му кабел трябва да се държат далеч от деца на възраст под 8 години.
- Деца не бива да играят с уреда.
- Торбичките за вакуумиране и ролките за вакуумиране не са играчки.
- Дръжте торбичките за вакуумиране далеч от бебета и деца поради опасност от задушаване.

Обща безопасност

- Уредът не бива да се използва, ако захранващият кабел или корпусът са повредени.
- Ако захранващият кабел или уредът е повреден, той следва да бъде ремонтиран само от оторизиран сервиз, за да се избегнат опасности.

Предупреждение!
Не потапяйте уреда във вода или в други течности и не го почиствайте под течаща вода!

- Изключвайте уреда от захранването преди всяко почистване, когато не го използвате, когато го оставяте без надзор, при буря, при неправилно функциониране, в случаи на повреда или опасност от електрическата мрежа, тъй като уредът все още е под напрежение, докато захранващият кабел е включен в контакта.
- Уредът не е предназначен за работа с външен таймер или с отделна система за дистанционно управление.
- Никога не отваряйте корпуса на уреда.
- Никога не излагайте уреда на екстремни температури, температурни колебания, висока влажност на въздуха, преки източници на топлина, горещи повърхности или открити източници на пожар (като напр. котлони, отоплителни тела или свещи), силни вибрации, големи механични натоварвания, пряка слънчева светлина, прекомерна запрашеност, както и влажност. Уредът е подходящ само за употреба в сухи помещения.
- Уредът не е подходящ за непрекъсната работа. След всяка процедура по запечатване оставяйте уреда да изстине 15 секунди, а след 5 последователни процедури по вакуумиране и/или запечатване – 2 минути.
- Използвайте само найлоново ръкавно фолио PE с текстура (точки, пъпки или бразди) от едната страна и дебелина от ок. 0,17-0,29 mm (170-290 µm) и макс. широчина от 30 cm. В противен случай шевът не е херметичен и уредът може да бъде повреден.
- В никакъв случай не загрявайте доставеното фолио в печка или в микровълнова фурна.
- Никога не хващайте уреда или захранващия кабел с мокри или влажни ръце и не го пускайте в експлоатация, докато стоите върху мокра повърхност.
- Уверете се, че върху захранващия кабел или щепсела не капе вода.

- Внимавайте свързващият кабел да не бъде повреден от остри ръбове или горещи места.
- Уредът не бива да се почиства в съдомиялна машина.
- Съблюдавайте раздел „Почистване и грижи".

Безопасност при инсталиране и свързване

- Свързвайте уреда само към захранване, чието напрежение и честота отговарят на данните, посочени върху типовата табелка! Типовата табелка се намира от задната страна на уреда.
- Не използвайте удължаващи кабели или контакти, които не отговарят на необходимите норми за безопасност.
- Свързвайте уреда само към здрав, инсталиран съобразно изискванията контакт тип Шуко.
- Винаги включвайте щепсела в лесно-достъпен контакт, за да можете бързо да изключите уреда от захранването в аварийна ситуация. В случай на опасност незабавно извадете щепсела от контакта.
- Уверете се, че захранващият кабел не е опънат или прегънат.
- Прокарайте свързващия кабел така, че никой да не може да стъпва, да се закачи или да се спъне в него.
- Винаги поставяйте уреда върху стабилна, суха, равна, устойчива на хлъзгане и на топлина повърхност.
- Уредът и неговите принадлежности не бива да се поставят върху гореща повърхност или в близост до източник на топлина.
- От електроуредите могат да възникнат опасности също и за домашни и селскостопански животни. Също така животните могат да причинят повреди по уреда. Затова по правило дръжте животните далеч от електроуреди.
- Уредът е оборудван със силиконови крачета. При мебели, които са с покритие от лак или пластмаса или са третирани с препарати за поддръжка, не е изключено тези вещества да разядат или размекнат силиконовите крачета. При необходимост поставете под уреда противоплъзгаща и подходяща подложка.

Безопасност по време на работа

- Никога не оставяйте уреда без надзор, докато е в готовност за употреба.
- Не поставяйте предмети върху уреда.
- Съблюдавайте обичайните правила за хигиена в кухнята, както и разделите „Пригодност на хранителните продукти" и „Съвети за хигиена и срок на годност"
- Напълнете торбичката така, както е описано в раздела „Запълване на торбичка".
- При това внимавайте за правилното блокиране на капака, когато използвате уреда.
- След всяка употреба изваждайте щепсела.

Безопасност по време на почистване

- Преди всяко почистване изключвайте уреда и го разединявайте от електрическата мрежа.

Преди първото пускане в употреба

- Преди първата употреба отстранете всички опаковъчни материали от уреда.

Внимание!
Материални щети поради непоправима повреда.
В никакъв случай не отстранявайте лентата с незалепващо покритие над запечатващия реотан от долната страна на капака.

- Преди първата употреба почистете грижливо уреда (за целта вижте раздел „Почистване и грижи").

Пригодност на хранителните продукти

С уреда можете да запечатвате и/или вакуумирате само сухи и влажни хранителни продукти.

Съвети за хигиена и срок на годност

- Преди запечатване или вакуумиране на хранителни продукти е важно да сте измили предварително ръцете си, както и всички прибори и работни повърхности.
- Охладете или замразете бързоразвалящите се продукти веднага след запечатването или вакуумирането им.
- Срокът на годност на сухите хранителни продукти, като напр. ядки или зърнени храни, се удължава, ако съхранявате запечатаните или вакуумирани хранителни продукти на тъмно място.
- Обелвайте плодовете и зеленчуците, като напр. ябълки или картофи, преди да ги вакуумирате, за да удължите срока на годност.

Вакуумиране на специални хранителни продукти

- Ако желаете да вакуумирате и съхранявате различни видове зеле, трябва предварително да бланшираите и след това да замразите зеленчуците, тъй като в противен случай тези видове зеленчуци изпускат газове.
- За да вакуумирате хранителни продукти с високо съдържание на вода, като напр. супи и манджи, първо ги замразявайте във форма.
- Преди вакуумирането замразявайте чувствителни на налягане хранителни продукти, като напр. малини или хлебчета.
- Ако желаете да вакуумирате хранителни продукти с остри ръбове, като напр. месо с кост или черупкови животни, увийте хранителните продукти в кухненска хартия. Така предотвратявате повреждане на торбичката.

Предимствата на вакуумираните хранителни продукти

Вакуумираните хранителни продукти се запазват свежи значително по-дълго. Това се дължи предимно на отсъствието на кислород, който при обикновеното съхранение на хранителни продукти способства за развалянето им и също така оказва негативно влияние върху аромата и хранителните вещества. Освен това, вакуумът в комбинация с висококачествено фолио предпазва хранителните продукти от изсушаване във

фризера, когато те бъдат замразени.

Су вид – Готвене във вакуум

При метода Су вид хранителните продукти се готвят бавно и щадящо на ниска температура (между 50 и 90 °C) във водна баня. Вакуумната торбичка има предимството, че не допуска излизането на никаква течност. Чрез готвенето в собствен сос важните витамини, естественият аромат, формата и структурата на хранителния продукт се запазват в най-голяма степен и осигуряват несравнимо вкусово изживяване.

Легенда на символите/бутоните

Бутони (фиг. 1)

C	Запечатване/Стоп
D	Вакуумиране и запечатване
E	Извод за маркуч
F	Външно вакуумиране
G	Бутон за избор между сухи и влажни хранителни продукти

Светодиодни индикации (фиг. 1)

1	----	Запечатване
2		Вакуумиране
3		Сухи хранителни продукти
4		Влажни хранителни продукти

Инсталиране на уреда

- Поставете уреда върху стабилна, суха, равна, устойчива на хлъзгане и на топлина повърхност.

Изисквания към фолиото/торбичката

Можете да използвате ръкавно фолио за вакуумиране или готови торбички.

- Фолиото трябва да е от найлон PE.
- Фолиото не бива да е по-широко от 30 cm.
- Фолиото трябва от едната страна да е с текстура (точки, пъпки или бразди).
- Дебелината трябва да е между 0,17-0,29 mm (170-290 µm).
- При покупката обръщайте внимание също и на това, в какъв температурен диапазон може да бъде използвано фолиото, ако след това желаете да замразявате или да готвите вакуумираните хранителни продукти.
- Ще откриете тези данни върху опаковката на фолиото или торбичките.

Подготовка на торбичка

Ако използвате готови торбички, следващите стъпки отпадат.

- Развийте толкова ръкавно фолио, колкото е необходимо за Вашата торбичка.
- В допълнение към количеството за запълване на торбичката предвидете още ок. 7 cm фолио; плюс 2,5 cm, ако желаете да запечатвате торбичката отново след отрязването.
- Отрежете с ножица парчето ръкавно фолио възможно най-право.
- За запечатване на торбичка следвайте инструкциите в раздела „Запечатване на торбичка".

Преди запечатването и вакуумирането

Преди да започнете с вакуумирането, настройте съответния режим за сухи или влажни хранителни продукти. Режимът за сухи хранителни продукти е предварително настроен, така че съответната зелена светодиодна индикация светва, щом уредът бъде свързан към електрическата мрежа.

Преминаване към режима за влажни хранителни продукти

- За да превключите към режима за влажни хранителни продукти, натиснете бутона (G). Съответната зелена светодиодна индикация светва (4).

Запечатване на торбичка

Отваряне на капака (фиг. 2)

- Отворете капака, като натиснете едновременно бутоните за освобождаване от външните страни на уреда и отворите капака.

Поставяне на торбичка (фиг. 3)

- Изгладете торбичката на мястото, на което желаете да я запечатате.
- Поставете отвора на торбичката в уреда така, че отворът на торбичката да е разположен поне зад гуменото уплътнение и пред уплътнителния пръстен. Следете за разполагане на торбичката в средата между предните пластмасови зъби.

Указание:

- Отворът на торбичката трябва да приляга гладко, в противен случай запечатването не функционира правилно.

Затваряне на капака (фиг. 4)

- Затворете капака на уреда, като натиснете отляво и отдясно на височината на символите Ръце, така че капакът да щракне и да се фиксира здраво от двете страни.

Запечатване

- Натиснете бутона (C), за да стартирате процедурата по запечатване. Светодиодната индикация (1) свети в червено и след няколко секунди започва да мига. Процедурата по запечатване е завършена, щом светодиодът изгасне.

Указание:

- Можете по всяко време да прекъснете процедурата, като натиснете бутона (C).

• Отворете капака, като натиснете едновременно бутоните за освобождаване от външните страни на уреда и отворите капака.

Предупреждение!
Опасност от изгаряне поради горещ запечатващ реотан!
- Никога не докосвайте запечатващия реотан, когато уредът работи.

Указание:

- Уверете се, че шевът е правилно и напълно затворен, преди да използвате торбичката. Правилният шев трябва да има гладка и непрекъсната ивица.

Внимание!
Уредът не е подходящ за непрекъсната работа!
- Изчакайте ок. 15 секунди, преди да стартирате нова процедура по запечатване, за да може уредът да се охлади.

Пълнене на торбичка (фиг. 5)

Внимание!
Напълнете торбичката така, че в никакъв случай при запечатването да не могат да излязат и да попаднат в уреда остатъци от хранителни продукти или течности.

Указание:

- Там, където желаете за запечатате торбичката, не бива да има никакви храни или течности. Тези места трябва да са чисти и сухи. В противен случай запечатването не функционира правилно.
- При пълненето на торбички внимавайте за топлината на хранителните продукти и за температурната устойчивост на фолиото, което използвате.
- Съблюдавайте раздела „Пригодност на хранителните продукти".

• Пълнете торбичката само до 7 cm под горния край.

Вакуумиране и запечатване на торбичка

Предупреждение!
Опасност от токов удар поради влага!
- При вакуумиране в торбичката не бива да има никакви течности.
- При вакуумирането внимавайте да не засмучете течности. Ако това все пак се случи, прекъснете процедурата с бутона (C). Евентуално налични течности попадат в събирателната вана на долната плоча. Отстранете течността с мека кърпа, преди да вакуумирате и запечатате нова торбичка.

Отваряне на капака (фиг. 2)
Отворете капака, като натиснете едновременно бутоните за освобождаване от външните страни на уреда и вдигнете капака.

Поставяне на торбичка (фиг. 6)

- Изгладете торбичката на мястото, на което желаете да я запечатате.
- Поставете отвора на торбичката в уреда така, че отворът на торбичката да е разположен в средата на уплътнителния пръстен. Следете за разполагане на торбичката в средата между предните пластмасови зъби.

Указание:

- Отворът на торбичката трябва да приляга гладко, в противен случай запечатването не функционира правилно.

Затваряне на капака (фиг. 4)

- Затворете капака на уреда, като натиснете отляво и отдясно на височината на символите Ръце ✋✋, така че капакът да щракне и да се фиксира здраво от двете страни.

Вакуумиране и запечатване

- Натиснете бутона (D), за да стартирате процедурата по вакуумиране и запечатване. Първо светва зелената светодиодна индикация за вакуумирането (2). Щом всичкият въздух от торбичката бъде изтеглен, светва също и червената светодиодна индикация (1) за запечатването. След няколко секунди двете светодиодни индикации започват мигат (1+2). Цялата процедура е завършена, щом двете светодиодни индикации изгаснат.

Указание:

- Можете по всяко време да прекъснете процедурата, като натиснете бутона (C).

- Отворете капака, като натиснете едновременно бутоните за освобождаване от външните страни на уреда и вдигнете капака.

Предупреждение!

Опасност от изгаряне поради горещ запечатващ реотан!

- Никога не докосвайте запечатващия реотан, когато уредът работи.

Указание:

- Уверете се, че шевът е правилно и напълно затворен. Правилният шев трябва да има гладка и непрекъсната ивица.

Внимание!

Уредът не е подходящ за непрекъсната работа!

- Изчакайте ок. 15 секунди, преди да стартирате нова процедура по вакуумиране/запечатване, за да може уредът да се охлади.
- Оставяйте уреда да изстине 2 минути след 5 последователни процедури по вакуумиране/запечатване.

Извод за маркуч за вакуумиране на съд за вакуумиране или вакуумна торбичка за многократна употреба

Уредът разполага с извод за маркуч за вакуумиране на съдове за вакуумиране и вакуумни торбички за многократна

употреба на други производители.
За целта съблюдавайте указанията за безопасност, инструкциите за употреба и указанията на Вашия съд за вакуумиране или вакуумна торбичка за многократна употреба.

Необходимите размери на адаптера за изсмукване за свързването с отвора за изсмукване (E) на уреда са:

Външен диаметър	5,5 mm
Дължина	8 mm

Вакуумиране на вакуумна торбичка за - многократна употреба

- Затворете капака на уреда, като натиснете здраво символите Ръце, така че капакът да щракне и да се фиксира здраво от двете страни.
- Затворете внимателно вакуумната торбичка.
- Свържете уреда и торбичката с маркуч за вакуумиране с вакуумна чашка. Напълнете торбичката съгласно препоръката на производителя. Внимавайте за гладно прилягане на мембраната за изсмукване.
- Осигурете пълно обхващане на мембраната за изсмукване от вакуумната чашка.
- Вкарайте адаптера за изсмукване в отвора за изсмукване (E) на уреда.
- Натиснете бутона (F), за да стартирате процедурата по вакуумиране. Уредът спира автоматично, щом въздухът бъде изтеглен от торбичката.

Вакуумиране на съд за вакуумиране

- Затворете капака на уреда, като натиснете здраво символите Ръце, така че капакът да щракне и да се фиксира здраво от двете страни.
- Свържете уреда и съда с маркуч за вакуумиране с вакуумна чашка или адаптер за изсмукване съгласно препоръката на производителя.
- Напълнете съда съгласно препоръката на производителя.
- Вкарайте адаптера за изсмукване в отвора за изсмукване (E) на уреда.
- Натиснете бутона (F), за да стартирате процедурата по вакуумиране. Уредът спира автоматично, щом въздухът бъде изтеглен от съда.

Указание:

- Маркуч за вакуумиране с вакуумна чашка и/или адаптер(и) за изсмукване, съдове за вакуумиране и торбички за многократна употреба не се предлагат от „Switch On". Обаче можете да си набавите такива от търговската мрежа за принадлежности на водещи производители.

Почистване и грижи

Предупреждение!
Опасност от токов удар поради влага! Уредът
- не бива да се потапя във вода;
- не бива да се държи под течаща вода;
- не бива да се почиства в съдомиялна машина.
- Бутоните, дисплеят, кабелът и щепселът не бива да влизат в контакт с вода.

Внимание!
- Не използвайте абразивни гъби или абразивни почистващи препарати, за да не се повредят повърхностите на уреда.
- В никакъв случай не използвайте агресивни почистващи препарати, твърди четки или други твърди предмети за почистване. Това може да повреди уреда.

- Уверете се, че щепселът е изваден от контакта.
- Почиствайте корпуса на уреда с леко навлажнена кърпа.

Сваляне и поставяне на долната плоча (фиг. 7)

За да почистите уреда по-лесно, можете да свалите долната плоча.
- Изправете капака така, че да е под прав ъгъл спрямо долната плоча. Изтеглете капака под този ъгъл от долната плоча.
- Почистете долната плоча и събирателната вана за течности с влажна кърпа. При упорити замърсявания добавете мек почистващ препарат върху кърпата.
- Подсушете грижливо всички части.
- Сглобете долната плоча и капака, преди да използвате или приберете уреда. При това следете за прав ъгъл между двете части на уреда, когато ги сглобявате.

Внимание!
- Не навивайте кабела около уреда. Съществува опасност от прекъсване на кабела.

- Съхранявайте почистения уред на чисто и сухо място без прах.
- Съхранявайте уреда с хлабаво затворен капак, без да го блокирате, за да не се деформират уплътненията и да се наруши функционирането на уреда.

Помощ при неизправности

Проблем	Възможни причини	Отстраняване
Не функционира.	Щепселът не е включен.	Включете щепсела.
Шевовете не са херметични.	Шевът е прегънат.	Изгладете торбичката на мястото, на което желаете да я запечатате.
	Шевът пропуска поради хранителни продукти или течност.	Там, където желаете за запечатате торбичката, не бива да има никакви храни или течности. Тези места трябва да са чисти и сухи.
Уредът се изключва.	Уредът е прегрял.	Извадете щепсела и изчакайте поне 15 минути, преди да използвате отново уреда.
Не се създава пълен вакуум.	При вакуумирането отворът на торбичката не е в средата на вакуумиращата камера.	Поставете отвора на торбичката в уреда така, че отворът на торбичката да е разположен в средата на уплътнителния пръстен.
	Торбичката е повредена или има пропускащ шев.	Изберете друга торбичка.
	Възможно е да е повреден някой уплътнителен пръстен.	Проверете уплътнителните пръстени и сменете повредения уплътнителен пръстен с резервния.
Торбичката не задържа вакуума, след като е била запечатана.	Торбичката е повредена или има пропускащ шев.	Изберете друга торбичка. Предварително увийте хранителни продукти с евентуални остри ръбове с кухненска хартия, за да не се повреди торбичката.

Отстраняване като отпадък

Отстраняване на опаковката като отпадък

Опаковката на продукта се състои от подлежащи на рециклиране материали. Предайте опаковъчните материали съобразно маркировката им в обществените събирателни пунктове, съотв. според специфичните за страната изисквания.

Отстраняване на стария уред като отпадък

Ако не желаете да използвате повече уреда, предайте го безплатно в обществен събирателен пункт за излезли от употреба електроуреди. Излезлите от употреба електрически уреди в никакъв случай не бива да се изхвърлят в контейнерите за смет (вижте символа).

Допълнителни указания за отстраняването като отпадък

Върнете обратно стария електрически уред по такъв начин, че по-нататъшното му повторно използване или утилизиране да не бъде засегнато.
Старите електрически уреди могат да съдържат вредни вещества. При неправилно боравене или повреда на уреда, при последващото утилизиране той може да причини увреждане на здравето или замърсяване на водите и почвата.

Технически данни

Модел	VS-A0101
Напрежение	220-240 V~
Честота	50 Hz
Мощност	140 W
Клас на защита	II ⧈
Размери	Дължина x Дълбочина x Височина ок. 386 x 101 x 70 mm

CE

Гаранция

Kaufland предоставя 3 години гаранция, считано от датата на закупуване.
От гаранцията се изключват щети в резултат от неспазване на ръководството за употреба, злоупотреба, неправилно боравене, своеволни ремонти или недостатъчни поддръжка и грижи.

(D)

Haben Sie Fragen zur Bedienung des Gerätes?
Schnelle und kompetente Hilfe erhalten Sie über unsere kostenlose Service-Hotline:
✆ 08 00 / 1 52 83 52
(Kostenfrei aus dem deutschen Fest- und Mobilfunknetz)
www.kaufland.de

(CZ)

Máte dotazy týkající se obsluhy zařízení?
Rychlou a kompetentní pomoc získáte na naší bezplatné zákaznické lince:
✆ 800 165 894
(bezplatně z české pevné a mobilní sítě)
www.kaufland.cz

(HR)

Imate li pitanja vezano uz uređaj?
Za brzu i stručnu pomoć nazovite našu službu za potrošače na besplatan broj:
✆ 0800 223 223
(besplatno iz hrvatske fiksne ili mobilne mreže)
www.kaufland.hr

(PL)

Czy masz pytania dot. działania tego urządzenia?
Szybką i fachową pomoc otrzymasz dzwoniąc na naszą bezpłatną infolinię:
✆ 800 300 062
www.kaufland.pl

(RO) (MD)

Aveţi întrebări cu privire la utilizarea aparatului?
Vă stăm la dispoziție prin asistența rapidă și competentă disponibilă gratuit prin hotline-ul nostru:
RO: ✆ 0800 080 888
(număr apelabil doar din rețelele Orange, Vodafone, Telekom, Upc România și RCS&RDS)
MD: ✆ 0800 1 0800 (număr apelabil gratuit din orice rețea de telefonie din Moldova)
www.kaufland.ro

(SK)

Máte otázky týkajúce sa zariadenia?
Rýchlu a odbornú pomoc získate na našej bezplatnej zákazníckej linke:
✆ 0800/15 28 35
(Bezplatne z pevnej aj mobilnej siete.)
www.kaufland.sk

(BG)

Имате ли въпроси относно използването на уреда?
Бърза и компетентна помощ можете да получите по нашата безплатна сервизна гореща линия:
✆ 0800 12 220
(безплатно от цялата страна)
www.kaufland.bg

D Die aktuelle Bedienungsanleitung finden Sie auch unter: **www.kaufland.de**

CZ Aktuální návod k použití je možné nalézt také na adrese: **www.kaufland.cz**

HR Upute za uporabu možete potražiti i na adresi: **www.kaufland.hr**

PL Aktualną instrukcję obsługi można znaleźć również na stronie: **www.kaufland.pl**

RO MD Din acest moment puteţi găsi instrucţiunile de utilizare şi pe: **www.kaufland.ro**

SK Aktuálny návod na obsluhu je možné nájsť aj na adrese: **www.kaufland.sk**

BG Актуалното ръководство за употреба можете да намерите също на: **www.kaufland.bg**

Hersteller / Výrobce / Proizvođač / Producent / Producător / Výrobca / Производител:

Kaufland Stiftung & Co. KG, Rötelstr. 35,
74172 Neckarsulm, Deutschland, Německo,
Njemačka, Niemcy, Germania, Nemecko, Германия

Importator / Distribuitor MD: Kaufland SRL,
str. Sfatul Țării, nr. 29, Chişinău, MD-2012,
Republica Moldova

Дистрибутор: Кауфланд България ЕООД енд Ко КД,
ул. Скопие 1А, 1233 София

Ursprungsland: China / Země původu: Čína /
Zemlja podrijetla: Kina / Wyprodukowano w Chinach /
Țara de origine: China / Krajina pôvodu: Čína /
Страна на произход: Китай

VS-A0101

788 / 1195652 / 5026260

Stand der Informationen • Stav informací • Datum informacija • Stan informacji • Versiunea informaţiilor • Stav informácií • Актуалност на информацията: 03 / 2020