MY PROJECT®

TROCKENBAUSCHLEIFER
DRYWALL SANDER

710 W

(D) **Originalbetriebsanleitung**
(CZ) **Překlad originálního návodu k použití**
(HR) **Originalne upute za uporabu**
(PL) **Tłumaczenie oryginalnej instrukcji obsługi**
(RO) (MD) **Manualului original de utilizare**
(SK) **Preklad originálneho návodu na obsluhu**
(BG) **Оригинална Инструкция за употреба**

3 JAHRE GARANTIE · ROKY ZÁRUKA · GODINE JAMSTVA · LATA GWARANCJI · ANI GARANȚIE · ГОДИНИ ГАРАНЦИЯ ·

Trockenbauschleifer | Bruska na suché broušení | Brusilica za suhozid
Szlifierka do płyt gipsowo-kartonowych | Șlefuitor zidărie uscată
Brúska pre suché brúsenie | Шлайф машина за стени и тавани

TÜV SÜD GS geprüfte Sicherheit CE

Exclusively by Kaufland

(D)
Klappen Sie vor dem Lesen die Seite mit den Abbildungen aus und machen Sie sich anschließend mit allen Funktionen des Gerätes vertraut.

(CZ)
Před čtením si otevřete stranu s obrázky a potom se seznamte se všemi funkcemi přístroje.

(HR)
Prije nego što pročitate tekst, otvorite stranicu sa slikama i upoznajte se na osnovu toga sa proizvodom.

(PL)
Przed przeczytaniem proszę rozłożyć stronę z ilustracjami, a następnie proszę zapoznać się z wszystkimi funkcjami urządzenia.

(RO) (MD)
Înainte de a citi instrucţiunile, priviţi imaginile şi familiarizaţi-vă cu toate funcţiile aparatului.

(SK)
Pred čítaním si odklopte stranu s obrázkami a potom sa oboznámte so všetkými funkciami prístroja.

(BG)
Преди да прочетете отворете страницата с фигурите и след това се запознайте с всички функции на уреда.

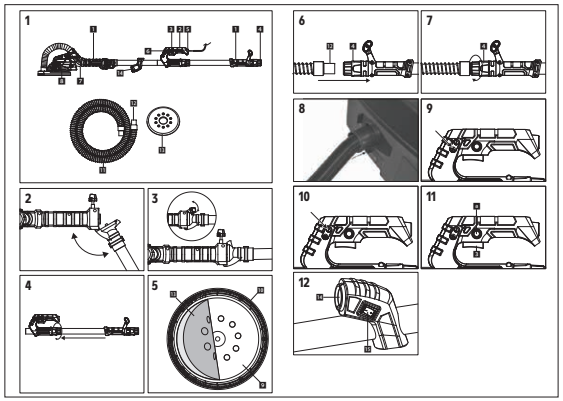

D	Bedienungsanleitung	4
CZ	Návod k obsluze	18
HR	Upute za uporabu	31
PL	Instrukcja obsługi	44
RO / MD	Instrucţiuni de folosire	58
SK	Návod na obsluhu	71
BG	Инструкция за употреба	84

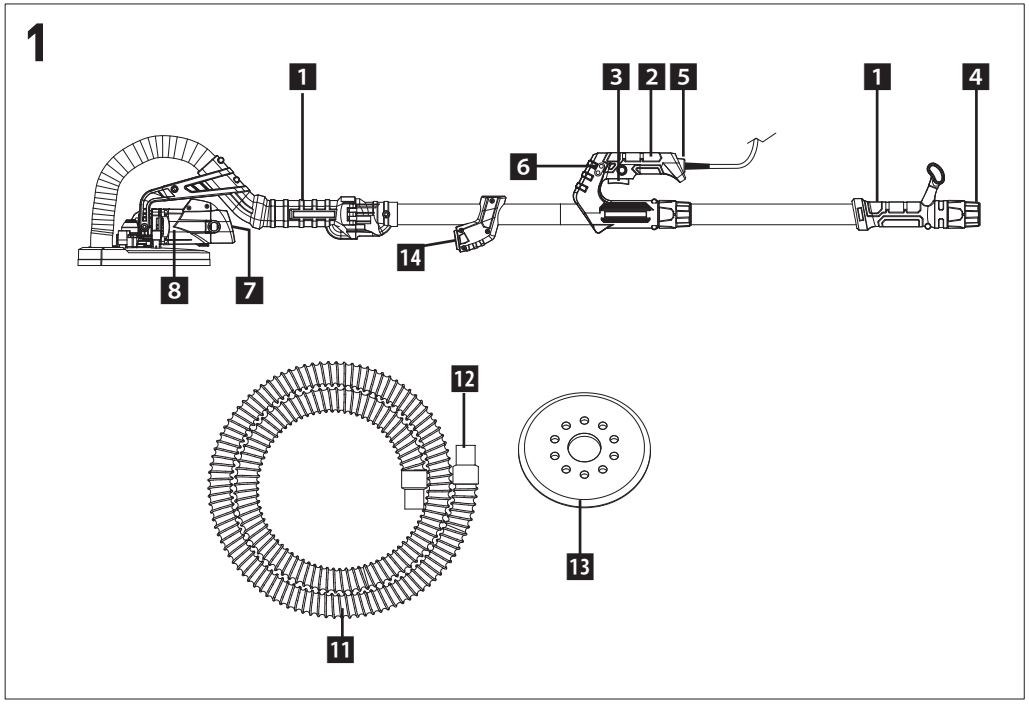
1
1
3
2
5
1
4
6
14
8
7
12
13
11

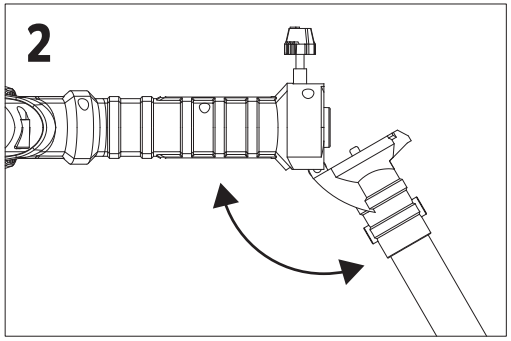
2

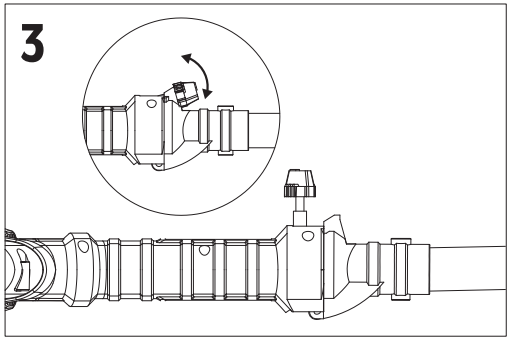
3

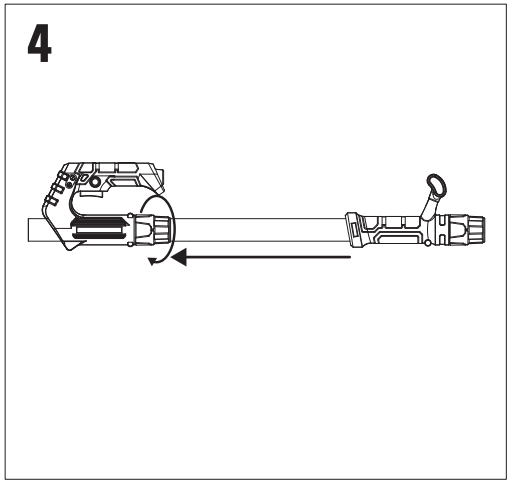
4

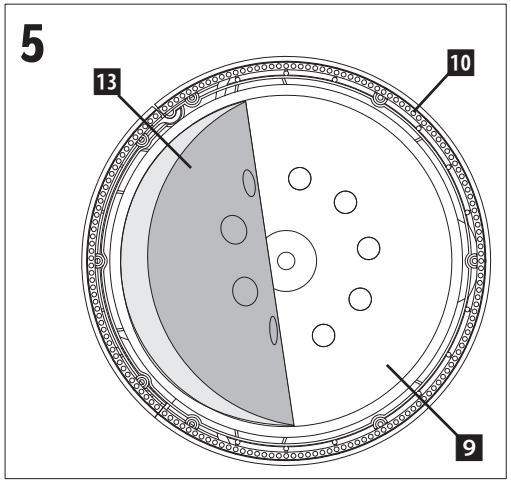
5
13
10
9

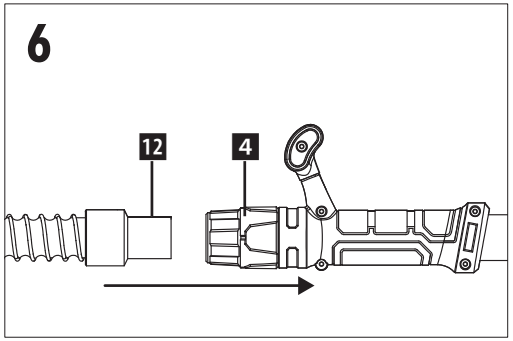
6
12
4

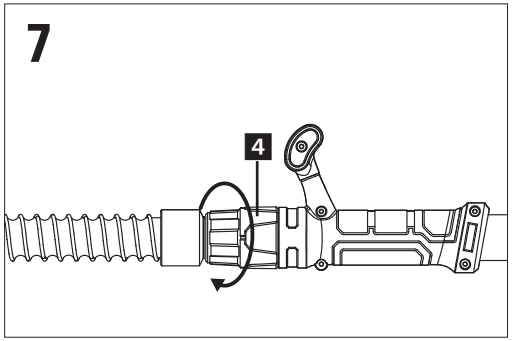
7
4

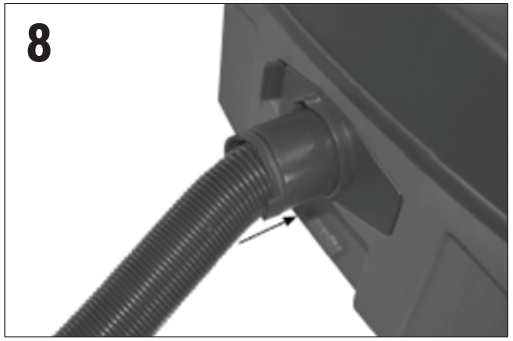
8

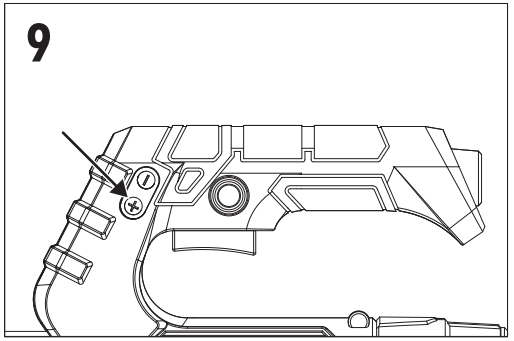
9

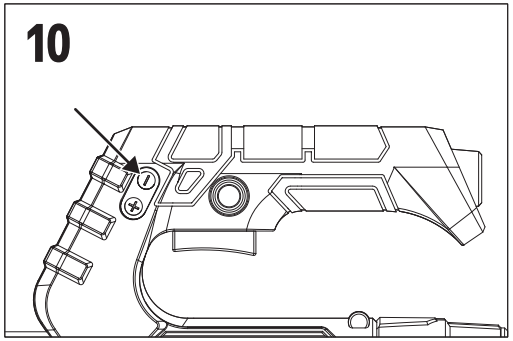
10

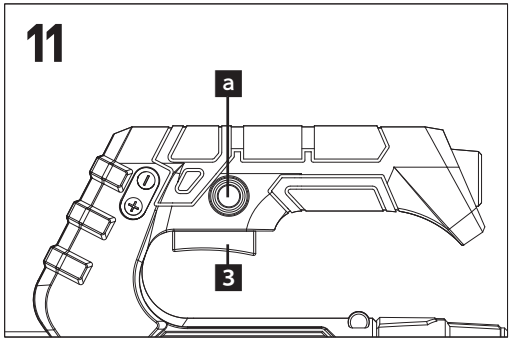
11
a
3

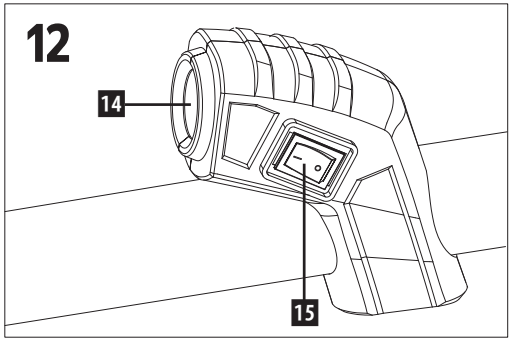
12
14
15

Inhaltsverzeichnis

Vor dem ersten Gebrauch 4
Lieferumfang 4
Zeichenerklärung 4
Bestimmungsgemäßer Gebrauch 5
Sicherheit 5
Bedienungsanleitung 12
Reinigung, Wartung und Reparatur 15
Fehlerbehebung 16
Entsorgung 16
Technische Daten 17
EG-Konformitätserklärung 17

Vor dem ersten Gebrauch

Machen Sie sich vor der Benutzung des Produkts mit allen Bedienungs- und Sicherheitshinweisen vertraut. Benutzen Sie das Produkt nur wie beschrieben und für die angegebenen Einsatzbereiche. Bewahren Sie die Bedienungsanleitung zur späteren Referenz auf. Händigen Sie alle Unterlagen bei Weitergabe des Produkts an Dritte mit aus.

WICHTIG, FÜR SPÄTERE BEZUGNAHME AUFBEWAHREN: SORGFÄLTIG LESEN!

Lieferumfang

- 1x Trockenbauschleifer
- 1x Saugschlauch
- 1x Schlauchadapter
- 6x Schleifpapier (mit verschiedener Körnung)
- 1x Inbusschlüssel
- 2x Kohlebürsten
- 1x Betriebsanleitung

Kontrollieren Sie, ob alle Teile vorhanden sind und überprüfen Sie das Produkt auf Transportschäden. Nehmen Sie ein beschädigtes Produkt nicht in Betrieb! Im Schadensfall wenden Sie sich bitte an eine Kaufland-Filiale.

Zeichenerklärung

Die folgenden Signalwörter und Symbole werden in dieser Bedienungsanleitung, auf dem Produkt oder auf der Verpackung verwendet.

Lesen Sie die Betriebsanleitung vor der Inbetriebnahme!

Warnung! Dieses Signalwort bezeichnet eine Gefährdung mit mittlerem Risikograd, die, wenn sie nicht vermieden wird, den Tod oder schwere Verletzungen zur Folge haben kann.

Achtung! Dieses Signalwort warnt vor möglichen Sachschäden.

Tragen Sie Augenschutz.

Tragen Sie Gehörschutz.

Tragen Sie eine Staubschutzmaske.

CE Mit diesem Symbol gekennzeichnete Produkte erfüllen alle anzuwendenden Gemeinschaftsvorschriften des Europäischen Wirtschaftsraums.

Dieses Symbol gibt Ihnen nützliche zusätzliche Informationen in Bezug auf den Zusammenbau oder Betrieb.

Stecker sofort vom Netz trennen, wenn die Leitung beschädigt oder durchtrennt wurde.

Dieses Symbol kennzeichnet elektrische Geräte, die der Schutzklasse II (Doppelisolierung) entsprechen.

Entsorgen Sie elektrische und elektronische Geräte nicht im Hausmüll!

Bestimmungsgemäßer Gebrauch

Der bestimmungsgemäße Gebrauch dieses Elektrowerkzeuges umfasst das großflächige Trockenschleifen von Trockenbauwänden zur Vorbereitung vor dem Anstrich oder Tapezieren unter Verwendung geeigneter Schleifblätter. Für die Bearbeitung von kleinen Flächen sowie Ecken und Kanten ist dieses Elektrowerkzeug nicht geeignet. Es eignet sich zudem nicht zum Abschleifen von Tapeten und darf nicht zum Nassschleifen eingesetzt werden. Das Elektrowerkzeug darf nicht als Trenn- oder Schruppschleifer, Polier oder mit Drahtbürsten verwendet werden. Asbesthaltige Materialien dürfen mit diesem Elektrowerkzeug nicht bearbeitet werden. Das Gerät ist nur für den Gebrauch in privaten Haushalten vorgesehen. Jede andere Verwendung oder Veränderung des Produkts gilt als nicht bestimmungsgemäß und birgt erhebliche Unfallgefahren. Für aus bestimmungswidriger Verwendung entstandene Schäden übernimmt der Hersteller keine Haftung. Nicht für den gewerblichen Einsatz bestimmt.

Sicherheit

Lesen Sie die folgenden Sicherheitshinweise sorgfältig, bevor Sie das Produkt zum ersten Mal verwenden. Für einen sicheren Gebrauch, befolgen Sie alle nachfolgenden Sicherheitshinweise.

Allgemeine Sicherheitshinweise für Elektrowerkzeuge

Warnung! Lesen Sie alle Sicherheitshinweise und Anweisungen! *Versäumnisse bei der Einhaltung der Sicherheitshinweise und Anweisungen können elektrischen Schlag, Brand und/oder schwere Verletzungen verursachen!*

Bewahren Sie alle Sicherheitshinweise und Anweisungen für die Zukunft auf. *Der in den Sicherheitshinweisen verwendete Begriff "Elektrowerkzeug" bezieht sich auf netzbetriebene Elektrowerkzeuge (mit Netzkabel) und auf akkubetriebene Elektrowerkzeuge (ohne Netzkabel).*

1. Arbeitsplatzsicherheit

a) Halten Sie Ihren Arbeitsbereich sauber und gut beleuchtet. *Unordnung oder unbeleuchtete Arbeitsbereiche können zu Unfällen führen.*

b) Arbeiten Sie mit dem Elektrowerkzeug nicht in explosionsgefährdeter Umgebung, in der sich brennbare Flüssigkeiten, Gase oder Stäube befinden. *Elektrowerkzeuge erzeugen Funken, die den Staub oder die Dämpfe entzünden können.*

c) Halten Sie Kinder und andere Personen während der Benutzung des Elektrowerkzeuges fern. *Bei Ablenkung können Sie die Kontrolle über das Gerät verlieren.*

2. Elektrische Sicherheit

a) Der Anschlussstecker des Elektrowerkzeuges muss in die Steckdose passen. Der Stecker darf in keiner Weise verändert werden. Verwenden Sie keine Adapterstecker gemeinsam mit schutzgeerdeten Elektrowerkzeugen. *Unveränderte Stecker und passende Steckdosen verringern das Risiko eines elektrischen Schlages.*

b) Vermeiden Sie Körperkontakt mit geerdeten Oberflächen, wie von Rohren, Heizungen, Herden und Kühlschränken. *Es besteht ein erhöhtes Risiko durch elektrischen Schlag, wenn Ihr Körper geerdet ist.*

c) Halten Sie Elektrowerkzeuge von Regen oder Nässe fern. *Das Eindringen von Wasser in ein Elektrowerkzeug erhöht das Risiko eines elektrischen Schlages.*

d) Zweckentfremden Sie das Kabel nicht, um das Elektrowerkzeug zu tragen, aufzuhängen oder um den Stecker aus der Steckdose zu ziehen. Halten Sie das Kabel fern von Hitze, Öl, scharfen Kanten oder sich bewegenden Geräteteilen. *Beschädigte oder verwickelte Kabel erhöhen das Risiko eines elektrischen Schlages.*

e) Wenn Sie mit einem Elektrowerkzeug im Freien arbeiten, verwenden Sie nur Verlängerungskabel, die auch für den Außenbereich geeignet sind. *Die Anwendung eines für den Außenbereich geeigneten Verlängerungskabels verringert das Risiko eines elektrischen Schlages.*

f) Wenn der Betrieb des Elektrowerkzeuges in feuchter Umgebung nicht vermeidbar ist, verwenden Sie einen Fehlerstromschutzschalter. *Der Einsatz eines Fehlerstromschutzschalters vermindert das Risiko eines elektrischen Schlages.*

3. Sicherheit von Personen

a) Seien Sie aufmerksam, achten Sie darauf, was Sie tun, und gehen Sie mit Vernunft an die Arbeit mit einem Elektrowerkzeug. Benutzen Sie kein Elektrowerkzeug, wenn Sie müde sind oder unter Einfluss von Drogen, Alkohol oder Medikamenten stehen. *Ein Moment der Unachtsamkeit beim Gebrauch des Elektrowerkzeuges kann zu ernsthaften Verletzungen führen.*

b) Tragen Sie persönliche Schutzausrüstung und immer eine Schutzbrille. *Das Tragen persönlicher Schutzausrüstung, wie Staubmaske, rutschfeste Sicherheitsschuhe, Schutzhelm oder Gehörschutz, je nach Art und Einsatz des Elektrowerkzeuges, verringert das Risiko von Verletzungen.*

c) Vermeiden Sie eine unbeabsichtigte Inbetriebnahme. Vergewissern Sie sich, dass das Elektrowerkzeug ausgeschaltet ist, bevor Sie es an die Stromversorgung und/ oder den Akku anschließen, es aufnehmen oder tragen. *Wenn Sie beim Tragen des Elektrowerkzeuges den Finger am Schalter haben oder das Gerät eingeschaltet an die Stromversorgung anschließen, kann dies zu Unfällen führen.*

d) Entfernen Sie Einstellwerkzeuge oder Schraubenschlüssel, bevor Sie das Elektrowerkzeug einschalten. *Ein Werkzeug oder Schlüssel, der sich in einem drehenden Geräteteil befindet, kann zu Verletzungen führen.*

e) ***Vermeiden Sie eine abnormale Körperhaltung. Sorgen Sie für einen sicheren Stand und halten Sie jederzeit das Gleichgewicht.*** *Dadurch können Sie das Elektrowerkzeug in unerwarteten Situationen besser kontrollieren.*

f) ***Tragen Sie geeignete Kleidung. Tragen Sie keine weite Kleidung oder Schmuck. Halten Sie Haare, Kleidung und Handschuhe fern von sich bewegenden Teilen.*** *Lockere Kleidung, Schmuck oder lange Haare können von sich bewegenden Teilen erfasst werden.*

g) ***Wenn Staubabsaug- und -auffangeinrichtungen montiert werden können, vergewissern Sie sich, dass diese angeschlossen sind und richtig verwendet werden.*** *Verwendung einer Staubabsaugung kann Gefährdungen durch Staub verringern.*

4. Verwendung und Behandlung des Elektrowerkzeuges

a) ***Überlasten Sie das Gerät nicht. Verwenden Sie für Ihre Arbeit das dafür bestimmte Elektrowerkzeug.*** *Mit dem passenden Elektrowerkzeug arbeiten Sie besser und sicherer im angegebenen Leistungsbereich.*

b) ***Benutzen Sie kein Elektrowerkzeug, dessen Schalter defekt ist.*** *Ein Elektrowerkzeug, das sich nicht mehr ein- oder ausschalten lässt, ist gefährlich und muss repariert werden.*

c) ***Ziehen Sie den Stecker aus der Steckdose und/oder entfernen Sie den Akku, bevor Sie Geräteeinstellungen vornehmen, Zubehörteile wechseln oder das Gerät weglegen.*** *Diese Vorsichtsmaßnahme verhindert den unbeabsichtigten Start des Elektrowerkzeuges.*

d) ***Bewahren Sie unbenutzte Elektrowerkzeuge außerhalb der Reichweite von Kindern auf. Lassen Sie Personen das Gerät nicht benutzen, die mit diesem nicht vertraut sind oder diese Anweisungen nicht gelesen haben.*** *Elektrowerkzeuge sind gefährlich, wenn sie von unerfahrenen Personen benutzt werden.*

e) ***Pflegen Sie Elektrowerkzeuge mit Sorgfalt. Kontrollieren Sie, ob bewegliche Teile einwandfrei funktionieren und nicht klemmen, ob Teile gebrochen oder so beschädigt sind, dass die Funktion des Elektrowerkzeuges beeinträchtigt ist. Lassen Sie beschädigte Teile vor dem Einsatz des Gerätes reparieren.*** *Viele Unfälle haben ihre Ursache in schlecht gewarteten Elektrowerkzeugen.*

f) ***Halten Sie Ihre Schneidwerkzeuge scharf und sauber.*** *Sorgfältig gepflegte Schneidwerkzeuge mit scharfen Schneidkanten verklemmen sich weniger und sind leichter zu führen.*

g) ***Verwenden Sie Elektrowerkzeug, Zubehör Einsatzwerkzeuge usw. entsprechend diesen Anweisungen. Berücksichtigen Sie dabei die Arbeitsbedingungen und die auszuführende Tätigkeit.*** *Der Gebrauch von Elektrowerkzeugen für andere als die vorgesehenen Anwendungen kann zu gefährlichen Situationen führen.*

5. Service

a) ***Lassen Sie Ihr Elektrowerkzeug nur von qualifiziertem Fachpersonal und nur mit Original-Ersatzteilen reparieren.*** *Damit wird sichergestellt, dass die Sicherheit des Elektrowerkzeuges erhalten bleibt.*

Sicherheitshinweise für alle Anwendungen – Gemeinsame Sicherheitshinweise zum Sandpapierschleifen

a) **Dieses Elektrowerkzeug ist zu verwenden als Sandpapierschleifer. Beachten Sie alle Sicherheitshinweise, Anweisungen, Darstellungen und Daten, die Sie mit dem Gerät erhalten.** *Wenn Sie die folgenden Anweisungen nicht beachten, kann es zu elektrischem Schlag, Feuer und/oder schweren Verletzungen kommen.*

b) **Dieses Elektrowerkzeug ist nicht geeignet zum Schleifen, Arbeiten mit Drahtbürsten, Polieren und Trennschleifen.** *Verwendungen, für die das Elektrowerkzeug nicht vorgesehen ist, können Gefährdungen und Verletzungen verursachen.*

c) **Verwenden Sie kein Zubehör, das vom Hersteller nicht speziell für dieses Elektrowerkzeug vorgesehen und empfohlen wurde.** *Nur weil Sie das Zubehör an Ihrem Elektrowerkzeug befestigen können, garantiert das keine sichere Verwendung.*

d) **Die zulässige Drehzahl des Einsatzwerkzeugs muss mindestens so hoch sein wie die auf dem Elektrowerkzeug angegebene Höchstdrehzahl.** *Zubehör, das sich schneller als zulässig dreht, kann zerbrechen und umherfliegen.*

e) **Außendurchmesser und Dicke des Einsatzwerkzeugs müssen den Maßangaben Ihres Elektrowerkzeugs entsprechen.** *Falsch bemessene Einsatzwerkzeuge können nicht ausreichend abgeschirmt oder kontrolliert werden.*

f) **Einsatzwerkzeuge mit Gewindeeinsatz müssen genau auf das Gewinde der Schleifspindel passen. Bei Einsatzwerkzeugen, die mittels Flansch montiert werden, muss der Lochdurchmesser des Einsatzwerkzeuges zum Aufnahmedurchmesser des Flansches passen.** *Einsatzwerkzeuge, die nicht genau am Elektrowerkzeug befestigt werden, drehen sich ungleichmäßig, vibrieren sehr stark und können zum Verlust der Kontrolle führen.*

g) **Verwenden Sie keine beschädigten Einsatzwerkzeuge. Kontrollieren Sie vor jeder Verwendung Einsatzwerkzeuge wie Schleifscheiben auf Absplitterungen und Risse, Schleifteller auf Risse, Verschleiß oder starke Abnutzung, Drahtbürsten auf lose oder gebrochene Drähte. Wenn das Elektrowerkzeug oder das Einsatzwerkzeug herunterfällt, überprüfen Sie, ob es beschädigt ist, oder verwenden Sie ein unbeschädigtes Einsatzwerkzeug. Wenn Sie das Einsatzwerkzeug kontrolliert und eingesetzt haben, halten Sie und in der Nähe befindliche Personen sich außerhalb der Ebene des rotierenden Einsatzwerkzeugs auf und lassen Sie das Gerät eine Minute lang mit Höchstdrehzahl laufen.** *Beschädigte Einsatzwerkzeuge brechen meist in dieser Testzeit.*

h) **Tragen Sie persönliche Schutzausrüstung. Verwenden Sie je nach Anwendung Vollgesichtsschutz, Augenschutz oder Schutzbrille. Soweit angemessen, tragen Sie Staubmaske, Gehörschutz, Schutzhandschuhe oder Spezialschürze, die kleine Schleif- und Materialpartikel von Ihnen fernhält**. *Die Augen sollen vor herumfliegenden Fremdkörpern geschützt werden, die bei verschiedenen Anwendungen entstehen. Staub- oder Atemschutzmasken müssen den bei der Anwendung entstehenden Staub filtern. Wenn Sie lange lautem Lärm ausgesetzt sind, können Sie einen Hörverlust erleiden.*

i) **Achten Sie bei anderen Personen auf sicheren Abstand zu Ihrem Arbeitsbereich. Jeder, der den Arbeitsbereich betritt, muss persönliche Schutzausrüstung tragen.** *Bruchstücke des Werkstücks oder gebrochener Einsatzwerkzeuge können wegfliegen und Verletzungen auch außerhalb des direkten Arbeitsbereichs verursachen.*

j) **Halten Sie das Elektrowerkzeug nur an den isolierten Griffflächen, wenn Sie Arbeiten ausführen, bei denen das Einsatzwerkzeug verborgene Stromleitungen oder das eigene Netzkabel treffen kann.** *Der Kontakt mit einer spannungsführenden Leitung kann auch metallene Geräteteile unter Spannung setzen und zu einem elektrischen Schlag führen.*

k) **Halten Sie das Netzkabel von sich drehenden Einsatzwerkzeugen fern.** *Wenn Sie die Kontrolle über das Gerät verlieren, kann das Netzkabel durchtrennt oder erfasst werden und Ihre Hand oder Ihr Arm in das sich drehende Einsatzwerkzeug geraten.*

l) **Legen Sie das Elektrowerkzeug niemals ab, bevor das Einsatzwerkzeug völlig zum Stillstand gekommen ist.** *Das sich drehende Einsatzwerkzeug kann in Kontakt mit der Ablagefläche geraten, wodurch Sie die Kontrolle über das Elektrowerkzeug verlieren können.*

m) **Lassen Sie das Elektrowerkzeug nicht laufen, während Sie es tragen.** *Ihre Kleidung kann durch zufälligen Kontakt mit dem sich drehenden Einsatzwerkzeug erfasst werden und das Einsatzwerkzeug sich in Ihren Körper bohren.*

n) **Reinigen Sie regelmäßig die Lüftungsschlitze Ihres Elektrowerkzeugs.** *Das Motorgebläse zieht Staub in das Gehäuse, und eine starke Ansammlung von Metallstaub kann elektrische Gefahren verursachen.*

o) **Verwenden Sie das Elektrowerkzeug nicht in der Nähe brennbarer Materialien.** *Funken können diese Materialien entzünden.*

p) **Verwenden Sie keine Einsatzwerkzeuge, die flüssige Kühlmittel erfordern.** *Die Verwendung von Wasser oder anderen flüssigen Kühlmitteln kann zu einem elektrischen Schlag führen.*

Weitere Sicherheitshinweise für alle Anwendungen -Rückschlag und entsprechende Sicherheitshinweise

Rückschlag ist die plötzliche Reaktion infolge eines hakenden oder blockierten drehenden Einsatzwerkzeugs, wie Schleifscheibe, Schleifteller, Drahtbürste usw. Verhaken oder Blockieren führt zu einem abrupten Stopp des rotierenden Einsatzwerkzeugs. Dadurch wird ein unkontrolliertes Elektrowerkzeug gegen die Drehrichtung des Einsatzwerkzeugs an der Blockierstelle beschleunigt.

Wenn z. B. eine Schleifscheibe im Werkstück hakt oder blockiert, kann sich die Kante der Schleifscheibe, die in das Werkstück eintaucht, verfangen und dadurch die Schleifscheibe ausbrechen oder einen Rückschlag verursachen. Die Schleifscheibe bewegt sich dann auf die Bedienperson zu oder von ihr weg, je nach Drehrichtung der Scheibe an der Blockierstelle. Hierbei können Schleifscheiben auch brechen. Ein Rückschlag ist die Folge eines falschen oder fehlerhaften Gebrauchs des Elektrowerkzeugs. Er kann durch geeignete Vorsichtsmaßnahmen, wie nachfolgend beschrieben, verhindert werden.

a) **Halten Sie das Elektrowerkzeug gut fest und bringen Sie Ihren Körper und Ihre Arme in eine Position, in der Sie die Rückschlagkräfte abfangen können. Verwenden Sie immer den Zusatzgriff, falls vorhanden, um die größtmögliche Kontrolle über Rückschlagkräfte oder Reaktionsmomente beim Hochlauf zu haben.** *Die Bedienperson kann durch geeignete Vorsichtsmaßnahmen die Rückschlag- und Reaktionskräfte beherrschen.*

b) **Bringen Sie Ihre Hand nie in die Nähe sich drehender Einsatzwerkzeuge.** *Das Einsatzwerkzeug kann sich beim Rückschlag über Ihre Hand bewegen.*

c) **Meiden Sie mit Ihrem Körper den Bereich, in den das Elektrowerkzeug bei einem Rückschlag bewegt wird.** *Der Rückschlag treibt das Elektrowerkzeug in die Richtung entgegengesetzt zur Bewegung der Schleifscheibe an der Blockierstelle.*

d) **Arbeiten Sie besonders vorsichtig im Bereich von Ecken, scharfen Kanten usw. Verhindern Sie, dass Einsatzwerkzeuge vom Werkstück zurückprallen und verklemmen.** *Das rotierende Einsatzwerkzeug neigt bei Ecken, scharfen Kanten oder wenn es abprallt dazu, sich zu verklemmen. Dies verursacht einen Kontrollverlust oder Rückschlag.*

e) **Verwenden Sie kein Ketten- oder gezähntes Sägeblatt.** *Solche Einsatzwerkzeuge verursachen häufig einen Rückschlag oder den Verlust der Kontrolle über das Elektrowerkzeug.*

Zusätzliche Sicherheitshinweise zum Sandpapierschleifen

- Besondere Sicherheitshinweise zum Sandpapierschleifen

a) **Benutzen Sie keine überdimensionierten Schleifblätter, sondern befolgen Sie die Herstellerangaben zur Schleifblattgröße.** *Schleifblätter, die über den Schleifteller hinausragen, können Verletzungen verursachen sowie zum Blockieren, Zerreißen der Schleifblätter oder zum Rückschlag führen.*

Zusätzliche Sicherheitshinweise

a) Schließen Sie zum Arbeiten einen Staubsauger an den mitgelieferten Adapter an.

b) Achtung! Lassen Sie Schleifstäube nicht in die Nähe von offenem Feuer gelangen, Stäube können explosiv sein.

c) Tragen Sie stets eine Schutzbrille und eine Staubschutzmaske, wenn Sie Schleifarbeiten durchführen, besonders bei Überkopf-Arbeiten und beim Bearbeiten kritischer Materialien! Beim Schleifen bestimmter Materialien (z.B. Bleifarben, manche Holz- und Metallarten) entstehen schädliche oder giftige Stäube. Die Berührung oder das Einatmen dieser Stäube kann eine Gefährdung für die Bedienperson oder in der Nähe befindlicher Personen darstellen.

Hinweise zur Vibration und Geräuschentwicklung

Beschränken Sie die Geräuschentwicklung und Vibration auf ein Minimum!

1. Verwenden Sie nur einwandfreie Elektrowerkzeuge.
2. Warten und reinigen Sie das Elektrowerkzeug regelmäßig.
3. Passen Sie Ihre Arbeitsweise dem Elektrowerkzeug an.
4. Überlasten Sie das Elektrowerkzeug nicht.
5. Lassen Sie das Elektrowerkzeug gegebenenfalls überprüfen.

6. Schalten Sie das Elektrowerkzeug aus, wenn es nicht benutzt wird.

Restrisiken

Auch wenn Sie dieses Elektrowerkzeug vorschriftsmäßig bedienen, bleiben immer Restrisiken bestehen. Folgende Gefahren können im Zusammenhang mit der Bauweise und Ausführung dieses Elektrowerkzeugs auftreten:

a) Gesundheitsschäden, die aus Hand-Arm-Schwingungen resultieren, falls das Gerät über einen längeren Zeitraum verwendet wird oder nicht ordnungsgemäß geführt und gewartet wird.
b) Verletzungen und Sachschäden, verursacht durch herumschleudernde Einsatzwerkzeuge, die aufgrund von plötzlicher Beschädigung, Verschleiß oder nicht ordnungsgemäßer Anbringung unerwartet aus/von dem Elektrowerkzeug geschleudert werden.
c) Verbrennungen und Schnittverletzungen, falls Einsatzwerkzeuge direkt nach dem Gebrauch und/oder mit der bloßen Haut berührt werden.

Warnung! Dieses Elektrowerkzeug erzeugt während des Betriebs ein elektromagnetisches Feld. Dieses Feld kann unter bestimmten Umständen aktive oder passive medizinische Implantate beeinträchtigen. Um die Gefahr von ernsthaften oder tödlichen Verletzungen zu verringern, empfehlen wir Personen mit medizinischen Implantaten ihren Arzt und den Hersteller vom medizinischen Implantat zu konsultieren, bevor das Elektrowerkzeug bedient wird.

Reparatur

a) Lassen Sie Ihr Elektrowerkzeug nur von einer qualifizierten Fachkraft reparieren, die ausschließlich Originalersatzteile verwendet. *Dadurch garantieren Sie die permanente Sicherheit Ihres Elektrowerkzeugs.*

Verhalten im Notfall

Machen Sie sich anhand dieser Bedienungsanleitung mit der Benutzung dieses Produkts vertraut. Prägen Sie sich die Sicherheitshinweise ein und halten Sie sich unbedingt daran. Dies hilft, Risiken und Gefahren zu vermeiden.

a) Seien Sie bei der Nutzung dieses Produkts immer aufmerksam, damit Sie Gefahren frühzeitig erkennen und handeln können. *Rasches Einschreiten kann schwere Verletzungen und Sachschäden vermeiden.*

b) Schalten Sie das Produkt bei Fehlfunktionen umgehend aus und trennen Sie es von der Stromversorgung. *Lassen Sie dieses von einer qualifizierten Fachkraft überprüfen und gegebenenfalls instand setzen, bevor Sie es wieder in Betrieb nehmen.*

Bedienungsanleitung

Teilebeschreibung

1. Griffläche
2. Haupthandgriff
3. Ein-/ Ausschalter
4. Anschlussstutzen mit Überwurfmutter
5. Netzkabel
6. Einstellknöpfe für Drehzahlvorwahl
7. Lüftungsöffnungen
8. Flexibler Schleifkopf
9. Schleifplatte
10. Bürstenrand
11. Saugschlauch
12. Schlauchadapter
13. Schleifpapier
14. LED-Leuchte
15. Ein-/Ausschalter (LED-Leuchte)

Vor Inbetriebnahme

Auspacken

1. Öffnen Sie die Verpackung und nehmen Sie das Elektrowerkzeug vorsichtig heraus.
2. Entfernen Sie das Verpackungsmaterial und Verpackungs-/ und Transportsicherungen (falls vorhanden).
3. Überprüfen Sie, ob der Lieferumfang vollständig ist und kontrollieren Sie das Elektrowerkzeug sowie die Zubehörteile auf Transportschäden.

Hinweis: Nehmen Sie das Elektrowerkzeug nicht in Betrieb, wenn Sie feststellen, dass Teile fehlen oder beschädigt sind. Wenden Sie sich in diesem Fall an den Händler, bei dem Sie dieses Elektrowerkzeug erworben haben.

4. Bewahren Sie die Verpackung nach Möglichkeit bis zum Ablauf der Garantiezeit auf. Bitte entsorgen Sie die Verpackung anschließend umweltgerecht, indem Sie diese einem Wertstoffsystem zuführen.

WARNUNG! Das Elektrowerkzeug und Verpackungsmaterialien sind kein Kinderspielzeug! Kinder dürfen nicht mit Kunststoffbeuteln, Folien und Kleinteilen spielen! Es besteht Verschluckungs- und Erstickungsgefahr!

Installation

- Klappen Sie den Vorder- und Rückteil zusammen (Abb.2) und ziehen Sie die Schraubenmutter an (Abb.3).
- Teleskopgriff anbringen: Stecken Sie den Teleskopgriff an das Ende der Maschine. Drehen Sie die Schraubenmutter am Ende des Griffs fest an.
- Zum verstellen der Länge lösen Sie die Schraubenmutter. Die Länge lässt sich nun durch Herausziehen / -drücken des Teleskopgriffs stufenlos verstellen. Ziehen Sie die Schraubenmutter wieder fest, nachdem Sie die gewünschte Länge eingestellt haben (Abb. 4).

Schleifpapier Auswahl

1. Die Körnung des Schleifpapiers (13) wird auf der Rückseite angegeben. Je kleiner die angegebene Nummer ist, desto gröber ist die Körnung.
2. Verwenden Sie Grobkorn-Schleifpapier für grobe Schleifarbeiten und Feinkorn-Schleifpapier zur Endbehandlung. Schleifpapiere mit Aluminiumoxid, Siliziumkarbid oder anderen synthetischen Schleifmitteln sind empfehlenswert.
3. Beginnen Sie mit einer groben Körnung und beenden Sie mit der feinsten Körnung, wenn Sie Schleifpapier mit verschieden Körnungen zur Auswahl haben, um ein gutes bzw. glattes Schleifergebnis zu erzielen.

Anbringen und Austauschen

Bringen Sie das Schleifpapier (13) mit dem Klettverschluss- Mechanismus an der Schleifplatte (9) an.

1. Richten Sie das Schleifpapier (13) an der Schleifplatte (9) aus und drücken Sie dieses gleichmäßig an.

2. Ziehen Sie das Schleifpapier (13) von der Schleifplatte (9), um dieses gegen ein neues/ anderes austauschen (Abb. 5).

Staubabsaugung

Warnung! Beim Bearbeiten von z. B. bleihaitigern Anstrich können schädliche/ giftige Gase entstehen. Diese stellen eine Gefahr sowohl für den Benutzer also auch für in der Nähe befindliche Personen dar! Verwenden Sie dieses Elektrowerkzeug deshalb nur mit einer Staubabsaugvorrichtung und schützen Sie sich und andere Personen im Arbeitsbereich zusätzlich mit einer geeigneten persönlichen Schutzausrüstung!

Bei der Arbeit mit diesem Elektrowerkzeug entsteht viel Staub. Die Staubabsaugung ist sehr nützlich, um Ihren Arbeitsbereich sauber zu halten. Eine Absauganlage oder ein Staubsauger können mit dem Saugschlauch (11), der an den Anschluss für Staubabsaugung angeschlossen wird, verbunden werden.

1. Richten Sie die Nase am Schlauchende am Schlauchadapter (12) aus (Abb. 6). Stecken Sie das Ende hinein und sichern Sie dieses durch eine Rechtsdrehung des Anschlussstutzen mit Überwurfmutter (4) (Abb. 7).
2. Verbinden Sie den Schlauchadapter (12) mit einer geeigneten Staubabsaugeinrichtung wie z.B. einem Staubsauger (Abb.8).

Hinweis: Vergewissern Sie sich, dass der Staubsauger für den Einsatz mit einem Elektrowerkzeug geeignet ist.

Bürstenrand

Der Schleifkopf dieses Elektrowerkzeuges wird von einem Bürstenrand (10) umgeben. Dieser bietet zwei Vorteile:

a) Der Bürstenrand (10) ragt über die Schleifplatte (9) hinaus und liegt zuerst auf der zu bearbeitenden Fläche auf. So wird die Schleifplatte parallel zur Arbeitsfläche gebracht, bevor das Einsatzwerkzeug mit der bearbeitenden Fläche in Kontakt kommt. So wird eine sichelförmige Vertiefung durch den Schleifscheibenrand vermieden.
b) Darüber hinaus verhindert der Bürstenrand (10) übermäßige Staubentwicklung. Durch die Borsten wird der beim Schleifen entstehende Staub nicht nach außen gebracht, sondern durch das Absaugsystem entsorgt. Stellen Sie vor jeder Arbeit mit diesem Elektrowerkzeug sicher, dass der Bürstenrand (10) intakt ist. Lassen Sie diesen austauschen, falls Sie Beschädigungen oder Verschleiß feststellen.

Anschluss an die Stromversorgung

1. Stellen Sie sicher, dass das Elektrowerkzeug ausgeschaltet ist. Schalten Sie den Ein-/ Ausschalter (3) vor dem Anschluss an die Stromversorgung zunächst immer in die Aus-Stellung.
2. Stecken Sie den Netzstecker in eine vorschriftsmäßig installierte Steckdose, die den entsprechenden Anforderungen gemäß den technischen Daten entspricht.
3. Ihr Elektrowerkzeug ist nun betriebsbereit.

Bedienung

Schwingzahl

Stellen Sie vor Beginn der Arbeit die Schwingzahl passend zur Anwendung ein. Verwenden Sie eine niedrige Schwingzahl für grobe Schleifarbeiten, erhöhen Sie die Schwingzahl für Feinarbeiten.
Drücken der Einstellknöpfe für die Drehzahlvorwahl (6):

- Drücken Sie auf +, um die Drehzahl zu erhöhen (Abb. 9)
- Drücken Sie auf -, um die Drehzahl zu verringern (Abb. 10)

Ein-/Ausschalten
Einschalten:
Ein-/ Ausschalter (3) drücken

Dauerbetrieb: (Abb.11)
Ein-/ Ausschalter (3) mit Feststellknopf (a) sichern.

Ausschalten:
Ein-/ Ausschalter (3) kurz eindrücken.

Hinweis: Das Einsatzwerkzeug dreht nach dem Ausschalten nach. Warten Sie ab, bis das Einsatzwerkzeug zum Stillstand gekommen ist, bevor Sie das Elektrowerkzeug ablegen.

Schleifen
1. Bringen Sie ein geeignetes Schleifpapier (13) an und wählen Sie eine passende Drehzahl.
2. Halten Sie das Elektrowerkzeug sicher an der Griffffläche (1) und am Haupthandgriff (2) fest und schalten Sie es wie beschrieben ein.
3. Warten Sie ab, bis das Einsatzwerkzeug seine volle Arbeitsgeschwindigkeit erreicht hat.
4. Führen Sie die Schleifplatte (9) möglichst parallel zur Wand und setzen Sie diese mit dem Bürstenrand (10) zuerst auf die zu bearbeitende Fläche.
5. Üben Sie etwas Druck auf den Schleifkopf (8) aus, um das Einsatzwerkzeug auf die zu bearbeitende Fläche zu bringen.
6. Bewegen Sie das Elektrowerkzeug mit gleichmäßigen Bewegungen über die Fläche.

Hinweis: Halten Sie das Elektrowerkzeug nicht zu lange auf einer Stelle, um ungleichmäßige Schleifergebnisse zu vermeiden.

7. Heben Sie die Schleifplatte (9) von der zu bearbeitenden Fläche, bevor Sie das Elektrowerkzeug ausschalten.
8. Warten Sie ab, bis das Einsatzwerkzeug zum Stillstand gekommen ist, bevor Sie das Elektrowerkzeug ablegen.

LED-Leuchte bedienen (Abb. 12)
Das Einsatzwerkzeug verfügt über eine LED-Leuchte (14), um den Arbeitsbereich optimal auszuleuchten.
- LED-Leuchte einschalten: drücken Sie den Ein-Ausschalter (LED-Leuchte) (15) in die Position „I".
- LED-Leuchte ausschalten: drücken Sie den Ein-/Ausschalter (LED-Leuchte) (15) in die Position „0".

Nach dem Gebrauch
1. Schalten Sie das Elektrowerkzeug wie beschrieben aus, trennen Sie dieses von der Stromversorgung und lassen Sie es abkühlen.
2. Reinigen und warten Sie das Elektrowerkzeug wie unten beschrieben und lagern Sie es anschließend sorgfältig.

Reinigung, Wartung und Reparatur

WARNUNG!
VERLETZUNGSGEFAHR! Ziehen Sie vor allen Arbeiten am Elektrowerkzeug selbst (z.B Transport, Aufbau, Umrüst-, Reinigungs-und Wartungsarbeiten) den Netzstecker aus der Steckdose!

Reinigung

a) Halten Sie Schutzvorrichtungen, Lüftungsöffnungen und Motorengehäuse so staub- und schmutzfrei wie möglich.
b) Wischen Sie das Elektrowerkzeug mit einem sauberen Tuch ab oder blasen Sie es mit Druckluft bei niedrigem Druck (max. 3 bar) aus.
c) Reinigen Sie das Elektrowerkzeug direkt nach jeder Benutzung.
d) Verwenden Sie keine Reinigungs- oder Lösungsmittel, da diese die Kunststoffteile des Gerätes angreifen können. Achten Sie darauf, dass kein Wasser in das Geräteinnere gelangen kann.

Austausch der Netzanschlussleitung

Wenn die Netzanschlussleitung dieses Elektrowerkzeuges beschädigt wird, muss sie durch den Hersteller oder seinen Kundendienst oder eine ähnlich qualifizierte Person ersetzt werden, um Gefährdungen zu vermeiden.

Wartung

Überprüfen Sie vor und nach jeder Benutzung das Elektrowerkzeug und Zubehörteile (z. B. Einsatzwerkzeuge) auf Verschleiß und Beschädigungen. Tauschen Sie diese gegebenenfalls wie in dieser Bedienungsanleitung beschrieben gegen neue aus. Beachten Sie dabei die technischen Anforderungen.

Schleifplatte, Bürstenrand

Lassen Sie die Schleifplatte (9), und den Bürstenrand (10) bei Beschädigungen oder starkem Verschleiß von einer qualifizierten Fachkraft gegen typgleiche neue austauschen.

Warnung! Im Inneren des Elektrowerkzeugs befinden sich keine Teile, die vom Benutzer gewartet werden können! Öffnen Sie das Elektrowerkzeug niemals! Bringen Sie es für weitergehende Wartungsarbeiten zu einer qualifizierten Fachkraft!

Aufbewahrung und Transport

1. Bewahren Sie das Elektrowerkzeug bei Nichtbenutzung an einem trockenen, gut belüfteten Ort außer Reichweite von Kindern, z. B. auf einem hohen Schrank oder einem verschlossenen Ort, auf.
2. Bewahren Sie die das Elektrowerkzeug, Bedienungsanleitung und ggf. Zubehör nach Möglichkeit zusammen in der Originalverpackung auf. So haben Sie alle Informationen und Teile stets griffbereit.
3. Tragen Sie das Elektrowerkzeug stets an den Griffflächen.
4. Verpacken Sie das Elektrowerkzeug zur Vermeidung von Transportschäden oder verwenden Sie die Originalverpackung.
5. Schützen Sie das Elektrowerkzeug vor Vibrationen und Erschütterungen, insbesondere beim Transport in Fahrzeugen.

Fehlerbehebung

Vermeintliche Fehlfunktionen, Störungen oder Schäden sind häufig auf Ursachen zurückzuführen, die vom Benutzer selbst behoben werden können. Überprüfen Sie das Elektrowerkzeug deshalb vor dem Kontaktieren einer Fachkraft anhand der untenstehenden Tabelle. In den meisten Fällen lassen sich Störungen so schnell beheben.

Störung	Mögliche Ursache	Abhilfe
1. Elektrowerkzeug startet nicht	Stromversorgung unterbrochen	Stromversorgung durch Anschluss eines anderen Elektrowerkzeugs prüfen
	Netzkabel oder Stecker defekt	Prüfung durch Elektrofachkraft
	Sonstiger elektrischer Defekt des Elektrowerkzeugs	Prüfung durch Elektrofachkraft
2. Elektrowerkzeug hat nicht die volle Leistung	Verlängerungskabel zu lang und/ oder mit zu geringem Querschnitt	Verlängerungskabel mit zulässiger Länge und/ oder Querschnitt verwenden
	Stromversorgung (z.B. Generator) hat zu niedrige Spannung	Elektrowerkzeug an eine geeignete Stromversorgung anschließen
3. Schlechtes Arbeitsergebnis	Einsatzwerkzeug verschlissen	Einsatzwerkzeug austauschen lassen
	Schleifplatte verschlissen	Schleifplatte austauschen lassen
4. Starke Staubbildung	Bürstenrand verschlissen	Bürstenrand austauschen
	Staubabsaugung nicht angeschlossen/ eingeschaltet	Staubabsaugung anschließen/ einschalten

Entsorgung

Verpackung entsorgen

Die Produktverpackung besteht aus recyclingfähigen Materialien. Entsorgen Sie die Verpackungsmaterialien entsprechend ihrer Kennzeichnung bei den öffentlichen Sammelstellen bzw. gemäß den landesspezifischen Vorgaben.

Entsorgungshinweise zu elektrischen Artikeln

Entsorgen Sie Elektrogeräte nicht über den Hausmüll. Gemäß europäischer Richtlinie 2012/19/EU über Elektro- und Elektronik-Altgeräte und Umsetzung in nationales Recht müssen verbrauchte Elektrogeräte getrennt gesammelt und einer umweltgerechten Wiederverwertung zugeführt werden.

Recycling- Alternative zur Rücksendeaufforderung:

Der Eigentümer des Elektrogerätes ist alternativ anstelle Rücksendung zur Mitwirkung bei der sachgerechten Verwertung im Falle der Eigentumsaufgabe verpflichtet. Das Altgerät kann hierfür auch einer Rücknahmestelle überlassen werden, die eine Beseitigung im Sinne des nationalen Kreislaufwirtschafts und Abfallgesetzes durchführt. Nicht betroffen sind den Altgeräten beigefügte Zubehörteile und Hilfsmittel ohne Elektrobestandteile.

Weitere Entsorgungshinweise

Geben Sie das Elektroaltgerät so zurück, dass seine spätere Wiederverwendung oder Verwertung nicht beeinträchtigt wird. Elektroaltgeräte können Schadstoffe enthalten. Bei falschem Umgang oder Beschädigung des Gerätes können diese bei der späteren Verwertung des Gerätes zu Gesundheitsschäden oder Gewässer- und Bodenverunreinigungen führen.

Technische Daten

Modell:	1280874
Eingangsspannung:	220-240 V~ (Wechselstrom) / 50Hz
Anschlussleistung:	710 W
Nenndrehzahl n:	800-1800 /min^{-1}
Spindelgröße:	M14
Schleifpapier-Durchmesser:	225 mm
Schutzart:	IPX0
Schutzklasse:	II / ⧈ (Doppelisolierung)
Lärmemissions- und Schwingungswert	
Schalldruckpegel (L_{pA}):	94,2 dB(A)
Unsicherheit (K_{pA}):	3 dB(A)
Schallleistungspegel (L_{WA}):	105,2 dB(A)
Unsicherheit (K_{pA}):	3 dB(A)
Schwingungsemissionswert (a_h):	5,848 m/s^2
Unsicherheit (K):	1,5 m/s^2

Geräusch- und Vibrationsinformation

- Die angegebenen Schwingungsgesamtwerte und die angegebenen Geräuschemissionswerte sind nach einem genormten Prüfverfahren gemessen worden und können zum Vergleich eines Elektrowerkzeugs mit einem anderen verwendet werden.
- Die angegebenen Schwingungsgesamtwerte und die angegebenen Geräuschemissionswerte können auch zu einer vorläufigen Einschätzung der Belastung verwendet werden. **Verletzungsgefahr durch Vibrationen!**

WARNUNG!

- Die Schwingungs- und Geräuschemissionen können während der tatsächlichen Benutzung des Elektrowerkzeugs von den Angabewerten abweichen, abhängig von der Art und Weise, in der das Elektrowerkzeug verwendet wird, insbesondere, welche Art von Werkstück bearbeitet wird.
- Es ist notwendig, Sicherheitsmaßnahmen zum Schutz des Bedieners festzulegen, die auf einer Abschätzung der Schwingungsbelastung während der tatsächlichen Benutzungsbedingungen beruhen (hierbei sind alle Anteile des Betriebszyklus zu berücksichtigen, beispielsweise Zeiten, in denen das Elektrowerkzeug abgeschaltet ist und solche, in denen es zwar eingeschaltet ist, aber ohne Belastung läuft).

WARNUNG! Schädigung des Gehörs! Die Einwirkung von Lärm kann zu Schädigungen des Gehörs führen.

- Arbeiten Sie nur mit einem geeigneten Gehörschutz.
- In der Nähe befindliche Personen müssen ebenfalls einen geeigneten Gehörschutz tragen.

WARNUNG! Lärmbelästigung! Eine gewisse Lärmbelästigung durch das Elektrowerkzeug ist nicht vermeidbar.

- Verlegen Sie lärmintensive Arbeiten auf zugelassene und dafür bestimmte Zeiten.
- Halten Sie sich ggf. an Ruhezeiten und beschränken Sie die Arbeitsdauer auf das Notwendigste.

EG-Konformitätserklärung

CE Angaben und Normen finden Sie auf der beigelegten EG-Konformitätserklärung.

Obsah

Před prvním použitím 18
Rozsah dodávky 18
Vysvětlení symbolů 18
Stanovený účel 19
Bezpečnost 19
Návod k použití 25
Čištění, údržba a opravy 27
Řešení problémů 28
Likvidace 29
Technické údaje 29
ES prohlášení o shodě 30

Před prvním použitím

Před používáním výrobku se seznamte se všemi pokyny k použití a bezpečnostními pokyny. Výrobek používejte jen v souladu s popisem a stanoveným účelem. Uschovejte tento návod k použití pro pozdější použití.
Budete-li předávat tento výrobek další osobě, předejte jí i všechny podklady.
DŮLEŽITÉ, NÁVOD SI USCHOVEJTE PRO POZDĚJŠÍ POUŽITÍ A PEČLIVĚ SI JEJ PŘEČTĚTE!

Rozsah dodávky

- 1 bruska na suché broušení
- 1 sací hadice
- 1 hadicový adaptér
- 6 brusných papírů (s různou zrnitostí)
- 1 imbusový klíč
- 2 uhlíkové kartáčky
- 1 návod k použití

Zkontrolujte výrobek na úplnost dílů, jakož i na škody vzniklé přepravou. Výrobek nepoužívejte, pokud je poškozený! V případě poškození se obraťte na svou prodejnu Kaufland.

Vysvětlení symbolů

V tomto návodu k použití, na výrobku a na obalu jsou použity následující označení a symboly.

Před prvním použitím si přečtěte návod k použití!

Výstraha! Toto označení označuje nebezpečí se středním stupněm, které může v případě, že se mu nezamezí, vést k smrti nebo těžkým zraněním.

Pozor! Toto označení varuje před možnými věcnými škodami.

Noste ochranné brýle.

Noste ochranu sluchu.

Noste respirátor.

Tímto symbolem označené výrobky splňují všechny příslušné evropské předpisy.

Tento symbol Vám poskytuje užitečné dodatečné informace ohledně montáže nebo provozu.

V případě poškození nebo přeřezání vedení ihned odpojte zástrčku od elektrické sítě.

Tímto symbolem označené výrobky odpovídají třídě ochrany II (dvojitá izolace).

Použitá elektrická a elektronická zařízení nevyhazujte do domovního odpadu!

Stanovený účel

Stanovený účel tohoto elektrického nářadí zahrnuje velkoplošné suché broušení např. sádrokartonu na přípravu před natíráním nebo tapetováním za použití vhodných brusných papírů. Toto elektrické nářadí není vhodné k opracování malých ploch, ani rohů a hran. Není vhodné ani k obrušování tapet a nesmí se používat k mokrému broušení. Elektrické nářadí se nesmí používat k dělení nebo hrubování, leštění nebo s drátěnými kartáči. Materiál s obsahem azbestu se nesmí tímto elektrickým nářadím opracovávat. Výrobek je určen pouze pro soukromé použití v domácnosti. Jakékoliv jiné použití nebo pozměnění výrobku bude považováno za použití v rozporu se stanoveným účelem a může představovat značné nebezpečí poranění. Za škody vzniklé v důsledku nevhodného použití nenese výrobce žádnou odpovědnost. Výrobek není určen pro komerční použití.

Bezpečnost

Před prvním použitím výrobku si pečlivě přečtěte následující bezpečnostní pokyny. Pro bezpečné použití dbejte na všechny následující bezpečnostní pokyny.

Všeobecné bezpečnostní pokyny pro elektrické nářadí

Výstraha! Přečtěte si všechny pokyny a bezpečnostní pokyny! Nedodržování bezpečnostních pokynů a upozornění může vést k úrazu elektrickým proudem, požáru a/nebo k těžkým poraněním!

Bezpečnostní pokyny a informace uschovejte pro budoucí použití. *Označení „elektrické nářadí“ použité v bezpečnostních pokynech se vztahuje jak na síťové elektrické nářadí (s přívodním kabelem), tak na akumulátorové elektrické nářadí (bez přívodního kabelu).*

1. Bezpečnost v pracovním prostoru

a) Udržujte pracovní prostor v čistotě a dobře osvětlený. *Nepořádek nebo neosvětlený pracovní prostor mohou vést k nehodám.*

b) S elektrickým nářadím nepracujte v prostorách ohrožených výbuchem, v nichž jsou skladovány hořlavé kapaliny, plyny nebo prachy. *Při činnosti elektrického nářadí vznikají jiskry, které mohou zapálit prach nebo páry.*

c) Při používání elektrického nářadí zabraňte přístupu dětí a dalších osob. *Při vyrušení můžete ztratit kontrolu nad nářadím.*

2. Elektrická bezpečnost

a) ***Zástrčka elektrického nářadí musí odpovídat síťové zásuvce. Zástrčka se nesmí nijak upravovat. Pro elektrické nářadí chráněné zemněním nepoužívejte rozdvojky ani prodlužovací kabely.*** *Neupravované zástrčky a vhodné zásuvky zmenšují riziko úrazu elektrickým proudem.*

b) ***Vyhněte se tělesnému kontaktu s uzemněnými předměty, jako jsou trubky, tělesa topení, sporáky a chladničky.*** *Pokud je Vaše tělo uzemněno, vzrůstá nebezpečí úrazu elektrickým proudem.*

c) ***Elektrické nářadí chraňte před deštěm a vlhkem.*** *Vniknutí vody do elektrického nářadí zvyšuje riziko úrazu elektrickým proudem.*

d) ***Přívodní kabel nepoužívejte k nošení elektrického nářadí, jeho zavěšování, ani k vytahování zástrčky ze zásuvky. Chraňte kabel před horkem, oleji, ostrými hranami a pohyblivými částmi.*** *Poškozené nebo zapletené přívodní kabely zvyšují nebezpečí úrazu elektrickým proudem.*

e) ***Při použití elektrického nářadí ve venkovním prostoru použijte prodlužovací kabel vhodný pro venkovní použití.*** *Použití přívodního kabelu vhodného pro venkovní použití snižuje nebezpečí úrazu elektrickým proudem.*

f) ***Pokud je použití elektrického nářadí ve vlhkém prostředí nezbytné, použijte proudový chránič.*** *Použití proudového chrániče snižuje nebezpečí úrazu elektrickým proudem.*

3. Bezpečnost osob

a) ***Buďte pozorní, dávejte pozor na to, co děláte, a když používáte elektrické nářadí, přistupujte k práci s rozmyslem. S elektrickým nářadím nepracujte, pokud jste unaveni nebo pod vlivem drog, alkoholu nebo léků.*** *Krátký okamžik nepozornosti při práci s elektrickým nářadím může vést k vážným zraněním.*

b) ***Používejte osobní ochranné prostředky a vždy ochranné brýle.*** *Užívání osobních ochranných pomůcek jako respirátorů, obuvi s protiskluzovou podrážkou, ochranných přileb nebo chráničů sluchu vhodných pro druh a aplikaci elektrického nářadí snižuje riziko poškození zdraví.*

c) ***Zabraňte neúmyslnému spuštění nářadí. Před zapojením elektrického nářadí do sítě a/nebo zapojením akumulátoru, zvednutím nebo přenášením nářadí se ujistěte, zda je vypnuto.*** *Necháte-li při přenášení prst na vypínači nebo zapnuté nářadí připojujete k napájení, může to vést k nehodě.*

d) ***Před zapnutím elektrického nářadí odstraňte všechny nastavovací nástroje nebo klíče.*** *Nastavovací nástroj nebo klíč v otáčející se části nářadí může způsobit zranění.*

e) ***Vyhýbejte se nesprávnému držení těla. Vždy udržujte správný postoj a rovnováhu.*** *Tak budete moci nářadí lépe kontrolovat i v neočekávaných situacích.*

f) ***Noste vhodný oděv. Nenoste volný oděv ani šperky. Dbejte na to, aby se vaše vlasy, oblečení ani rukavice nedostaly do blízkosti pohyblivých částí.*** *Volný oděv, šperky nebo dlouhé vlasy mohou být zachyceny pohyblivými částmi.*

g) ***Pokud lze připojit zařízení na odsávání a zachytávání prachu, zajistěte, aby tato byla připojena a správně používána.*** *Odsávání prachu může snížit riziko poškození zdraví.*

4. Používání elektrického nářadí a zacházení s ním

a) ***Výrobek nepřetěžujte. Pro svou práci používejte vždy vhodný typ elektrického nářadí.*** *S elektrickým nářadím vhodným pro dané použití budete pracovat lépe a bezpečněji.*

b) ***Nepoužívejte elektrické nářadí, které má poškozený vypínač.*** *Elektrické nářadí, které nelze vypnout nebo zapnout, je nebezpečné a musí se nechat opravit.*

c) ***Před nastavováním nářadí, výměnou příslušenství nebo odkládáním nářadí vytáhněte zástrčku ze zásuvky a/nebo vyjměte akumulátor.*** *Toto bezpečnostní opatření zabrání neúmyslnému spuštění nářadí.*

d) ***Nepoužívané elektrické nářadí uchovávejte mimo dosah dětí. Nedovolte používat nářadí osobám, které nejsou obeznámeny s tímto elektrickým nářadím nebo s těmito bezpečnostními pokyny.*** *Elektrické nářadí je nebezpečné, používají-li jej nezkušené osoby.*

e) ***O elektrické nářadí adekvátně pečujte. Kontrolujte, zda se pohyblivé části nezasekávají nebo nejsou vychýleny či poškozeny, a zda nedochází k jiným jevům, které by mohly ovlivnit bezpečnou činnost elektrického nářadí. Před použitím nářadí nechte poškozené části vyměnit.*** *K mnoha nehodám dochází v důsledku špatné údržby elektrického nářadí.*

f) ***Řezné nástroje udržujte ostré a čisté.*** *Pečlivě udržované řezné nástroje s ostrými břity se méně zasekávají a snáze se vedou.*

g) ***Elektrické nářadí, příslušenství, nástroje apod. používejte podle těchto pokynů. Přihlížejte přitom k pracovním podmínkám a vykonávané činnosti.*** *Používání elektrického nářadí pro jiné, než stanovené účely, může vést k nebezpečným situacím.*

5. Opravy

a) ***Elektrické nářadí nechávejte opravovat kvalifikovanými odborníky a jen za použití originálních náhradních dílů.*** *To zaručí jeho bezpečnost.*

Bezpečnostní pokyny pro všechna použití – Společné bezpečnostní pokyny pro broušení brusným papírem

a) **Toto elektrické nářadí je určeno pro použití jako bruska s brusným papírem. Dodržujte všechny bezpečnostní pokyny, pokyny, zobrazení a údaje, které byly dodány spolu s nářadím.** *Pokud nebudete dodržovat následující pokyny, může dojít k úrazu elektrickým proudem, požáru a/nebo těžkému zranění.*

b) **Toto elektrické nářadí není určeno k broušení, práci s drátěnými kartáči, leštění a rozbrušování.** *Používání elektrického nářadí pro jiné než určené účely může vést k nebezpečí a zranění.*

c) **Nepoužívejte příslušenství, které není určeno a doporučeno výrobcem speciálně pro toto elektrické nářadí.** *To, že takové příslušenství lze upnout do Vašeho elektrického nářadí, ještě neznamená jeho bezpečné použití.*

d) **Povolená velikost otáček příslušenství musí být alespoň stejně vysoká jako maximální počet otáček uvedený na nářadí.** *Příslušenství, které se otáčí vyšší než povolenou rychlostí, se může roztrhnout a rozlétnout do okolí.*

e) **Vnější průměr a tloušťka příslušenství musejí odpovídat udaným rozměrům Vašeho elektrického nářadí.** *Nevhodně dimenzované příslušenství nelze dostatečně chránit krytem nebo kontrolovat.*

f) **Nástroje se závitem musejí sedět přesně na závitu vřetena brusky. Průměr otvoru příslušenství, které se upevňuje přírubou, musí odpovídat průměru objímky příruby.** *Příslušenství, které nelze přesně upevnit na vřeteno elektrického nářadí, se točí nepravidelně, velmi silně vibruje a může vést ke ztrátě kontroly nad nářadím.*

g) **Nepoužívejte poškozené příslušenství. Před každým použitím kontrolujte příslušenství, jako jsou brusné kotouče, zda nemají škrábance a odražené kousky, nejsou obroušené nebo silně opotřebené, zda drátěné kartáčky nemají uvolněné či zlomené drátky. Pokud Vám elektrické nářadí nebo jeho příslušenství upadne, zkontrolujte, zda není poškozené, nebo rovnou použijte nepoškozené příslušenství. Když příslušenství zkontrolujete a nasadíte, spusťte nářadí na dobu jedné minuty na nejvyšší otáčky, přičemž dbejte na to, abyste v rovině otáčení příslušenství nestáli Vy ani jiná osoba.** *Při tomto testu se poškozené příslušenství obvykle roztrhne.*

h) **Používejte osobní ochranné prostředky. Podle způsobu použitím použijte ochranu celého obličeje, ochranu očí nebo ochranné brýle. Pokud je to vhodné, používejte respirátor, ochranu sluchu, ochranné rukavice nebo speciální zástěru, která Vás ochrání před malými částicemi odletujícími z brusu a broušeného materiálu.** *Před odletujícími částicemi, které vznikají při různých aplikacích, je třeba chránit oči. Respirátory musí odfiltrovat prach, který vzniká při obrábění. Pokud jste dlouhodobě vystaveni silnému hluku, můžete utrpět ztrátu sluchu.*

i) **Dbejte na to, aby byly další osoby v bezpečné vzdálenosti od Vašeho pracovního prostoru. Každý, kdo vstupuje do pracovního prostoru, musí mít osobní ochranné prostředky.** *Úlomky obrobku nebo roztržené příslušenství může odletět a způsobit zranění i mimo vlastního pracoviště.*

j) **Pokud provádíte práce, při kterých může nástroj přijít do styku se skrytými elektrickými vedeními nebo s vlastním přívodním kabelem, držte elektrické nářadí jen za izolované rukojeti a části.** *Dotyk s vedením pod napětím může způsobit, že se pod napětí dostanou i kovové části výrobku a může dojít k úrazu elektrickým proudem.*

k) **Přívodní kabel držte v dostatečné vzdálenosti od otáčejících se nástrojů.** *Pokud ztratíte kontrolu nad nářadím, může se přívodní kabel přerušit nebo jej může nástroj zachytit, nebo otáčející se příslušenství může zachytit Vaši ruku nebo paži.*

l) **Nikdy elektrické nářadí neodkládejte, dokud se příslušenství zcela nezastaví.** *Otáčející se nástroj se může dostat do kontaktu s odkládací plochou, čímž můžete ztratit kontrolu nad nářadím.*

m) **Nikdy nenechávejte elektrické nářadí v chodu, pokud jej přenášíte.** *V důsledku náhodného dotyku s Vaším oděvem jej může otáčející se příslušenství zachytit a dostat se do kontaktu s Vaším tělem.*

n) **Pravidelně čistěte větrací otvory Vašeho elektrického nářadí.** *Ventilátor motoru vtahuje do nářadí prach a silné nashromáždění kovového prachu může způsobit ohrožení*

elektrickým proudem.

o) **Elektrické nářadí nepoužívejte v blízkosti hořlavých materiálů.** *Jiskry mohou tyto materiály zapálit.*

p) **Nepoužívejte příslušenství, které vyžaduje chlazení kapalinou.** *Použití vody nebo jiných chladicích kapalin může způsobit úraz elektřinou.*

Další bezpečnostní pokyny pro všechna použití – zpětný ráz a příslušné bezpečnostní pokyny

Zpětný ráz je náhlá reakce v důsledku zaseknutého nebo zablokovaného otáčejícího se nástroje, jako jsou brusné kotouče, brusné disky, drátěné kartáče apod. Zaseknutí nebo zablokování vede k náhlému zastavení otáčejícího se nástroje. Důsledkem toho je tendence neovládaného elektrického nářadí se roztočit v opačném smyslu, než se původně otáčelo příslušenství nářadí.

Když se např. brusný kotouč zasekne nebo zablokuje v obrobku, může se hrana brusného kotouče, která se zařezává do obrobku, zachytit a tak se může brusný kotouč vylomit nebo způsobit zpětný ráz. Brusný kotouč se pak pohybuje směrem k obsluhující osobě nebo od ní, a to podle smyslu otáčení kotouče vzhledem k místu zablokování.

Přitom mohou brusné kotouče i prasknout. Zpětný ráz je důsledkem nesprávného použití elektrického nářadí. Vhodnými opatřeními, popsanými dále, mu lze předejít.

a) **Držte elektrické nářadí pevně a mějte tělo a paže v takové poloze, abyste udrželi sílu zpětného rázu. Pokud je k dispozici, vždy používejte přídavné držadlo, abyste měli co nejlepší kontrolu nad silami zpětného rázu nebo momentem reakce při rozběhu.** *Díky vhodným preventivním opatřením může obsluhující osoba síly zpětného rázu a reakční síly zvládnout.*

b) **Nikdy nedávejte ruce do blízkosti otáčejícího se příslušenství.** *Při zpětném rázu se příslušenství může dostat do pohybu a zranit Vaše ruce.*

c) **Oblasti, ve které se může elektrické nářadí pohybovat při zpětném rázu, byste se měli vyhýbat.** *Zpětný ráz způsobí, že se nářadí pohybuje v opačném směru, než se pohybuje brusný kotouč při zaseknutí.*

d) **V oblasti rohů, ostrých hran apod. pracujte zvláště opatrně. Zabraňte tomu, aby se příslušenství od obrobku odrazilo a zakouslo.** *Otáčející se příslušenství má sklon se zakusovat v blízkosti rohů, ostrých hran a tam, kde se odrazí. Způsobí to ztrátu kontroly nebo zpětný ráz.*

e) **Nepoužívejte řetězový ani ozubený pilový kotouč.** *Takové příslušenství často způsobuje zpětný ráz nebo ztrátu kontroly nad elektrickým nářadím.*

Dodatečné bezpečnostní pokyny pro broušení brusným papírem

- Speciální bezpečnostní pokyny pro broušení brusným papírem

a) **Nepoužívejte příliš velké brusné kotouče, ale dbejte na pokyny výrobce ohledně velikosti brusných kotoučů.** *Brusné kotouče, které přečnívají přes brusný talíř, mohou způsobit zranění, jakož i blokování, roztržení brusných kotoučů nebo vést k zpětnému rázu.*

Dodatečné bezpečnostní pokyny

a) K dodanému adaptéru připojte vysavač.
b) Pozor! Zamezte, aby se brusný prach dostal do blízkosti otevřeného ohně, prach by mohl být výbušný.
c) Při broušení, zejména při práci nad hlavou a při opracovávání kritických materiálů noste vždy ochranné brýle a respirátor!
   Při broušení určitých materiálů (např. olověné barvy, některé druhy dřeva a kovu) vzniká škodlivý nebo toxický prach. Nadechnutí se prachu nebo kontakt s ním může představovat nebezpečí pro obsluhující osobu nebo osoby nacházející se v blízkosti.

Pokyny k vibracím a emise hluku

Emise hluku a vibrace omezte na minimum!

1. Používejte jen bezvadné elektrické nářadí.
2. Provádějte pravidelnou údržbu a čištění elektrického nářadí.
3. Přizpůsobte svou práci elektrickému nářadí.
4. Elektrické nářadí nepřetěžujte.
5. Elektrické nářadí nechte případně zkontrolovat.
6. Nepoužívané elektrické nářadí vypněte.

Zbytkové nebezpečí

I když budete s tímto elektrickým nářadím zacházet podle předpisů, budou zde vždy existovat zbytková rizika. V souvislosti s konstrukcí a provedením tohoto elektrického nářadí může docházet ke vzniku následujících nebezpečí:

a) Poškození zdraví v důsledku působení vibrací na ruce a paže, pokud se nářadí používá delší dobu, nebo se nevede a neudržuje správným způsobem.
b) Zranění a věcné škody, způsobené odletujícími nástroji, k jejichž nečekanému vymrštění z/od nářadí může dojít vlivem náhlého poškození, opotřebení nebo nesprávného upevnění.
c) Popáleniny a řezné poranění při dotyku nástroje přímo po použití a/nebo při dotyku holou kůží.

Výstraha! Toto elektrické nářadí při provozu vytváří elektromagnetické pole.
Toto pole může za jistých okolností ovlivňovat aktivní nebo pasivní lékařské implantáty. Pro snížení nebezpečí vážných nebo dokonce smrtelných úrazů doporučujeme osobám s lékařskými implantáty před použitím elektrického nářadí konzultaci s lékařem a výrobcem lékařského implantátu.

Opravy

a) Elektrické nářadí nechte opravit kvalifikovaným odborníkem za použití originálních náhradních dílů. *Tak zaručíte trvalou bezpečnost elektrického nářadí.*

Chování v nouzových situacích

Pomocí tohoto návodu k použití se seznamte s použitím tohoto výrobku.
Zapamatujte si bezpečnostní pokyny a bezpodmínečně je dodržujte. Pomůže to předcházet rizikům a nebezpečí.

a) **Při použití tohoto výrobku dávejte vždy pozor, abyste včas zpozorovali nebezpečí a dokázali mu čelit.** *Rychlým konáním můžete předejít těžkým zraněním a škodám.*
b) **Výrobek v případě poruchy ihned vypněte a odpojte od napájení.** *Výrobek nechte před opětovným používáním zkontrolovat a případně opravit kvalifikovaným odborníkem.*

Návod k použití

Seznam dílů

1. Držadlo
2. Hlavní držadlo
3. Vypínač
4. Nátrubek s převlečnou maticí
5. Přívodní kabel
6. Nastavovací tlačítka regulace otáček
7. Větrací otvory
8. Flexibilní brusná hlava
9. Brusná deska
10. Okraj kartáče
11. Sací hadice
12. Hadicový adaptér
13. Brusný papír
14. LED svítidlo
15. Vypínač (LED svítidlo)

Před uvedením do provozu

Vybalení

1. Otevřete obal a elektrické nářadí opatrně vyjměte.
2. Odstraňte balící a přepravní pojistky (pokud jsou k dispozici).
3. Zkontrolujte, zda je rozsah dodávky úplný a zkontrolujte elektrické nářadí, jakož i příslušenství na přepravné poškození.

Upozornění: Elektrické nářadí neuvádějte do provozu, pokud zjistíte, že nějaké části chybí nebo jsou poškozeny. V takovém případě se obraťte na prodejce, u kterého jste zakoupili toto nářadí.

4. Podle možnosti uschovejte obal až do konce záruční doby. Balení následně ekologicky zlikvidujte ta, že jej odevzdáte k recyklaci.

⚠ VÝSTRAHA! Elektrické nářadí ani obalový materiál nejsou hračky pro děti! Děti si nesmějí hrát s plastovými sáčky, fóliemi a drobnými díly! Hrozí nebezpečí spolknutí a udušení!

Montáž

- Vyklopte přední a zadní část (obr. 2) a dotáhněte šroubovou matici (obr. 3).
- Montáž teleskopického držadla: Nasaďte teleskopické držadlo na konec nářadí. Šroubovou matici řádně našroubujte na konec držadla.
- Pro nastavení délky uvolněte šroubovou matici. Délku lze nyní plynule nastavit vytažením / zatlačením teleskopického držadla. Šroubovou matici po nastavení požadované délky znovu dotáhněte (obr. 4).

Volba brusného papíru

1. Zrnitost brusného papíru (13) je uvedena na zadní straně. Čím menší je uvedené číslo, tím větší je zrnitost.
2. Brusný papír s hrubou zrnitostí používejte k hrubému broušení a brusný papír s jemnou zrnitostí používejte ke konečnému opracování. Doporučujeme brusné papíry s oxidem hlinitým, karbidem křemíku nebo jinými syntetickými brusnými prostředky.
3. Pokud máte na výběr brusný papír s různou zrnitostí, začněte hrubou zrnitostí a skončete nejjemnější zrnitostí, abyste dosáhli dobrý, resp. hladký výsledek broušení.

Montáž a výměna

Nasaďte brusný papír (13) suchým zipem k brusnému papíru brusné desky (9).

1. Přiložte brusný papír (13) k brusné desce (9) a rovnoměrně jej přitiskněte.
2. Pro výměnu brusného papíru (13) za nový/jiný jej stáhněte z brusné desky (9) (obr. 5).

Odsávání prachu

Výstraha! Při opracování např. nátěrů s obsahem olova mohou vznikat škodlivé/toxické plyny. Představují nebezpečí tak pro uživatele, jakož i osoby nacházející se v blízkosti! Používejte toto elektrické nářadí proto jen s odsávacím zařízením a sebe a ostatní osoby v pracovním prostoru dodatečně chraňte vhodnými osobními ochrannými prostředky!

Při práci s tímto elektrickým nářadím vzniká množství prachu. Odsávání prachu je velmi užitečné k udržení čistého pracovního prostoru. Odsávací zařízení nebo vysavač lze připojit sací hadicí (11), která se připojí k připojení pro odsávání prachu.

1. Nos na konci hadice zarovnejte s hadicovým adaptérem (12) (obr. 6). Konec vložte dovnitř a zajistěte otočením nátrubku s převlečnou maticí (4) doprava (obr. 7).
2. Spojte hadicový adaptér (12) s vhodným odsávacím zařízením, jako např. vysavačem (obr. 8).

Upozornění: Dbejte na to, aby byl vysavač před použitím vhodný k použití s elektrickým nářadím.

Okraj kartáče

Brusná hlava elektrického nářadí má kolem dokola okraj kartáče (10). Má to dvě výhody:

a) a) Okraj kartáče (10) přečnívá přes brusnou desku (9) a dostane se jako první k opracovávané ploše. Tak se dostane brusná deska rovnoběžně k pracovní ploše, dříve než se nástroj dostane do kontaktu s opracovávanou plochou. Tak se zabrání vytvoření srpovitému prohloubení okrajem brusného kotouče.

b) b) Kromě toho zabraňuje okraj kartáče (10) nadměrné tvorbě prachu. Díky štětinám se prach vznikající při broušení nedostává směrem ven, ale se odstraňuje odsávacím systémem. Před každou prací s tímto elektrickým nářadím dbejte na to, aby byl okraj kartáče (10) neporušen. Pokud zpozorujete poškození nebo opotřebení, nechte jej vyměnit.

Připojení napájení

1. Ujistěte se, že je elektrické nářadí vypnuto. Před připojením k napájení nejdříve vždy přepněte vypínač (3) do vypnuté polohy.
2. Zapojte zástrčku do správně nainstalované zásuvky, která odpovídá požadavkům podle technických údajů.
3. Elektrické nářadí je nyní připraveno k provozu.

Používání

Počet kmitů

Před zahájením práce nastavte počet kmitů podle oblasti použití. Nízký počet kmitů použijte pro hrubé broušení a pro jemné práce počet kmitů zvyšte.

Stiskněte nastavovací tlačítka regulace otáček (6):

- Pro zvýšení otáček stiskněte + (obr. 9)
- Pro snížení otáček stiskněte - (obr. 10)

Zapnutí/vypnutí

Zapnutí:

Stiskněte vypínač (3).

Nepřetržitý provoz: (obr. 11)
Vypínač (3) zajistěte aretačním tlačítkem (a).

Vypnutí:
Stiskněte krátce vypínač (3).

Upozornění: Nástroj po vypnutí ještě dobíhá. Elektrické nářadí odložte až po úplném zastavení nástroje.

Broušení
1. Nasaďte vhodný brusný papír (13) a zvolte vhodné otáčky.
2. Podržte elektrické nářadí bezpečně za držadlo (1) a hlavní držadlo (2) a zapněte jej, jak je uvedeno.
3. Počkejte, dokud nástroj dosáhne svou plnou pracovní rychlost.
4. Veďte brusnou desku (9) co nejrovnoběžněji ke stěně a přiložte ji k opracovávané ploše nejdříve okrajem kartáče (10).
5. Pro přiložení nástroje k opracovávané ploše vyvíjejte na brusnou hlavu (8) mírný tlak.
6. Pohybujte elektrickým nářadím rovnoměrnými pohyby po ploše. **Upozornění:** Nedržte elektrické nářadí příliš dlouho na jednom místě, abyste zamezili nerovnoměrným výsledkům broušení.
7. Před vypnutím elektrického nářadí nadzvedněte brusnou desku (9) od opracovávané plochy.
8. Elektrické nářadí odložte až po úplném zastavení nástroje.

Použití LED svítidla (obr. 12)
Nástroj disponuje LED svítidlem (14) pro osvětlení pracovního prostoru.
- Zapnutí LED svítidla: stiskněte vypínač (LED svítidlo) (15) do polohy „I".
- Vypnutí LED svítidla: stiskněte vypínač (LED svítidlo) (15) do polohy „0".

Po použití
1. Elektrické nářadí vypněte tak, jak je uvedeno, odpojte jej od napájení a nechte vychladnout.
2. Elektrické nářadí vyčistěte, proveďte jeho údržbu tak, jako je uvedeno níže a pečlivě jej odložte.

Čištění, údržba a opravy

Výstraha!
NEBEZPEČÍ ZRANĚNÍ! Před jakoukoliv prací na samotném elektrickém nářadí (např. přeprava, montáž, přestavování, čištění a údržba) vytáhněte zástrčku ze zásuvky!

Čištění

a) Ochranná zařízení, větrací otvory a tělo motoru udržujte pokud možno bez prachu a znečištění.
b) Elektrické nářadí otřete čistým hadříkem nebo jej vyfoukněte stlačeným vzduchem při nízkém tlaku (max. 3 bar).
c) Vyčistěte elektrické nářadí přímo po každém použití.
d) Nepoužívejte žádné čisticí prostředky ani rozpouštědla, protože by mohly poškodit plastové díly nářadí. Dbejte na to, aby se dovnitř nářadí nedostala žádná voda.

Výměna přívodního kabelu
Pokud je poškozen přívodní kabel tohoto elektrického nářadí, musí jej vyměnit výrobce nebo jeho zákaznický servis nebo jiná kvalifikovaná osoba, aby se předešlo ohrožení.

Údržba
Před a po každém použití zkontrolujte elektrické nářadí a příslušenství (např. nástroje) na opotřebení a poškození. Případně je vyměňte podle postupu uvedenému v tomto návodu k použití. Přitom dbejte na technické požadavky.

Brusná deska, okraj kartáče

Brusnou desku (9) a okraj kartáče (10) v případě poškození nebo silného opotřebení nechte vyměnit kvalifikovaným odborníkem za nové stejného typu.

Výstraha! Uvnitř elektrického nářadí se nenacházejí žádné díly určené k údržbě uživatelem. Elektrické nářadí nikdy neotvírejte! Odneste jej k údržbě kvalifikovanému odborníkovi!

Uložení a přeprava

1. Nepoužívané elektrické nářadí uložte na suchém, dobře větraném místě mimo dosah dětí, např. na vysoké skříni nebo uzamčeném místě.
2. Uložte elektrické nářadí, návod k použití a příp. příslušenství pokud možno spolu v originálním obalu. Tak budete mít všechny informace a díly stále k dispozici.
3. Noste elektrické nářadí vždy za držadla.
4. Abyste zamezili poškození při přepravě, elektrické nářadí zabalte nebo použijte originální obal.
5. Elektrické nářadí chraňte před vibracemi a otřesy, zejména při přepravě ve vozidle.

Řešení problémů

Domnělé poruchy funkce, závady či poškození jsou často problémy, které může uživatel odstranit sám. Proto dříve, než se obrátíte na odborníka, zkontrolujte elektrické nářadí podle následující tabulky. Problém se tak dá často odstranit rychle.

Porucha	Možná příčina	Řešení
1. Elektrické nářadí se nerozeběhne	Přerušené napájení	Napájení zkontrolujte připojením jiného elektrického nářadí
	Vadný přívodní kabel nebo zástrčka	Kontrola elektrikářem
	Jiná elektrická závada elektrického nářadí	Kontrola elektrikářem
2. Elektrické nářadí nemá plný výkon	Prodlužovací kabel je příliš dlouhý a/nebo má příliš malý průřez	Použijte prodlužovací kabel povolené délky a/nebo dostatečného průřezu
	Napájecí napětí (např. generátor) je příliš nízké	Elektrické nářadí připojte k vhodnému napájení
3. Špatné výsledky práce	Opotřebovaný nástroj	Nástroj nechte vyměnit
	Opotřebovaná brusná deska	Brusnou desku nechte vyměnit
4. Velká tvorba prachu	Opotřebovaný okraj kartáče	Okraj kartáče vyměňte
	Odsávání prachu není připojeno/ zapnuto	Připojte/zapněte odsávání prachu

Likvidace

Likvidace obalu

Obalový materiál se skládá z recyklovatelných materiálů. Obalový materiál odstraňte podle jeho označení na k tomu určených sběrných místech resp. podle platných předpisů.

Pokyny k likvidaci elektrických výrobků

Elektrické výrobky nevyhazujte do domovního odpadu. Podle evropské směrnice o elektrickém a elektronickém odpadu 2012/19/ES a její implementace do národní legislativy se musí elektrická zařízení shromažďovat odděleně a předávat k ekologickému zhodnocení.

Alternativa recyklování k požadavku na vrácení:
Vlastník elektrického výrobku je místo vrácení povinen za účelem řádného zhodnocení výrobek odevzdat k recyklaci. Starý výrobek lze odevzdat na sběrném místě, kde se provede likvidace ve smyslu cirkulární ekonomiky a zákonu o odpadech. Netýká se to příslušenství starých výrobků a dílů bez elektronických částí.

Další pokyny pro likvidaci
Vysloužilý elektrický výrobek odevzdejte tak, abyste neohrozili jeho pozdější opětovné použití nebo zhodnocení. Vysloužilé elektrické výrobky mohou obsahovat škodlivé látky. Při nesprávném zacházení nebo při poškození výrobku by tyto látky mohly při pozdějším zhodnocení výrobku způsobit poškození zdraví nebo znečištění vody a půdy.

Technické údaje

Model:	1280874
Vstupní napětí:	220-240 V~ (střídavý proud) / 50 Hz
Příkon:	710 W
Jmenovité otáčky n:	800-1800/min^{-1}.
Velikost vřetena:	M14
Průměr brusného papíru:	225 mm
Krytí:	IPX0
Třída ochrany:	II / ⧈ (dvojitá izolace)
Hodnota emise hluku a vibrací	
Úroveň akustického tlaku (L_{pA}):	94,2 dB(A)
Nepřesnost (K_{pA}):	3 dB(A)
Úroveň akustického výkonu (L_{WA}):	105,2 dB(A)
Nepřesnost (K_{pA}):	3 dB(A)
Hodnota emise vibrací (a_h):	5,848 m/s²
Nepřesnost (K):	1,5 m/s²

Informace o hluku a vibracích

- Udávané celkové hodnoty emise vibrací a hluku byly zjištěny podle normované zkušební metody a lze je použít pro účely srovnání jednoho elektrického nářadí s jiným.
- Udávané celkové hodnoty vibrací a emise hluku lze také používat na předběžný odhad zatížení. **Nebezpečí zranění vibracemi!**

Výstraha!

- Hodnoty emise vibrací a hluku se mohou během skutečného používání elektrického nářadí odlišovat od udávaných hodnot, v závislosti na způsobu používání elektrického nářadí.
- Je nutné stanovit bezpečnostní opatření pro ochranu obsluhy, která vycházejí z odhadu zatížení v reálných podmínkách používání (přitom je třeba vzít v úvahu doby provozu, např. doby, v nichž je nářadí vypnuto, a časové úseky, v nichž je sice zapnut, ale běží naprázdno bez zatížení).

Výstraha! Nebezpečí poškození sluchu! Působení hluku může vést k poškození sluchu.

- Hlučné práce provádějte během povolených dnů a částí dne.
- Dodržujte časy klidu a omezte trvání práce na nevyhnutnou dobu.

ES prohlášení o shodě

CE Údaje a normy najdete v přiloženém ES prohlášení o shodě

Sadržaj

Prije prve upotrebe 31
Opseg isporuke 31
Objašnjenje znakova 31
Upotreba u skladu s namjenom 32
Sigurnost 32
Upute za rukovanje 38
Čišćenje, održavanje i popravak 40
Uklanjanje grešaka 41
Odlaganje 42
Tehnički podaci 42
EU Izjava o sukladnosti 43

Prije prve upotrebe

Prije prve upotrebe proizvoda upoznajte se sa svim napomenama za rukovanje i sigurnost. Koristite proizvod samo onako kako je opisano i za navedena područja upotrebe. Sačuvajte upute za rukovanje ako ih kasnije budete trebali.

Prilikom predaje proizvoda trećim osobama predajte im sve dokumente o proizvodu.

VAŽNO, SAČUVAJTE ZA BUDUĆE KORIŠTENJE: PAŽLJIVO PROČITAJTE!

Opseg isporuke

- 1x brusilica za suhu gradnju
- 1x usisno crijevo
- 1x adapter za crijevo
- 6x brusni papir (s različitom granulacijom)
- 1 x imbus ključ
- 2x ugljične četkice
- 1x upute za rukovanje

Provjerite jesu li svi dijelovi isporučeni i ima li na proizvodu oštećenja od transporta.

Oštećen proizvod nemojte stavljati u pogon! U slučaju oštećenja obratite se podružnici tvrtke Kaufland.

Objašnjenje znakova

Koriste se sljedeće signalne riječi i simbole u ovim uputama za rukovanje, na proizvodu ili na ambalaži.

Prije stavljanja proizvoda u pogon pročitajte upute za rukovanje.

Upozorenje! Ova signalna riječ označava opasnost srednjeg stupnja koja, ako se ne izbjegne, za posljedicu može imati smrt ili teške ozljede.

Pažnja! Ova signalna riječ upozorava na moguće materijalne štete.

Nosite zaštitu za oči

Nosite zaštitu za sluh.

Nosite masku protiv prašine.

CE Ovim simbolom označeni proizvodi ispunjavaju sve zajedničke propise Europskog gospodarskog prostora koji se moraju primjenjivati.

Ovaj vam simbol daje dodatne korisne informacije u vezi sa montažom ili funkcioniranjem.

Utikač odmah izvucite iz struje ako je kabel oštećen ili prekinut.

Ovaj simbol označava električne uređaje koji odgovaraju klasi zaštite II (dvostruka izolacija).

Ne odlažite električne i elektronske uređaje u kućno smeće!

Upotreba u skladu s namjenom

Upotreba u skladu s namjenom ovog električnog alata obuhvaća suho brušenje suhih zidova velikih površina za pripremu premaza ili tapeciranja uz upotrebu odgovarajućih brusnih listova. Ovaj električni alat nije pogodan za obradu malih površina te kutova i rubova. Osim toga nije pogodan za skidanje tapeta i ne smije se koristiti za mokro brušenje. Električni se alat ne smije koristiti kao brusilica za razdvajanje ili kutna brusilica, polirač ili se koristiti sa žičanim četkama. Materijali koji sadrže azbest ne smiju se obrađivati ovim električnim uređajem. Uređaj je predviđen za upotrebu samo u privatnih kućanstvima. Svaka drukčija vrsta upotrebe ili preinake proizvoda smatra se upotrebom koja nije u skladu s namjenom i nosi sa sobom značajne opasnosti od ozljeda. Proizvođač ne preuzima odgovornost za štete koja nastanu zbog korištenja koje nije u skladu s namjenom. Nije namijenjen za komercijalnu upotrebu.

Sigurnost

Prije prvog korištenja proizvoda pažljivo pročitajte sljedeće sigurnosne napomene. Za sigurnu upotrebu slijedite sve sljedeće sigurnosne napomene.

Opće sigurnosne napomena za električne alate

Upozorenje! Pročitajte sigurnosne napomene i naputke! Propusti prilikom uvažavanja sigurnosnih uputa i naputaka mogu prouzrokovati električni udar, požar i/ili teške ozljede!

Sačuvajte sve sigurnosne napomene i naputke za buduću upotrebu. *Pojam „električni alat" koji se koristi u sigurnosnim napomenama odnosi se na električne alate na struju (s mrežnim kabelom) i na električne alate na baterije (bez mrežnog kabela).*

1. Sigurnost na radnom mjestu

a) **Svoj radni prostor držite čistim i dobro osvijetljenim.** *Nered ili neosvijetljena radna područja mogu dovesti do ozljeda.*

b) **Električnim alatom nemojte raditi u potencijalno eksplozivnom okruženju u kojem se nalaze zapaljive tekućine, plinovi ili prašine.** *Električni alati proizvode iskrice koje mogu zapaliti prašinu ili isparenja.*

c) **Tijekom korištenja električnog alata djeca i ostale osobe ne smiju biti u vašoj blizini.** *U slučaju gubljenja pažnje možete izgubiti kontrolu nad alatom.*

2. Električna sigurnost

a) ***Priključni utikač električnog alata mora se umetati u odgovarajuću utičnicu. Utikač se ni na koji način ne smije mijenjati. Nemojte koristiti utikač-adapter zajedno s električnim alatima koji su zaštitno uzemljeni.*** *Nepromijenjeni utikači i odgovarajuće utičnice smanjuju rizik od električnog udara.*

b) ***Izbjegavajte kontakt tijela s uzemljenim površinama, kao što su cijevi, sustavi grijanja, štednjaci i hladnjaci.*** *Postoji povećan rizik od strujnog udara ako je vaše tijelo uzemljeno.*

c) ***Električne alate držite dalje od kiše ili vlage.*** *Prodiranje vode u električni uređaj povećava rizik od električnog udara.*

d) ***Nemojte neispravno koristiti kabel kako biste nosili ili objesili električni alat ili da izvučete utikač iz utičnice. Kabel držite dalje od vrućine, ulja, oštrih rubova ili pokretnih dijelova uređaja.*** *Oštećeni ili zapleteni kabeli povećavaju rizik od električnog udara.*

e) ***Ako s električnim alatom radite vani, koristiti samo produžne kabele koji su pogodni za korištenje vani.*** *Primjena produžnog kabela pogodnog za rad vani smanjuje rizik od električnog udara.*

f) ***Ako se rad s električnim alatom u vlažnoj okolini, koristite FI-zaštitni prekidač.*** *Korištenje FI-zaštitnog prekidača smanjuje rizik od električnog udara.*

3. Sigurnost osoba

a) ***Budite pažljivi, pazite na to što radite i idite bistre glave na rad s električnim alatom. Nemojte koristiti električni alat ako ste umorni ili pod utjecajem droge, alkohola ili lijekova.*** *Jedan trenutak nepažnje prilikom korištenja električnog alata može dovesti do ozbiljnih ozljeda.*

b) ***Nosite osobnu zaštitnu opremu i uvijek zaštitne naočale.*** *Nošenje osobne zaštitne opreme, kao što je maska protiv prašine, neklizajuće zaštitne cipele, zaštitna kaciga ili zaštita za sluh ovisno o vrsti i upotrebi električnog alata smanjuje rizik od ozljeda.*

c) ***Izbjegavajte nenamjeran rad alata. Uvjerite se da je električni alat isključen prije nego ga uključite u struju i/ili prije nego uključite bateriju, prije nego ga podignete ili nosite.*** *Ako prilikom nošenja električnog alata imate prst na prekidaču ili već uključen uređaj priključite na struju, može doći do nesreća.*

d) ***Uklonite alate za podešavanje ili ključeve prije nego uključite električni alat.*** *Alat ili ključ koji se nalazi u dijelu uređaja koji se okreće može dovesti do ozljeda.*

e) ***Izbjegavajte nenormalno držanje tijela. Osigurajte stabilan položaj i uvijek održavajte ravnotežu.*** *Tako možete električni uređaj bolje kontrolirati u neočekivanim situacijama.*

f) ***Nosite odgovarajuću odjeću. Nemojte nosite široku odjeću ili nakit. Kosu, odjeću ili rukavice držite dalje od pokretnih dijelova alata.*** *Odjeću koja nije pripijena uz tijelo, nakit ili dugu kosu mogu zahvatiti pokretni dijelovi alata.*

g) ***Ako se mogu montirati naprave za usisavanje prašine ili prihvat ostalih čestica, uvjerite se da su priključene i da se mogu ispravno koristiti.*** *Korištenje naprave za usisavanje može smanjiti opasnosti od prašine.*

4. Korištenje i čuvanje električnog alata

a) ***Ne preopterećujte uređaj. Za svoj rad koristite odgovarajući električni alat.*** *Odgovarajućim električnim uređajem bolje i sigurnije radite u navedenom području.*

b) ***Nemojte koristiti električni alat čiji je prekidač neispravan.*** *Električni alat koji se ne da uključiti ili isključiti opasan je i mora se popraviti.*

c) ***Izvucite utikač iz utičnice i/ili uklonite bateriju prije nego počnete s podešavanjem uređaja, zamjenom pribora ili pospremanjem uređaja. Ova mjera opreza smanjuje nenamjerno uključivanje i rad električnog alata.***

d) ***Električne alate koje ne koristite držite dalje od dohvata djece. Ne dozvolite osobama koristiti uređaj koje nisu upoznate s njegovim radom ili nisu pročitale ove naputke.*** *Električni alati su opasni ako ih koriste neiskusne osobe.*

e) ***Brižljivo njegujte električne alate. Kontrolirajte funkcioniraju li pokretni dijelovi besprijekorno i jesu li zaglavljeni, jesu li dijelovi slomljeni ili tako oštećeni da je ograničeno funkcioniranje električnog alata. Prije korištenje alata dajte popraviti oštećene dijelove.*** *Uzrok mnogih nezgoda su loše održavani električni alati.*

f) ***Neka vaši rezni alati budu oštri i čisti.*** *Pažljivo njegovani rezni alati oštrih raznih rubova manje se zaglavljuju i lakše je s njima raditi.*

g) ***Koristite električni alat, pribor pomoćni alat itd. u skladu s ovim naputcima. Pri tome uzmite u obzir radne uvjete i posao koji obavljate.*** *Upotreba električnih alata u svrhe drukčije od navedenih može dovesti do opasnih situacija.*

5. Servis

a) ***Neka vaš električni uređaj popravlja kvalificirano stručno osoblje uz upotrebu samo originalnih rezervnih dijelova.*** *Time se osigurava do se zadrži sigurnost električnog alata.*

Sigurnosne napomene za sve primjene – Zajedničke sigurnosne napomene za brušenjem brusnim papirom

a) **Ovaj električni alat mora se koristiti kao brusilica s brusnim papirom. Obratite pažnju na sigurnosne napomene, naputke, prikaza i podatke koje dobijete s ovim uređajem.** *Ako ne budete poštovali sljedeće naputke, može doći do strujnog udara, vatra ili teških ozljeda.*

b) **Ovaj električni alat nije pogodan za brušenje, radove sa žičanim četkama, poliranja i rezanje brušenjem.** Upotrebe za koje električni alat nije predviđen mogu izazvati opasnosti i ozljede.

d) **Nemojte koristiti pribor koji proizvođač nije specijalno predvidio i preporučio za ovaj električni uređaj.** *Samo zato što pribor možete pričvrstiti na svojem električnom alatu, ne jamči sigurnu upotrebu.*

b) **Dozvoljeni broj okretaja pribora mora najmanje biti toliko visok kao najveći broj okretaja naveden na električnom alatu.** Pribor koji se brže okreće nego što je dozvoljeno može pući i razletjeti se okolo.

e) **Vanjski promjer i debljina radnog alata moraju odgovarati dimenzijama vašeg električnog alata.** Radni alat pogrešnog promjera ne može se dovoljno zakloniti ili kontrolirati.

f) **Radni alat s navojnim umecima mora točno odgovarati navoju brusnog vretena. Kod radnih alata koji se montiraju pomoću prirubnice promjer rupe radnog alata mora odgovarati promjeru prihvata prirubnice.** *Radni alati koji nisu točno pričvršćeni na električni uređaj okreću se neravnomjerno, vibriraju veoma snažno i mogu dovesti do gubitka kontrole.*

g) **Nemojte koristiti oštećen pribor. Prije svake upotrebe provjerite ima li na priboru kao što su brusni diskovi lomova ili napuklina, na brusnim tanjurima napuklina, habanja ili velike istrošenosti te ima li na žičanim labavih ili puknutih žica. Ako električni alat ili alatni pribor padne, provjerite je li oštećen ili koristiti neoštećen proizvod. Nakon što provjerite i upotrijebite pribor, Vi i osobe koje se nalaze u blizini izvan razine rotirajućeg pribora i ostavite uređaj da radi 1 minutu uz najveći broj okretaja.** *Oštećeni pribor najčešće puca tijekom tog vremena provjere.*

h) **Nosite osobnu zaštitnu opremu. Ovisno o vrsti primjene koristite potpunu zaštitu za lice, zaštitu za oči ili zaštitne naočale. Ako je potrebno, nosite masku protiv prašine, zaštitu za sluh, zaštitne rukavice ili specijalnu pregaču koja će vas zaštiti od čestica brušenja ili materijala.** *Oči treba zaštiti od letećih stranih tijela koja nastaju kod raznih primjena.* Maske za prašinu i zaštitne maske moraju filtrirati prašinu koja nastaje tijekom primjene. *Ako ste dugo izloženi buci, može vam se dogoditi gubitak sluha.*

i) **Pazite na siguran razmak drugih osoba od vašeg radnog prostora. Svatko tko uđe u radni prostor mora nositi zaštitnu opremu.** *Djelići obratka ili slomljeni radni alat mogu odletjeti i izazvati ozljede izvan izravnog radnog prostora.*

j) **Električni alat držite samo za izolirane površine drški kada obavljate radove kod kojih radni alat može pogoditi skrivene električne vodove ili vlastiti mrežni kabel.** *Kontakt s vodom pod naponom može metalne dijelove uređaja izložiti naponu te također dovesti od električnog udara.*

k) **Mrežni kabel držite dalje od radnog pribora se okreće.** *Ako izgubite kontrolu nad uređajem, mrežni se kabel može prerezati ili zahvatiti i vaša šaka ili ruka može dospjeti u radni pribor koji se okreće.*

l) **Nikada ne odlažite električni alat prije nego se radni pribor u potpunosti ne zaustavi.** *Radni pribor koji se okreće može doći u kontakt s površinom na kojoj je odložen zbog čega možete izgubiti kontrolu nad električnim alatom.*

m) **Ne ostavljajte električni alat da radi dok ga nosite.** *Radni pribor koji se okreće može slučajnim kontaktom zahvatiti vašu odjeću i da se radni pribor počne bušiti vaše tijelo.*

n) **Redovito čistite ventilacijske proreze električnog alata.** *Ventilator hlađenja motora uvlači prašinu u kućište, a velike nakupine metalne prašine mogu izazvati električne opasnosti.*

o) **Električni alat nemojte koristiti u blizini zapaljivih materijala.** *Iskrice mogu zapaliti te materijale.*

p) **Nemojte koristiti radni pribor koji zahtijeva tekuća rashladna sredstva.** *Korištenje vode ili drugih tekućih rashladnih sredstava može izazvati strujni udar.*

Dodatne sigurnosne informacije za sve vrste primjena - Povratni trzaj i odgovarajuće sigurnosne napomene Povratni trzaj je iznenadna reakcija zbog radnog pribora koji se zakačio ili blokirao okrećući se, kao što je brusni disk, brusni tanjur, žičana četka itd. Zakačivanje ili blokiranje dovodi do naglog zaustavljanja rotirajućeg radnog pribora. Time se nekontrolirani električni alat ubrzava na mjestu blokade suprotno smjeru okretanja radnog pribora.

Ako se primjerice brusni disk zakvači ili zablokira u obratku, rub brusnog diska koji ulazi u obradak može se zaglaviti te time izazvati pucanje brusnog diska ili izazvati povratni trzaj. Brusni disk se tada kreće prema rukovatelju ili od njega, ovisno o smjeru okretanja diska na mjestu blokade.
Pri tome brusni diskovi mogu puknuti. Povratni trzaj je posljedica pogrešne ili neispravne upotrebe električnog alata. To se može spriječiti odgovarajućim mjerama opreza, kao što je opisano u nastavku:

a) **Držite čvrsto električni alat i tijelom i rukama zauzmite položaj u kojem možete djelovati protiv sila povratnog trzaja. Koristite uvijek dodatnu dršku ako postoji kako biste imali što bolju kontrolu nad silama povratnog trzaja ili reaktivnih momenata kod najvećeg broja obrtaja.** *Rukovatelj može odgovarajućim mjerama opreza* vladati silama povratnog trzaja ili reakcije.
b) **Nikada ne približavajte ruku radnom priboru koji se okreće.** *Radni pribor kod povratnog trzaja može prijeći preko vaše ruke.*
c) **Svojim tijelom izbjegavajte područje u kojem se pomiče radni pribor kod povratnog trzaja.** *Povratni trzaj na mjestu blokade* tjera radni pribor u smjeru suprotnom od kretanja brusnog diska.
d) **Radite s posebnim oprezom u području kutova, oštrih bridova itd. Spriječite da se radni pribor odbija od obratka ili se zaglavi u njemu.** *Rotirajući radni pribor* ima tendenciju da kod kutova, oštrih bridova ili kada se odbija da se zaglavi. *To izaziva gubitak kontrole ili povratni trzaj.*
e) **Nemojte koristiti lančani li nazubljeni list pile.** *Takav radni pribor često izaziva povratni trzaj ili gubitak kontrole nad električnim alatom.*

Dodatne sigurnosne napomena za brušenje brusnim papirom - Posebne sigurnosne napomena za brušenje brusnim papirom

a) **Nemojte koristiti prevelike brusne listove već se pridržavajte navoda proizvođača o veličini brusnog lista.** *Brusni listovi koji premašuju brusni tanjur mogu izazvati ozljede ta dovesti do blokiranja, pucanja brusnih listova ili do povratnog trzaja.*

Dodatne sigurnosne napomene

a) Za rad priključite usisavač na isporučeni adapter.
b) Pažnja! Nemojte dozvoliti da brusna prašina dospije u blizinu vatre jer prašina može biti eksplozivna.
c) Uvijek nosite zaštitne naočale i zaštitnu masku protiv prašine kada obavljate radove na brušenju, naročito kod radova iznad glave i kod obrade kritičnih materijala!
Kod brušenja određenih materijala (primjerice olovnih boja, nekih vrsta drva i metala) nastaju štetne ili otrovne prašine. Dodirivanje ili udisanje takvih prašina može predstavljati opasnost za rukovatelja uređaja ili za osobe koje se nalaze u njegovoj blizini.

Napomene za vibraciju u stvaranje buke

Ograničiti na minimum stvaranje buke i vibracija!

1. Koristite samo besprijekoran električni alat.
2. Redovito održavajte i čistite električni alat.
3. Prilagodite svoj način rada električnom alatu.
4. Ne preopterećujte električni alat.
5. Električni alat po potrebi dajte provjeriti.
6. Isključiti električni alat kada se ne koristi.

Preostali rizici

Čak i ako ovim električnim alatom propisno rukujete, ostaju preostali rizici. Mogu se pojaviti sljedeće opasnosti u vezi s konstrukcijom i izvedbom ovog električnog alata:

a) Štete po zdravlje kao rezultat vibracija šake i ruke ako se uređaju duže koristi ili se ne njime neispravno rukuju i ne održava ga se.
b) Ozljede i materijalne štete prouzročene letećim radnim priborom koji izliječe iz/od električnog alata zbog iznenadnog oštećenja, habanja ili neispravnog postavljanja.
c) Opekline i posjekotine ako se radni pribor dotakne odmah nakon korištenja i/ili izravno kožom.

Upozorenje! Tijekom rada ovog električnog alata stvara se elektromagnetno polje.
To polje može pod određenim okolnostima loše utjecati na funkcionalnost aktivnih i pasivnih medicinskih implantata. Kako bi se smanjile ozbiljne ili smrtne ozljede, osobama s medicinskim implantatima preporučujemo da se prije rukovanja električnim alatom posavjetuju sa svojim liječnikom.

Popravak

a) Neka vaš električni uređaj popravlja kvalificirano stručno osoblje uz upotrebu samo originalnih rezervnih dijelova. *Time jamčite stalnu sigurnost svog električnog alata.*

Ponašanje u slučaju nužde

Pomoću ovih uputa za rukovanja upoznajte se s korištenjem ovog proizvoda.
Zapamtite sigurnosne napomena i obvezno ih se pridržavajte. To pomaže u izbjegavanju rizika i opasnosti.

a) Tijekom korištenja ovog proizvoda budite uvijek pažljivi kako biste pravovremeno prepoznali opasnosti i mogli djelovati. *Brzo djelovanje može spriječiti teške ozljede i materijalne štete.*

b) U slučaju neispravnog funkcioniranja odmah isključite proizvod i odvojite ga od strujnog napajanja. *Dajte da ga ispita kvalificirano stručno osoblje i po potrebi ga popravi prije nego što ga ponovno stavite u pogon.*

Upute za rukovanje

Opis dijelova

1. Površina drške
2. Glavna drška
3. Prekidač za uključivanje/isključivanje
4. Priključni nastavak s preturnom maticom
5. Mrežni kabel
6. Gumbi za podešavanje odabira broja okretaja
7. Ventilacijski otvori
8. Fleksibilna brusna glava
9. Brusna ploča
10. Rub četke
11. Usisno crijevo
12. Adapter za crijevo
13. Brusni papir
14. LED svjetiljka
15. Prekidač uključeno/isključeno (LED svjetiljka)

Prije stavljanja u pogon

Raspakiravanje

1. Otvorite pakiranje i oprezno izvadite električni alat.
2. Uklonite ambalažni materijal te osigurače za ambalažu i transport (ako postoje).
3. Provjerite je li opseg isporuke kompletan i provjerite imaju li električni alat i dijelovi pribora oštećenja tijekom transporta.

Napomena: Nemojte stavljati električni alat u pogon ako utvrdite da nedostaju dijelovi ili da je oštećen. U tom se slučaju obratite trgovcu kod kojeg ste kupili taj električni alat.

4. Sačuvajte ambalažu po mogućnosti do isteka jamstvenog roka. Odložite zatim ambalažu na ekološki prihvatljiv način tako što ćete je uključiti u sustav za recikliranje.

UPOZORENJE! Električni alat i ambalažni materijal nisu dječja igračka! Djeca se ne smiju igrati plastičnim vrećicama, folijama i malim dijelovima! Postoji opasnost od gutanja i gušenja!

Montaža

- Sklopite prednji i stražnji dio (sl.2) i pritegnite maticu (sl. 3).
- Postavljanje teleskopske drške: Utaknite teleskopsku dršku u kraj stroja. Čvrsto zavrnite maticu na kraju drške.
- Za podešavanje dužine olabavite maticu. Dužinu je sada moguće mijenjati vađenjem/pritiskanjem teleskopske drške. Opet pritegnite maticu nakon što ste podesili željenu dužinu (sl. 4).

Odabir brusnog papira

1. Granulacija brusnog papira (13) navedena je na poleđini. Što je manji navedeni broj, tim je veća granulacija.
2. Koristite brusni papir veće granulacije za grube radove brušenja, a brusni papir male granulacije za završnu obradu. Za preporučiti su brusni papiri s aluminijevim oksidom, silicijevim karbidom ili drugim sintetičkim brusnim sredstvima.
3. Počnite s grubom granulacijom, a završite s najfinijom granulacijom ako na izbor imate brusni papir raznih granulacija kako biste postigli dobar odnosno ravan razultat brušenja.

Postavljanje i zamjena

Postavite brusni papir (13) s mehanizmom na čičak na brusnu ploču (9).

1. Poravnajte brusni papir (13) na brusnoj ploči (9) i ravnomjerno ga pritisnite.
2. Povucite brusni papir (13) s brusne ploče (9) kako biste ga zamijenili novim/drugim (sl. 5).

Usisavanje prašine

Upozorenje! Kod obrade primjerice olovnih premaza mogu nastati štetni/otrovni plinovi. To predstavlja opasnost kako za korisnika tako i za osobe koje se nalaze u blizini! Zato koristite ovaj električni alat samo s napravom za usisavanje i dodatno zaštitite sebe i druge osobe u radnom području odgovarajućom osobnom zaštitnom opremom!

Tijekom rada s ovim električnim alatom nastaje puno prašine. Usisavanje prašine vrlo je korisno kako bi se radno područje održalo čistim. Naprava za usisavanje ili usisavač mogu se povezati s usisnim crijevom (11) koje je priključen na priključa za usisavanje.

1. Ispravite nos na kraju crijeva na adapteru za crijevo (12) (sl. 6). Utaknite kraj i osigurajte ga preturnom maticom (4) okretom udesno priključnog nastavka (sl. 7).
2. Povežite adapter za crijevo (12) odgovarajućom napravom za usisavanje, kao npr. s usisavačem (sl. 8).

Napomena: Uvjerite se da je usisavač pogodan za upotrebu s električnom alatom.

Rub četke

Brusna glava ovog električnog alata okružena je rubom četke (10). On ima dvije prednosti:

a) Rub četke (10) izviruje iznad brusne ploče (9) i naliježe prvo na površinu koja se obrađuje. Tako se brusna ploča postavlja paralelno prema radnoj površini prije nego radni pribor dođe u kontakt s površinom koja se obrađuje. Tako se izbjegava udubljenje koje bi napravio rub brusne ploče.
b) Rub četke (10) osim toga sprječava pretjerano stvaranje prašine. Čekinje tijekom brušenja ne izbacuju vani prašinu koja se stvorila nego sustav usisavanja. Uvjerite se prije svakog rada ovim električnim alatom da je rub četke (10) ispravan. Dajte ga zamijeniti ako utvrdite oštećenja ili istrošenost.

Priključivanja na strujno napajanje

1. Uvjerite se da je električni alat isključen. Prekidač Uključeno/Isključeno (3) uvijek prije priključivanja na strujno napajanje uključite na položaj Isključeno.
2. Utaknite mrežni utikač u propisno instaliranu utičnicu koja je u skladu s odgovarajućim zahtjevima prema tehničkim podacima.
3. Vaš je električni alat sada spreman za rad.

Rukovanje

Broj oscilacija

Prije početka rada podesite broj oscilacija u skladu s primjenom. Koristite nizak broj oscilacija za grube radove brušenja, a povećajte broj oscilacija za fine radove.

Pritiskanje gumba za podešavanje odabira broja okretaja (6):

- Pritisnite na + kako biste povećali broj okretaja (sl. 9)
- Pritisnite na - kako biste smanjili broj okretaja (sl. 10)

Uključivanje/Isključivanje

Uključivanje:

Pritisnite prekidač Uključeno/Isključeno

Neprekidan rad: (sl. 11)

Osigurajte prekidač Uključeno/Isključeno (3) gumbom za zabravljivanje (a).

Isključivanje:

Prekidač Uključeno/Isključeno kratko pritisnite.

Napomena: Radni pribor okreće se još nakon isključivanja. Pričekajte dok se radni pribor ne zaustavi prije nego odložite proizvod.

Brušenje

1. Postavite odgovarajući brusni papir (13) i odaberite odgovarajući broj okretaja.
2. Držite električni alat za površinu drške (1) i za glavnu dršku (2) i uključite ga kako je opisano.
3. Pričekajte dok radni pribor dostigne punu radnu brzinu.
4. Postavite brusnu ploču (9) što je moguće više paralelno sa zidom i postavite je s prvo rubom četke (10) na površinu koju treba obraditi.
5. Upotrijebite malo pritiska na brusnu glavu (8) kako biste radni pribor postaviti na površinu koju treba obraditi.
6. Pomičite električni alat ravnomjernim pokretima preko površine. **Napomena:** Nemojte predugo držati električni alat na jednom mjestu kako biste izbjegli neravnomjerne rezultate brušenja.
7. Odmaknite brusnu ploču (9) od površine koja se obrađuje prije nego isključite električni alat.
8. Pričekajte dok se radni pribor ne zaustavi prije nego odložite proizvod.

Rukovanje LED svjetiljkom (sl. 12)

Radni pribor raspolaže LED svjetiljkom (14) kako bi se radno područje maksimalno osvijetlilo.

- Uključivanje LED svjetiljke: pritisnite prekidač uključeno/isključeno (LED svjetiljka) (15) u poziciju „I".
- Isključivanje LED svjetiljke: pritisnite prekidač uključeno/isključeno (LED svjetiljka) (15) u poziciju „0".

Nakon upotrebe

1. Isključite električni alat kako je opisano, odvojite ga od strujnog napajanja i ostavite ga da se ohladi.
2. Čistite i održavajte električni alat kako je opisano u nastavku, a zatim ga pažljivo uskladištite.

Čišćenje, održavanje i popravak

UPOZORENJE!
OPASNOST OD OZLJEDE! Prije svih radova na električnom alatu (npr. transport, sastavljanje, radovi na modifikaciji, čišćenju ili održavanju) izvucite mrežni utikač iz utičnice!

Čišćenje

a) zaštitne naprave, ventilacijske otvore i kućište motora oslobodite što je moguće više od prašine i prljavštine.
b) Prebrišite električni alat čistom krpom ili uklonite prašinu komprimiranim zrakom niskog pritiska (maks. 3 bara).
c) Očistite električni alat odmah nakon svakog korištenja.
d) Nemojte koristiti sredstva za čišćenje ili otapala jer mogu nagristi plastične dijelove uređaja. Pazite na to da voda ne može dospjeti u unutrašnjost uređaja.

Zamjena strujnog kabela

Ako se ošteti strujni kabel ovog električnog alata, mora ga zamijeniti proizvođač ili proizvođačeva služba za korisničku podršku ili osoba sa sličnim kvalifikacijama kako bi se izbjegle opasnosti.

Održavanje

Prije i nakon svakog korištenja provjerite imaju li električni alat i dijelovi opreme (npr. radni pribor) znakove istrošenosti i oštećenja. Po potrebi ih zamijenite novima kako je opisano u ovim uputama za rukovanje. Pri tome obratite pažnju na tehničke zahtjeve

Brusna ploča, rub četke

Neka brusnu ploču (9) i rub četke (10) u slučaju oštećenja ili velikog habanja stručno osoblje zamijeni novima istog tipa.

Upozorenje! U unutrašnjosti električnog alata ne nalaze se dijelovi koje korisnik može održavati. Nikada ne otvarajte električni alat! Za veće radove održavanja odnesite ih kvalificiranom stručnom osoblju!

Čuvanja i transport

1. Električni alat koji ne koristite čuvajte na suhom, dobro provjetrenom mjestu izvan dohvata djece, primjerice na visokom ormaru li na zatvorenom mjestu.
2. Električni alat, upute za rukovanje i po potrebi pribor po mogućnosti čuvajte zajedno u originalnoj ambalaži. Tako imate sve informacije i dijelove stalno nadovhat ruke.
3. Električni uređaj uvijek nosite za površine drške.
4. Zapakirajte električni alat kako biste izbjegli oštećenja pri transportu ili koristite originalnu ambalažu.
5. Zaštitite električni alat od vibracija i potresa, naročito tijekom transporta u vozilima.

Uklanjanje grešaka

Navodne neispravne funkcije, greške ili štete često se mogu povezati s uzrocima koje sami korisnici mogu ukloniti. Zato električni alat prije kontaktiranja stručnog osoblja provjerite pomoću tablice navedene u nastavku. U većini slučajeva kvarovi se mogu brzo ukloniti.

Smetnja	Mogući uzrok	Rješenje
1. Električni alat se ne pali	Prekinuto je strujno napajanje	Provjerite strujno napajanje priključivanjem drugog električnog alata
	Neispravan mrežni kabel ili utikač	Provjera od strane obučenih električara
	Drugi električni kvar električnog alata	Provjera od strane obučenih električara
2. Električni lat ne radi punom snagom	Produžni kabel predugačak i/ili ima premalen presjek	Koristite produžni kabel dozvoljene dužine i/ili presjeka
	Strujno napajanje (npr. generator) ima premalen napon	Priključite električni alat na odgovarajuće strujno napajanje
3. Loš radni rezultat	Radni pribor istrošen	Dati zamijeniti radni pribor
	Brusna ploča istrošena	Dati zamijeniti brusnu ploču
4. Jako stvaranje prašine	Rub četke istrošen	Zamijenite rub četke
	Usisavanje prašine nije priključeno/uključeno	Priključite/uključite usisavanje prašine

Odlaganje

Odlaganje pakiranja

Pakiranje proizvoda sastoji se od materijala koji se mogu reciklirati. Odložite materijale pakiranja na javna mjesta za skupljanje otpada u skladu s njihovim oznakama odn. prema odredbama specifičnim za pojedinu zemlju.

Napomene za odlaganje električnih proizvoda

Nikad ne odlažite električne uređaje u kućni otpad. Korišteni električni uređaji se prema Europskoj direktivi 2012/19/EU o električnim i elektronskim starim uređajima moraju odvojeno prikupljati i reciklirati na ekološki prihvatljiv način.

Alternativa za recikliranje za zahtjev za povrat uređaja:

Vlasnik električnog uređaja je alternativno dužan da umjesto slanja uređaja natrag sudjeluje u pravilnom ponovnom korištenju u slučaju prepuštanja vlasništva nad uređajem. Stari uređaj u tu se svrhu također može prepustiti mjestu za preuzimanje koje će obaviti uklanjanje prema nacionalnom održivom gospodarstvu i zakonu o otpadu. Ovo se ne odnosi na dijelove opreme i pomoćna sredstva bez sastavnih električnih dijelova koji su isporučeni uz stare uređaje.

Ostale napomene o odlaganju

Vratite stari električni uređaj u stanju koje neće utjecati na kasnije recikliranje ili ponovno korištenje. Stari električni uređaji mogu sadržavati štetne tvari. Pri pogrešnom rukovanju ili oštećenju uređaja oni mogu prilikom kasnijeg ponovnog korištenja uređaja dovesti do zdravstvenih tegoba ili onečišćenja voda i tla.

Tehnički podaci

Model:	1280874
Ulazni napon:	220-240 V~ (naizmjenična struja)/50Hz
Priključna snaga:	710 W
Nominalni broj okretaja n:	800-1800 /min^{-1}
Veličina vretena:	M14
Promjer brusnog papira:	225 mm
Klasa zaštite:	IPX0
Klasa zaštite:	II / ⧈ (dvostruka izolacija)
Vrijednost emisije buke i vibracija	
Razina zvučnog tlaka (L_{pA}):	94,2 dB (A)
Nesigurnost (K_{pA}):	3 dB (A)
Razina zvučne snage (L_{WA}):	105,2 dB (A)
Nesigurnost (K_{pA}):	3 dB (A)
Vrijednost emisije vibracija (a_h):	5,848 m/s²
Nesigurnost (K):	1,5 m/s²

Informacije o buci i vibracijama

- Navedene vrijednosti vibracija i navedene vrijednosti emisije buke mjereni su prema normiranom postupku mjerenja te se mogu za usporedbu električnog alata upotrijebiti s drugim.
- Navedene vrijednosti vibracija i navedene vrijednosti buke također se mogu upotrijebiti za privremenu procjenu opterećenja. **Opasnost od ozljeda zbog vibracija!**

UPOZORENJE!

- Emisije vibracija i buke tijekom stvarnog korištenja električnog uređaja mogu odstupati od navedenih vrijednosti, ovisno o vrsti i načinu kako se koristi električni alat, naročito od vrste obratka koji se obrađuje.
- Potrebno je utvrditi sigurnosne mjere za zaštitu rukovatelja koje se temelje na procjeni vibracijskog opterećenja tijekom stvarnih uvjeta korištenja (pri tome se moraju uzeti u obzir svi dijelovi radnog ciklusa, primjerice vremena u kojima je električni alat isključen te ona u kojima je doduše uključen, ali radi bez opterećenja).

UPOZORENJE! Oštećenje sluha! Utjecaj buke može dovesti do oštećenja sluha.

- Radove koji iziskuju intenzivnu buku obavljajte u dozvoljenim i za to predviđenim vremenima za rad tijekom dana.
- Po potrebi se pridržavajte vremena za propisani odmor i ograničite trajanje rada na najneophodnije aktivnosti.

EU Izjava o sukladnosti

CE Informacije i norme naći ćete u priloženoj EU Izjavi o sukladnosti

Spis treści

Przed pierwszym użyciem 44
Zakres dostawy 44
Objaśnienie symboli 44
Stosowanie zgodne z przeznaczeniem 45
Bezpieczeństwo 45
Instrukcja obsługi 52
Czyszczenie, konserwacja i naprawa 54
Rozwiązywanie problemów 55
Utylizacja 56
Dane techniczne 56
Deklaracja zgodności WE 57

Przed pierwszym użyciem

Przed rozpoczęciem użytkowania produktu należy zapoznać się ze wszystkimi informacjami dotyczącymi jego obsługi oraz zasadami bezpieczeństwa. Produkt należy użytkować tylko zgodnie z przeznaczeniem i w sposób opisany w niniejszej instrukcji. Instrukcję obsługi należy zachować w celu ewentualnego, późniejszego użycia.

Przekazując produkt osobom trzecim, należy dołączyć do niego wszystkie niezbędne dokumenty.

WAŻNE, ZACHOWAĆ W CELU PÓŹNIEJSZEGO UŻYCIA: DOKŁADNIE PRZECZYTAĆ!

Zakres dostawy

- 1x szlifierka do płyt gipsowo-kartonowych
- 1x wąż ssący
- 1x adapter do węża
- 6x papier ścierny (o różnej ziarnistości)
- 1x klucz inbusowy
- 2x szczotki węglowe
- 1x instrukcja obsługi

Sprawdź, czy niczego nie brakuje i czy produkt nie wykazuje żadnych uszkodzeń.

Uszkodzonego produktu nie wolno stosować! W razie stwierdzenia uszkodzenia, proszę zwrócić się do oddziału firmy Kaufland.

Objaśnienie symboli

W instrukcji obsługi, na produkcie lub na opakowaniu użyto następujących słów-sygnałów i symboli.

Przed uruchomieniem urządzenia przeczytaj instrukcję obsługi!

Ostrzeżenie! Słowo-sygnał oznaczające niebezpieczeństwo o średnim stopniu ryzyka, które, jeśli się go nie uniknie, może skutkować ciężkimi obrażeniami, a nawet śmiercią.

Uwaga! To słowo-sygnał ostrzega przed ewentualnymi szkodami materialnymi.

Załóż ochronę oczu.

Załóż ochronniki słuchu.

Załóż maskę przeciwpyłową.

Produkty oznaczone tym symbolem spełniają wszystkie wspólnotowe przepisy Europejskiego Obszaru Gospodarczego.

Ten symbol oznacza dodatkowe informacje dot. montażu lub obsługi.

Natychmiast wyjmij wtyk z gniazda sieciowego, jeśli przewód zasilający zostanie uszkodzony lub przecięty.

Tym symbolem oznacza się urządzenia elektryczne, odpowiadające klasie ochronności II (podwójna izolacja).

Nie wyrzucaj urządzeń elektrycznych i elektronicznych wraz z innymi odpadami domowymi!

Stosowanie zgodne z przeznaczeniem

Stosowanie tego elektronarzędzia zgodne z przeznaczeniem obejmuje szlifowanie na sucho dużych powierzchni ścian wykonanych z płyt gipsowo-kartonowych przy pomocy papieru ściernego w celu przygotowania ich do malowania lub tapetowania. To elektronarzędzie nie nadaje się do obróbki małych powierzchni ani rogów czy krawędzi. Nie nadaje się także do usuwania tapet i nie może być używane do szlifowania na mokro. Elektronarzędzie nie może być stosowane jako szlifierka kątowa ani w połączeniu ze szczotką polerską czy drucianą. Nie wolno stosować tego elektronarzędzia do obróbki materiałów zawierających azbest. Urządzenie jest przeznaczone tylko do użytku w prywatnych gospodarstwach domowych. Każde inne zastosowanie produktu, w tym jego modyfikacje są niezgodne z przeznaczeniem i stwarzają poważne ryzyko nieszczęśliwego wypadku. Producent nie odpowiada za szkody powstałe wskutek stosowania produktu niezgodnie z jego przeznaczeniem. Nie nadaje się do użytku komercyjnego.

Bezpieczeństwo

Przed pierwszym użyciem produktu należy dokładnie przeczytać poniższe zasady bezpieczeństwa. Aby użytkowanie produktu było bezpieczne, należy przestrzegać poniższych zasad bezpieczeństwa.

Ogólne zasady bezpieczeństwa dotyczące elektronarzędzi

Ostrzeżenie! Przeczytaj wszystkie zasady bezpieczeństwa oraz wskazówki! Zaniechania będące skutkiem nieprzestrzegania zasad bezpieczeństwa i instrukcji mogą być przyczyną porażenia prądem elektrycznym, pożaru i/lub ciężkich obrażeń!

Proszę zachować wszystkie zasady bezpieczeństwa i instrukcje na przyszłość.
Stosowane w nich pojęcie „elektronarzędzia" odnosi się zarówno do narzędzi podłączonych do sieci (tj. wyposażone w kabel sieciowy), jak i do narzędzi z napędem akumulatorowym (tj. bez kabla sieciowego).

1. Bezpieczeństwo na stanowisku pracy

a) Dbaj o porządek i dobre oświetlenie stanowiska pracy. *Nieporządek i nieoświetlone obszary stanowiska pracy mogą być przyczyną nieszczęśliwych wypadków.*

b) **Elektronarzędzia nie wolno stosować w strefach zagrożonych wybuchem ani w miejscach, gdzie znajdują się palne ciecze, gazy lub pyły.** *Elektronarzędzia mogą generować iskry, mogące podpalić pył lub opary.*
c) **Podczas stosowania elektronarzędzia w jego pobliżu nie mogą przebywać dzieci ani inne osoby.** *W razie odwrócenia uwagi możesz stracić kontrolę nad narzędziem.*

2. Bezpieczeństwo elektryczne

a) ***Wtyk sieciowy elektronarzędzia musi być zgodny z typem gniazda sieciowego. Wtyku pod żadnym pozorem nie wolno przerabiać. Do podłączania elektronarzędzi wyposażonych w przewód ochronny nie stosuj żadnych przejściówek.*** *Oryginalne wtyki i pasujące do nich gniazda sieciowe minimalizują ryzyko porażenia prądem elektrycznym.*
b) ***Unikaj kontaktu z powierzchniami uziemionymi takimi jak rury, grzejniki, kuchenki i lodówki.*** *Zachodzi podwyższone ryzyko porażenia prądem elektrycznym, jeśli Twoje ciało jest uziemione.*
c) ***Chroń elektronarzędzia przed deszczem i wilgocią.*** *Wniknięcie wody do elektronarzędzia podnosi ryzyko porażenia prądem.*
d) ***Kabel nie służy do noszenia, wieszania ani odłączania elektronarzędzia od źródła zasilania. Chroń kabel przed wysoką temperaturą, olejem, ostrymi krawędziami i ruchomymi częściami urządzeń.*** *Uszkodzone lub splątane kable podnoszą ryzyko porażenia prądem elektrycznym.*
e) ***Używając elektronarzędzia pod gołym niebem, stosuj wyłącznie przedłużacz przeznaczone do pracy na zewnątrz.*** *Stosowanie przedłużacza przeznaczonego do pracy na zewnątrz minimalizuje ryzyko porażenia prądem elektrycznym.*
f) ***Jeśli nie da się uniknąć pracy w wilgotnym środowisku, stosuj wyłącznik ochronny różnicowy.*** *Stosowanie wyłącznika ochronnego różnicowego minimalizuje ryzyko porażenia prądem elektrycznym.*

3. Bezpieczeństwo osób

a) ***Nie trać koncentracji, uważaj na to, co robisz, a używając do pracy elektronarzędzi, zawsze kieruj się rozsądkiem. Nie używaj elektronarzędzi, jeśli czujesz się zmęczony lub jesteś pod wpływem narkotyków, alkoholu albo leków.*** *Chwila nieuwagi podczas stosowania elektronarzędzia może być przyczyną poważnych obrażeń.*
b) ***Stosuj środki ochrony indywidualnej i zawsze miej założone okulary ochronne.*** *Stosowanie środków ochrony indywidualnej takich jak maska przeciwpyłowa, antypoślizgowe obuwie ochronne, kask czy ochronniki słuchu, w zależności od używanego elektronarzędzia, minimalizuje ryzyko obrażeń.*
c) ***Unikaj niezamierzonego włączenia elektronarzędzia. Upewnij się, czy elektronarzędzie jest wyłączone, zanim podłączysz je do sieci i/lub akumulatora oraz zanim je podniesiesz lub przeniesiesz.*** *Trzymanie palca na włączniku podczas przenoszenia elektronarzędzia lub podłączanie włączonego elektronarzędzia do sieci może skutkować nieszczęśliwym wypadkiem.*

d) ***Przed włączeniem elektronarzędzia usuń wszelkie przyrządy nastawcze lub klucze.*** *Przyrząd lub klucz umieszczony w obracającej się części urządzenia może być przyczyną obrażeń.*

e) ***Unikaj nienaturalnych pozycji ciała. Zapewnij sobie bezpieczną pozycję i nigdy nie trać równowagi.*** *Dzięki temu w nieprzewidzianych sytuacjach zachowasz lepszą kontrolę nad elektronarzędziem.*

f) ***Noś odpowiednie ubranie. Nie zakładaj szerokich ubrań ani ozdób (np. biżuterii). Trzymaj włosy, ubranie i rękawice z dala od ruchomych części urządzenia.*** *Luźne ubrania, ozdoby (np. biżuteria) lub długie włosy mogą zostać chwycone przez ruchome części urządzenia.*

g) ***W przypadku stosowania urządzeń odpylających i/lub przechwytujących, upewnij się, czy są one podłączone i prawidłowo działają.*** *Stosowanie urządzeń odpylających zmniejsza ryzyko związane z nadmiernym zapyleniem.*

4. Stosowanie i obsługa elektronarzędzi

a) ***Nie przeciążaj urządzenia. Stosuj elektronarzędzia przeznaczone do danego rodzaju pracy.*** *Dysponując odpowiednim elektronarzędziem, pracujesz lepiej i bezpiecznej w danym zakresie wydajności.*

b) ***Nie używaj elektronarzędzi z uszkodzonym wyłącznikiem.*** *Elektronarzędzie, którego nie można normalnie włączyć ani wyłączyć, jest niebezpieczne i musi zostać naprawione.*

c) ***Przed zmianą ustawień, wymianą akcesoriów lub odłożeniem urządzenia wyjmij wtyk z gniazda sieciowego i/lub usuń akumulator.*** *Ten środek ostrożności uniemożliwi przypadkowe włączenie elektronarzędzia.*

d) ***Nieużywane elektronarzędzia należy przechowywać w miejscu niedostępnym dla dzieci. Nie pozwól, aby urządzenie było używane przez osoby, które go nie znają lub które nie przeczytały niniejszej instrukcji obsługi.*** *Elektronarzędzia są niebezpieczne w rękach osób niedoświadczonych.*

e) ***Dbaj o stan elektronarzędzi. Sprawdź, czy części ruchome działają bez zarzutu i czy się nie blokują oraz czy żadna z części nie jest pęknięta/złamana lub uszkodzona w stopniu ograniczającym poprawne działanie elektronarzędzia. Uszkodzone części urządzenia należy naprawić przed jego użyciem.*** *Przyczyną wielu nieszczęśliwych wypadków są źle konserwowane elektronarzędzia.*

f) ***Narzędzia tnące muszą być ostre i czyste.*** *Starannie pielęgnowane narzędzia tnące, których krawędzie tnące są zawsze naostrzone, rzadziej się klinują i lżej się je prowadzi.*

g) ***Elektronarzędzi oraz ich akcesoriów i elementów roboczych należy zawsze używać zgodnie ze wskazówkami zawartymi w instrukcji obsługi. Dodatkowo należy uwzględnić przy tym panujące warunki pracy i wykonywaną czynność.*** *Stosowanie elektronarzędzi niezgodnie z przeznaczeniem może być niebezpieczne i prowadzić do nieprzewidzianych sytuacji.*

5. Serwis

a) ***Naprawę elektronarzędzia zawsze należy powierzać odpowiednio wykwalifikowanym specjalistom i przeprowadzać tylko w oparciu o oryginalne części zamienne.*** *Dzięki temu elektronarzędzie pozostanie bezpieczne.*

Zasady bezpieczeństwa dot. wszystkich zastosowań – Wspólne zasady bezpieczeństwa dot. szlifowania papierem ściernym

a) **To elektronarzędzie może być stosowane jako szlifierka na papier ścierny. Należy przestrzegać wszystkich zasad bezpieczeństwa, wskazówek, ilustracji i danych, otrzymanych wraz z urządzeniem.** *Nieprzestrzeganie ich grozi porażeniem prądem elektrycznym, pożarem i/lub poważnymi obrażeniami.*

b) **To elektronarzędzie nie nadaje się do szlifowania przy użyciu szczotek drucianych czy polerskich ani do pracy jako szlifierka kątowa.** *Zastosowania, do których to elektronarzędzie nie jest przeznaczone, mogą stwarzać zagrożenie i być przyczyną obrażeń.*

c) **Nie wolno stosować akcesoriów, które nie są przeznaczone ani zalecane do tego elektronarzędzia przez producenta.** *Fakt, że dane akcesorium da się przymocować do Twojego elektronarzędzia, nie oznacza, że jest to bezpieczne.*

d) **Dopuszczalna prędkość obrotowa elementu roboczego musi być co najmniej tak wysoka jak maksymalna prędkość obrotowa elektronarzędzia podana na jego tabliczce znamionowej.** Akcesoria obracające się szybciej niż ich dopuszczalna prędkość obrotowa mogą pęknąć i z dużym impetem odpaść od elektronarzędzia.

e) **Średnica zewnętrzna i grubość elementu roboczego muszą odpowiadać wymiarom ustalonym dla Twojego elektronarzędzia.** *Źle dobrane akcesoria nie będą wystarczająco zabezpieczone ani kontrolowane.*

f) **Elementy robocze z chwytem gwintowanym muszą być dokładnie dopasowane do gwintu szlifierki. W przypadku elementów roboczych, mocowanych za pomocą kołnierza, średnica otworu montażowego w elemencie roboczym musi pasować do średnicy uchwytu montażowego kołnierza.** *Elementy robocze niedokładnie przymocowane do Twojego elektronarzędzia będą nierównomiernie się obracać, powodując silne drgania, co może doprowadzić do utraty kontroli nad narzędziem.*

g) **Nie używaj uszkodzonych elementów roboczych. Przed każdym użyciem elektronarzędzia sprawdź stan elementu roboczego: w przypadku tarczy szlifierskiej, upewnij się, czy nie jest ona rozwarstwiona lub pęknięta; stopy szlifierskie nie mogą być spękane ani nadmiernie zużyte; szczotki druciane nie powinny mieć luźnych lub połamanych drutów. W razie upuszczenia elektronarzędzia lub elementu roboczego, sprawdź, czy nie doszło do jego uszkodzenia lub użyj innego, nieuszkodzonego elementu roboczego. Po sprawdzeniu i zamocowaniu elementu roboczego, należy trzymać się i znajdujące się w pobliżu osoby poza strefą zagrożenia wirującym elementem roboczym, a następnie uruchomić elektronarzędzie i pozwolić mu pracować przez ok. jedną minutę na najwyższym obrotach.** *Uszkodzone elementy robocze zwykle pękają w czasie takiej próby.*

h) **Stosuj środki ochrony indywidualnej. W zależności od wykonywanej pracy załóż osłonę twarzy, ochronę wzroku lub okulary ochronne. W razie potrzeby załóż maskę przeciwpyłową, ochronniki słuchu, rękawice ochronne lub specjalny fartuch, chroniące Twoje ciało przed cząstkami elementów ściernych i obrabianych materiałów.** *Oczy należy chronić przed latającymi ciałami obcymi, powstającymi przy okazji różnych zastosowań. Maska przeciwpyłowa lub maska chroniąca drogi oddechowe musi mieć zdolność filtrowania pyłów powstających podczas stosowania urządzenia. Długotrwała praca w hałasie może doprowadzić do utraty słuchu.*

i) **Trzymaj osoby postronne w bezpiecznej odległości od obszaru roboczego. Każdy, kto znajduje się w tym obszarze, musi mieć na sobie odpowiednie środki ochrony indywidualnej.** *Odłamki obrabianego przedmiotu lub uszkodzonego elementu roboczego mogą się oderwać i przelatując, zranić nawet osoby znajdujące się poza obszarem roboczym.*

j) **W trakcie wykonywania prac, podczas których zachodzi ryzyko trafienia ukrytych kabli elektrycznych lub własnego przewodu zasilającego, elektronarzędzie należy trzymać za elementy izolowane.** *Dotknięcie przewodu znajdującego się pod napięciem może przenieść napięcie na metalowe elementy urządzenia i doprowadzić do porażenia prądem elektrycznym.*

k) **Trzymaj kabel zasilający z dala od wirujących elementów roboczych.** *W razie utraty kontroli nad elektronarzędziem, może dojść do przecięcia lub chwycenia kabla zasilającego i nagłego kontaktu Twojej dłoni lub ręki z obracającym się elementem roboczym.*

l) **Nigdy nie odkładaj elektronarzędzia przed całkowitym zatrzymaniem się elementu roboczego.** *Obracający się przedmiot roboczy może zetknąć się z powierzchnią, na którą odkładasz elektronarzędzie, co może skutkować utratą nad nim kontroli.*

m) **Nie przenoś włączonego elektronarzędzia.** *Obracający się element roboczy może chwycić Twoje ubranie i poważnie Cię zranić.*

n) **Regularnie czyść otwory wentylacyjne Twojego elektronarzędzia.** *Wirnik silnika wciąga pył do środka obudowy, a nagromadzone opiłki metalu mogą powodować zagrożenia elektryczne.*

o) **Nie stosuj elektronarzędzia w pobliżu materiałów palnych.** *Iskry mogą spowodować ich zapłon.*

p) **Nie stosuj elementów roboczych wymagających chłodzenia cieczą.** *Użycie wody lub innych cieczy może doprowadzić do porażenia prądem elektrycznym.*

Dodatkowe zasady bezpieczeństwa dotyczące wszystkich zastosowań - Odbicie i odpowiednie zasady bezpieczeństwa

Odbicie to nagła reakcja spowodowana zahaczeniem lub zablokowaniem się wirującego elementu roboczego, np. tarczy lub stopy szlifierskiej, szczotki drucianej itp. Wskutek zahaczenia lub zablokowania się dochodzi do nagłego zatrzymania obracającego się elementu roboczego. Powoduje to przyspieszenie niekontrolowanego elektronarzędzia w kierunku przeciwnym do ruchu obrotowego elementu roboczego w miejscu blokady.

Jeśli przykładowo tarcza szlifierska zablokuje się w obrabianym przedmiocie, jej krawędź zanurzona w tym przedmiocie może się odłamać i spowodować odbicie. Tarcza szlifierska porusza się wówczas w kierunku osoby obsługującej elektronarzędzie lub w kierunku przeciwnym w zależności od kierunku obrotu tarczy w miejscu jej zablokowania.
Może to spowodować także pęknięcie tarczy. Odbicie to skutek niewłaściwej lub nieumiejętnej obsługi elektronarzędzia. Można temu zapobiec, stosując opisane niżej środki ostrożności.

a) **Trzymając mocno elektronarzędzie, zajmij pozycję umożliwiającą przyjęcie siły odbicia. Zawsze używaj dodatkowego uchwytu, jeśli jest, aby zapewnić sobie możliwie najwyższą kontrolę nad siłą odbicia lub momentem reakcyjnym w trakcie wchodzenia na wysokie obroty.** *Stosując odpowiednie środki ostrożności, użytkownik może zapanować nad siłą odbicia i momentem reakcyjnym.*
b) **Nigdy nie zbliżaj rąk do obracającego się elementu roboczego.** *W razie odbicia, element roboczy może trafić Cię w rękę.*
c) **Staraj się unikać trzymania ciała w obszarze narażonym na ruch odbitego elektronarzędzia.** *Wskutek odbicia elektronarzędzie porusza się w kierunku przeciwnym do ruchu tarczy szlifierskiej w miejscu blokady.*
d) **Zachowaj szczególną ostrożność w okolicy rogów, ostrych krawędzi itp. Unikaj sytuacji, w których element roboczy może odbić się od obrabianego przedmiotu lub zakleszczyć się w nim.** Obracający się element roboczy ma tendencję do blokowania się na rogach, ostrych krawędziach lub w momencie uderzenia. *Może to skutkować utratą nad nim kontroli lub odbicie.*
e) **Nie używaj łańcuchowych ani zębatych tarcz tnących.** *Takie elementy robocze często powodują odbicie i/lub utratę kontroli nad elektronarzędziem.*

Dodatkowe zasady bezpieczeństwa dot. szlifowania papierem ściernym
Specjalne zasady bezpieczeństwa dot. szlifowania papierem ściernym

a) **Nie używaj za dużych papierów ściernych, lecz przestrzegaj danych dot. ich wielkości podanych przez producenta.** *Papier ścierny wystający poza stopę może być przyczyną obrażeń lub doprowadzić do zablokowania, rozdarcia wzgl. odbicia elementu roboczego.*

Dodatkowe zasady bezpieczeństwa

a) Przed pracą podłącz do urządzenia odkurzacz, korzystając z dołączonego adaptera.
b) Uwaga! Nie pozwól, aby pył powstający podczas szlifowania trafił w pobliże otwartego ognia, ponieważ pył może być wybuchowy.
c) Wykonując prace szlifierskie, zwłaszcza nad głową i w przypadku obróbki materiałów niebezpiecznych, stosuj okulary ochronne i maskę przeciwpyłową!
W trakcie szlifowania określonych materiałów (np. farb zawierających ołów, niektórych gatunków drewna i metalu) powstają niebezpieczne lub toksyczne pyły. Kontakt z nimi lub ich wdychanie może zagrażać użytkownikowi urządzenia oraz osobom przebywającym w jego pobliżu.

Wskazówki dot. emisji drgań i hałasu

Ogranicz emisję drgań i hałasu do minimum!

1. Stosuj tylko elektronarzędzia w dobrym stanie.
2. Regularnie konserwuj i czyść elektronarzędzie.
3. Dostosuj swój sposób pracy do możliwości elektronarzędzia.
4. Nie przeciążaj urządzenia.
5. W razie potrzeby oddaj elektronarzędzie do przeglądu.
6. Wyłącz elektronarzędzie, gdy z niego nie korzystasz.

Pozostałe ryzyka

Nawet w przypadku prawidłowej obsługi urządzenia nie można wykluczyć wszystkich ryzyk. W związku z konstrukcją i wykonaniem tego elektronarzędzia mogą wystąpić następujące zagrożenia:

a) dolegliwości zdrowotne, wynikające z drgań oddziałujących na dłonie i ramiona w przypadku stosowania urządzenia przez dłuższy czas lub jego nieprawidłowego prowadzenia i konserwacji.
b) obrażenia i szkody materialne spowodowane przez odpadające elementy robocze, które wskutek nagłego uszkodzenia, nadmiernego zużycia lub niewłaściwego zamocowania mogą odpaść/odłączyć się od elektronarzędzia.
c) oparzenia i przecięcia w razie dotknięcia elementu roboczego bezpośrednio po użyciu i/lub nieosłoniętą skórą.

Ostrzeżenie! To elektronarzędzie generuje pole elektromagnetyczne podczas pracy.
W określonych warunkach pole to może zakłócić działanie aktywnych lub pasywnych implantów medycznych. Aby zminimalizować ryzyko poważnych, a nawet śmiertelnych obrażeń, osobom z implantami medycznymi zalecamy konsultację lekarską, poprzedzającą stosowanie elektronarzędzia.

Naprawa

a) Ewentualne naprawy elektronarzędzia zawsze powierzaj odpowiednio wykwalifikowanym specjalistom, stosującym oryginalne części zamienne. *Pozwoli to zapewnić należyty stopień ochrony narzędzia i bezpieczeństwo użytkowania.*

Postępowanie w sytuacji awaryjnej

Zapoznaj się ze sposobem użytkowania tego produktu, czytając niniejszą instrukcję obsługi.
Zapamiętaj sobie zasady bezpieczeństwa i koniecznie ich przestrzegaj. Pomoże Ci to uniknąć ryzyk i niebezpieczeństw.

a) Podczas stosowania tego produktu nigdy nie trać koncentracji; dzięki temu zawczasu zauważysz niebezpieczeństwo i odpowiednio na nie zareagujesz. *Szybka reakcja pozwala uniknąć poważnych obrażeń i szkód materialnych.*

b) W razie nieprawidłowego działania, niezwłocznie wyłącz produkt i odłącz go od źródła zasilania. *Oddaj go do kontroli i ew. naprawy przez wykwalifikowanego specjalistę, zanim ponownie go uruchomisz.*

Instrukcja obsługi

Nazwa części

1. Powierzchnia chwytna
2. Uchwyt główny
3. W(y)łącznik
4. Króciec z nakrętką złączkową
5. Kabel zasilający
6. Przyciski do regulacji obrotów
7. Otwory wentylacyjne
8. Ruchoma głowica szlifierska
9. Płyta szlifierska
10. Uszczelka szczotkowa
11. Wąż ssący
12. Adapter do węża
13. Papier ścierny
14. Lampa LED
15. W(y)łącznik (lampy LED)

Przed uruchomieniem

Wypakowanie

1. Otwórz opakowanie i ostrożnie wyjmij elektronarzędzie.
2. Usuń wszystkie materiały opakowaniowe i/lub zabezpieczenia transportowe (jeśli są).
3. Upewnij się, czy niczego nie brakuje i sprawdź, czy elektronarzędzie i dołączone akcesoria nie zostały uszkodzone podczas transportu.

Wskazówka: Nie włączaj elektronarzędzia, jeśli stwierdzisz jakiekolwiek braki lub uszkodzenia. W takiej sytuacji zwróć się do placówki handlowej, w której to elektronarzędzie zostało nabyte.

4. W miarę możliwości zachowaj opakowanie do końca okresu gwarancji. Potem możesz je zutylizować zgodnie z przepisami o ochronie środowiska, oddając je do punktu gromadzenia takich odpadów.

OSTRZEŻENIE! Elektronarzędzie i materiały opakowaniowe nie są zabawką dla dzieci! Dzieciom nie wolno bawić się torbami plastikowymi, foliami ani małymi częściami! Zachodzi ryzyko zadławienia i uduszenia!

Instalacja

- Złóż przednią i tylną część (rys. 2) i dokręć nakrętki śrub (rys. 3).
- Montaż uchwytu teleskopowego: Umieść uchwyt teleskopowy na końcu urządzenia. Dokręć nakrętkę śruby znajdującej się na końcu uchwytu.
- Aby zmienić długość, poluzuj nakrętkę śruby. Długość można zmienić, płynnie wysuwając/wsuwając uchwyt teleskopowy. Po ustawieniu żądanej długości ponownie dokręć nakrętkę śruby (rys. 4).

Wybór papieru ściernego

1. Ziarnistość papieru ściernego (13) podano na jego odwrocie. Im niższa liczba, tym większe ziarno.
2. Papier gruboziarnisty służy do obróbki wstępnej, a papier drobnoziarnisty do obróbki wykańczającej. Zaleca się stosowanie papierów ściernych z tlenkiem aluminium, karbidem krzemu lub innymi syntetycznymi środkami szlifierskimi.
3. Szlifowanie zacznij od większego ziarna i zakończ jak najdrobniejszym ziarnem, jeśli masz do dyspozycji papier ścierny o różnej ziarnistości; dzięki temu szlifowana powierzchnia będzie gładka, tzn. dobrze wykończona.

Mocowanie i wymiana

Przymocuj wybrany papier ścierny (13) rzepem do płyty szlifierskiej (9).

1. Wyrównaj papier ścierny (13) na płycie szlifierskiej (9) i równomiernie go dociśnij.
2. Zdejmij papier ścierny (13) z płyty szlifierskiej (9), aby wymienić go na nowy/inny (rys. 5).

Urządzenie odpylające

Ostrzeżenie! Podczas obróbki np. powłok malarskich zawierających ołów mogą powstać szkodliwe/toksyczne gazy. Są one niebezpieczne zarówno dla użytkownika, jak i dla osób znajdujących się w pobliżu! Dlatego to elektronarzędzie należy stosować w połączeniu z urządzeniem odpylającym, dodatkowo chroniąc siebie i inne osoby znajdujące się w obszarze roboczym poprzez stosowanie odpowiednich środków ochrony indywidualnej!

W czasie pracy przy użyciu tego elektronarzędzia powstaje duża ilość pyłu. Urządzenie odpylające pozwala zachować czystość w obszarze roboczym. Instalację odpylającą lub odkurzacz można podłączyć do króćca odpylającego za pomocą węża ssącego (11).

1. Ustaw nosek znajdujący się na końcu węża tak, aby pasował do adaptera (12) (rys. 6). Włóż koniec do środka i zabezpiecz, obracając nakrętkę złączkową na króćcu (4) w prawo (rys. 7).
2. Podłącz adapter (12) do odpowiedniego urządzenia odpylającego, np. odkurzacza (rys. 8).

Wskazówka: Upewnij się, czy odkurzacz może współpracować z elektronarzędziem.

Uszczelka szczotkowa

Głowica szlifierska tego elektronarzędzia jest otoczona uszczelką szczotkową (10). Ma ona dwie zalety:

a) Uszczelka szczotkowa (10) wystaje ponad płytę szlifierską (9) i jako pierwsza ma kontakt z obrabiana powierzchnią. Dzięki temu można ustawić płytę szlifierską równolegle do obrabianej powierzchni, zanim dotknie jej element roboczy. Pozwala to uniknąć sierpowatego wgłębienia w obrabianej powierzchni, powstałego wskutek kontaktu z krawędzią tarczy szlifierskiej.
b) Poza tym uszczelka szczotkowa (10) zapobiega nadmiernemu zapyleniu. Dzięki włosiu pył powstający w trakcie szlifowania nie wydostaje się na zewnątrz, lecz trafia do urządzenia odpylającego. Zawsze przed rozpoczęciem pracy przy użyciu tego elektronarzędzia należy sprawdzić, czy uszczelka szczotkowa (10) jest sprawna. Wymień ją, jest jest uszkodzona lub zużyta.

Podłączanie do prądu

1. Upewnij się, czy elektronarzędzie jest wyłączone. Przed podłączeniem do prądu zawsze przełącz w(y) łącznik (3) w położenie WYŁĄCZONE.
2. Umieść wtyk w prawidłowo zainstalowanym gnieździe sieciowym, którego parametry są zgodne z wymogami zawartymi w danych technicznych.
3. Twoje elektronarzędzie jest gotowe do użycia.

Obsługa

Częstotliwość oscylacji

Przed rozpoczęciem pracy dostosuj oscylację do planowanego zastosowania. Niska oscylacja nadaje się do obróbki wstępnej, wysoka do obróbki wykańczającej.

Aby ustawić oscylację, należy nacisnąć odpowiedni przycisk do regulacji obrotów (6):

- Naciśnij +, aby zwiększyć obroty (rys. 9).
- Naciśnij -, aby zmniejszyć obroty (rys. 10).

Włączanie/wyłączanie

Włączanie:
Naciśnij w(y)łącznik (3).

Praca ciągła: (rys.11)

Zablokuj w(y)łącznik (3) przyciskiem blokady (a).

Wyłączanie:
Naciśnij w(y)łącznik (3).
Wskazówka: Po wyłączeniu element roboczy jeszcze przez chwilę się porusza. Zanim odłożysz elektronarzędzie, poczekaj, aż element roboczy całkowicie się zatrzyma.

Szlifowanie
1. Zamocuj odpowiedni papier ścierny (13) i ustaw oscylację.
2. Trzymając elektronarzędzie za powierzchnię chwytną (1) i uchwyt główny (2), włącz je, jak opisano powyżej.
3. Poczekaj, aż element roboczy osiągnie swoją pełną prędkość roboczą.
4. Zbliż płytę szlifierską (9) jak najbardziej równolegle do ściany i przyłóż ją najpierw uszczelką szczotkową (10) do obrabianej powierzchni.
5. Lekko dociskając głowicę szlifierską (8), przystaw przyrząd roboczy do obrabianej powierzchni.
6. Prowadź elektronarzędzie równomiernie po obrabianej powierzchni. **Wskazówka**: Nie trzymaj elektronarzędzia zbyt długo w jednym miejscu, aby uniknąć nierównej obróbki.
7. Zanim wyłączysz elektronarzędzie, podnieś płytę szlifierską (9) z obrabianej powierzchni.
8. Zanim odłożysz elektronarzędzie, poczekaj, aż element roboczy całkowicie się zatrzyma.

Używanie lampy LED (rys. 12)
Przyrząd roboczy jest wyposażony w lampę LED (14), umożliwiającą optymalne oświetlenie obszaru roboczego.
- Włączanie lampy LED: przełącz w(y)łącznik (lampy LED) (15) w położenie „I".
- Wyłączanie lampy LED: przełącz w(y)łącznik (lampy LED) (15) w położenie „0".

Po użyciu
1. Wyłącz elektronarzędzie, jak opisano powyżej, odłącz je od prądu i poczekaj, aż ostygnie.
2. Wyczyść elektronarzędzie i przeprowadź jego konserwację, jak opisano poniżej, a następnie zadbaj o jego bezpieczne przechowanie.

Czyszczenie, konserwacja i naprawa

OSTRZEŻENIE!
RYZYKO OBRAŻEŃ! Przed każdą czynnością, której poddawane jest elektronarzędzie (np. transport, montaż, wymiana elementu roboczego, czyszczenie, konserwacja) należy wyjąć wtyk z gniazda sieciowego!

Czyszczenie
a) Utrzymuj wszelkie zabezpieczenia, otwory wentylacyjne i obudowę silnika w stanie wolnym od pyłu i innych zanieczyszczeń.
b) Do czyszczenia elektronarzędzia używaj czystej szmatki lub sprężonego powietrza o niskim ciśnieniu (maks. 3 bar).
c) Czyść elektronarzędzie zaraz po użyciu.
d) Nie stosuj żadnych środków myjących ani rozpuszczalników, gdyż mogą one uszkodzić plastikowe elementy urządzenia. Uważaj, aby do środka urządzenia nie dostała się woda.

Wymiana przewodu zasilającego
W razie uszkodzenia przewodu zasilającego tego elektronarzędzia, jego wymianę należy powierzyć producentowi lub autoryzowanemu przez niego serwisowi albo innej odpowiednio wykwalifikowanej osobie; pozwoli to uniknąć niepotrzebnego ryzyka związanego z ewentualną niefachową wymianą.

Konserwacja
Przed i po każdym użyciu, sprawdź elektronarzędzie i akcesoria (np. elementy robocze) pod kątem zużycia i uszkodzeń. W razie potrzeby wymień uszkodzone wzgl. zużyte części, jak opisano w niniejszej instrukcji obsługi. Zwróć przy tym uwagę na wymagania techniczne.

Płyta szlifierska, uszczelka szczotkowa

W razie uszkodzenia lub silnego zużycia płyty szlifierskiej(9) wzgl. uszczelki szczotkowej (10) ich wymianę na nowe tego samego typu należy powierzyć specjaliście o odpowiednich kwalifikacjach.

Ostrzeżenie! Wewnątrz tego elektronarzędzia nie ma żadnych części, które wymagałyby konserwacji ze strony użytkownika. Nigdy nie otwieraj elektronarzędzia! W razie konieczności przeprowadzenia dodatkowych czynności konserwacyjnych, powierz je specjaliście o odpowiednich kwalifikacjach!

Przechowywanie i transport

1. Nieużywane elektronarzędzie przechowuj w suchym, dobrze przewietrzanym miejscu poza zasięgiem dzieci, np. na wysoko umieszczonej półce lub w zamkniętej szafie.
2. W miarę możliwości przechowuj elektronarzędzie, instrukcję obsługi i ew. akcesoria razem w oryginalnym opakowaniu. Dzięki temu wszystkie potrzebne informacje i części ma się zawsze pod ręką.
3. Przenosząc produkt, zawsze trzymaj go za uchwyty.
4. Aby zapobiec uszkodzeniu elektronarzędzia podczas transportu, zapakuj go lub użyj oryginalnego opakowania.
5. Chroń elektronarzędzie przed drganiami i wstrząsami, zwłaszcza podczas transportu w pojazdach.

Rozwiązywanie problemów

Rzekome błędy, usterki lub uszkodzenia wynikają często z przyczyn, które może usunąć sam użytkownik. Dlatego przed skontaktowaniem się ze specjalistą sprawdź elektronarzędzie, korzystając z poniższej tabeli. W większości przypadków umożliwia ona szybkie rozwiązanie problemu.

Usterka	Możliwa przyczyna	Rozwiązanie
1. Elektronarzędzie nie daje się uruchomić	Brak zasilania	Sprawdź zasilanie, podłączając do prądu inne elektronarzędzie
	Kabel zasilający lub wtyk uszkodzony	Kontrola przez elektryka
	Elektronarzędzie ma inną usterkę elektryczną	Kontrola przez elektryka
2. Elektronarzędzie nie osiąga pełnej mocy	Przedłużacz jest za długi i/lub ma za mały przekrój	Użyj przedłużacza o dopuszczalnej długości i/lub przekroju
	Źródło zasilania (np. generator) ma za niskie napięcie	Podłącz elektronarzędzie do odpowiedniego źródła zasilania
3. Zły rezultat pracy	Element roboczy zużyty	Wymień element roboczy
	Płyta szlifierska zużyta	Wymień płytę szlifierską
4. Silne zapylenie	Uszczelka szczotkowa zużyta	Wymień uszczelkę szczotkową
	Urządzenie odpylające nie jest podłączone/załączone	Podłącz/włącz urządzenie odpylające

Utylizacja

Utylizacja opakowania

Opakowanie produktu wykonano z materiałów podlegających recyklingowi. W związku z tym materiały opakowaniowe należy oddać do lokalnego punktu gromadzenia odpadów zgodnie z ich oznaczeniem względnie usunąć odpowiednio do obowiązujących przepisów krajowych.

Wskazówki dotyczące utylizacji artykułów elektrycznych

Nie wyrzucaj elektronarzędzi wraz odpadami domowymi. Zgodnie z europejską dyrektywą 2012/19/UE w sprawie zużytego sprzętu elektrycznego i elektronicznego oraz jej implementacją do prawa krajowego zużyty sprzęt elektryczny należy zbierać osobno i przekazać do recyklingu przyjaznego dla środowiska.

Recykling jako alternatywa wobec obowiązku zwrotu urządzenia:

Właściciel urządzenia elektrycznego, alternatywnie do jego zwrotu, jest zobowiązany do współudziału w zakresie właściwego recyklingu urządzenia, tym samym zrzekając się prawa własności do niego. W tym celu stare urządzenie może być dostarczone do punktu zbiórki, który przeprowadza utylizację zgodnie z ustawą o odpadach i gospodarce odpadami.

Nie dotyczy to niezawierających elementów elektrycznych akcesoriów i urządzeń pomocniczych dołączonych do zużytych urządzeń.

Dodatkowe wskazówki dot. usuwania odpadów

Elektronarzędzie należy oddać tak, aby jego ponowne użycie lub wykorzystanie było możliwe. Zużyte urządzenia elektryczne mogą zawierać szkodliwe substancje. W razie niewłaściwej obsługi lub uszkodzenia urządzenia mogą one w późniejszym okresie, np. w ramach utylizacji urządzenia, prowadzić do zagrożenia zdrowia i/lub zanieczyszczenia wody i gleby.

Dane techniczne

Model:	1280874
Napięcie wejściowe:	220-240 V~ (prąd zmienny) / 50 Hz
Moc przyłączeniowa:	710 W
Znamionowa prędkość obrotowa n:	800-1800 /min^{-1}
Wielkość wrzeciona:	M14
Średnica papieru ściernego:	225 mm
Stopień ochrony:	IPX0
Klasa ochronności:	II / ⧈ (podwójna izolacja)
Wartość emisji hałasu i drgań	
Poziom ciśnienia akustycznego (L_{pA}):	94,2 dB(A)
Niepewność (K_{pA}):	3 dB(A)
Poziom mocy akustycznej (L_{WA}):	105,2 dB(A)
Niepewność (K_{pA}):	3 dB(A)
Wartość emisji drgań (a_h):	5,848 m/s²
Niepewność (K):	1,5 m/s²

Informacje o emisji hałasu i drgań

- Podane wartości emisji drgań oraz podane wartości emisji hałasu zostały zmierzone w oparciu o znormalizowaną metodę pomiaru i mogą być użyte do porównania danego elektronarzędzia z innym.
- Podane, całkowite wartości drgań i emisji hałasu mogą służyć do tymczasowej oceny obciążenia. **Ryzyko obrażeń wskutek drgań!**

OSTRZEŻENIE!

- Faktyczne wartości emisji drgań i hałasu mogą odbiegać od podanych wartości w zależności od sposobu stosowania elektronarzędzia, a zwłaszcza od rodzaju obrabianego przedmiotu.
- Konieczne jest ustalenie środków bezpieczeństwa chroniących użytkownika, dokonane w oparciu o ocenę stopnia narażenia go na niekorzystne oddziaływanie urządzenia podczas jego faktycznego użycia (i uwzględniające wszystkie etapy procesu roboczego, np. okresy, w których urządzenie jest wyłączone oraz te, w których urządzenie jest wprawdzie włączone, ale pracuje bez obciążenia).

OSTRZEŻENIE! Uszkodzenie słuchu! Hałas może uszkodzić słuch.

- Prace generujące większy hałas należy realizować w porach, w których jest do dopuszczone.
- Należy przestrzegać przerw i ograniczyć czas pracy do niezbędnego minimum.

Deklaracja zgodności WE

CE Dane i normy znajdują się w dołączonej deklaracji zgodności WE

Conținut

Înainte de prima utilizare 58
Volumul livrării 58
Legenda 58
Utilizare destinată 59
Siguranță 59
Instrucțiuni de utilizare 65
Înlăturarea erorilor 68
Analizarea depanării 69
Eliminare 69
Date tehnice 70
Declarația CE de conformitate 70

Înainte de prima utilizare

Familiarizați-vă cu toate instrucțiunile de utilizare și siguranță înainte de a utiliza produsul. Utilizați produsul numai așa cum este descris și pentru zonele de aplicare specificate. Păstrați manualul pentru referințe viitoare.
Predați toate documentele pentru a le oferi terților atunci când le dați produsul pentru utilizare
IMPORTANT, PĂSTRAȚIPENTRU REFERINȚE VIITOARE: CITIȚI CU ATENȚIE!

Volumul livrării

- 1x șlefuitor pentru zidărie uscată
- 1x furtun de aspirat
- 1x adaptor de furtun
- 6x hârtie abrazivă (cu diferite granulații)
- 1x cheie inbus
- 2x perii de cărbune
- 1x Instrucțiuni de utilizare

Verificați dacă toate piesele sunt prezente și verificați dacă dispozitivul are avarii de la transport. Nu folosiți un dispozitiv deteriorat! În caz de deteriorare, vă rugăm să contactați o sucursală Kaufland.

Legenda

Următoarele cuvinte și simboluri de semnalizare sunt utilizate în acest manual, pe produs sau pe ambalaj.

Citiți instrucțiunile de utilizare înainte de punerea în funcțiune!

Avertizare! Acest cuvânt de semnalizare indică un pericol cu un grad mediu de risc care, dacă nu este evitat, poate duce la deces sau vătămare gravă.

Atenție! Acest cuvânt de semnalizare avertizează despre posibile daune materiale.

Purtați o protecție a ochilor.

Purtați o protecție pentru auz.

Purtați o mască de protecție împotriva prafului.

CE Produsele marcate cu acest simbol respectă toate legislațiile comunitare aplicabile din Spațiul Economic European.

Acest simbol vă oferă informații suplimentare utile despre asamblare sau funcționare.

Deconectați imediat ștecherul de la rețea dacă cablul a fost deteriorat sau tăiat.

Acest simbol identifică echipamente electrice care respectă clasa II de protecție (izolație dublă).

Nu aruncați dispozitive electrice și electronice în deșeurile menajere!

Utilizare destinată

Utilizarea prevăzută a acestei scule electrice include șlefuirea suprafețelor mari din zidărie uscată pentru pregătirea vopsirii sau tapetării cu discuri de șlefuire adecvate. Acest instrument electric nu este potrivit pentru prelucrarea suprafețelor mici, a colțurilor și marginilor. De asemenea, nu este potrivit pentru șlefuirea tapetelor și nu va fi utilizat pentru șlefuirea umedă. Unealta electrică nu trebuie folosit ca șlefuitor de tăiat sau de înăsprit, ca polizor sau cu perii de sârmă. Materialele care conțin azbest nu trebuie prelucrate cu acest instrument electric. Acest produs este destinat doar pentru uzul în gospodării. Orice altă utilizare sau modificare a produsului este considerată necorespunzătoare și implică un risc considerabil de accidente. Producătorul nu își asumă nici o răspundere pentru daunele rezultate din utilizarea necorespunzătoare. Aparatul nu este destinat uzului comercial.

Siguranță

Citiți cu atenție următoarele instrucțiuni de siguranță înainte de a utiliza produsul pentru prima dată. Pentru o utilizare sigură, urmați toate instrucțiunile de siguranță de mai jos.

Instrucțiuni generale de siguranță pentru scule electrice

Avertizare! Citiți toate instrucțiunile și indicațiile de siguranță! Nerespectarea instrucțiunilor și a indicațiilor de siguranță poate duce la un șoc electric, incendiu și / sau vătămări grave!

Păstrați toate instrucțiunile și indicațiile de siguranță pentru viitor. *Termenul „instrument electric" utilizat în instrucțiunile de siguranță se referă la uneltele electrice conectate cu rețeaua electrică (cu cablu de alimentare) sau la unelte electrice cu baterie (fără cablul de alimentare).*

1. Securitatea locului de muncă

a) **Păstrați zona de lucru curată și bine luminată.** *Dezordinea sau zonele de muncă necorespunzătoare pot duce la accidente.*

b) **Nu lucrați cu scula electrică într-o atmosferă cu potențial exploziv în care există lichide inflamabile, gaze inflamabile sau praf.** *Instrumentele electrice generează scântei care pot aprinde praful sau vaporii.*

c) **Țineți copiii și alte persoane la distanță în timp ce folosiți instrumentul electric.** *Prin distragere, puteți pierde controlul asupra aparatului.*

2. Siguranța electrică

a) ***Ștecherul de racordare al uneltei electrice trebuie să se potrivească în priză. Ștecherul nu trebuie modificat în niciun fel. Nu folosiți fișe adaptoare împreună cu scule electrice cu împământare.*** *Ștecherele nemodificate și prizele potrivite reduc riscul de electrocutare.*

b) ***Evitați contactul fizic cu suprafețele împământate, cum ar fi conducte, încălzitoare, sobe și frigidere.*** *Există un risc crescut de electrocutare dacă corpul tău este împământat.*

c) ***Păstrați sculele electrice departe de ploaie sau umiditate*** *Pătrunderea apei într-o unealtă electrică crește riscul de electrocutare.*

d) ***Nu folosiți cablul de alimentare pentru a transporta scula electrică, a-l agăța sau a deconecta de la priza electrică. Țineți cablul de alimentare departe de căldură, ulei, margini ascuțite sau de piese mobile.*** *Cablurile de alimentare înfășurate sau încurcate cresc riscul de electrocutare.*

e) ***Dacă lucrați cu un instrument electric în aer liber, utilizați numai cabluri prelungitoare care sunt adecvate și pentru utilizarea în exterior.*** *Utilizarea unui prelungitor potrivit pentru uz exterior reduce riscul de electrocutare.*

f) ***Dacă funcționarea sculei electrice într-un mediu umed nu poate fi evitată, folosiți un întreruptor de curent rezidual.*** *Utilizarea unui întreruptor de curent rezidual reduce riscul de electrocutare.*

3. Siguranța persoanelor

a) ***Fiți atent, urmăriți ce faci și lucrează sensibil cu un instrument electric. folosiți un instrument electric atunci când sunteți obosit sau sub influența drogurilor, alcoolului sau a medicamentelor.*** *Un moment de neatenție când folosiți unealta electrică poate provoca vătămări grave.*

b) ***Purtați echipament individual de protecție și întotdeauna ochelari de protecție.*** *Purtarea echipamentelor individuale de protecție, cum ar fi o mască de praf, încălțăminte antiderapantă, protecție pentru cap sau urechi, în funcție de tipul și utilizarea instrumentului electric, reduce riscul de rănire personală.*

c) ***Evitați pornirea neintenționată. Asigurați-vă că instrumentul electric este oprit înainte de: conectarea acestuia la sursa de alimentare și / sau la baterie, preluarea sau transportul acestuia.*** *Menținerea degetului pe întrerupător atunci când purtați scula electrică în repaus de lucru, sau când conectați scula electrică la curent poate provoca un accident.*

d) ***Îndepărtați instrumentele sau cheile de reglare înainte de a porni scula electrică.*** *O unealtă sau cheie amplasată într-o parte rotativă a sculei electrice poate provoca vătămări.*

e) ***Evitați o postură anormală. Asigurați-vă o pauză sigură și mențineți echilibrul în permanență.*** *Acest lucru vă permite să controlați mai bine unealta electrică în situații neașteptate.*

f) ***Purtați haine adecvate. Nu purtați haine largi sau bijuterii care atârnă. Păstrați părul, hainele și mănușile departe de părțile mobile.*** *Îmbrăcămintea largă, bijuteriile care atârnă sau părul lung pot fi prinse de piese în mișcare.*

g) ***Dacă se pot instala dispozitive de extragere și colectare a prafului, acestea trebuie conectate și utilizate corect.*** *Utilizarea unui extractor de praf poate reduce pericolele de praf.*

4. Utilizarea și tratarea sculei electrice

a) ***Nu suprasolicitați aparatul. Folosiți instrumentul electric adecvat pentru munca dvs.*** *Cu un instrument de alimentare potrivit, lucrați mai bine și mai în siguranță în intervalul de putere specificat.*

b) ***Nu folosiți unelte electrice cu un comutator defect.*** *Un instrument electric care nu poate fi pornit sau oprit este periculos și trebuie reparat.*

c) ***Scoateți ștecherul din priză și / sau scoateți bateria înainte de a face setările dispozitivului, de a schimba accesoriile sau de a depozita dispozitivul.*** *Această măsură de precauție previne pornirea neintenționată a sculei electrice*

d) ***Nu lăsați uneltele electrice neutilizate la îndemâna copiilor. Nu permiteți persoanelor să folosească unealta electrică dacă nu le este cunoscută sau nu au citit aceste instrucțiuni.*** *Instrumentele electrice sunt periculoase dacă sunt folosite de oameni fără experiență.*

e) ***Întrețineți cu atenție uneltele. Verificați dacă piesele în mișcare funcționează corect și nu se blochează, și dacă piesele sunt rupte sau deteriorate căci astfel pot afecta funcționarea uneltei electrice. Înainte de a folosi unealta electrică, reparați piesele deteriorate.*** *Multe accidente sunt cauzate de uneltele electrice prost întreținute.*

f) ***Mențineți instrumentele de tăiere ascuțite și curate.*** *Instrumentele de tăiere întreținute cu grijă, astfel muchiile ascuțite devin mai puțin blocante și mai ușor de ghidat.*

g) ***Utilizați unelte electrice, accesorii, introduceți instrumente etc., în conformitate cu aceste instrucțiuni. Țineți cont de condițiile de muncă și de activitatea care urmează să fie efectuată. Utilizarea de scule electrice pentru alte aplicații decât cele destinate poate duce la situații periculoase.***

5. Service

a) ***Reparați scula electrică numai prin intermediul personalului specializat calificat și numai cu piese de schimb originale.*** *Acest lucru asigură menținerea siguranței dispozitivului.*

Instrucțiuni de siguranță pentru toate aplicațiile - Instrucțiuni comune de siguranță pentru șlefuirea cu hârtie abrazivă

a) **Această unealtă electrică poate fi utilizată ca polizor cu hârtie abrazivă. Respectați toate indicațiile de siguranță, indicațiile, reprezentările și datele pe care le-ați primit odată cu aparatul.** *Dacă nu respectați următoarele instrucțiuni urmările pot fi electrocutare, incendiu și/sau leziuni grave.*

b) **Acest instrument electric nu este potrivit pentru șlefuire, lucrul cu perii de sârmă, lustruire și șlefuire de retezare.** *Utilizările neconforme cu scula electrică pot provoca pericole și răni.*

c) **Nu utilizați accesorii care nu au fost special prevăzute și recomandate de producători pentru această unealtă electrică.** *Doar pentru că puteți atașa accesoriile la scula electrică nu garantează utilizarea sigură.*

d) **Viteza admisibilă a instrumentului inserat trebuie să fie cel puțin la fel de mare ca viteza maximă specificată pe unealta electrică.** *Accesoriile care se rotesc mai repede decât este permis se pot rupe și pot fi azvârlite.*

e) **Diametrul exterior și grosimea sculei auxiliare trebuie să corespundă dimensiunilor unității electrice.** *Instrumentele auxiliare dimensionate incorect nu pot fi protejate sau verificate în mod adecvat.*

f) **Instrumentele auxiliare cu filet trebuie să se potrivească exact pe firul axului de rectificat. Pentru uneltele auxiliare care sunt montate cu o flanșă, diametrul găurii instrumentului auxiliar trebuie să se potrivească cu diametrul de fixare a flanșei.** *Uneltele auxiliare care nu se potrivesc cu exactitate pe unealta electrică, se rotesc inegal, vibrează foarte puternic și pot duce la pierderea controlului.*

g) **Nu folosiți instrumente de inserare deteriorate. Verificați înainte de orice utilizare sculele auxiliare precum discurile abrazive în privința cioplirilor și fisurilor, platourile de șlefuire în privința fisurilor, uzurii sau tocirii puternice, iar periile de sârmă în privința sârmelor desprinse sau rupte. Dacă unealta electrică sau scula utilizată au suferit un șoc prin cădere verificați dacă nu sunt deteriorate sau utilizați o sculă intactă. După ce ați verificat și montat instrumentul, dumneavoastră și alte persoane nu trebuie să stați în apropierea instrumentului rotativ și lăsați dispozitivul să funcționeze cu viteză maximă timp de 1 minut.** *Instrumentele deteriorate, de obicei, se rup în această perioadă de testare.*

h) **Purtați echipament individual de protecție. În funcție de aplicație, utilizați o protecție completă a feței, protecție pentru ochi sau ochelari de siguranță. Dacă este cazul, purtați o mască de praf, o protecție auditivă, mănuși de protecție sau șorț special pentru a ține departe de dvs.** particulele de material mici. *Ochii trebuie protejați de obiecte străine care zboară în jurul diferitelor aplicații. O mască de praf sau de respirație trebuie să filtreze praful creat în timpul utilizării. Dacă sunteți expus la zgomot puternic pentru o lungă perioadă de timp, puteți să vă pierdeți auzul.*

i) **Păstrați alte persoane la o distanță sigură de zona de lucru. Oricine intră în zona de lucru trebuie să poarte echipament individual de protecție.** *Fragmente din piesa de prelucrat sau instrumente de inserție rupte pot zbura și pot provoca răni chiar și în afara zonei de lucru directe.*

j) **Țineți unealta electrică de suprafețele de prindere izolate atunci când efectuați lucrări în care instrumentul poate lovi linii electrice ascunse sau propria linie de conectare.** *Contactul cu un cablu sub tensiune poate tensiona, de asemenea, părți metalice ale dispozitivului și poate duce la un șoc electric.*

k) **Țineți cablul de alimentare departe de sculele rotative.** *Dacă pierdeți controlul dispozitivului, cablul de alimentare poate fi tăiat sau prins, iar mâna sau brațul se pot prinde în unealta auxiliară.*

l) **Nu lăsați niciodată mașina electrică jos înainte ca mașina să se oprească complet.** *Instrumentul rotativ poate intra în contact cu suprafața suport, ceea ce poate duce la pierderea controlului asupra sculei electrice.*

m) **Nu lăsați scula electrică să funcționeze în timp ce o transportați.** *Îmbrăcămintea ta poate fi prinsă prin contact accidental cu instrumentul rotativ iar instrumentul vă poate străpunge corpul.*

n) **Curățați periodic găurile de ventilație ale unității electrice.** *Ventilatorul motorului atrage praful în carcasă și o acumulare mare de praf metalic poate provoca pericole electrice.*

o) **Nu folosiți scula electrică în apropierea materialelor inflamabile.** *Scânteile pot aprinde aceste materiale.*

p) **Nu folosiți instrumente care necesită soluții de răcire lichide.** *Folosirea apei sau a altor lichide de răcire lichide poate duce la un șoc electric.*

Indicații suplimentare privind siguranța pentru toate aplicațiile - Reculul și indicații de siguranță corespunzătoare

Reculul reprezintă reacțiunea bruscă a unei scule auxiliare, precum disc abraziv, disc suport, perie de sârmă, s.a.m.d. care s-a agățat sau este blocată. Agățarea sau blocarea produce o oprire bruscă a sculei rotative. Aceasta accelerează o unealtă electrică necontrolată împotriva direcției de rotație a sculei de inserție în punctul de blocare.

Dacă de ex. se blochează un disc de șlefuit în piesa de prelucrat, marginea discului de șlefuire care este scufundată în piesa de prelucrat poate fi prinsă și astfel se poate sparge discul sau poate provoca un recul. Discul de șlefuit se deplasează apoi către sau departe de operator, în funcție de direcția de rotație a discului în punctul de blocare.

Aici se pot rupe discurile de șlefuit. Un recul este rezultatul utilizării incorecte sau greșite a uneltei electrice. Poate fi prevenit prin luarea măsurilor de precauție adecvate, așa cum este descris mai jos.

a) **Țineți unealta electrică cu ambele mâini și aduceți brațele într-o poziție în care puteți contra forțele de recul. Utilizați întotdeauna mânerul suplimentar, dacă este disponibil, pentru a avea cel mai mare control posibil asupra forțelor de recul sau a momentelor de reacție la pornire.** *Operatorul poate controla forțele de recul și reacție, luând măsuri de precauție adecvate.*

b) **Nu lăsați niciodată mâna lângă uneltele rotative.** *Instrumentul de inserare se poate deplasa peste mână în timpul unui recul.*

c) **Folosiți-vă corpul pentru a evita zona în care se va deplasa scula electrică în cazul unui recul.** *Reculul ghidează instrumentul electric în direcția opusă mișcării discului de șlefuit în punctul de blocare.*

d) **Lucrați cu atenție în special în zona colțurilor, a muchiilor ascuțite etc. Aveți grijă ca uneltele folosite să nu fie azvârlite de piesa de prelucrat sau să nu se blocheze.** *Instrumentul rotativ de inserție are tendința să se blocheze la colțuri, la margini ascuțite sau atunci când alunecă. Acest lucru duce la pierderea controlului sau la recul.*

e) Nu folosiți o pânză de tip lanț sau o pânză dințată. *Astfel de instrumente cauzează adesea recul sau pierderea controlului asupra sculei electrice.*

Instrucțiuni suplimentare de siguranță pentru șlefuirea cu hârtie abrazivă - Instrucțiuni speciale de siguranță pentru șlefuirea cu hârtie abrazivă

a) Nu folosiți pânze de șlefuit supradimensionate, ci urmați instrucțiunile producătorului pentru dimensiunea pânzei de șlefuire. Pânzele de șlefuire care ies în afară plăcii de șlefuire pot provoca leziuni și pot duce la blocarea, ruperea foilor de șlefuire sau la o lovitură.

Instrucțiuni suplimentare de siguranță

a) Conectați un aspirator la adaptorul furnizat în timpul lucrărilor.
b) Atenție! Nu lăsați praful de șlefuit să se apropie de un foc deschis, praful poate fi exploziv.
c) Purtați întotdeauna ochelari de protecție și mască de praf atunci când efectuați lucrări de șlefuire, în special atunci când lucrați deasupra capului și când lucrați la materiale critice!
La șlefuirea anumitor materiale (de ex. vopselele cu plumb, unele tipuri de lemn și metal), se creează praf dăunător sau toxic. Atingerea sau inhalarea prafului poate reprezenta un pericol pentru operator sau pentru persoanele din apropiere.

Note despre vibrații și zgomot

Limitați zgomotul și vibrațiile la minim!

1. Folosiți numai scule electrice impecabile
2. Întrețineți și curățați scula electrică în mod regulat.
3. Adaptați-vă modul de lucru la instrumentul electric.
4. Nu supraîncărcați scula electrică.
5. Verificați dacă este necesar instrumentul electric.
6. Opriți scula electrică atunci când nu este utilizată.

Riscuri reziduale:

Chiar dacă utilizați corect acest instrument electric, riscurile reziduale rămân întotdeauna. În legătură cu construcția și proiectarea acestei unelte electrice pot apărea următoarele pericole:

a) Deteriorarea sănătății care rezultă din emisiile de vibrații dacă produsul este utilizat pentru o perioadă îndelungată de timp, nu este gestionat și întreținut corespunzător.
b) Leziunile și daunele bunurilor cauzate de scule azvârlite brusc / de pe scula electrică din cauza deteriorării bruște, uzurii sau a atașării necorespunzătoare.
c) Pericol de arsuri și tăieturi dacă instrumentele sunt atinse imediat după utilizare și / sau cu pielea.

Avertizare! Acest produs generează un câmp electromagnetic în timpul funcționării.
În anumite circumstanțe, acest câmp poate afecta implanturi medicale active sau pasive. Pentru a reduce riscul de răni grave sau fatale, recomandăm persoanelor cu implanturi medicale să consulte medicul și producătorul implantului medical înainte de a utiliza produsul.

Reparații

a) Uneltele electrice vor fi reparate doar de un specialist calificat prin utilizarea pieselor de schimb originale. *Aceasta garantează siguranța permanentă a instrumentului dvs. electric.*

Comportament în caz de urgență

Familiarizați-vă cu utilizarea acestui produs urmând aceste instrucțiuni.

Memorați instrucțiunile de siguranță și asigurați-vă că le respectați. Acest lucru ajută la evitarea riscurilor și a pericolelor.

a) **Aveți întotdeauna grijă atunci când utilizați acest produs, astfel încât să puteți identifica și acționa asupra pericolelor într-un stadiu incipient.** Intervenția rapidă poate preveni vătămările grave și pagubele materiale.

b) **În cazul unei defecțiuni, opriți imediat produsul și deconectați-l de la sursa de alimentare.** Trebuie verificat de către un tehnician calificat și reparat dacă este necesar înainte de a-l pune în funcțiune.

Instrucțiuni de utilizare

Descrierea pieselor

1. Suprafață de prindere
2. Mâner principal
3. Comutator pornit / oprit
4. Știuț de conectare cu piulița de unire
5. Cablu de alimentare
6. Butoane de reglare pentru preselectarea vitezei
7. Orificii de aerisire
8. Cap de șlefuit flexibil
9. Placa de șlefuit.
10. Marginea periei
11. Aspirație
12. Adaptor de furtun
13. Hârtie abrazivă
14. Lampă LED
15. Comutator de pornire/oprire (bec LED)

Înainte de pornire

Despachetarea

1. Deschideți ambalajul și îndepărtați cu atenție unealta electrică.
2. Îndepărtați materialul de ambalare și toate blocajele de ambalare și / sau de transport (dacă există).
3. Verificați dacă volumul livrării este complet și verificați scula electrică și accesoriile în privința deteriorării din timpul transportului.

Notă: Nu folosiți scula electrică dacă constatați că piesele lipsesc sau sunt deteriorate. În acest caz, contactați comerciantul de la care ați achiziționat acest instrument electric.

4. Dacă este posibil, păstrați ambalajul până la sfârșitul perioadei de garanție. Vă rugăm să aruncați ambalajul într-un mod ecologic, predându-l la un sistem de reciclare.

AVERTIZARE! Instrumentul electric și materialele de ambalare nu sunt jucării! Copiii nu au voie să se joace cu pungile de plastic, folii și piesele mici! Există pericol de înghițire și sufocare!

Instalare

- Îndoiți părțile din față și din spate (Fig.2) și strângeți piulița șurubului (Fig.3).
- Fixați mânerul telescopic: Puneți mânerul telescopic pe capătul mașinii. Strângeți piulița de la capătul mânerului.
- Pentru a regla lungimea, slăbiți piulița șurubului. Lungimea poate fi reglată fără trepte prin scoaterea / împingerea mânerului telescopic. Strângeți din nou piulița după setarea lungimii dorite (Fig. 4).

Selectarea hârtiei de șlefuit

1. Granulația hârtiei de șlefuit (13) este indicată pe spate. Cu cât numărul dat este mai mic, cu atât este mai mare granulația.
2. Folosiți hârtie abrazivă grosieră pentru lucrări grosiere și hârtie fină pentru lucrări de finisare. Se recomandă hârtii abrazive cu oxid de aluminiu, carbură de siliciu sau alte substanțe abrazive sintetice.
3. Începeți cu o granulație grosieră și terminați cu cea mai fină granulație dacă aveți la dispoziție hârtie abrazivă cu diferite granulații pentru a obține un rezultat bun sau neted de șlefuire.

Fixare și schimbare

Atașați hârtia de șlefuit (13) la placa de șlefuit (9) folosind mecanismul cu scai.

1. Orientați hârtia abrazivă (13) în funcție de placa de șlefuit (9) și apăsați uniform.
2. Trageți hârtia abrazivă (13) de pe placa de șlefuit (9) pentru a o schimba cu una nouă / diferită (Fig. 5).

Extragerea prafului:

Avertizare! La prelucrarea de ex. a vopselei care conține plumb se pot produce gaze nocive / toxice. Acestea reprezintă un pericol atât pentru utilizator, cât și pentru persoanele din apropiere! Prin urmare, folosiți acest instrument electric doar cu un dispozitiv de extracție a prafului și protejați-vă pe dvs. și alte persoane din zona de lucru cu echipamente de protecție personală adecvate!

Dacă se lucrează cu această unealtă electrică, se produce foarte mult praf. Extragerea prafului este foarte utilă pentru a vă păstra zona de lucru curată. La furtunul de aspirație (11) poate fi conectat un sistem de aspirație sau un aspirator, care este conectat la conexiunea pentru extragerea prafului.

1. Aliniați ștuțul de la capătul furtunului la adaptorul de furtun (12) (Fig. 6). Introduceți capătul și fixați-l rotind piesa de conectare în sens orar cu piulița de unire (4) (Fig. 7).
2. Conectați adaptorul de furtun (12) la un dispozitiv de extracție de praf adecvat, cum ar fi un aspirator (Fig.8).

Notă: Asigurați-vă că aspiratorul este potrivit pentru a fi utilizat cu un instrument electric.

Marginea periei

Capul de șlefuire al acestui instrument electric este înconjurat de o margine de tip perie (10). Aceasta oferă două avantaje:

a) Marginea periei (10) iese dincolo de placa de șlefuit (9) și se află mai întâi pe suprafața de prelucrat. În acest fel, placa de șlefuit este așezată paralel cu suprafața de lucru înainte ca instrumentul de inserție să intre în contact cu suprafața de prelucrare. Astfel este evitată o adâncitură în formă de semilună pe marginea roții.
b) Marginea periei (10) previne formarea excesivă de praf. Praful generat în timpul șlefuirii nu este scos prin peri, ci este evacuat prin sistemul de aspirație. Înainte de a lucra cu acest instrument electric, asigurați-vă că marginea periei (10) este intactă. Înlocuiți-l dacă găsiți vreo deteriorare sau uzură.

Conexiune la sursa de alimentare

1. Asigurați-vă că scula electrică este oprită. Comutați întotdeauna întrerupătorul de pornire / oprire (3) în poziția oprit înainte de a vă conecta de la sursa de alimentare.
2. Introduceți mufa de alimentare într-o priză instalată corespunzător, care corespunde „Datelor tehnice".
3. Instrumentul dvs. electric este acum gata de utilizare.

Utilizare

Vibrații

Înainte de a începe munca, setați numărul de vibrații potrivit pentru aplicație. Dacă utilizați un număr scăzut de vibrații pentru lucrări grosiere de șlefuire, creșteți numărul de vibrații pentru lucrări fine.

Apăsarea butoanelor de setare pentru preselectarea vitezei (6):
- Apăsați + pentru a crește viteza (Fig. 9)
- Apăsați- pentru a diminua viteza (Fig. 10)

Pornire/oprire
Porniți:
Apăsați butonul pornit / oprit (3)

Funcționarea de durată: (Fig.11)
Fixați întrerupătorul de pornire / oprire (3) cu butonul de blocare (a).

Opriți:
Apăsați scurt întrerupătorul de pornire / oprire (3).
Notă: Instrumentul auxiliar se rotește după ce a fost oprit încă puțin timp. Așteptați până când unealta auxiliară s-a oprit înainte de a pune jos scula electrică.

Șlefuire
1. Atașați hârtia abrazivă potrivită (13) și selectați o viteză adecvată.
2. Țineți scula electrică de suprafața mânerului (1) și de mânerul principal (2) și porniți-o așa cum este descris.
3. Așteptați ca unealta auxiliară să atingă viteza maximă de lucru.
4. Ghidați placa de șlefuit (9) cât se poate de paralel cu peretele și așezați-o mai întâi cu peria de margine (10) pe suprafața de prelucrat.
5. Aplicați puțină presiune pe capul de șlefuire (8) pentru a aduce instrumentul de inserție pe suprafața de prelucrat.
6. Deplasați scula electrică pe suprafață cu mișcări uniforme. **Notă:** Nu țineți scula electrică într-un singur loc prea mult timp pentru a evita rezultatele inegale de șlefuire.
7. Ridicați placa de șlefuit (9) de pe suprafața de prelucrat înainte de a opri scula electrică.
8. Așteptați până când unealta auxiliară s-a oprit înainte de a pune jos scula electrică.

Operarea luminii LED (Fig. 12)
Unealta are o lumină LED (14) pentru a ilumina în mod optim zona de lucru.
- Porniți lumina LED: apăsați întrerupătorul pornit / oprit (lumină LED) (15) pentru poziția „I".
- Opriți lumina LED: apăsați întrerupătorul pornit / oprit (lumină LED) (15) în poziția „0".

După utilizare
1. Opriți scula electrică conform descrierii, deconectați-o de la sursa de alimentare și lăsați-o să se răcească.
2. Curățați și mențineți scula electrică așa cum este descris mai jos și apoi păstrați-o cu atenție.

Înlăturarea erorilor

AVERTIZARE!
PERICOL DE ACCIDENTARE! Înainte de a efectua orice lucrare la scula electrică (de exemplu, lucrări de transport, asamblare, conversie, curățare și întreținere), scoateți ștecherul de alimentare din priză!

Curățare

a) Păstrați dispozitivele de protecție, fantele de ventilație și carcasele motorului libere de praf și murdărie.
b) Ștergeți scula electrică cu o cârpă curată sau curățați-o cu aer comprimat la presiune scăzută (max. 3 bar).
c) Curățați scula electrică imediat după fiecare utilizare.
d) Nu folosiți agenți de curățare sau solvenți, deoarece aceștia pot ataca părțile din plastic ale dispozitivului. Asigurați-vă că nu intră apă în aparat.

Schimbarea cablului de alimentare

În cazul în care cablul de alimentare al acestui echipament este deteriorat, acesta trebuie înlocuit de către producător sau agentul de service sau de o persoană calificată similar, pentru a evita pericolele

Mentenanță

Verificați dacă produsul și accesoriile (piesele folosite) sunt uzate înainte și după fiecare utilizare. Dacă este necesar, înlocuiți-le cu altele noi, așa cum este descris în aceste instrucțiuni de utilizare. Vă rugăm să rețineți cerințele tehnice.

Placa de șlefuit, marginea cu perie

Placa de șlefuit (9) și marginea cu perie (10) trebuie înlocuite de un specialist calificat cu același tip în caz de deteriorare sau uzură excesivă.

Avertizare! Nu există piese în interiorul sculei electrice care pot fi întreținute de utilizator! Nu deschideți niciodată unealta electrică! Lucrările de mentenanță trebuie efectuate doar de personalul de specialitate calificat!

Depozitare și transport

1. Când nu folosiți unealta, păstrați-o într-un loc uscat și bine aerisit în afara razei de acțiune a copiilor de ex. pe un dulap înalt sau într-un loc închis.
2. Dacă este posibil, păstrați instrumentul electric, instrucțiunile de funcționare și orice accesorii împreună în ambalajul original. Astfel veți avea la dispoziție toate informațiile și toate piesele.
3. Apucați întotdeauna produsul de mânere.
4. Împachetați scula electrică pentru a evita deteriorarea la transport sau folosiți ambalajul original.
5. Protejați scula electrică de vibrații și șocuri, în special atunci când o transportați în vehicule.

Analizarea depanării

Presupuse defecțiuni sau daune sunt adesea cauzate de cauze care pot fi remediate de utilizator. Prin urmare, verificați scula electrică înainte de a contacta un specialist folosind tabelul de mai jos. În majoritatea cazurilor, defectele pot fi remediate astfel rapid.

Erori	Cauze posibile	Remediu
1. Instrumentul electric nu pornește	Alimentarea cu energie a fost întreruptă	Verificați alimentarea cu curent prin conectarea unei alte unelte electrice
	Cablul de rețea sau ștecherul sunt defecte	Verificare prin intermediul unui electrician calificat
	Alt defect electric la scula electrică	Verificare prin intermediul unui electrician calificat
2. Instrumentul electric nu are putere maximă	Cablul de prelungitor este prea lung și / cu un diametru prea mic	Folosiți un prelungitor de lungime admisibilă/diametru admisibil
	Alimentarea cu energie electrică (de exemplu generatorul) are o tensiune prea mică	Conectați scula electrică la o sursă de alimentare adecvată
3. Rezultat de lucru nesatisfăcător	Unealta folosită uzată	Schimbați unealta folosită
	Placa de șlefuit uzată	Schimbați placa de șlefuit
4. Formare excesivă de praf	Marginea cu perie uzată	Înlocuiți marginea cu perie
	Extragerea prafului nu este conectată / pornită	Conectați / porniți extracția de praf

Eliminare

Eliminați ambalajul

Ambalajul produsului este format din materiale reciclabile. Eliminați materialele de ambalare în conformitate cu etichetarea lor în punctele de colectare publică sau în conformitate cu specificațiile specifice țării.

Instrucțiuni de eliminare a produselor electrice

Nu aruncați aparate electrice împreună cu deșeurile menajere. Conform Directivei Europene 2012/19 / UE privind deșeurile de echipamente electrice și electronice și punerea în aplicare a acesteia în legislația națională, echipamentele electrice folosite trebuie colectate separat și trimise pentru reciclare ecologică.

Alternative de reciclare la cererea de retur:

Proprietarul dispozitivului electric este în mod alternativ obligat să participe la reciclarea corespunzătoare în cazul renunțării la proprietate asupra dispozitivului în loc de returnare. În acest scop, vechiul dispozitiv poate fi, de asemenea, lăsat într-un punct de preluare, care efectuează o eliminare în sensul Legii naționale privind substanțele închise și a gestionării deșeurilor. Nu sunt incluse accesorii, nu atașați componente electrice la aparate vechi.

Instrucțiuni suplimentare de eliminare

Returnați, astfel încât reutilizarea sau recuperarea sa ulterioară să nu fie afectată. Aparatele electrice vechi pot conține substanțe nocive. Manevrarea incorectă sau deteriorarea dispozitivului poate duce la afectarea sănătății sau contaminarea apei și a solului atunci când dispozitivul este ulterior utilizat.

Date tehnice

Model:	1280874
Tensiune de intrare:	220-240 V~ (curent alternativ)/ 50Hz
Consum de energie:	710 W
Turație nominală n:	800-1800 /min^{-1}
Dimensiunea axului:	M14
Diametrul hârtiei de șlefuit	225 mm
Protecție:	IPX0
Clasa de protecție:	II / ⧈ (Izolare dublă)
Emisiile de zgomot și nivelul vibrațiilor	
Nivelul presiunii sonore (L_{pA}):	94,2 dB(A)
Incertitudine (K_{pA}):	3 dB(A)
Nivel de putere sonoră (L_{WA}):	105,2 dB(A)
Incertitudine (K_{pA}):	3 dB(A)
Valoare de emisii ($_h$):	5,848 m/s²
Incertitudine (K):	1,5 m/s²

Informații referitoare la zgomot și la vibrație

- Valoarea indicată de vibrații a fost măsurată cu o metodă standard de verificare și se poate utiliza pentru comparația cu o altă unealtă.
- Acesta este potrivită și pentru aprecierea preliminară la vibrații. **Pericol de rănire din cauza vibrațiilor!**

⚠ AVERTIZARE!

Emisiile de vibrații și zgomot în timpul utilizării efective a sculei electrice pot devia de la valorile de indicație, în funcție de modul în care este utilizată scula electrică, în special, ce tip de piesă este prelucrată.

- Este necesar să se stabilească măsuri de siguranță pentru protejarea operatorului pe baza unei estimări a nivelului de vibrații și zgomot în timpul condițiilor reale de utilizare (ținând cont de toate părțile ciclului de funcționare, de exemplu, perioadele în care aparatul electric este oprit și cele în care în timp ce este pornit, dar rulează fără sarcină).

⚠ AVERTIZARE! Deteriorarea auzului! Expunerea la zgomot vă poate deteriora auzul.

- Amânați munca zgomotoasă la orele aprobate și desemnate.
- Dacă este necesar, respectați-vă perioadele de odihnă și limitați orele de lucru la minim.

Declarația CE de conformitate

CE Informații și standarde pot fi găsite în Declarația de conformitate CE anexată

Obsah

Pred prvým použitím 71
Rozsah dodávky 71
Vysvetlenie symbolov 71
Účel použitia 72
Bezpečnosť 72
Návod na obsluhu 78
Čistenie, údržba, opravy 81
Riešenie problémov 82
Odstránenie 82
Technické údaje 83
ES vyhlásenie o zhode 83

Pred prvým použitím

Pred používaním výrobku sa oboznámte so všetkými pokynmi na obsluhu a bezpečnostnými pokynmi. Používajte výrobok iba podľa opisu a uvedeného účelu použitia. Tento návod na obsluhu uschovajte pre neskoršie použitie.
Ak odovzdáte výrobok tretej osobe, odovzdajte jej aj všetky podklady k výrobku.

DÔLEŽITÉ, NÁVOD USCHOVAJTE PRE NESKORŠIE POUŽITIE A DÔKLADNE SI HO PREČÍTAJTE!

Rozsah dodávky

- 1 brúska na sadrokartón
- 1 sacia hadica
- 1 hadicový adaptér
- 6 brúsnych papierov (s rôznou zrnitosťou)
- 1 kľúč s vnútorným šesťhranom
- 2 uhlíkové kefky
- 1 návod na obsluhu

Skontrolujte výrobok na úplnosť dielov, ako aj na prepravné poškodenie.
Poškodený výrobok nepoužívajte! V prípade poškodenia sa obráťte na svoju predajňu Kaufland.

Vysvetlenie symbolov

V tomto návode na obsluhu, na výrobku a na obale sú použité nasledujúce označenia a symboly.

Pred prvým použitím si prečítajte návod na obsluhu!

Varovanie Toto označenie označuje nebezpečenstvo so stredným stupňom, ktoré môže v prípade, že sa mu nepredíde, viesť k smrti alebo ťažkým zraneniam.

Pozor! Toto označenie varuje pred možnými vecnými škodami.

Noste ochranu zraku.

Noste ochranu sluchu.

Noste respirátor.

Týmto symbolom označené výrobky spĺňajú všetky príslušné európske predpisy.

Tento symbol Vám poskytne užitočné dodatočné informácie ohľadom montáže alebo prevádzky.

V prípade poškodenia alebo prerezania vedenia ihneď odpojte zástrčku od elektrickej siete.

Týmto symbolom označené elektrické výrobky zodpovedajú ochrannej triede II (dvojitá izolácia).

Elektrické a elektronické zariadenia nevyhadzujte do domového odpadu!

Účel použitia

Účel použitia tohto elektrického náradia zahŕňa veľkoplošné suché brúsenie sadrokartónu na prípravu pred natieraním alebo tapetovaním za použitia vhodných brúsnych papierov. Toto elektrické náradie nie je vhodné na opracovávanie malých plôch, ani rohov a hrán. Nie je vhodné ani na obrusovanie tapiet a nesmie sa používať na mokré brúsenie. Elektrické náradie sa nesmie používať na delenie alebo hrubovanie, leštenie alebo s drôtenými kefami. Materiál obsahujúci azbest nesmie byť týmto elektrickým náradím opracovávaný. Výrobok je určený iba na súkromné použitie v domácnosti. Akékoľvek iné použitie alebo úpravy výrobku budú považované za použitie v rozpore s účelom použitia a môžu predstavovať značné nebezpečenstvo poranenia. Výrobca nepreberá zodpovednosť za škody, ktoré vznikli následkom použitia v rozpore s účelom použitia. Výrobok nie je určený na komerčné používanie.

Bezpečnosť

Pred prvým použitím výrobku si dôkladne prečítajte nasledujúce bezpečnostné pokyny. Pre bezpečné používanie dbajte na všetky nasledujúce bezpečnostné pokyny.

Všeobecné bezpečnostné pokyny pre elektrické náradie

Varovanie Prečítajte si všetky pokyny a bezpečnostné pokyny! Nedodržiavanie nasledujúcich bezpečnostných pokynov a upozornení môže viesť k úrazu elektrickým prúdom, požiaru a/alebo vážnym zraneniam!

Všetky bezpečnostné pokyny a návod uschovajte pre budúce použitie. *V bezpečnostných pokynoch používaný pojem „elektrické náradie“ sa vzťahuje na elektrické náradie napájané zo siete (s prívodným káblom) a napájané z akumulátora (bez prívodného kábla).*

1. Bezpečnosť v pracovnom priestore

a) **Udržiavajte pracovný priestor čistý a dobre osvetlený.** *Neporiadok alebo neosvetlený pracovný priestor môže mať za následok úrazy.*

b) **Nepracujte s elektrickým náradím vo výbušnom prostredí, v ktorom sa nachádzajú horľavé tekutiny, plyny alebo prach.** *Elektrické náradie vydáva iskry, ktoré môžu zapáliť prach alebo výpary.*

c) **Pri používaní elektrického náradia držte mimo dosahu deti a okolo stojace osoby.** *Pri nepozornosti by ste mohli stratiť kontrolu nad elektrickým náradím.*

2. Elektrická bezpečnosť

a) ***Sieťová zástrčka elektrického náradia musí byť vhodná do sieťovej zásuvky. Zástrčka nesmie byť žiadnym spôsobom upravovaná. Pri uzemnenom elektrickom náradí nepoužívajte zástrčky s adaptérom.*** *Použitím neupravovaných zástrčiek a vhodných zásuviek predídete nebezpečenstvu úrazu elektrickým prúdom.*

b) ***Vyhýbajte sa telesnému kontaktu s uzemnenými plochami, ako sú napr. rúry, radiátory, sporáky alebo chladničky.*** *Pri kontakte s uzemnenými plochami hrozí zvýšené nebezpečenstvo úrazu elektrickým prúdom.*

c) ***Elektrické náradie nevystavujte dažďu alebo vlhkosti.*** *Po vniknutí vody do elektrického náradia hrozí zvýšené nebezpečenstvo úrazu elektrickým prúdom.*

d) ***Nepoužívajte kábel na iný účel; nenoste alebo nezavesujte náradie za prívodný kábel a nepoužívajte ho na vyťahovanie zástrčky zo zásuvky. Chráňte kábel pred teplom, olejom, ostrými hranami a pohyblivými časťami.*** *Poškodené alebo zamotané prívodné káble zvyšujú nebezpečenstvo úrazu elektrickým prúdom.*

e) ***Pri použití elektrického náradia v exteriéri používajte iba na to vhodný predlžovací kábel, ktorý je určený aj pre použitie v exteriéri.*** *Použitím predlžovacieho kábla vhodného pre použitie v exteriéri predídete nebezpečenstvu úrazu elektrickým prúdom.*

f) ***Ak sa nedá vyhnúť použitiu elektrického náradia vo vlhkom prostredí, používajte prúdový chránič.*** *Použitie prúdového chrániča znižuje nebezpečenstvo úrazu elektrickým prúdom.*

3. Bezpečnosť osôb

a) ***Buďte pozorný a dávajte pozor čo robíte a pri práci s elektrickým náradím postupujte rozvážne. Elektrické náradie nepoužívajte, ak ste unavený alebo pod vplyvom drog, alkoholu alebo liekov.*** *Aj malá chvíľka nepozornosti pri používaní elektrického náradia môže viesť k vážnym zraneniam.*

b) ***Noste osobné ochranné prostriedky a vždy ochranné okuliare.*** *Nosením osobných ochranných prostriedkov podľa spôsobu použitia elektrického náradia, ako je respirátor proti prachu, protišmyková obuv, prilba a ochrana sluchu, predídete nebezpečenstvu zranenia.*

c) ***Zabráňte neúmyselnému zapnutiu. Pred zapojením elektrického náradia do zásuvky a/alebo k akumulátoru, jeho uchopením alebo nosením sa uistite, že je vypnuté.*** *Pri nosení elektrického náradia pripojeného do siete ho nedržte prstom za vypínač alebo nepripájajte sieťovú zástrčku do zásuvky so zapnutým vypínačom, mohlo by to viesť k nehodám.*

d) ***Pred zapnutím elektrického náradia odstráňte kľúče a nástroje použité na nastavenie.*** *Ak zostanú v otáčajúcej sa časti náradia nástroje alebo kľúče, môže to viesť k zraneniam.*

e) ***Vyhýbajte sa nesprávnemu držaniu tela. Zabezpečte správny postoj a udržiavajte rovnováhu.*** *V neočakávaných situáciách tak lepšie zachováte kontrolu nad elektrickým náradím.*

f) ***Noste vhodný odev. Nenoste voľné oblečenie a šperky. Vlasy, oblečenie a rukavice majte v dostatočnej vzdialenosti od pohyblivých častí.*** *Voľné oblečenie, šperky alebo dlhé vlasy by mohli byť zachytené pohyblivými časťami.*

g) ***Ak je elektrické náradie vybavené zariadením na odsávanie alebo zachytávanie prachu, uistite sa, že je toto pripojené a správne používané.*** *Používanie zariadenia na zachytávanie prachu môže znížiť nebezpečenstvo spojené s prachom.*

4. Používanie a zaobchádzanie s elektrickým náradím

a) ***Výrobok nepreťažujte. Na zamýšľané použitie používajte správne elektrické náradie.*** *Správne náradie pracuje lepšie a bezpečnejšie v udávanej oblasti výkonu.*

b) ***Elektrické náradie nepoužívajte, ak je chybný vypínač.*** *Každé elektrické náradie, ktoré nie je možné ovládať vypínačom, je nebezpečné a musí byť opravené.*

c) ***Pred vykonaním nastavení, pred výmenou príslušenstva alebo pred odložením elektrického náradia vytiahnite elektrickú zástrčku zo zásuvky a/alebo vyberte akumulátor.*** *Týmto bezpečnostným opatrením zabránite neúmyselnému zapnutiu elektrického náradia.*

d) ***Nepoužívané elektrické náradie uložte mimo dosahu detí. Osobám, ktoré nie sú oboznámené s používaním elektrického náradia alebo s týmito bezpečnostnými pokynmi, nedovoľte používať toto elektrické náradie.*** *Elektrické náradie v rukách neskúsených osôb je nebezpečné.*

e) ***O elektrické náradie sa adekvátne starajte. Skontrolujte, či pohyblivé časti fungujú bezchybne a nezasekávajú sa, či nie sú diely zlomené alebo tak poškodené, že by to mohlo ovplyvniť správne používanie elektrického náradia. Elektrické náradie nechajte v prípade poškodenia pred používaním opraviť.*** *Veľa úrazov je spôsobených používaním nesprávne udržiavaného elektrického náradia.*

f) ***Udržiavajte rezné nástroje ostré a čisté.*** *Správne udržiavané rezné nástroje s ostrými reznými hranami sa tak ľahko nezaseknú a sú lepšie ovládateľné.*

g) ***Používajte elektrické náradie, príslušenstvo, nástroje a pod. v zmysle týchto pokynov. Zohľadnite pri tom pracovné podmienky a vykonávanú činnosť.*** *Používanie elektrického náradia na iný ako určený účel je nebezpečné.*

5. Servis

a) ***Nechajte vaše elektrické náradie opraviť iba kvalifikovaným odborníkom a iba za použitia originálnych náhradných dielov.*** *Zabezpečíte tak bezpečnosť elektrického náradia.*

Bezpečnostné pokyny pre všetky použitia – Spoločné bezpečnostné pokyny pre brúsenie s brúsnym papierom

a) **Toto elektrické náradie je určené na použitie ako brúska s brúsnym papierom. Dodržiavajte všetky bezpečnostné pokyny, pokyny, zobrazenia a údaje, ktoré boli dodané spolu s náradím.** *Nedodržiavanie nasledovných bezpečnostných pokynov môže viesť k úrazu elektrickým prúdom, požiaru a/alebo vážnym zraneniam.*

b) **Toto elektrické náradie nie je určené na brúsenie, prácu s drôtenými kefami, leštenie a rozbrusovanie.** *Iné použitie elektrického náradia, ako určené, môže spôsobiť nebezpečenstvo a zranenia.*

c) **Nepoužívajte príslušenstvo, ktoré nebolo určené a odporúčané výrobcom špeciálne na použitie s týmto elektrickým náradím.** *Ak sa vám aj podarí pripevniť príslušenstvo na vaše elektrické náradie, nezaručuje to ešte jeho bezpečné používanie.*

d) **Prípustný počet otáčok nástroja musí byť aspoň tak vysoký, ako je udávaný najvyšší počet otáčok na elektrickom náradí.** *Príslušenstvo, ktoré sa točí rýchlejšie, ako je prípustné, sa môže rozbiť a rozletieť po okolí.*

e) **Vonkajší priemer a hrúbka nástroja náradia musia zodpovedať údajom vášho elektrického náradia.** *Nesprávne odmerané používané nástroje nemôžu byť správne chránené krytom alebo kontrolované.*

f) **Nástroje so závitom musia sedieť presne na závite vretena brúsky. Pri nástrojoch, ktoré sa montujú prostredníctvom príruby, musí priemer otvoru nástroja sedieť s priemerom uchytenia príruby.** *Nástroje, ktoré nesedia presne na vretene elektrického náradia, sa nepravidelne točia, veľmi silno vibrujú a môžu viesť k strate kontroly.*

g) **Nepoužívajte poškodené nástroje. Nástroje, ako sú brúsne kotúče, skontrolujte pred každým použitím na odlomené časti a praskliny, brúsne taniere na praskliny, obrúsenie alebo silné opotrebenie, drôtené kefy na uvoľnené alebo zlomené drôty. Ak elektrické náradie alebo používaný nástroj spadli, skontrolujte, či nedošlo k jeho poškodeniu alebo použite nepoškodený nástroj. Ak ste skontrolovali a nasadili nástroj, zdržiavajte sa vy ako aj v blízkosti sa nachádzajúce osoby mimo úrovne rotujúceho nástroja a nechajte náradie bežať jednu minútu s najvyššími otáčkami.** *Poškodené nástroje sa väčšinou počas tejto skúšobnej doby zlomia.*

h) **Noste osobné ochranné prostriedky. Podľa spôsobu použitia použite ochranu celej tváre, ochranu očí alebo ochranné okuliare. Ak je to vhodné, noste respirátor proti prachu, ochranu sluchu, ochranné rukavice alebo špeciálnu zásteru, ktorá vás bude chrániť pred malými časticami z brúsenia alebo časticami materiálu.** *Oči chráňte pred lietajúcimi nečistotami, ktoré vznikajú pri rôznom používaní náradia. Respirátor proti prachu musí pri používaní filtrovať vznikajúci prach. Ak ste vystavený veľkému hluku, môžete utrpieť poškodenie sluchu.*

i) **Dbajte pri ostatných osobách na bezpečnú vzdialenosť od vášho pracovného priestoru. Každý, kto sa nachádza v pracovnom priestore, musí nosiť osobné ochranné prostriedky.** *Úlomky opracovávaného predmetu alebo zlomené nástroje môžu odlietavať a spôsobiť zranenia aj mimo priameho pracovného priestoru.*

j) **Držte elektrické náradie iba za izolované držadlá, ak vykonávate práce, pri ktorých môže nástroj zasiahnuť skryté elektrické vedenia alebo vlastný prívodný kábel.** *Kontakt s elektrickým vedením pod prúdom môže vystaviť aj kovové časti náradia elektrickému prúdu a viesť k úrazu elektrickým prúdom.*

k) **Prívodný kábel držte v dostatočnej vzdialenosti od otáčajúcich sa nástrojov.** *Ak stratíte kontrolu nad náradím, môže dôjsť k prerazeniu alebo zachyteniu prívodného kábla a vaša dlaň alebo ruka sa môže dostať do styku s otáčajúcim sa nástrojom.*
l) **Nikdy elektrické náradie neodkladajte, iba ak je náradie už úplne zastavené.** *Otáčajúci sa nástroj sa môže dostať do styku s odkladacou plochou, čím môžete stratiť kontrolu nad elektrickým náradím.*
m) **Nenechajte elektrické náradie bežať, ak ho nosíte.** *Vaše oblečenie môže byť zachytené náhodným dotykom s otáčajúcim sa nástrojom a nástroj sa môže dostať do kontaktu s vašim telom.*
n) **Pravidelne čistite vetracie štrbiny vášho elektrického náradia.** *Ventilátor motora vťahuje do tela výrobku prach a silné nazhromaždenie kovového prachu môže spôsobiť elektrické nebezpečenstvo.*
o) **Elektrické náradie nepoužívajte v blízkosti horľavých materiálov.** *Iskry môžu tieto materiály zapáliť.*
p) **Nepoužívajte nástroje, ktoré vyžadujú tekuté chladivo.** *Použitie vody alebo iného tekutého chladiva môže viesť k úrazu elektrickým prúdom.*

Ďalšie bezpečnostné pokyny pre všetky použitia – spätný ráz a príslušné bezpečnostné pokyny

Spätný ráz je náhla reakcia na zaseknutý alebo zablokovaný otáčajúci sa nástroj ako brúsny kotúč, brúsny tanier, drôtená kefa a pod. Zaseknutie alebo zablokovanie vedie k náhlemu zastaveniu otáčajúceho sa nástroja. Tým sa nekontrolované elektrické náradie roztočí proti smeru otáčania nástroja na mieste blokovania.

Ak je napr. brúsny kotúč v opracovávanom predmete zaseknutý alebo zablokovaný, môže sa hrana brúsneho kotúča, ktorý je v opracovávanom predmete, zachytiť a tým sa môže brúsny kotúč vylomiť a spôsobiť spätný ráz. Brúsny kotúč sa potom pohybuje na obsluhujúcu osobu alebo od nej, podľa smeru otáčania kotúča na mieste blokovania.
Pritom sa môžu brúsne kotúče aj zlomiť. Spätný ráz je následkom nesprávneho alebo chybného používania elektrického náradia. Možno mu zabrániť vhodnými bezpečnostnými opatreniami, ako je opísané nižšie.

a) **Držte pevne elektrické náradie a vaše telo a ruky držte v takej polohe, v ktorej môžete sily spätného rázu zachytiť. Používajte vždy prídavné držadlo, ak je k dispozícii, aby ste mali čo najväčšiu kontrolu nad silami spätného rázu alebo reakčnými momentmi pri rozbehu.** *Obsluhujúca osoba môže ovládať vhodnými bezpečnostnými opatreniami sily spätného rázu a reakčné momenty.*
b) **Nedávajte vaše ruky nikdy do blízkosti otáčajúcich sa nástrojov.** *Nástroj sa môže pri spätnom ráze pohybovať cez vaše ruky.*
c) **Vyhýbajte sa vašim telom priestoru, do ktorého sa bude pohybovať pri spätnom ráze elektrické náradie.** *Spätný ráz smeruje elektrické náradie do opačného smeru k pohybu brúsneho kotúča na mieste blokovania.*

d) Pracujte obzvlášť opatrne v oblasti rohov, ostrých hrán a pod. Zabráňte tomu, aby sa nástroje odrazili od opracovávaného predmetu a zasekli sa. *Otáčajúci sa nástroj má pri rohoch, ostrých hranách alebo pri odrazení sklon k zaseknutiu. Spôsobí to stratu kontroly alebo spätný ráz.*

e) Nepoužívajte reťazový alebo ozubený pílový kotúč. *Takéto nástroje spôsobujú často spätný ráz alebo stratu kontroly nad elektrickým náradím.*

Dodatočné bezpečnostné pokyny pre brúsenie s brúsnym papierom - Špeciálne bezpečnostné pokyny pre brúsenie s brúsnym papierom

a) Nepoužívajte príliš veľké brúsne kotúče, ale dbajte na pokyny výrobcu ohľadom veľkosti brúsnych kotúčov. *Brúsne kotúče, ktoré prečnievajú cez brúsny tanier, môžu spôsobiť zranenia, ako aj blokovanie, roztrhnutie brúsnych kotúčov alebo viesť k spätnému rázu.*

Dodatočné bezpečnostné pokyny

a) K dodanému adaptéru pripojte vysávač.
b) Pozor! Zabráňte, aby sa brúsny prach dostal do blízkosti otvoreného ohňa, prach by mohol byť výbušný.
c) Pri brúsení, predovšetkým pri práci nad hlavou a pri opracovávaní kritických materiálov noste vždy ochranné okuliare a respirátor!
   Pri brúsení určitých materiálov (napr. olovené farby, niektoré druhy dreva a kovu) vzniká škodlivý alebo toxický prach. Nadýchnutie sa prachu alebo kontakt s ním môže predstavovať nebezpečenstvo pre obsluhujúcu osobu alebo osoby nachádzajúce sa v blízkosti.

Pokyny k vibráciám a emisie hluku

Emisie hluku a vibrácie obmedzte na minimum!

1. Používajte iba bezchybné elektrické náradie.
2. Vykonávajte pravidelnú údržbu a čistenie elektrického náradia.
3. Prispôsobte svoju prácu elektrickému náradiu.
4. Elektrické náradie nepreťažujte.
5. Elektrické náradie nechajte prípadne skontrolovať.
6. Nepoužívané elektrické náradie vypnite.

Zvyškové nebezpečenstvo

Aj v prípade správneho používania tohto elektrického náradia hrozí vždy zvyškové riziko. Vzhľadom na konštrukciu a prevedenie tohto elektrického náradia môžu vzniknúť nasledovné nebezpečenstvá:

a) V prípade používania výrobku dlhšiu dobu, nesprávneho používania a údržby výrobku poškodenie zdravia, ktoré vyplýva z vibrácií ruka/rameno.
b) Zranenia a škody spôsobené odletujúcimi nástrojmi, ktoré kvôli náhlemu poškodeniu, opotrebeniu alebo nesprávnemu pripevneniu nečakane odletia z/od náradia.
c) Popáleniny a rezné poranenia pri dotyku nástroja priamo po používaní a/alebo pri dotyku holou kožou.

Varovanie Toto elektrické náradie vytvára počas prevádzky elektromagnetické pole.
Toto pole môže za určitých okolností ovplyvňovať aktívne alebo pasívne lekárske implantáty. Aby ste znížili nebezpečenstvo vážnych alebo smrteľných zranení, odporúčame osobám s lekárskymi implantátmi, aby sa pred používaním elektrického náradia obrátili na svojho lekára a výrobcu lekárskeho implantátu.

Opravy

a) **Nechajte vaše elektrické náradie opraviť kvalifikovaným odborníkom za použitia originálnych náhradných dielov.** *Tak zaručíte trvalú bezpečnosť elektrického náradia.*

Správanie v núdzovom prípade

Na základe tohto návodu na obsluhu sa oboznámte s používaním tohto výrobku.
Dobre si zapamätajte bezpečnostné pokyny a bezpodmienečne ich dodržiavajte. Pomôže to predchádzať možným rizikám a nebezpečenstvu.

a) **Pri používaní tohto výrobku dávajte vždy pozor, aby ste nebezpečenstvo včas spozorovali a dokázali mu čeliť.** *Rýchlym konaním môžete predísť ťažkým zraneniam a škodám.*
b) **Výrobok v prípade poruchy ihneď vypnite a odpojte od napájania.** *Pred opätovným používaním ho nechajte skontrolovať a prípadne opraviť kvalifikovaným odborníkom.*

Návod na obsluhu

Zoznam dielov

1. Držadlo
2. Hlavné držadlo
3. Vypínač
4. Nátrubok s prevlečnou maticou
5. Prívodný kábel
6. Nastavovacie tlačidlá regulácie otáčok
7. Vetracie otvory
8. Flexibilná brúsna hlava
9. Brúsna doska
10. Okraj kefy
11. Sacia hadica
12. Hadicový adaptér
13. Brúsny papier
14. LED svietidlo
15. Vypínač (LED svietidlo)

Pred prvým použitím

Vybalenie

1. Otvorte balenie a elektrické náradie opatrne vyberte.
2. Odstráňte obalový materiál, ako aj obalové a prepravné poistky (ak sú k dispozícii).
3. Skontrolujte, či je rozsah dodávky úplný a skontrolujte elektrické náradie, ako aj príslušenstvo na prepravné poškodenie.

Upozornenie: Elektrické náradie nepoužívajte, ak zistíte chýbajúce alebo poškodené diely. V takom prípade sa obráťte na predajcu, u ktorého ste zakúpili toto náradie.

4. Obal uschovajte pokiaľ možno až po uplynutie záručnej doby. Balenie následne ekologicky odstráňte tak, že ho odovzdáte na recykláciu.

⚠ VÝSTRAHA! ELEKTRICKÉ NÁRADIE A OBALOVÝ MATERIÁL NIE SÚ DETSKOU HRAČKOU! DETI SA NESMÚ HRAŤ S PLASTOVÝMI VRECKAMI, FÓLIAMI A MALÝMI ČASŤAMI! HROZÍ NEBEZPEČENSTVO PREHLTNUTIA A UDUSENIA!

Montáž
- Vyklopte prednú a zadnú časť (obr. 2) a dotiahnite skrutkovú maticu (obr. 3).
- Montáž teleskopického držadla: Nasaďte teleskopické držadlo na koniec náradia. Skrutkovú maticu riadne naskrutkujte na koniec držadla.
- Pre nastavenie dĺžky uvoľnite skrutkovú maticu. Dĺžku je teraz možné plynulo nastaviť vytiahnutím / zatlačením teleskopického držadla. Skrutkovú maticu po nastavení požadovanej dĺžky znova dotiahnite (obr. 4).

Voľba brúsneho papiera
1. Zrnitosť brúsneho papiera (13) je uvedená na zadnej strane. Čím menšie je uvedené číslo, tým väčšia je zrnitosť.
2. Brúsny papier s hrubou zrnitosťou používajte na hrubé brúsenie a brúsny papier s jemnou zrnitosťou používajte na konečné opracovanie. Odporúčame brúsne papiere s oxidom hlinitým, karbidom kremíka alebo inými syntetickými brúsnymi prostriedkami.
3. Ak máte na výber brúsny papier s rôznou zrnitosťou, začnite hrubou zrnitosťou a skončite najjemnejšou zrnitosťou, aby ste dosiahli dobrý, resp. hladký výsledok brúsenia.

Montáž a výmena
Nasaďte brúsny papier (13) suchým zipsom k brúsnemu papieru brúsnej dosky (9).
1. Priložte brúsny papier (13) k brúsnej doske (9) a rovnomerne ho pritlačte.
2. Pre výmenu brúsneho papiera (13) za nový/iný ho stiahnite z brúsnej dosky (9) (obr. 5).

Odsávanie prachu

Varovanie Pri opracovaní napr. náterov s obsahom olova môžu vznikať škodlivé/ toxické plyny. Predstavujú nebezpečenstvo tak pre používateľa, ako aj osoby nachádzajúce sa v blízkosti! Používajte toto elektrické náradie preto iba s odsávacím zariadením a seba a ostatné osoby v pracovnom priestore dodatočne chráňte vhodnými osobnými ochrannými prostriedkami!

Pri práci s týmto elektrickým náradím vzniká množstvo prachu. Odsávanie prachu je veľmi užitočné na udržiavanie čistého pracovného priestoru. Odsávacie zariadenie alebo vysávač je možné pripojiť sacou hadicou (11), ktorá sa pripojí k pripojeniu pre odsávanie prachu.
1. Nos na konci hadice zarovnajte s hadicovým adaptérom (12) (obr. 6). Koniec vložte dovnútra a zaistite otočením nátrubku s prevlečnou maticou (4) doprava (obr. 7).
2. Spojte hadicový adaptér (12) s vhodným odsávacím zariadením, ako napr. vysávačom (obr. 8).

Upozornenie: Dbajte na to, aby bol vysávač pred používaním vhodný na používanie s elektrickým náradím.

Okraj kefy
Brúsna hlava elektrického náradia má okolo okraj kefy (10). Má to dve výhody:
a) Okraj kefy (10) prečnieva cez brúsnu dosku (9) a dostane sa ako prvý k opracovávanej ploche. Tak sa dostane brúsna doska rovnobežne k pracovnej ploche, skôr než sa nástroj dostane do kontaktu s opracovávanou plochou. Tak sa zabráni vytvoreniu kosákovitého prehĺbenia okrajom brúsneho kotúča.
b) Okrem toho zabraňuje okraj kefy (10) nadmernej tvorbe prachu. Vďaka štetinám sa prach vznikajúci pri brúsení nedostáva smerom von, ale sa odstraňuje odsávacím systémom. Pred každou prácou s týmto elektrickým náradím dbajte na to, aby bol okraj kefy (10) neporušený. Ak spozorujete poškodenia alebo opotrebenie, nechajte ho vymeniť.

Pripojenie k napájaniu

1. Dbajte na to, aby bolo elektrické náradie vypnuté. Prepnite vypínač (3) pred pripojením do napájania vždy najprv do vypnutej polohy.
2. Zástrčku pripojte do správne inštalovanej zásuvky, ktorá zodpovedá príslušným požiadavkám v zmysle technických údajov.
3. Elektrické náradie je teraz pripravené na používanie.

Používanie

Počet kmitov

Pred začiatkom práce nastavte počet kmitov podľa oblasti používania. Nízky počet kmitov použite na hrubé brúsenie a pre jemné práce počet kmitov zvýšte.
Stlačte nastavovacie tlačidlá regulácie otáčok (6):
- Pre zvýšenie otáčok stlačte + (obr. 9)
- Pre zníženie otáčok stlačte - (obr. 10)

Zapnutie/vypnutie

Zapnutie:
Stlačte vypínač (3).

Nepretržitá prevádzka: (obr. 11)

Vypínač (3) zaistite aretačným tlačidlom (a).

Vypnutie:

Vypínač (3) krátko stlačte.
Upozornenie: Nástroj po vypnutí ešte dobieha. Elektrické náradie odložte až po úplnom zastavení nástroja.

Brúsenie

1. Nasaďte vhodný brúsny papier (13) a zvoľte vhodné otáčky.
2. Podržte elektrické náradie bezpečne za držadlo (1) a hlavné držadlo (2) a zapnite ho ako je uvedené.
3. Počkajte, kým nástroj dosiahne svoju plnú pracovnú rýchlosť.
4. Veďte brúsnu dosku (9) čo najrovnobežnejšie ku stene a priložte ju k opracovávanej ploche najprv okrajom kefy (10).
5. Pre priloženie nástroja k opracovávanej ploche vyvíjajte na brúsnu hlavu (8) mierny tlak.
6. Pohybujte elektrickým náradím rovnomernými pohybmi po ploche. **Upozornenie:** Nedržte elektrické náradie príliš dlho na jednom mieste, aby ste zabránili nerovnomerným výsledkom brúsenia.
7. Pred vypnutím elektrického náradia nadvihnite brúsnu dosku (9) od opracovávanej plochy.
8. Elektrické náradie odložte až po úplnom zastavení nástroja.

Používanie LED svietidla (obr. 12)

Nástroj disponuje LED svietidlom (14) pre osvetlenie pracovného priestoru.
- Zapnutie LED svietidla: stlačte vypínač (LED svietidlo) (15) do polohy „I".
- Vypnutie LED svietidla: stlačte vypínač (LED svietidlo) (15) do polohy „0".

Po použití

1. Elektrické náradie vypnite ako je uvedené, odpojte ho od napájania a nechajte vychladnúť.
2. Elektrické náradie vyčistite, vykonajte jeho údržbu tak, ako je uvedené nižšie a dôkladne ho uložte.

Čistenie, údržba, opravy

Varovanie!
NEBEZPEČENSTVO ZRANENIA! Pred akoukoľvek prácou na samotnom elektrickom náradí (napr. preprava, montáž, prestavovanie, čistenie a údržba) vytiahnite zástrčku zo zásuvky!

Čistenie

a) Udržiavajte ochranné zariadenia, vetracie štrbiny a telo motora pokiaľ možno bez prachu a znečistenia.
b) Utrite elektrické náradie čistou utierkou alebo ho vyfúknite stlačeným vzduchom pri nízkom tlaku (max. 3 bar).
c) Vyčistite elektrické náradie priamo po každom používaní.
d) Nepoužívajte žiadne čistiace prostriedky alebo rozpúšťadlá, pretože by mohli poškodiť plastové časti náradia. Dbajte na to, aby sa dovnútra náradia nemohla dostať voda.

Výmena prívodného kábla

Ak je prívodný kábel tohto výrobku poškodený, musí byť vymenený výrobcom, jeho zákazníckym servisom alebo inou kvalifikovanou osobou, aby sa predišlo nebezpečenstvu.

Údržba

Pred a po každom použití skontrolujte elektrické náradie a príslušenstvo (napr. nástroje) na opotrebenie a poškodenia. Vymeňte ich prípadne podľa postupu uvedenom v tomto návode na obsluhu za nové. Dbajte pritom na technické požiadavky.

Brúsna doska, okraj kefy

Brúsnu dosku (9) a okraj kefy (10) v prípade poškodenia alebo silného opotrebenia nechajte vymeniť kvalifikovaným odborníkom za nové rovnakého typu.

Varovanie Vo vnútri elektrického náradia sa nenachádzajú žiadne diely určené na údržbu používateľom. Elektrické náradie nikdy neotvárajte! Odneste ho na údržbu kvalifikovanému odborníkovi!

Uloženie a preprava

1. Nepoužívané elektrické náradie uložte na suchom, dobre vetranom mieste mimo dosahu detí, napr. na vysokej skrini alebo uzamknutom mieste.
2. Uložte elektrické náradie, návod na obsluhu a príp. príslušenstvo pokiaľ možno spolu v originálnom obale. Tak budete mať všetky informácie a diely stále k dispozícii.
3. Noste elektrické náradie vždy za držadlá.
4. Aby ste predišli poškodeniu pri preprave, elektrické náradie zabaľte alebo použite originálny obal.
5. Elektrické náradie chráňte pred vibráciami a otrasmi, predovšetkým pri preprave vo vozidle.

Riešenie problémov

Zdanlivé chyby, poruchy alebo poškodenia majú často príčinu, ktorú môže odstrániť sám používateľ. Skontrolujte preto elektrické náradie pred kontaktovaním odborníka na základe nižšie uvedenej tabuľky. Vo väčšine prípadov je možné poruchu rýchlo odstrániť.

Porucha	Možná príčina	Riešenie
1. Elektrické náradie neštartuje	Prerušené napájanie	Napájanie skontrolujte pripojením iného elektrického náradia
	Porucha prívodného kábla alebo zástrčky	Kontrola elektrikárom
	Iná elektrická porucha elektrického náradia	Kontrola elektrikárom
2. Elektrické náradie nemá plný výkon	Predlžovací kábel je príliš dlhý a/ alebo s príliš malým prierezom	Použite predlžovací kábel s dovolenou dĺžkou a/alebo s dostatočným prierezom
	Napájanie (napr. generátor) má príliš nízke napätie	Elektrické náradie pripojte k vhodnému zdroju napájania
3. Zlý výsledok práce	Nástroj je opotrebovaný	Nástroj nechajte vymeniť
	Opotrebovaná brúsna doska	Brúsnu dosku nechajte vymeniť
4. Veľká tvorba prachu	Opotrebovaný okraj kefy	Okraj kefy vymeňte
	Odsávanie prachu nie je pripojené/ zapnuté	Pripojte/zapnite odsávanie prachu

Odstránenie

Odstránenie obalu

Obalový materiál sa skladá z recyklovateľných materiálov. Obalový materiál odstráňte podľa jeho označenia na nato určených zberných miestach resp. podľa platných predpisov.

Pokyny na odstránenie elektrických výrobkov

Elektrické výrobky nevyhadzujte do domového odpadu. Podľa smernice 2012/19/ES o odpade z elektrických a elektronických zariadení a implementácie do národného práva musí byť elektrický výrobok separovaný a ekologicky odstránený.

Alternatíva recyklovania k požiadavke na vrátenie:

Vlastník elektrického výrobku je namiesto vrátenia povinný za účelom riadneho zhodnotenia výrobok odovzdať na recykláciu. Starý výrobok je možné odovzdať tiež na zbernom mieste, ktoré vykoná odstránenie v zmysle cirkulárnej ekonomiky a zákona o odpadoch. Netýka sa to príslušenstva starých výrobkov a dielov bez elektronických častí.

Ďalšie pokyny k odstráneniu

Staré elektrické zariadenie odovzdajte tak, aby ste neohrozili jeho neskoršie opätovné použitie alebo zhodnotenie. Staré elektrické výrobky môžu obsahovať škodlivé látky. Pri nesprávnom zaobchádzaní alebo poškodení výrobku by tieto mohli pri neskoršom zhodnotení výrobku viesť k poškodeniu zdravia alebo znečisteniu vody a pôdy.

Technické údaje

Model:	1280874
Vstupné napätie:	220-240 V~ (striedavé napätie) / 50 Hz
Príkon:	710 W
Menovité otáčky n:	800-1800/min^{-1}.
Veľkosť vretena:	M14
Priemer brúsneho papiera:	225 mm
Krytie:	IPX0
Ochranná trieda:	II / ⧈ (dvojitá izolácia)
Hodnota emisie hluku a vibrácií	
Hladina akustického tlaku (L_{pA}):	94,2 dB(A)
Nepresnosť (K_{pA}):	3 dB(A)
Hladina akustického výkonu (L_{WA}):	105,2 dB(A)
Nepresnosť (K_{pA}):	3 dB(A)
Hodnota emisie vibrácií (a_h):	5,848 m/s²
Nepresnosť (K):	1,5 m/s²

Informácie o hluku a vibráciách

- Udávané celkové hodnoty vibrácií a emisie hluku boli namerané podľa normovanej skúšobnej metódy a je ich možné používať na porovnávanie jedného elektrického náradia s iným.
- Udávané celkové hodnoty vibrácií a emisie hluku je možné tiež používať na predbežný odhad zaťaženia. **Nebezpečenstvo zranenia vibráciami!**

Varovanie!

- Hodnoty emisie vibrácií a hluku sa môžu počas skutočného používania elektrického náradia odlišovať od udávaných hodnôt, v závislosti od druhu a spôsobu používania náradia.
- Je potrebné stanoviť bezpečnostné opatrenia na ochranu používateľa, ktoré spočívajú v odhade zaťaženia počas skutočných podmienok používania (treba zohľadniť všetky doby prevádzky, napríklad doby, počas ktorých je elektrické náradie vypnuté a doby, keď náradie síce beží, ale v skutočnosti je bez zaťaženia).

Varovanie! Nebezpečenstvo poškodenia sluchu! Pôsobenie hluku môže viesť k poškodeniu sluchu.

- Vykonávajte hlučné práce počas povolených dní a častí dňa.
- Dodržiavajte časy pokoja a obmedzte trvanie práce na nevyhnutnú dobu.

ES vyhlásenie o zhode

CE Údaje a normy nájdete v priloženom ES vyhlásení o zhode

Съдържание

Преди употреба за първи път 84
Съдържание на доставката 84
Обяснение на знаците 84
Използване по предназначение 85
Безопасност 85
Инструкция за употреба 93
Почистване, поддържане и ремонтиране 96
Справяне с проблеми 97
Отстраняване на отпадъци 98
Технически характеристики 99
Декларация за съответствие на ЕО 100

Преди употреба за първи път

Запознайте се добре с всички указания за използване и безопасност, преди да използвате изделието. Използвайте изделието само по описания начин и в посочените области на прилагане. Запазете за бъдещи справки инструкцията за употреба.

При предаване на изделието на трети лица връчвайте им приложени всички документи.

ВАЖНО, ЗАПАЗЕТЕ ЗА БЪДЕЩИ СПРАВКИ: ПРОЧЕТЕТЕ СТАРАТЕЛНО!

Съдържание на доставката

- 1 бр. шлайф машина за стени и тавани
- 1 бр. смукателен маркуч
- 1 бр. адаптер за маркуч
- 6 бр. шкурки (с различна едрина на зърната)
- 1 бр. шестостенен ключ
- 2 бр. графитни четки
- 1 бр. инструкция за употреба

Прегледайте дали са налице всички части и проверете изделието за транспортни увреждания.

Не приемайте за използване повредено изделие! В случай на повреда моля обърнете се към филиал на Кауфланд.

Обяснение на знаците

В тази инструкция за употреба, върху изделието или върху опаковката се използват следните сигнални думи и символи.

Прочетете инструкцията за употреба преди пускането в действие!

Предупреждение! Тази сигнална дума отбелязва опасност със средна степен на риск, която, ако не е избегната, може да доведе до смърт или тежки телесни повреди.

Внимание! Тази сигнална дума предупреждава за възможни материални щети.

Носете предпазно средство за очите.

Носете предпазни средства за слуха.

Носете прахозащитна маска.

CE	Означените с този символ изделия изпълняват всички подлежащи на прилагане правила на общността на Европейското икономическо пространство.
	Този символ Ви дава полезна допълнителна информация относно сглобяването или работата с уреда.
	Изваждайте веднага щепсела от контакта, ако кабелът се повреди или се разкъса.
	Този символ отбелязва електроуреди, които отговарят на клас защита II (двойна изолация).
	Не изхвърляйте електрически и електронни уреди в битовите отпадъци!

Използване по предназначение

Използването на този уред по предназначение обхваща едроплощното сухо шлайфане на сухи стени и тавани с цел подготовка за боядисване или тапетиране с употреба на подходящи шкурки. За обработване на малки площи, както и на ъгли и ръбове този електроуред не е подходящ. Той освен това не е подходящ за сваляне на тапети и не бива да се използва за мокро шлайфане. Електроуредът не бива да се използва като машина за рязане, грубо шлифоване, полиране или за шлайфане с телени четки. С този електроуред не бива да се обработват съдържащи азбест материали. Уредът е предназначен само за частна употреба за битови цели. Всякаква друга употреба или модификация на изделието ще се смята за не по предназначение и крие значителна опасност от злополуки. За повреди и щети, възникнали поради употреба не по предназначение, производителят няма да поема никаква отговорност. Не е предназначен за търговски или промишлени цели.

Безопасност

Прочетете старателно следващите указания за безопасност, преди да използвате изделието за първи път. За сигурна употреба спазвайте всички следващи указания за безопасност.

Общи указания за безопасност при електроуреди

Предупреждение! Прочетете всички упътвания и указания за безопасност! Неизправностите заради неспазване на упътванията и указанията за безопасност могат да причинят електрически удар, пожар и/или тежки наранявания!

Запазете всички указания и упътвания за безопасност за бъдещи справки. *Употребяваните в указанията за безопасност понятия „електроуред" или "електроинструмент" се отнасят както за работещи със захранване от електрическата мрежа електроуреди (със захранващ кабел), така и за работещи с акумулиращи батерии електроуреди (без захранващ кабел).*

1. Безопасност на работното място

a) **Поддържайте работното си място чисто и добре осветено.** *Безредието и лошото осветление на работното място могат да доведат до злополуки.*

b) **Не работете с електроуреда във взривоопасна среда, в която може да има горими течности, газове или прах.** *Електроуредите отделят искри, които биха могли да запалят праха или парите.*

c) **По време на използване на електроуреда дръжте на разстояние децата и другите хора.** *При отвличане на вниманието можете да загубите контрола над уреда.*

2. Електрическа безопасност

a) ***Щепселът на кабела на електроуреда трябва да пасва на контакта. Щепселът не бива да се променя по никакъв начин. Не използвайте приспособен с преходник щепсел със заземен електроуред.*** *Непроменените щепсел и пасващият контакт намаляват опасността от електрически удар.*

b) ***Избягвайте допир на тялото до заземени повърхности, като напр. тръби, отоплителни тела, печки и хладилници.*** *Има повишена опасност от електрически удар, когато тялото Ви е заземено.*

c) ***Пазете електроуредите от дъжд или влага.*** *Проникването на вода в електроуреда повишава опасността от електрически удар.*

d) ***Не използвайте кабела не по предназначение, като го хващате, за да пренасяте или окачвате електроуреда или за да извадите щепсела от контакта. Пазете кабела на разстояние от горещина, масла, остри ръбове или движещи се части на уреди.*** *Повредените или заплетени кабели повишават опасността от електрически удар.*

e) ***Когато работите с електроуред на открито, използвайте само удължителни кабели, които са подходящи и за външна употреба.*** *Използването на удължителен кабел, пригоден за работа на открито, намалява опасността от електрически удар.*

f) ***Когато не може да се избегне работа с електроуреда във влажна среда, използвайте прекъсвач за дефектнотокова защита.*** *Използването на прекъсвач за дефектнотокова защита намалява опасността от електрически удар.*

3. Лична безопасност

a) ***Бъдете предпазливи, внимавайте какво правите и се отнасяйте с благоразумие към работата с електроуред. Не си служете с електроуред, когато сте уморени или сте под въздействие на упойващи вещества, алкохол или лекарства.*** *Кратък момент на невнимание при използването на електроуреда може да доведе до сериозни наранявания.*

b) ***Носете лични предпазни средства и винаги предпазни очила.*** *С носенето на лични предпазни средства, като прахозащитна маска, нехлъзгащи се защитни обувки, каска или предпазители за слуха, според вида и областта на прилагане на електроуреда, се намалява опасността от нараняване.*

c) ***Избягвайте непреднамерено пускане. Проверете дали електроуредът е изключен, преди да включвате щепсела му в контакта и / или да присъединявате акумулатора, преди да го вдигате или пренасяте.*** *Когато при пренасяне на електроуреда пръстът Ви е на пусковия ключ или присъединявате включен уред към електрозахранването, това може да доведе до злополуки.*

d) ***Отстранявайте затягащите и регулиращите приспособления или гаечните ключове, преди да включите електроуреда.*** *Приспособление или ключ, намиращи се на въртяща се част на уреда, могат да причинят наранявания.*

e) ***Избягвайте ненормално положение на тялото. Погрижете се за сигурна стойка и запазвайте по всяко време равновесие.*** *Така ще можете по-добре да контролирате електроуреда при неочаквани ситуации.*

f) ***Носете подходящо облекло. Не носете украшения или широки дрехи. Дръжте косата си, дрехите и ръкавиците на разстояние от движещи се части.*** *Хлабавите дрехи, украшенията или дългите коси могат да бъдат захванати от движещи се части.*

g) ***Когато могат да се монтират устройства за засмукване и улавяне на прах, осигурете те да са присъединени и да се използват правилно.*** *Използването на устройство за засмукване на прах може да намали рисковете по причина на праха.*

4. Използване и боравене с електроуреда

a) ***Не претоварвайте уреда. Използвайте за работата, която трябва да свършите, предназначен за нея електроуред.*** *С подходящия електроуред ще работите по-добре и по-сигурно в зададения диапазон на мощност.*

b) ***Не използвайте електроуред, чийто пусков ключ е повреден.*** *Електроуред, който не може вече да се включва или изключва чрез пусковия ключ, е опасен и трябва да се ремонтира.*

c) ***Изваждайте щепсела от контакта и/или отстранявайте акумулатора, преди да предприемате настройки на уреда, да сменяте принадлежности или да оставяте уреда.*** *Тази предпазна мярка предотвратява случайното стартиране на електроуреда.*

d) ***Съхранявайте неизползваните електроуреди извън достъпа на деца. Не допускайте уредът да се използва от хора, които не са добре запознати с него или не са прочели тези указания.*** *Електроуредите са опасни, когато се използват от неопитни хора.*

e) ***Поддържайте грижливо електроуредите. Проверявайте дали движещите се части функционират безупречно и дали не заяждат, дали няма счупени или повредени така части, че да нарушат работата на електроуреда. Осигурете ремонт на повредените части, преди да използвате уреда.*** *Много злополуки се дължат на лошо поддържани електроуреди.*

f) ***Поддържайте остри и чисти режещите инструменти.*** *Грижливо поддържаните режещи инструменти с добре наточени остриета заяждат по-малко и с тях се работи по-лесно.*

g) ***Използвайте електроуреда, принадлежностите, сменяемите работни инструменти и т.н. съгласно тези указания. При това имайте предвид работните условия и изпълняваната работа.*** *Употребата на електроуреди за приложения, различни от предвидените, може да доведе до опасни ситуации.*

5. Сервизно обслужване

a) ***Възлагайте ремонтирането на Вашия електроуред само на квалифицирани специалисти и само с оригинални резервни части.*** *Така се осигурява запазването на безопасността на електроуреда.*

Указания за безопасност при всички приложения – Общи указания за безопасност при шлайфане с шкурка

a) **Този електроуред е за употреба като работеща с шкурка шлайфмашина. Спазвайте предупрежденията, указанията, описанията и данните, които получавате с уреда.** *Ако не спазвате следващите указания, може да се стигне до електрически удар, пожар и/или тежки телесни повреди.*

b) **Този електроуред не е подходящ за шлифоване, работа с телени четки, полиране и абразивно рязане.** *Приложенията, за които електроуредът не е предвиден, могат да причинят опасни положения и наранявания.*

c) **Не използвайте принадлежности, които не са специално предвидени и препоръчани от производителя за този електроуред.** *Това, че можете да прикрепите принадлежността към Вашия електроуред, още не гарантира безопасно използване.*

d) **Допустимите обороти на сменяемия работен инструмент трябва да са поне равни на посочените върху електроуреда максимални обороти.** *Принадлежност, която се върти по-бързо от допустимото, може да се счупи и да излети.*

e) **Външният диаметър и дебелината на сменяемия работен инструмент трябва да отговарят на зададените размери за Вашия електроуред.** *Работните инструменти с неправилно избрани размери не могат добре да се контролират или достатъчно да се екранират със защитния кожух.*

f) **Сменяемите работни инструменти с резба трябва да пасват точно на резбата на шлифовъчния шпиндел. При монтирани с помощта на фланец сменяеми работни инструменти, диаметърът на отвора на сменяемия работен инструмент трябва да пасва на диаметъра за закрепване на фланеца.** *Сменяемите работни инструменти, които не се закрепват точно към електроуреда, се въртят неравномерно, вибрират много силно и могат да доведат до загуба на контрол.*

g) **Не използвайте повредени сменяеми работни инструменти. Проверявайте преди всяка употреба сменяемите работни инструменти, като плоските абразивни дискове за отчупвания и пукнатини, чашковидните абразивни дискове за пукнатини, изтриване или силно износване, телените четки за изпаднала или счупена тел. Ако електроуредът или сменяемият работен инструмент падне, проверете дали не се е повредил или използвайте неповреден сменяем работен инструмент. Когато проверите и монтирате сменяемия работен инструмент, застанете извън равнината на въртящия се работен инструмент, дръжте също извън нея намиращите се наблизо хора и оставете уреда да се върти една минута на максимални обороти..** *Повредените работни инструменти обикновено се счупват за това време на изпробване.*

h) **Носете лични предпазни средства. Използвайте според приложението на уреда цяла маска, предпазна маска за очите или предпазни очила. Където е уместно, носете прахозащитна маска, средства за защита на слуха, защитни ръкавици или специална престилка, която да Ви пази от малките частици от абразива и материала.** *Очите трябва да са защитени от хвърчащите наоколо чужди тела, които се отделят при различните приложения. Дихателните или прахозащитните маски трябва да могат да филтрират възникващия при съответното приложение прах. Когато сте изложени продължително време на силен шум, има опасност да претърпите загуба на слуха.*

i) **Внимавайте другите хора да са на безопасно разстояние от Вашето работно място. Всеки, който навлиза в работната зона, трябва да носи лични предпазни средства.** *Могат да изхвърчат отчупени парчета от обработвания предмет или счупени сменяеми работни инструменти и да причинят наранявания също извън непосредствената работна зона.*

j) **Дръжте електроуреда само за изолираните места за хващане, когато извършвате работи, при които сменяемият работен инструмент може да се опре в скрити проводници или в собствения захранващ кабел.** *Контактът с проводник под напрежение може да постави също под напрежение металните части на уреда и да доведе до електрически удар.*

k) **Дръжте захранващия кабел на разстояние от въртящи се работни инструменти.** *Ако загубите контрол над уреда, захранващият кабел може да бъде разсечен или захванат и пръстите или ръката Ви да попаднат върху въртящия се работен инструмент.*

l) **Никога не оставяйте електроуреда, преди сменяемият работен инструмент да е спрял напълно.** *Въртящият се работен инструмент може да се допре до опорната повърхност, като от това можете да загубите контрола върху електроуреда.*

m) **Не оставяйте електроуреда да се върти, докато го пренасяте.** *Дрехите Ви могат да бъдат захванати от случаен допир с въртящия се работен инструмент, а работният инструмент да се забие в тялото Ви.*

n) **Почиствайте редовно вентилационните процепи на Вашия електроуред.** *Вентилаторът на двигателя увлича прах в корпуса и силното натрупване на метален прах може да причини електрически опасни положения.*

o) **Не използвайте електроуреда в близост до горими материали.** *Искрите могат да запалят тези материали.*

p) **Не използвайте сменяеми работни инструменти, които се нуждаят от течни охладители.** *Използването на вода или други течни охладители може да доведе до електрически удар.*

Още указания за безопасност при всички приложения – Откат и съответни указания за безопасност

Откатът е внезапна реакция вследствие на зацепен или блокиран въртящ се сменяем работен инструмент, като плосък абразивен диск, чашковиден абразивен диск, телена четка и т.н. Зацепването или блокирането води до внезапно спиране на въртящия се работен инструмент. От това неконтролираният електроуред ще се ускори срещу посоката на въртене на работния инструмент на мястото на блокиране.

Когато например някой абразивен диск заседне или блокира в обработвания предмет, ръбът на абразивния диск, хлътнал в обработвания предмет, може да заяде и така да причини счупване на абразивния диск или откат. Абразивният диск тогава ще се придвижи към работещия с уреда или в обратна посока, според посоката на въртене на диска на мястото на блокиране.

От това абразивните дискове също могат да се счупят. Откатът е следствие на неправилна или погрешна употреба на електроуреда. Той може да се предотврати чрез подходящи предпазни мерки, като описаните по-долу.

a) **Дръжте здраво електроуреда и заемете с тялото и ръцете си положение, от което да можете да противостоите на силите на отката. Използвайте винаги спомагателната ръкохватка, ако има такава, за да си осигурите възможно най-голям контрол върху сили на откат или реактивни моменти при развъртане.** *Работещият с уреда може да овладее чрез подходящи предпазни мерки силите на откат и реактивните сили.*

b) **Никога не доближавайте ръката си до въртящия се работен инструмент.** *Работният инструмент може да мине през ръката Ви при откат.*

c) **Избягвайте с тялото си областта, в която ще се придвижи електроуредът при откат.** *Откатът тласка електроуреда в посока обратна на движението на абразивния диск на мястото на блокиране.*

d) Работете особено предпазливо в областта на ъгли, остри ръбове и т.н. Предотвратявайте отскачане на работния инструмент от обработвания предмет или засядането му в него. *Въртящият се сменяем работен инструмент е склонен да засяда при ъгли, остри ръбове или когато отскача. Това причинява загуба на контрол или откат.*

e) Не употребявайте верижни работни инструменти или назъбени режещи дискове. *Такива сменяеми работни инструменти причиняват често откат или загуба на контрол върху електроуреда.*

Допълнителни указания за безопасност при шлайф машини с шкурка - Специални указания за безопасност при шлайфане с шкурка

a) Не използвайте преоразмерени шкурки, а следвайте указанията на производителя за размера на шкурката. *Шкурки, които се подават извън шлифовъчния диск, могат да причинят наранявания, както и да доведат до блокиране, скъсване на шкурката или откат.*

Допълнителни указания за безопасност

a) При работа присъединявайте прахосмукачка към приложения адаптер.
b) Внимание! Не допускайте праха от шлайфането да попада в близост до открит пламък, прахът може да е взривоопасен.
c) Винаги носете предпазни очила и прахозащитна маска, когато извършвате шлифовъчни работи, особено при работа над глава и при обработване на критични материали.
При шлайфане на определени материали (напр. оловни бои, някои видове дърво и метал) се отделя вреден или отровен прах. Допирането или вдишването на този прах може да представлява опасност за работещия с уреда или за намиращи се в близост хора.

Указания за вибрациите и отделянето на прах

Ограничавайте до минимум отделянето на шум и вибрациите!
1. Използвайте само безупречни електроуреди!
2. Редовно поддържайте и почиствайте електроуреда.
3. Приспособявайте начина си на работа към електроуреда.
4. Не претоварвайте електроуреда.
5. Давайте електроуреда за проверка при необходимост.
6. Изключвайте електроуреда, когато не се използва.

Остатъчни рискове

Дори и да си служите с този електроуред в съответствие с предписанията, винаги има остатъчни рискове. Във връзка с конструкцията и изпълнението на този електроуред могат да се появят следните опасности от:

a) Увреждане на здравето вследствие на вибрациите ръка-рамо, в случай че уредът се използва по-продължително или не се води и поддържа правилно.
b) Наранявания и материални щети, причинявани от изхвърчащи наоколо сменяеми работни инструменти, които поради внезапно повреждане, износване или неправилно монтиране могат неочаквано да излетят/изскочат от електроуреда.
c) Изгаряния и порязвания, в случай че сменяемите работни инструменти се допират веднага след употребата и/или с голи ръце.

Предупреждение! Този електроуред при работа създава електромагнитно поле.
Това поле може при определени обстоятелства да нарушава работата на активни или пасивни медицински импланти. За да се намали опасността от сериозни или смъртоносни телесни повреди, препоръчваме хората с медицински импланти да се посъветват с лекаря си и с производителя на медицинския имплант, преди да работят с електроуреда.

Ремонтиране

a) Възлагайте ремонтиране на Вашия електроуред само на квалифициран специалист, който използва само оригинални резервни части. *Така ще гарантирате постоянната безопасност на Вашия електроуред.*

Поведение при авария

С помощта на тази инструкция за употреба се запознайте добре с използването на това изделие.
Запомнете много добре указанията за безопасност и ги спазвайте безусловно. Това помага да се избегнат рискове и опасности.

a) Бъдете винаги внимателни при използването на това изделие, за да разпознаете своевременно опасните положения и да можете да се справите с тях. *Бързото вземане на мерки може да предотврати тежки наранявания и материални щети.*
b) При неизправна работа веднага изключете изделието и го откачете от електрозахранването. *Възложете на квалифициран специалист да го провери и при необходимост да го ремонтира, преди да пускате уреда отново в действие.*

Инструкция за употреба

Наименование на частите

1. Ръкохватка
2. Главна ръкохватка
3. Пусков ключ
4. Съединител с холендрова гайка
5. Захранващ кабел
6. Бутони за задаване на обороти
7. Вентилационни отвори
8. Гъвкава шлайфаща глава
9. Шлифовъчна плоча
10. Четкащ кръг
11. Смукателен маркуч
12. Адаптер за маркуч
13. Шкурка
14. LED лампа
15. Пусков ключ (LED лампа)

Преди пускане в действие

Разопаковане

1. Отворете опаковката и извадете внимателно електроуреда.
2. Отстранете опаковъчните материали и опаковъчните и транспортните защити (ако има такива).
3. Проверете дали е пълен доставеният комплект и прегледайте електроуреда, както и принадлежностите за транспортни повреждания.

Забележка: Не пускайте в действие уреда, ако установите, че липсват части или има повредени такива. В такъв случай се обърнете към дистрибутора, от който сте закупили електроуреда.

4. Запазете по възможност опаковката до изтичането на гаранционния срок. Моля изхвърлете след това опаковките съгласно правилата за опазване на околната среда, като ги отстраните чрез система за оползотворяване.

⚠ ПРЕДУПРЕЖДЕНИЕ! Електроуредът и опаковъчните материали не са детска играчка! Децата не бива да си играят с пластмасови пликове, фолио и дребни части! Има опасност от поглъщане, задавяне и задушаване!

Инсталиране

- Разгънете предната и задната част така, че да ги съедините (фиг. 2) и затегнете гайката (фиг. 3).
- Монтиране на телескопичната дръжка: Поставете телескопичната дръжка в края на машината. Затегнете гайката в края на дръжката.
- За нагласяване на дължината разхлабете гайката. Дължината сега може да се регулира безстепенно чрез изтегляне / натискане на телескопичната дръжка. Затегнете отново гайката, след като сте нагласили желаната дължина (фиг. 4).

Избор на шкурка

1. Едрината на зърната на шкурката (13) е дадена на обратната страна. Колкото по-малко е даденото число, толкова по-груби са зърната.
2. Използвайте едрозърнеста шкурка за груби шлифовъчни работи и финозърнеста шкурка за окончателно обработване. За препоръчване са шкурки с алуминиев оксид, силициев карбид или други синтетични абразивни средства.
3. Започнете с груба едрина на зърната и завършете с най-фината едрина, когато имате избор от шкурки с различни едрини, за да постигнете добър, съответно гладък резултат от шлайфането.

Поставяне и смяна

Закрепете шкурката (13) с помощта на велкро залепването към шлифовъчната плоча (9).

1. Подравнете шкурката (13) върху шлифовъчната плоча (9) и я притиснете равномерно.
2. Издърпайте шкурката (13) от шлифовъчната плоча (9), за да я смените с нова (фиг. 5).

Засмукване на прах

Предупреждение! При обработване на напр. съдържаща олово боя могат да се отделят вредни / отровни газове. Те представляват опасност както за ползвателя, така и за намиращите се наблизо хора! Затова използвайте този електроуред само с устройство за засмукване на прах и допълнително предпазвайте себе си и другите в работната зона с подходящи лични предпазни средства!

При работата с този електроуред се отделя много прах. Засмукването е много полезно, за да поддържате чиста Вашата работна зона. Със смукателния маркуч (11), който се присъединява към съединителя за засмукване на прах, могат да се свържат уредба за изсмукване на прах или прахосмукачка.

1. Подравнете накрайника на маркуча с адаптера (12) за маркуч (фиг. 6). Пъхнете вътре края и го закрепете чрез дясно въртене на съединителя с холендрова гайка (4) (фиг. 7).
2. Свържете адаптера (12) с подходящо устройство за засмукване на прах, като например прахосмукачка (фиг.8).

Забележка: Проверете дали прахосмукачката е подходяща за използване заедно с електроуред.

Четкащ кръг

Шлайфащата глава на този електроуред е заобиколена от четкащ кръг (10). Последният предлага две предимства:

a) Четкащият кръг (10) се издава над шлифовъчната плоча (9) и първи приляга върху обработваната повърхност. Така шлифовъчната плоча застава успоредно на работната повърхност, преди сменяемият работен инструмент да се допре до обработваната повърхност. Така се избягва сърповидна вдлъбнатина от ръба на шлифовъчната плоча.
b) Освен това четкащият кръг (10) предотвратява прекаленото отделяне на прах. Благодарение на четината отделяният при шлайфането прах не се пропуска навън, а се отвежда от засмукващата система. Преди всяка работа с този електроуред проверявайте дали е в ред четкащият кръг. Поръчайте да се смени, ако установите повреди или износване.

Присъединяване към електрозахранването

1. Проверете дали е електроуредът е изключен. Преди присъединяване към електрозахранването винаги първо поставяйте пусковия ключ (3) в изключено положение.
2. Включете щепсела на захранващия кабел в инсталиран в съответствие с наредбите контакт, който отговаря на съответните изисквания според техническите характеристики.
3. Сега Вашият електроуред е готов за работа.

Използване

Брой трептения

Преди започване на работа настроете броя трептения според приложението. Използвайте нисък брой трептения за грубо шлайфане, увеличете броя трептения за фино шлайфане.

Натиснете бутоните за задаване на обороти (6):

- Натискайте на +, за да увеличите оборотите (фиг. 9)
- Натискайте на -, за да намалите оборотите (фиг. 10)

Включване / изключване

Включване:

Натиснете пусковия ключ (3)

Непрекъсната работа: (фиг. 11)

Закрепете пусковия ключ (3) с фиксиращия бутон (a).

Изключване:

Натиснете кратко пусковия ключ (3).

Забележка: Сменяемият работен инструмент продължава да се върти по инерция след изключването. Изчакайте работния инструмент да спре напълно, преди да оставите електроуреда настрани.

Шлайфане

1. Монтирайте подходяща шкурка (13) и изберете съответни обороти.
2. Хванете електроуреда за ръкохватката (1) за сигурност и здраво за основната ръкохватка (2) и го включете по описания начин.
3. Изчакайте сменяемият работен инструмент да достигне пълната си работна скорост.
4. Приближете шлифовъчната плоча (9) възможно по-успоредно към стената и първо я поставете с четкащия кръг (10) върху обработваната повърхност.
5. Упражнете малко натиск върху шлайфащата глава (8), за да докарате сменяемия работен инструмент върху обработваната повърхност.
6. Движете електроуреда с равномерни движения над повърхността. **Забележка:** За да избегнете неравномерни резултати от шлайфането, не дръжте електроуреда прекалено дълго на едно място.
7. Вдигнете шлифовъчната плоча (9) от обработваната повърхност, преди да изключите електроуреда.
8. Изчакайте работния инструмент да спре напълно, преди да оставите електроуреда настрани.

Работа с LED лампата (фиг. 12)

Електроуредът разполага с LED лампа(14) за оптимално осветление на работната площ.

- Включване на LED лампата: натиснете пусковия ключ (LED лампа) (15) в положение „I".
- Изключване на LED лампата: натиснете пусковия ключ (LED лампа) (15) в положение „0".

След употреба

1. Изключете електроуреда по описания начин, откачете го от електрозахранването и го оставете да се охлади.
2. Почистете и се погрижете за електроуреда по описания по-долу начин и след това грижливо го приберете за съхранение.

Почистване, поддържане и ремонтиране

ПРЕДУПРЕЖДЕНИЕ!
ОПАСНОСТ ОТ НАРАНЯВАНЕ!
Преди всякакви работи по самия електроуред (напр. пренасяне, монтиране, работи по преоборудване, почистване и поддържане) изваждайте щепсела от контакта!

Почистване

a) Поддържайте предпазните приспособления, въздушните отвори и корпуса на двигателя с колкото е възможно по-малко прах и замърсявания.
b) Изтривайте електроуреда с чиста кърпа или го обдухвайте със сгъстен въздух при ниско налягане (макс. 3 bar).
c) Почиствайте електроуреда директно след всяко използване.
d) Не използвайте никакви почистващи препарати или разтворители, тъй като те биха могли да повредят пластмасовите части на уреда. Внимавайте да не попада никаква вода вътре в уреда.

Смяна на захранващия кабел

Ако захранващият кабел на този електроуред се повреди, той трябва да се смени от производителя или негова служба за клиенти, или от подобно квалифицирано лице, за да се избегнат опасни положения.

Поддържане

Проверявайте за износване и повреди електроуреда и принадлежностите (например сменяемите инструменти) преди и след всяко използване. Сменяйте ги с нови, ако е необходимо, както е описано в тази инструкция за употреба. Спазвайте при това техническите изисквания.

Шлифовъчна плоча, четкащ кръг

При повреждане или силно износване на шлифовъчната плоча (9) или четкащия кръг (10) поръчвайте на квалифициран специалист смяната им с нови от същия тип.

Предупреждение! Вътре в електроуреда няма части, които да могат да се поддържат от потребителя! Никога не отваряйте електроуреда! За по-сложни работи по поддържане го занесете на квалифициран специалист!

Съхранение и транспортиране

1. Когато не го използвате, съхранявайте електроуреда на сухо, добре проветрявано и недостъпно за деца място, напр. висок шкаф или заключено място.
2. Съхранявайте електроуреда, инструкцията за употреба и евентуалните принадлежности по възможност заедно в оригиналната опаковка. Така винаги ще имате под ръка всички документи, данни и части.
3. Пренасяйте електроуреда винаги с хващане за ръкохватките.
4. Опаковайте електроуреда по предпазващ от транспортни увреждания начин или използвайте оригиналната опаковка.
5. Предпазвайте електроуреда от вибрации и сътресения, особено при транспортиране в превозни средства.

Справяне с проблеми

Предполагаемите неизправности, смущения или повреди често се дължат на причини, които могат да бъдат отстранени от самия потребител. Затова, преди да се свържете със специалист, проверете електроуреда с помощта на долната таблица. В повечето случаи проблемите могат да се отстранят много бързо.

Неизправност	Възможни причини	Мерки
1. Електроуредът не стартира	Прекъснато електрозахранване	Проверете електрозахранването чрез присъединяване на друг уред
	Дефектен кабел или щепсел	Проверка от електротехник
	Друг електрически дефект на електроуреда	Проверка от електротехник
2. Електроуредът не достига пълна мощност	Прекалено дълъг удължителен кабел и/или с недостатъчно сечение	Използвайте удължителен кабел с допустима дължина и/или с достатъчно сечение.
	Електрозахранването (например от генератор) е с прекалено ниско напрежение.	Включете електроуреда към подходящо електрозахранване
3. Лош резултат от работата	Износен сменяем работен инструмент	Възлагане на смяна на работния инструмент
	Износена шлифовъчна плоча	Възлагане на смяна на шлифовъчната плоча
4. Силно отделяне на прах	Износен четкащ кръг	Смяна на четкащия кръг
	Засмукването на прах не е присъединено / включено	Присъединяване / включване на засмукването на прах

Отстраняване на отпадъци

Изхвърляне на опаковката

Опаковката на изделието се състои от годни за рециклиране материали. Изхвърляйте опаковъчните материали съгласно маркировката им в местните приемни пунктове за отпадъци или в съответствие с местните наредби.

Указания за отстраняване на отпадъчни електроизделия

Не изхвърляйте електроуреди с битовите отпадъци. Според европейската директива 2012/19/ЕС относно отпадъците от електрическо и електронно оборудване и прилагането в националното законодателство излезлите от употреба електроуреди трябва да се събират разделно и да се предават за екологосъобразно рециклиране.

Алтернатива на призива за предаване с цел оползотворяване:

Собственикът на електроуреда е алтернативно задължен, вместо да го предаде, да съдейства за целесъобразното му оползотворяване в случай на отказ от собствеността. За целта старият уред може да се предостави и на събирателен пункт, който извършва отстраняване по смисъла на националния Закон за кръговратната икономика и Закона за отпадъците. Това не се отнася за прибавени към старите уреди принадлежности и помощни средства без електрически съставни части.

Други указания за отстраняване на отпадъци

Предавайте стария електроуред така, че да не се нарушава възможността за бъдещото му вторично използване или оползотворяване. Старите електроуреди могат да съдържат вредни вещества. При неправилно боравене или повреждане на уреда те могат при последващо оползотворяване на уреда да доведат до увреждания на здравето или до замърсявания на води и почви.

Технически характеристики

Модел:	1280874
Входно напрежение:	220-240 V~ (променлив ток) / 50 Hz
Консумирана мощност:	710 W
Номинални обороти n:	800-1800 /min^{-1}
Размер на шпиндела:	M14
Диаметър на шкурката:	225 mm
Вид защита:	IPX0
Клас защита:	II / ⧈ (двойна изолация)
Емисии на шум и стойност на вибрациите	
Ниво на звуково налягане (L_{pA}):	94,2 dB(A)
Грешка (K_{pA}):	3 dB(A)
Ниво на звукова мощност (L_{WA}):	105,2 dB(A)
Грешка (K_{pA}):	3 dB(A)
Стойност на емитираните вибрации (a_h):	5,848 m/s²
Грешка (K):	1,5 m/s²

Информация за шум и вибрации

- Дадените сумарни стойности на вибрациите и дадените стойности на емисиите на шум са измерени по нормативен изпитателен метод и могат да се прилагат за сравнение на един електроуред с друг.
- Дадените сумарни стойности на вибрационните емисии и дадените стойности на емисиите на шум могат също да се използват за предварителна оценка на излагането на тях. **Опасност от телесни повреди поради вибрации!**

ПРЕДУПРЕЖДЕНИЕ!

- Емисиите на вибрации и на шум могат по време на действителното използване на електроуреда да се различават от дадените стойности, в зависимост от вида и начина на употреба на електроуреда, особено от вида на обработвания предмет.
- Необходимо е да се определят мерки за защита на потребителя, които да са основани на оценка на натоварването с вибрации при действителните условия на използване (при това трябва да се вземат предвид всички части на работния цикъл, като например времената, през които електроуредът е изключен, както и тези, през които е включен, но работи на празен ход).

ПРЕДУПРЕЖДЕНИЕ! Увреждане на слуха! Въздействието на шума може да доведе до увреждане на слуха.

- Отлагайте работите с интензивен шум за разрешени и определени за тях часове.
- Спазвайте, ако е необходимо, времената за почивка и ограничавайте продължителността на работа до най-необходимата.

Декларация за съответствие на ЕО

CE Характеристики и стандарти можете да намерите в приложената декларация за съответствие на ЕО

(D) Die aktuelle Bedienungsanleitung finden Sie auch unter: **www.kaufland.de**

(CZ) Aktuální návod k použití je možné nalézt také na adrese: **www.kaufland.cz**

(HR) Upute za uporabu možete potražiti i na adresi: **www.kaufland.hr**

(PL) Aktualną instrukcję obsługi można znaleźć również na stronie: **www.kaufland.pl**

(RO) (MD) Din acest moment puteţi găsi instrucţiunile de utilizare şi pe: **www.kaufland.ro**

(SK) Aktuálny návod na obsluhu je možné nájsť aj na adrese: **www.kaufland.sk**

(BG) Актуалното ръководство за употреба можете да намерите също на: **www.kaufland.bg**

(D) **UNSERE ZUFRIEDENHEITSGARANTIE!**
MyProject® ist Qualität - garantiert. Dazu stehen wir: Zufrieden oder Geld zurück. Fragen zu MyProject®?
Tel.: 0800 1528352 (Kostenfrei aus dem deutschen Fest- und Mobilfunknetz)

(CZ) **NAŠE ZÁRUKA SPOKOJENOSTI!**
MyProject® je zárukou kvality. Za tím si stojíme: Spokojenost nebo vrácení peněz. Otázky ke MyProject®? Tel.: 800 165894 (bezplatně z české pevné a mobilní sítě)

(HR) **JAMSTVO ZADOVOLJSTVA.**
MyProject® je kvaliteta - garantirano. Stoga ili ste zadovoljni, ili Vam vraćamo novac. Imate pitanja o MyProject®?
Tel.: 0800 223223 (besplatno iz hrvatske fiksne ili mobilne mreže)

(PL) **GWARANCJA ZADOWOLENIA!**
MyProject® to gwarantowana jakość. Zapewniamy: zadowolenie albo zwrot pieniędzy. Masz pytania dotyczące MyProject®? Tel.: 800 300062 (bezpłatne połączenia z telefonów stacjonarnych i komórkowych)

(RO) (MD) **CALITATE GARANTATĂ!**
Garantăm calitatea produselor MyProject® și asigurăm returul dacă vii cu produsul înapoi. Întrebări despre MyProject®? **RO**: Tel.: 0800 080 888 (număr apelabil doar din rețelele Orange, Vodafone, Telekom, Upc România şi RCS&RDS) **MD**: Tel.: 0800 1 0800 (număr apelabil gratuit din orice rețea de telefonie din Moldova)

(SK) **ZÁRUKA SPOKOJNOSTI:**
MyProject® je zaručená kvalita. U nás platí: spokojnosť alebo vrátenie peňazí. Otázky k produktu MyProject®?
Tel.: 0800 152835 (bezplatne z pevnej aj mobilnej siete)

(BG) **НАШАТА ГАРАНЦИЯ ЗА УДОВЛЕТВОРЕНОСТ!**
MyProject® е с гарантирано качество.Заставаме зад това: удовлетвореност или Ви връщаме парите. Въпроси за MyProject®?
тел.: 0800 12220 (безплатно от цялата страна)

Hersteller / Výrobce / Proizvođač / Producent / Producător / Výrobca / Производител:
Kaufland Stiftung & Co. KG, Rötelstr. 35, 74172 Neckarsulm, Deutschland, Německo, Njemačka, Niemcy, Germania, Nemecko, Германия

Importator / Distribuitor MD:
Kaufland SRL, str. Sfatul Țării, nr. 29, Chişinău, MD-2012, Republica Moldova

Дистрибутор: Кауфланд България ЕООД енд Ко КД, ул. Скопие 1А, 1233 София

Ursprungsland: China / Země původu: Čína / Zemlja podrijetla: Kina / Wyprodukowano w Chinach / Ţara de origine: China / Krajina pôvodu: Čína / Страна на произход: Китай

IAN: JFDS220
791 / 1280874 / 5046190

Stand der Informationen • Stav informací • Datum informacija • Stan informacji • Versiunea informaţiilor • Stav informácií • Актуалност на информацията: 07 / 2020