AKKU-SCHNELL-LADEGERÄT
BATTERY QUICK CHARGER

(D) Originalbetriebsanleitung
(CZ) Překlad originálního návodu k použití
(HR) Originalne upute za uporabu
(PL) Tłumaczenie oryginalnej instrukcji obsługi
(RO) (MD) Manualului original de utilizare
(SK) Preklad originálneho návodu na obsluhu
(BG) Оригинална Инструкция за употреба

3 JAHRE GARANTIE · ROKY ZÁRUKA · GODINE JAMSTVA · LATA GWARANCJI · ANI GARANȚIE · ГОДИНИ ГАРАНЦИЯ ·

Akku-Schnell-Ladegerät | Aku rychlonabíječka | Brzi punjač za punjive baterije | Szybka ładowarka do akumulatorów | Încărcător rapid pentru acumulatori | Aku rýchlonabíjačka | Бързо зарядно устройство за акумулатори

BUREAU VERITAS
geprüfte Sicherheit

Exclusively by Kaufland

(D)

Klappen Sie vor dem Lesen die Seite mit den Abbildungen aus und machen Sie sich anschließend mit allen Funktionen des Gerätes vertraut.

(CZ)

Před čtením si otevřete stranu s obrázky a potom se seznamte se všemi funkcemi přístroje.

(HR)

Prije nego što pročitate tekst, otvorite stranicu sa slikama i upoznajte se na osnovu toga sa proizvodom.

(PL)

Przed przeczytaniem proszę rozłożyć stronę z ilustracjami, a następnie proszę zapoznać się z wszystkimi funkcjami urządzenia.

(RO) (MD)

Înainte de a citi instrucţiunile, priviţi imaginile şi familiarizaţi-vă cu toate funcţiile aparatului.

(SK)

Pred čítaním si odklopte stranu s obrázkami a potom sa oboznámte so všetkými funkciami prístroja.

(BG)

Преди да прочетете отворете страницата с фигурите и след това се запознайте с всички функции на уреда.

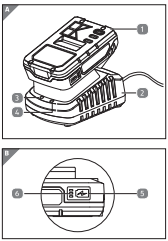

D	Bedienungsanleitung	4
CZ	Návod k obsluze	14
HR	Upute za uporabu	24
PL	Instrukcja obsługi	34
RO / MD	Instrucţiuni de folosire	45
SK	Návod na obsluhu	56
BG	Инструкция за употреба	67

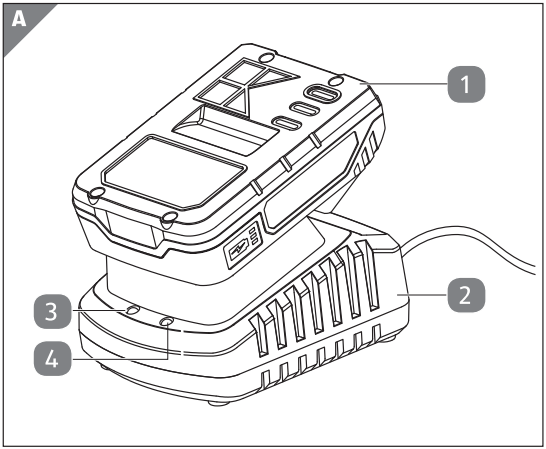
A
1
2
3
4

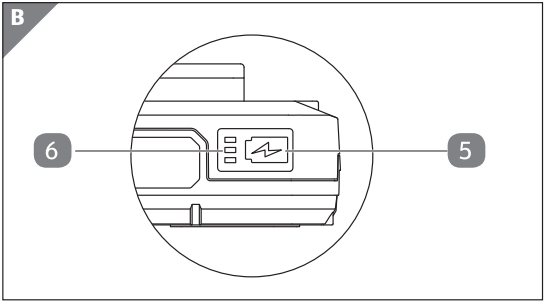
B
6
5

Alle MyProject® und Countryside® Geräte und Li-Ion Akkus der „20V Power Tools Serie" sind mit diesem Akku-Schnell-Ladegerät kompatibel

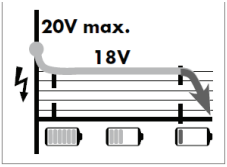

20V ONE BATTERY FOR ALL

Inhaltsverzeichnis

Vor dem ersten Gebrauch....4
Lieferumfang....4
Zeichenerklärung....5
Bestimmungsgemäßer Gebrauch....6
Sicherheit....6
Bedienungsanleitung....9
Wartung und Lagerung....11
Reinigen und Pflege....11
Entsorgung....12
Technische Daten....12
Service....13
EG-Konformitätserklärung....13

Vor dem ersten Gebrauch

Machen Sie sich vor der Benutzung des Produkts mit allen Bedienungs- und Sicherheitshinweisen vertraut. Benutzen Sie das Produkt nur wie beschrieben und für die angegebenen Einsatzbereiche. Bewahren Sie die Bedienungsanleitung zur späteren Referenz auf. Händigen Sie alle Unterlagen bei Weitergabe des Produkts an Dritte mit aus.

WICHTIG, FÜR SPÄTERE BEZUGNAHME AUFBEWAHREN: SORGFÄLTIG LESEN!

Lieferumfang

- 1x Akku-Schnell-Ladegerät
- 1x Betriebsanleitung

Kontrollieren Sie, ob alle Teile vorhanden sind und überprüfen Sie das Produkt auf Transportschäden. Nehmen Sie ein beschädigtes Produkt nicht in Betrieb! Im Schadensfall wenden Sie sich bitte an eine Kaufland-Filiale.

Zeichenerklärung

Die folgenden Signalwörter und Symbole werden in dieser Bedienungsanleitung, auf dem Produkt oder auf der Verpackung verwendet.

Lesen Sie die Betriebsanleitung vor der Inbetriebnahme!

Warnung! Dieses Signalwort bezeichnet eine Gefährdung mit mittlerem Risikograd, die, wenn sie nicht vermieden wird, den Tod oder schwere Verletzungen zur Folge haben kann.

Achtung! Dieses Signalwort warnt vor möglichen Sachschäden.

Gefahr durch elektrischen Schlag!
Ziehen Sie vor Reinigung, Wartungs- und Reparaturarbeiten den Netzstecker aus der Steckdose.

T3,15A Träge Gerätesicherung

IPX0 Schutzart: IPX0

Mit diesem Symbol gekennzeichnete Produkte erfüllen alle anzuwendenden Gemeinschaftsvorschriften des Europäischen Wirtschaftsraums.

Dieses Symbol gibt Ihnen nützliche zusätzliche Informationen in Bezug auf den Zusammenbau oder Betrieb.

Dieses Symbol kennzeichnet elektrische Geräte, die der Schutzklasse II (Doppelisolierung) entsprechen.

Entsorgen Sie elektrische und elektronische Geräte nicht im Hausmüll!

Bestimmungsgemäßer Gebrauch

Dieses Akku-Schnellladegerät ist ausschließlich zum Aufladen von Akkus der **„20V Power Tools Serie"** Art. Nr.: 1291149 und Art. Nr.: 1291272 bestimmt.
Dieses Gerät ist passend zu:

20V ONE BATTERY FOR ALL

Dieses Gerät ist nicht für den gewerblichen Einsatz bestimmt. Jede andere Verwendung oder Veränderung des Gerätes gilt als nicht bestimmungsgemäß und birgt erhebliche Unfallgefahren. Für aus bestimmungswidriger Verwendung entstandene Schäden übernimmt der Hersteller keine Haftung.

Sicherheit

Lesen Sie die folgenden Sicherheitshinweise sorgfältig, bevor Sie das Produkt zum ersten Mal verwenden. Für einen sicheren Gebrauch, befolgen Sie alle nachfolgenden Sicherheitshinweise.

Allgemeine Sicherheitshinweise für Elektrowerkzeuge

Warnung! Lesen Sie alle Sicherheitshinweise und Anweisungen! *Versäumnisse bei der Einhaltung der Sicherheitshinweise und Anweisungen können elektrischen Schlag, Brand und/oder schwere Verletzungen verursachen!*

Bewahren Sie alle Sicherheitshinweise und Anweisungen für die Zukunft auf. *Der in den Sicherheitshinweisen verwendete Begriff*

“Elektrowerkzeug“ bezieht sich auf netzbetriebene Elektrowerkzeuge (mit Netzkabel) und auf akkubetriebene Elektrowerkzeuge (ohne Netzkabel).

a) **Laden Sie die Akkus nur in Ladegeräten auf, die vom Hersteller empfohlen werden.** *Für ein Ladegerät, das für eine bestimmte Art von Akkus geeignet ist, besteht Brandgefahr, wenn es mit anderen Akkus verwendet wird.*

b) **Verwenden Sie nur die dafür vorgesehenen Akkus in den Elektrowerkzeugen**. *Der Gebrauch von anderen Akkus kann zu Verletzungen und Brandgefahr führen.*

c) **Halten Sie den nicht benutzten Akku fern von Büroklammern, Münzen, Schlüsseln, Nägeln, Schrauben oder anderen kleinen Metallgegenständen, die eine Überbrückung der Kontakte verursachen könnten.** *Ein Kurzschluss zwischen den Akkukontakten kann Verbrennungen oder Feuer zur Folge haben.*

d) **Bei falscher Anwendung kann Flüssigkeit aus dem Akku austreten. Vermeiden Sie den Kontakt damit.** *Bei zufälligem Kontakt mit Wasser abspülen. Wenn die Flüssigkeit in die Augen kommt, nehmen Sie zusätzlich ärztliche Hilfe in Anspruch. Austretende Akkuflüssigkeit kann zu Hautreizungen oder Verbrennungen führen.*

VORSICHT! EXPLOSIONSGEFAHR! Laden Sie nicht aufladbare Batterien niemals auf.

Schützen Sie den Akku vor Hitze, z. B. auch vor dauernder Sonneneinstrahlung, Feuer, Wasser und Feuchtigkeit.

Es besteht Explosionsgefahr.

Erweiterte Sicherheitshinweise

- **Benutzen Sie keinen beschädigten oder veränderten Akku.** *Beschädigte*

oder veränderte Akkus können sich unvorhersehbar verhalten und zu Feuer, Explosion oder Verletzungsgefahr führen.

- **Setzen Sie einen Akku keinem Feuer oder zu hohen Temperaturen aus.** *Feuer oder Temperaturen über 130 °C (265°F) können eine Explosion hervorrufen.*
- **Befolgen Sie alle Anweisungen zum Laden und laden Sie den Akku oder das Akkuwerkzeug niemals außerhalb des in der Betriebsanleitung angegebenen Temperaturbereichs.** *Falsches Laden oder Laden außerhalb des zugelassenen Temperaturbereichs kann den Akku zerstören und die Brandgefahr erhöhen.*
- **Achten Sie darauf, dass die Netzspannung mit den Angaben des Typenschildes auf dem Ladegerät übereinstimmt.** *Es besteht die Gefahr eines elektrischen Schlags.*

Sicherheitshinweise für Ladegeräte

- Dieses Gerät kann von Kindern ab 8 Jahren und darüber sowie von Personen mit verringerten physischen, sensorischen oder mentalen Fähigkeiten oder Mangel an Erfahrung und Wissen benutzt werden, wenn sie beaufsichtigt oder bezüglich des sicheren Gebrauchs des Gerätes unterwiesen wurden und die daraus resultierenden Gefahren verstehen. Kinder dürfen nicht mit dem Gerät spielen. Reinigung und Benutzer-Wartung dürfen nicht von Kindern ohne Beaufsichtigung durchgeführt werden.
- Wenn die Netzanschlussleitung dieses Gerätes beschädigt wird, muss sie durch den Hersteller oder seinen Kundendienst oder eine ähnlich qualifizierte Person ersetzt werden, um Gefährdungen zu vermeiden.

Das Akku-Schnell-Ladegerät ist nur für den Betrieb im Innenbereich geeignet.

ACHTUNG! Dieses Ladegerät kann nur die folgenden Batterien laden: Art. Nr.: 1291149 und Art. Nr.: 1291272.

Verhalten im Notfall

Machen Sie sich anhand dieser Bedienungsanleitung mit der Benutzung dieses Produkts vertraut. Prägen Sie sich die Sicherheitshinweise ein und halten Sie sich unbedingt daran. Dies hilft, Risiken und Gefahren zu vermeiden.

a) **Seien Sie bei der Nutzung dieses Produkts immer aufmerksam, damit Sie Gefahren frühzeitig erkennen und handeln können.** *Rasches Einschreiten kann schwere Verletzungen und Sachschäden vermeiden.*

b) **Schalten Sie das Produkt bei Fehlfunktionen umgehend aus.** *Lassen Sie dieses von einer qualifizierten Fachkraft überprüfen und gegebenenfalls instand setzen, bevor Sie es wieder in Betrieb nehmen.*

Bedienungsanleitung

Teilebeschreibung

1. Akku-Pack (nicht im Lieferumfang enthalten)
2. Akku-Schnell-Ladegerät
3. Rote Ladekontroll-LED
4. Grüne Ladekontroll-LED
5. Taste Akkuzustand (nicht im Lieferumfang enthalten)
6. Akku-Display-LED (nicht im Lieferumfang enthalten)

Akku-Pack laden (siehe Abb. A)

VORSICHT! Ziehen Sie immer den Netzstecker, bevor Sie den Akku- Pack aus dem Ladegerät nehmen bzw. einsetzen.

HINWEIS: Laden Sie den Akku-Pack nie, wenn die Umgebungstemperatur unterhalb 10 °C oder oberhalb 40 °C liegt. Soll ein Lithium-Ionen-Akku längere Zeit gelagert werden, muss regelmäßig der Ladezustand kontrolliert werden. Der optimale Ladezustand liegt zwischen 50 % und 80 %. Das Lagerungsklima soll kühl und trocken sein in einer Umgebungstemperatur zwischen 10°C und 20°C.

- Stecken Sie den Akku-Pack (1) in das Schnell-Ladegerät (2) (siehe Abb. A).
- Stecken Sie den Netzstecker in die Steckdose. Die Kontroll-LED (3) leuchtet rot.

- Die grüne Kontroll-LED (4) signalisiert Ihnen, dass der Ladevorgang abgeschlossen und der Akku-Pack (1) einsatzbereit ist.

ACHTUNG!

Wenn Sie das Elektrowerkzeug über längere Zeit benutzen, kann der Akku heiß werden und den Temperaturschutz des Akku-Packs (1) auslösen. Ein heißer Akku-Pack (1) kann zwar direkt in das Akku-Schnell-Ladegerät (2) eingesetzt werden, der Ladevorgang beginnt jedoch erst, wenn die Akkutemperatur auf einen akzeptablen Temperaturbereich abgekühlt ist. Das Akku-Schnell-Ladegerät (2) beginnt dann automatisch mit dem Laden.

- rote Kontroll-LED (3) leuchtet: der Akku-Pack (1) wird geladen
- grüne Kontroll-LED (4) leuchtet:

a) der Akku-Pack (1) ist vollständig aufgeladen
b) der Akku-Pack (1) ist zu heiß und befindet sich im Temperaturschutz-Modus. Sobald der Akku-Pack (1) abgekühlt ist beginnt der Ladevorgang und die rote Kontroll-LED (3) leuchtet.

- Schieben Sie den Akku-Pack (1) in das Gerät ein.
- Schalten Sie das Ladegerät zwischen aufeinanderfolgenden Ladevorgängen für mindestens 15 Minuten ab. Ziehen Sie dazu den Netzstecker.

Problemanalyse für den Ladevorgang von Akku und Schnell-Ladegerät		
Akku-Display-LED	Schnell-Ladegerät	Fehleranalyse
↓	↓	→
leuchtet	rote Kontroll-LED leuchtet	Akku wird geladen
	grüne Kontroll-LED leuchtet	Akku ist vollständig aufgeladen

leuchtet nicht	grüne Kontroll-LED leuchtet zunächst für 20-30 Minuten, danach erleuchtet die rote Kontroll-LED	Temperaturschutz des Akkus hat ausgelöst. Warten Sie, bis die rote Kontroll-LED aufleuchtet und der Ladevorgang beginnt
	rote Kontroll-LED leuchtet	Akkustand niedrig, Akku wird geladen
	grüne Kontroll-LED leuchtet (permanent)	Akku ist womöglich defekt. Bitte kontaktieren Sie unsere Service-Hotline oder eine Fachwerkstatt

Akkustand prüfen

- Drücken Sie zum Prüfen des Akkuzustands die Taste Akkuzustand (5) (siehe auch Hauptabbildung). Der Zustand bzw. die Restleistung wird in der Akku- Display-LED (6) wie folgt angezeigt:
- ROT/ORANGE /GRÜN = maximale Ladung
- ROT/ORANGE = mittlere Ladung
- ROT = schwache Ladung – Akku aufladen

Wartung und Lagerung

- Sollten Sie das Gerät längere Zeit nicht benutzen, entnehmen Sie die Akkus aus dem Gerät und lagern Sie es an einem sauberen, trockenen Ort ohne direkte Sonneneinstrahlung.
- Das Gerät ist wartungsfrei.

Reinigen und Pflege

ACHTUNG! Ziehen Sie immer den Netzstecker, bevor Sie den Akku aus dem Ladegerät nehmen bzw. einsetzen.

ACHTUNG! Verwenden Sie keine Reinigungs- bzw. Lösungsmittel. Sie könnten das Gerät damit irreparabel beschädigen. Chemische Substanzen können die Kunststoffteile des Gerätes angreifen.

- Reinigen Sie das Gerät mit einem trockenen Tuch oder mit einem Pinsel. Verwenden Sie kein Wasser oder metallische Gegenstände.

Entsorgung

Verpackung entsorgen
Die Produktverpackung besteht aus recyclingfähigen Materialien. Entsorgen Sie die Verpackungsmaterialien entsprechend ihrer Kennzeichnung bei den öffentlichen Sammelstellen bzw. gemäß den landesspezifischen Vorgaben.

21
PAP

Entsorgungshinweise zu elektrischen Artikeln

Entsorgen Sie Elektrogeräte nicht über den Hausmüll. Gemäß europäischer Richtlinie 2012/19/EU über Elektro- und Elektronik-Altgeräte und Umsetzung in nationales Recht müssen verbrauchte Elektrogeräte getrennt gesammelt und einer umweltgerechten Wiederverwertung zugeführt werden.

Recycling-Alternative zur Rücksendeaufforderung:
Der Eigentümer des Elektrogerätes ist alternativ anstelle Rücksendung zur Mitwirkung bei der sachgerechten Verwertung im Falle der Eigentumsaufgabe verpflichtet. Das Altgerät kann hierfür auch einer Rücknahmestelle überlassen werden, die eine Beseitigung im Sinne des nationalen Kreislaufwirtschafts und Abfallgesetzes durchführt. Nicht betroffen sind den Altgeräten beigefügte Zubehörteile und Hilfsmittel ohne Elektrobestandteile.

Weitere Entsorgungshinweise
Geben Sie das Elektroaltgerät so zurück, dass seine spätere Wiederverwendung oder Verwertung nicht beeinträchtigt wird. Elektroaltgeräte können Schadstoffe enthalten. Bei falschem Umgang oder Beschädigung des Gerätes können diese bei der späteren Verwertung des Gerätes zu Gesundheitsschäden oder Gewässer- und Bodenverunreinigungen führen.

Technische Daten

Modell:	1291289
EINGANG	
Bemessungsspannung:	220-240 V ~ (Wechselstrom) , 50 Hz, 0,4 A
Sicherung (innen):	3,15 A T3,15A
AUSGANG	
Bemessungsspannung:	21V ⎓ (Gleichstrom)

Bemessungsstrom:	2,5 A
Ladedauer:	ca. 60 Minuten (2,0Ah) ca. 120 Minuten (4,0Ah)
Schutzklasse:	II / ⧈ (Doppelisolierung)

Service

WARNUNG!

- Lassen Sie Ihre Geräte von der Servicestelle oder einer Elektrofachkraft und nur mit Original-Ersatzteilen reparieren. Damit wird sichergestellt, dass die Sicherheit des Gerätes erhalten bleibt.
- Lassen Sie den Austausch des Steckers oder der Netzleitung immer vom Hersteller des Gerätes oder seinem Kundendienst ausführen. Damit wird sichergestellt, dass die Sicherheit des Gerätes erhalten bleibt.

Für Ersatzteile oder Reparaturen kontaktieren Sie bitte unseren Servicepartner:

SWAP-Europe Service Hotline:

- Deutschland: +4932221853206
- Kroatien: +38513000672
- Tschechien: +420228886070
- Polen: +48221043761
- Rumänien / Moldawien: +40316300310
- Slowakei: +421233006911
- Bulgarien: +35924917348

Website: services.swap-europe.com
E-mail: contact@swap-europe.com

Hinweis: Alle Reparaturanforderungen werden zuerst von SWAP überprüft und validiert, dann ausgeführt und je nach Bedarf an die Reparaturstationen weitergeleitet.

EG-Konformitätserklärung

CE Angaben und Normen finden Sie auf der beigelegten EG-Konformitätserklärung.

Všechny výrobky a Li-Ion akumulátory MyProject® a Countryside® série „20V Power Tools" jsou kompatibilní s touto rychlonabíječkou akumulátoru

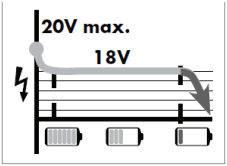

20V ONE BATTERY FOR ALL

Obsah

Před prvním použitím 14
Rozsah dodávky 14
Vysvětlení symbolů 15
Stanovený účel 16
Bezpečnost 16
Návod k použití 19
Údržba a uskladnění 21
Čištění a péče 21
Likvidace 22
Technické údaje 22
Servis 23
ES prohlášení o shodě 23

Před prvním použitím

Před používáním výrobku se seznamte se všemi pokyny k použití a bezpečnostními pokyny. Výrobek používejte jen v souladu s popisem a stanoveným účelem. Uschovejte tento návod k použití pro pozdější použití. Budete-li předávat tento výrobek další osobě, předejte jí i všechny podklady.

DŮLEŽITÉ, NÁVOD SI USCHOVEJTE PRO POZDĚJŠÍ POUŽITÍ A PEČLIVĚ SI JEJ PŘEČTĚTE!

Rozsah dodávky

- 1 rychlonabíječka akumulátoru
- 1 návod k použití

Zkontrolujte výrobek na úplnost dílů, jakož i na škody vzniklé přepravou.
Výrobek nepoužívejte, pokud je poškozený! V případě poškození se obraťte na svou prodejnu Kaufland.

Vysvětlení symbolů

V tomto návodu k použití, na výrobku a na obalu jsou použity následující označení a symboly.

Před prvním použitím si přečtěte návod k použití!

Výstraha! Toto označení označuje nebezpečí se středním stupněm, které může v případě, že se mu nezamezí, vést k smrti nebo těžkým zraněním.

Pozor! Toto označení varuje před možnými věcnými škodami.

Nebezpečí úrazu elektrickým proudem! Před prováděním čištění, údržby a oprav vytáhněte zástrčku ze zásuvky.

T3,15A Pomalá pojistka

IPX0 Krytí: IPX0

Tímto symbolem označené výrobky splňují všechny příslušné evropské předpisy.

Tento symbol Vám poskytuje užitečné dodatečné informace ohledně montáže nebo provozu.

Tímto symbolem označené výrobky odpovídají třídě ochrany II (dvojitá izolace).

Lithium-iontový akumulátor nevyhazujte do domovního odpadu!

Stanovený účel

Táto rychlonabíječka akumulátoru je určena výhradně k nabíjení akumulátorů série „**20V Power Tools**", výr. č.: 1291149 a výr. č.: 1291272.
Tento výrobek je vhodný pro:

20V ONE BATTERY FOR ALL

Tento výrobek není určen pro komerční použití. Jakékoliv jiné použití nebo pozměnění výrobku bude považováno za použití v rozporu se stanoveným účelem a představuje značné nebezpečí zranění. Za škody vzniklé v důsledku nevhodného použití nenese výrobce žádnou odpovědnost.

Bezpečnost

Před prvním použitím výrobku si důkladně přečtěte následující bezpečnostní pokyny. Pro bezpečné použití dbejte na všechny následující bezpečnostní pokyny.

Všeobecné bezpečnostní pokyny pro elektrické nářadí

Výstraha! Přečtěte si všechny pokyny a bezpečnostní pokyny!

Nedodržování bezpečnostních pokynů a upozornění může vést k úrazu elektrickým proudem, požáru a/nebo k těžkým poraněním!

Bezpečnostní pokyny a informace uschovejte pro budoucí použití. *Označení „elektrické nářadí" použité v bezpečnostních pokynech se vztahuje jak na síťové elektrické nářadí (s přívodním kabelem), tak na akumulátorové elektrické*

nářadí (bez přívodního kabelu).

a) **Akumulátory nabíjejte pouze v nabíječkách doporučených výrobcem.** *U nabíječky určené pouze pro určitý typ akumulátorů hrozí při použití s jinými akumulátory nebezpečí požáru.*

b) **V elektrickém nářadí používejte pouze určené akumulátory.** *Použití jiných akumulátorů může způsobit zranění a vést k nebezpečí požáru.*

c) **Nepoužívaný akumulátor uchovávejte mimo dosah kancelářských sponek, mincí, klíčů, hřebíků, šroubů nebo jiných kovových předmětů, které by mohly způsobit zkratování kontaktů.** *Zkrat mezi kontakty akumulátoru může způsobit popáleniny nebo vést k požáru.*

d) **Při nesprávném používání může z akumulátoru unikat elektrolyt. Vyhýbejte se kontaktu s ním.** *Při náhodném potřísnění opláchněte postižená místa vodou. V případě zasažení očí elektrolytem vyhledejte i lékařskou pomoc. Unikající elektrolyt z akumulátorů může způsobit podráždění pokožky nebo popáleniny.*

POZOR! NEBEZPEČÍ VÝBUCHU! Nikdy nenabíjejte nenabíjecí baterie.

Chraňte akumulátor před teplem, jako např. před nepřetržitým slunečním zářením, ohněm, vodou a vlhkostí.

Hrozí nebezpečí výbuchu.

Další bezpečnostní pokyny

- **Nepoužívejte poškozený nebo upravený akumulátor.** *Poškozené nebo upravené akumulátory se mohou chovat nepředvídatelně a vést k nebezpečí požáru, výbuchu nebo zranění.*
- Nevystavujte akumulátor ohni ani vysokým teplotám.
- Oheň nebo teploty nad 130 °C mohou vést k výbuchu.

- **Postupujte podle pokynů pro nabíjení a nenabíjejte akumulátor nebo aku nářadí nikdy mimo teplotního rozsahu uvedeném v návodu k použití.** *Nesprávné nabíjení nebo nabíjení mimo dovoleného teplotního rozsahu může vést k zničení akumulátoru a zvýšit nebezpečí požáru.*
- **Dbejte na to, aby síťové napětí odpovídalo napětí uvedenému na typovém štítku nabíječky.** *Hrozí nebezpečí úrazu elektrickým proudem.*
- **Postupujte podle pokynů pro nabíjení a nenabíjejte akumulátor nebo aku nářadí nikdy mimo teplotního rozsahu uvedeném v návodu k použití.** *Nesprávné nabíjení nebo nabíjení mimo dovoleného teplotního rozsahu může vést k zničení akumulátoru a zvýšit nebezpečí požáru.*
- **Dbejte na to, aby síťové napětí odpovídalo napětí uvedenému na typovém štítku nabíječky.** *Hrozí nebezpečí úrazu elektrickým proudem.*

Bezpečnostní pokyny pro nabíječky

- Tento výrobek mohou používat děti ve věku od 8 let, jakož i osoby s omezenými fyzickými, smyslovými nebo duševními schopnostmi nebo nedostatkem zkušeností a vědomostí, pokud jsou pod dohledem nebo dostali pokyny, jak se má výrobek používat a porozuměli z toho vyplývajícímu nebezpečí. Děti se s výrobkem nesmí hrát. Čištění a uživatelskou údržbu nesmějí provádět děti bez dozoru.
- Pokud je poškozen přívodní kabel tohoto výrobku, musí jej vyměnit výrobce nebo jeho zákaznický servis nebo jiná kvalifikovaná osoba, aby se předešlo ohrožení.

Rychlonabíječka akumulátoru je vhodná jen k použití v interiéru.

POZOR! Tato nabíječka dokáže nabíjet jen následující baterie: výr. č.: 1291149 a výr. č.: 1291272.

Chování v nouzových situacích

Pomocí tohoto návodu k použití se seznamte s použitím tohoto výrobku. Zapamatujte si bezpečnostní pokyny a bezpodmínečně je dodržujte. Pomůže to předcházet rizikům a nebezpečí.

a) **Při použití tohoto výrobku dávejte vždy pozor, abyste včas zpozorovali nebezpečí a dokázali mu čelit.** Rychlým konáním můžete předejít těžkým zraněním a škodám.

b) **Výrobek v případě poruchy ihned vypněte.** Výrobek nechte před opětovným používáním zkontrolovat a případně opravit kvalifikovaným odborníkem.

Návod k použití

Seznam dílů

1. Akumulátor (není součástí dodávky)
2. Rychlonabíječka akumulátoru
3. Červená LED kontrolka nabíjení
4. Zelená LED kontrolka nabíjení
5. Tlačítko stavu akumulátoru (není součástí dodávky)
6. LED kontrolka akumulátoru (není součástí dodávky)

Nabíjení baterie (viz obr.. A)

VÝSTRAHA! Nebezpečí úrazu elektrickým proudem! Před vyjmutím, resp. vložením akumulátoru vždy vytáhněte zástrčku.

UPOZORNĚNÍ: Akumulátor nikdy nenabíjejte při teplotě okolí pod 10 °C nebo nad 40 °C. Pravidelně kontrolujte úroveň nabití Li-Ion akumulátoru, pokud jej skladujete po delší dobu. Optimální stav nabití je od 50 % do 80 %. Podmínky uložení by měly být chlad a sucho s teplotou okolí 10 °C až 20 °C.

- Vložte akumulátor (1) do rychlonabíječky (2).
- Zapojte elektrickou zástrčku do elektrické zásuvky. Červená LED kontrolka (3) zasvítí.
- Po ukončení nabíjení zasvítí zelená LED kontrolka (4) a indikuje, že je nabíjení ukončeno a akumulátor (1) je připraven k použití.

POZOR!

Při delším použití elektrického nářadí se může akumulátor zahřát a spustit tepelnou ochranu akumulátoru (1). Horký akumulátor (1) lze sice vložit přímo do rychlonabíječky (2), nabíjení však začne až po klesnutí teploty akumulátoru na přijatelnou úroveň. Rychlonabíječka (2) potom začne automaticky s nabíjením.

- Červená LED kontrolka (3) zasvítí: akumulátor (1) se nabíjí
- Svítí zelená LED kontrolka (4):

a) Akumulátor (1) je zcela nabitý.

b) Akumulátor (1) je příliš horký a nachází se v režimu tepelné ochrany. Po vychladnutí akumulátoru (1) začne nabíjení a svítí červená LED kontrolka (3).

- Zasuňte akumulátor (1) do výrobku.
- Mezi dvěma nabíjeními nechte nabíječku v klidu alespoň po dobu 15 minut. Vytáhněte při tom zástrčku.

Analýza problémů při nabíjení akumulátoru a rychlonabíječky		
LED kontrolka akumulátoru	Rychlonabíječka	Analýza problému
↓	↓	→
Svítí	Svítí červená LED kontrolka	Akumulátor se nabíjí
	Svíti zelená LED kontrolka	Akumulátor je zcela nabitý

Nesvítí	Zelená LED kontrolka svítí nejdříve 20-30 minut, potom zasvítí červená LED kontrolka	Spustila se tepelná ochrana akumulátoru. Počkejte, dokud nezasvítí červená LED kontrolka a nezačne nabíjení.
	Svítí červená LED kontrolka	Nízký stav akumulátoru, akumulátor se nabíjí
	Zelená LED kontrolka svítí (trvale)	Akumulátor je pravděpodobně vadný. Obraťte se prosím na naši servisní linku nebo servis.

Kontrola stavu akumulátoru

- Pro kontrolu stavu akumulátoru stiskněte tlačítko stavu akumulátoru (5) (viz také hlavní zobrazení). Stav, resp. zbylý výkon zobrazují LED kontrolky (6) následovně:
- ČERVENÁ / ORANŽOVÁ / ZELENÁ = maximální nabití
- ČERVENÁ / ORANŽOVÁ = střední nabití
- ČERVENÁ = slabé nabití – nabijte akumulátor

Údržba a uskladnění

- Pokud nebudete výrobek používat delší dobu, vyjměte akumulátor z výrobku a uložte je na čistém a suchém místě bez přímého slunečního záření.
- Výrobek nevyžaduje údržbu.

Čištění a péče

POZOR! Před vyjmutím, resp. vložením akumulátoru vždy vytáhněte zástrčku.

POZOR! Nepoužívejte žádné čisticí prostředky, resp. rozpouštědla. Mohlo by tak dojít k neopravitelnému poškození výrobku. Chemické látky by mohly poškodit plastové části výrobku.

- Výrobek čistěte suchým hadříkem nebo štětcem. Nepoužívejte vodu ani kovové předměty.

Likvidace

Likvidace obalu
Obalový materiál se skládá z recyklovatelných materiálů. Obalový materiál odstraňte podle jeho označení na k tomu určených sběrných místech resp. podle platných předpisů.

21
PAP

Pokyny k likvidaci elektrických výrobků

Elektrické výrobky nevyhazujte do domovního odpadu. Podle evropské směrnice o elektrickém a elektronickém odpadu 2012/19/ES a její implementace do národní legislativy se musí elektrická zařízení shromažďovat odděleně a předávat k ekologickému zhodnocení.

Alternativa recyklování k požadavku na vrácení:
Vlastník elektrického výrobku je místo vrácení povinen za účelem řádného zhodnocení výrobek odevzdat k recyklaci. Starý výrobek lze odevzdat na sběrném místě, kde se provede likvidace ve smyslu cirkulární ekonomiky a zákonu o odpadech. Netýká se to příslušenství starých výrobků a dílů bez elektronických částí.

Další pokyny pro likvidaci
Vysloužilý elektrický výrobek odevzdejte tak, abyste neohrozili jeho pozdější opětovné použití nebo zhodnocení. Vysloužilé elektrické výrobky mohou obsahovat škodlivé látky. Při nesprávném zacházení nebo při poškození výrobku by tyto látky mohly při pozdějším zhodnocení výrobku způsobit poškození zdraví nebo znečištění vody a půdy.

Technické údaje

Model:	1291289
VSTUP	
Jmenovité napětí:	220-240 V ~ (střídavý proud), 50 Hz, 0,4 A
Pojistka (interní):	3,15 A T3,15A
VÝSTUP	
Jmenovité napětí:	21 V ⎓ (stejnosměrný proud)

Jmenovitý proud:	2,5 A
Doba nabíjení:	cca 60 minut (2,0 Ah) cca 120 minut (4,0 Ah)
Třída ochrany:	II / ⧈ (dvojitá izolace)

Servis

⚠ VÝSTRAHA!

- Výrobek nechávejte opravovat servisem nebo elektrikářem a jen za použití originálních náhradních dílů. Zajistíte tak bezpečnost výrobku.
- Výměnu zástrčky nebo přívodního kabelu nabíječky nechte provést vždy výrobcem výrobku nebo jeho zákaznickým servisem. Zajistíte tak bezpečnost výrobku.

Pro náhradní díly nebo opravy se obraťte na našeho servisního partnera:

Servisní linka SWAP-Europe:
- Německo: +4932221853206
- Chorvatsko: +38513000672
- Česko: +420228886070
- Polsko: +48221043761
- Rumunsko / Moldavsko: +40316300310
- Slovensko: +421233006911
- Bulharsko: +35924917348

Webová stránka: services.swap-europe.com

E-mail: contact@swap-europe.com

Upozornění: Všechny požadavky na opravu nejdříve SWAP zkontroluje a validuje, potom provede a podle potřeby odešle dále do servisu.

ES prohlášení o shodě

CE Údaje a normy najdete v přiloženém ES prohlášení o shodě.

Svi uređaji MyProject® i Countryside® i Li-Ion baterije iz serije „20V Power Tools Serie" kompatibilni su s ovim uređajem za brzo punjenje baterija

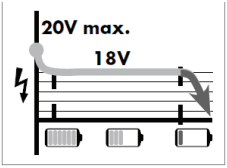

20V ONE BATTERY FOR ALL

Sadržaj

Prije prve uporabe 24
Opseg isporuke 24
Legenda 25
Namjenska uporaba 26
Sigurnost 26
Upute za uporabu 29
Održavanje i skladištenje 31
Čišćenje i njega 31
Zbrinjavanje 32
Tehnički podaci 32
Servis 33
EZ izjava o sukladnosti 33

Prije prve uporabe

Prije uporabe proizvoda, upoznajte se sa svim uputama za uporabu i sigurnosnim uputama. Koristite proizvod samo onako kako je opisano i za navedena područja primjene. Upute za uporabu čuvajte za kasniju uporabu. Predajte sve dokumente prilikom predaje proizvoda trećim stranama.

VAŽNO, SAČUVAJTE ZA BUDUĆU UPORABU: PAŽLJIVO PROČITAJTE!

Opseg isporuke

- 1x uređaj za brzo punjenje baterija
- 1x uputa za uporabu

Provjerite jesu li dostavljeni svi dijelovi i provjerite je li proizvod oštećen tijekom transporta. Nemojte koristiti oštećen proizvod! U slučaju oštećenja kontaktirajte podružnicu Kaufland-a.

Legenda

Sljedeće signalne riječi i simboli koriste se u ovim uputama za uporabu, na proizvodu ili na pakiranju.

Prije puštanja u rad pročitajte upute za uporabu!

Upozorenje! Ova signalna riječ označava opasnost sa srednjom razinom rizika koja, ako se ne izbjegne, može rezultirati smrću ili teškim ozljedama

Pažnja! Ova signalna riječ upozorava na moguću materijalnu štetu.

Opasnost od strujnog udara! Prije čišćenja, održavanja i popravka izvucite utikač iz utičnice

T3,15A Osigurač uređaja s odgođenim paljenjem

IPX0 Vrsta zaštite: IPX0

Ovim simbolom označeni proizvodi zadovoljavaju sve važeće propise zajednice Europskog gospodarskog prostora.

Ovaj vam simbol daje korisne dodatne informacije u vezi sa sastavljanjem ili radom.

Ovaj simbol identificira električne uređaje koji odgovaraju klasi zaštite II (dvostruka izolacija).

Litij-ionska baterija, ne bacajte je s kućnim otpadom!

Namjenska uporaba

Ovaj uređaj za brzo punjenje baterija namijenjen je isključivo za punjenje baterija iz serije **„20V Power Tools Serie"** art. br.: 1291149 i art. br. 1291272.
Ovaj je uređaj pogodan za:

20V ONE BATTERY FOR ALL

Ovaj uređaj nije namijenjen za komercijalnu uporabu. Bilo koja druga uporaba ili izmjene na uređaju smatraju se nepropisnom i uključuje značajan rizik od nezgoda. Proizvođač ne preuzima odgovornost za štete nastale nepravilnom uporabom.

Sigurnost

Prije prve uporabe proizvoda pažljivo pročitajte sljedeće sigurnosne upute. Za sigurnu uporabu slijedite sve sigurnosne upute u nastavku.

Opće sigurnosne upute za električne alate

Upozorenje! Pročitajte sva sigurnosna upozorenja i upute!

Nepoštivanje sigurnosnih upozorenja i uputa može prouzročiti strujni udar, požar i/ili ozbiljne ozljede!

Sva sigurnosna upozorenja i upute čuvajte za buduću uporabu.

Izraz upotrijebljen u sigurnosnim upozorenjma „Električni alat" odnosi se na električne alate s napajanjem preko glavnog voda (s kabelom za napajanje) i električne alate na baterije (bez kabela za napajanje).

a) **Punite baterije samo u uređajima za punjenje koje preporučuje proizvođač.** *Uređaj za punjenje dizajniran za određenu vrstu baterija može predstavljati opasnost od požara ako se koristi s drugim baterijama.*

b) **U električnim alatima koristite samo za to predviđene baterije.** *Uporaba drugih baterija može se povećati dovesti do opasnosti od ozljeda i požara.*

c) ***Bateriju koju ne koristite držite podalje od spajalica, kovanica, ključeva, čavala, vijaka ili drugih malih metalnih predmeta, koji bi mogli dovesti do premošćavanja kontakata.*** *Kratki spoj između kontakata baterije može dovesti do opeklina ili požara.*

d) **Ako se koristi nepravilno, tekućina može isteći iz baterije. Izbjegavajte kontakt s njom.** *U slučaju slučajnog dodira, isprati vodom. Ako vam tekućina uđe u oči, potražite dodatnu liječničku pomoć. Istjecanje tekućine iz baterije može dovesti do iritacije kože ili opeklina.*

PAŽNJA! OPASNOST OD EKSPLOZIJE! Nikada ne punite baterije koje se ne mogu puniti.

Zaštitite bateriju od topline, npr. također od trajnog izlaganja sunčevoj svjetlosti, vatri, vodi i vlazi

Postoji opasnost od eksplozije.

Proširena sigurnosna upozorenja

- **Ne koristite oštećenu ili izmijenjenu bateriju.** *Oštećene ili izmijenjene baterije mogu se ponašati nepredvidljivo i dovesti do požara, eksplozija ili rizika od ozljeda.*
- ***Ne izlažite bateriju vatri ili visokim temperaturama.*** *Požar ili temperature iznad 130° C (265° F) mogu izazvati eksploziju.*

- **Slijedite sve upute za punjenje i nikada nemojte puniti bateriju ili bežični alat izvan raspona temperatura navedenog u uputama za uporabu.** *Neispravno punjenje ili punjenje izvan dopuštenog raspona temperatura može uništiti bateriju i povećati rizik od požara.*
- ***Pazite da mrežni napon odgovara podacima na pločici s podacima na uređaju za punjenje.*** *Postoji opasnost od strujnog udara.*
- **Slijedite sve upute za punjenje i nikada nemojte puniti bateriju ili bežični alat izvan raspona temperatura navedenog u uputama za uporabu.** *Neispravno punjenje ili punjenje izvan dopuštenog raspona temperatura može uništiti bateriju i povećati rizik od požara.*
- **Provjerite odgovara li mrežni napon podacima na pločici s podacima na uređaju za punjenje.** *Postoji opasnost od strujnog udara.*

Sigurnosne upute za uređaje za punjenje

- Ovaj uređaj mogu koristiti djeca u dobi od 8 i više godina, te osobe sa smanjenim fizičkim, senzornim ili mentalnim sposobnostima ili nedostatkom iskustva i znanja, ako su pod nadzorom ili ako su upućeni u sigurnu uporabu uređaja i ako razumiju opasnosti koje iz toga proizlaze. Djeca se ne smiju igrati s uređajem. Čišćenje i korisničko održavanje ne smiju provoditi djeca bez nadzora.
- Ako je kabel za napajanje ovog uređaja oštećen, mora ga zamijeniti proizvođač ili njegova korisnička služba ili slično kvalificirana osoba, kako bi se izbjegla oštećenja.
- Uređaj za punjenje je prikladan samo za uporabu u unutrašnjosti.

Uređaj za brzo punjenje baterija pogodan je samo za uporabu u unutrašnjosti.

Ovaj uređaj za punjenje može puniti samo sljedeće baterije: art. br.: 1291149 i art. br.: 1291272.

Postupanje u slučaju nužde

Koristite ove upute za uporabu kako biste se upoznali s uporabom ovog proizvoda. Pažljivo pročitajte sigurnosna upozorenja i strogo ih se pridržavajte. To pomaže u izbjegavanju rizika i opasnosti.

a) **Uvijek budite oprezni kada koristite ovaj proizvod, kako biste blagovremeno prepoznali opasnost i bili sposobni da djelujete.** Brzom intervencijom možete spriječiti ozbiljne ozljede i materijalnu štetu.

b) **Proizvod odmah isključite ako ne radi pravilno.** Neka to provjeri kvalificirani stručnjak i, ako je potrebno, popravi prije nego što ga ponovno pustite u rad.

Upute za uporabu

Opis dijelova

1. Baterija (nije uključena u obim isporuke)
2. Uređaj za brzo punjenje baterija
3. Crvena LED kontrola punjenja
4. Zelena LED kontrola punjenja
5. Tipka za status baterije (nije uključena u obim isporuke)
6. LED zaslona baterije (nije uključena u obim isporuke)

UPOZORENJE! Opasnost od strujnog udara! Uvijek povucite utikač za struju prije vađenja ili umetanja baterije iz uređaja za punjenje.

NAPOMENA: Nikada ne punite bateriju kad je temperatura okruženja ispod 10°C ili iznad 40°C. Ako se litij-ionska baterija čuva dulje vrijeme, stanje napunjenosti mora se redovito provjeravati. Optimalna razina napunjenosti je između 50% i 80% Klima za skladištenje treba biti hladna i suha na sobnoj temperaturi između 10°C i 20°C.

- Umetnite bateriju (8) u uređaj za brzo punjenje (13).
- Utaknite utikač u utičnicu. Svijetli crvena LED kontrola (14)
- Zelena LED kontrola (15) signalizira da je postupak punjenja završen i da je baterija (8) spremna za uporabu.

⚠ PAŽNJA!

Ako električni alat upotrebljavate dulje vrijeme, baterija se može zagrijati i aktivirati temperaturnu zaštitu baterije (1). Vruća baterija (1) se može umetnuti izravno u uređaj za brzo punjenje baterija (2), ali postupak punjenja započinje tek kad se temperatura baterije spusti na prihvatljivu temperaturnu razinu. Uređaj za brzo punjenje baterija (2) tada automatski započinje punjenje.

- svijetli crvena kontrolna LED (3): baterija (1) se puni
- svijetli zelena kontrolna LED (4):

a) baterija (1) je potpuno napunjena

b) baterija (1) je prevruća i nalazi se u načinu rada zaštite od temperature. Čim se baterija (1) ohladi, započinje postupak punjenja i svijetli crvena kontrolna LED (3).

- Gurnite bateriju (1) u uređaj.
- Isključite uređaj za punjenje najmanje 15 minuta između uzastopnih postupaka punjenja. Da biste to učinili, povucite utikač za napajanje.

Analiza problema za postupak punjenja baterije i uređaja za brzo punjenje baterija		
LED zaslona za prikaz baterije	Uređaj za brzo punjenje	Analiza pogreške
↓	↓	→
svijetli	svijetli crvena kontrolna LED	baterija se puni
	svijetli zelena kontrolna LED	baterija je potpuno napunjena

ne svijetli	zelena kontrolna LED prvo svijetli 20-30 minuta, nakon toga svijetli crvena kontrolna LED	Pokrenula se zaštita baterije od temperature. Pričekajte dok ne zasvijetli crvena kontrolna LED i započne postupak punjenja
	svijetli crvena kontrolna LED	Nivo baterije je nizak, baterija se puni
	svijetli zelena kontrolna LED (trajno)	Baterija je možda negdje oštećena. Kontaktirajte našu servisnu dežurnu liniju ili specijalističku radionicu

Provjera razine napunjenosti baterije

- Da biste provjerili status baterije, pritisnite tipku za razinu napunjenosti baterije (5) (pogledajte i glavnu sliku). Razina, odn. preostala snaga prikazani su na LED zaslonu baterije (6) na sljedeći način:
- CRVENA/NARANČASTA /ZELENA = maksimalno punjenje
- CRVENA/NARANČASTA = srednje punjenje
- CRVENA = slabo punjenje – napunite bateriju

Održavanje i skladištenje

- Ako uređaj nećete koristiti dulje vrijeme, izvadite baterije iz uređaja i pohranite ih na čisto i suho mjesto bez izravne sunčeve svjetlosti.
- Uređaj ne zahtijeva održavanje.

Čišćenje i njega

PAŽNJA! Uvijek povucite utikač za struju prije vađenja, odn. umetanja baterije u uređaj za punjenje.

PAŽNJA! Ne koristite sredstva za čišćenje, odn. otapala. Time može uzrokovati nepopravljivu štetu na uređaju. Kemijske tvari mogu napadati plastične dijelove uređaja.

Očistite uređaj suhom krpom ili četkom. Ne koristite vodu ili metalne predmete.

Zbrinjavanje

Zbrinjavanje ambalaže

Pakiranje proizvoda izrađeno je od materijala koji se mogu reciklirati. Ambalažu zbrinite u skladu s oznakama na odgovarajućim javnim sabirnim mjestima, odn. u skladu sa smjernicama specifičnim za zemlju.

21
PAP

Upute za zbrinjavanje električnih artikala

Nemojte zbrinjavati električne uređaje s kućnim otpadom. U skladu s Europskom direktivom 2012/19/EU o starim električnim i elektroničkim uređajima i njezinoj provedbi u skladu s nacionalnim zakonodavstvom, rabljena električna oprema mora se odvojeno sakupljati i reciklirati na ekološki prihvatljiv način.

Poziv za povrat kao alternativa recikliranju:

Alternativno, umjesto vraćanja uređaja, vlasnik električnog uređaja dužan je surađivati u njegovoj pravilnoj reciklaži u slučaju predaje vlasništva. U tu se svrhu stari uređaj može dati i na sabirno mjesto
koje u skladu s kružnim gospodarstvom i nacionalnim zakonom o otpadu provodi odlaganje. Ovo se ne odnosi na montažne dijelove i pomagala bez električnih komponenti uključenih u stare uređaje

Ostale informacije o odlaganju

Vratite stari električni uređaj nazad na takav način da kasnija ponovna uporaba ili recikliranje ne bude ugroženi. Stari električni uređaji mogu sadržavati štetne tvari. Nepravilno rukovanje ili oštećenje uređaja može prouzročiti ugrožavanje zdravlja ili onečišćenja vode i tla pri njegovom kasnijem recikliranju.

Tehnički podaci

Model	1291289
ULAZ	
Nazivni napon:	220-240 V ~ (izmjenična struja) , 50 Hz, 0,4 A
Osigurač (unutra):	3,15 A T3,15A
IZLAZ	
Nazivni napon	21V ⎓ (istosmjerna struja)

Nazivna struja:	2,5 A
Trajanje punjenja:	oko 60 minuta (2,0Ah) oko 120 minuta (4,0Ah)
Klasa zaštite:	II / ⧈ (dvostruka izolacija)

Servis

⚠ UPOZORENJE!

- Svoje uređaje popravljajte u servisnom centru ili kod kvalificiranog električara, koristeći samo originalne rezervne dijelove. Time se osigurava da se održi sigurnost uređaja.
- Utikač ili kabel za napajanje uređaja za punjenje uvijek neka mijenja proizvođač uređaja ili njegova korisnička služba. Time se osigurava da se održi sigurnost uređaja.

Za rezervne dijelove i popravke kontaktirajte našeg servisnog partnera:

SWAP-Dežurna linija Europskog servisa:
- Njemačka: +4932221853206
- Hrvatska: +38513000672
- Češka: +420228886070
- Poljska: +48221043761
- Rumunija / Moldavija: +40316300310
- Slovačka: +421233006911
- Bugarska: +35924917348

Web-lokacija: services.swap-europe.com

E-pošta: contact@swap-europe.com

Napomena: SWAP prvo provjerava i potvrđuje sve zahtjeve za popravak, a zatim se izvršava i prema potrebi prosljeđuje na stanice za popravak.

EZ izjava o sukladnosti

CE Podatke i norme možete pronaći na priloženoj EZ izjavi o sukladnosti.

Wszystkie urządzenia i akumulatory litowo-jonowe serii „20V Power Tools" marki MyProject® i Countryside® są kompatybilne z tą szybką ładowarką do akumulatorów.

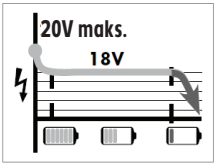

20V ONE BATTERY FOR ALL

Spis treści

Przed pierwszym użyciem....34
Zakres dostawy....34
Objaśnienie symboli....35
Stosowanie zgodne z przeznaczeniem....36
Bezpieczeństwo....36
Instrukcja obsługi....39
Konserwacja i przechowywanie....42
Czyszczenie i pielęgnacja....42
Utylizacja....42
Dane techniczne....43
Serwis....44
Deklaracja zgodności WE....44

Przed pierwszym użyciem

Przed rozpoczęciem użytkowania produktu należy zapoznać się ze wszystkimi informacjami dotyczącymi jego obsługi oraz zasadami bezpieczeństwa. Produkt należy użytkować tylko zgodnie z przeznaczeniem i w sposób opisany w niniejszej instrukcji. Instrukcję obsługi należy zachować w celu ewentualnego, późniejszego użycia. Przekazując produkt osobom trzecim, należy dołączyć do niego wszystkie niezbędne dokumenty.

WAŻNE, ZACHOWAĆ W CELU PÓŹNIEJSZEGO UŻYCIA: DOKŁADNIE PRZECZYTAĆ!

Zakres dostawy

- 1x szybka ładowarka do akumulatorów
- 1x instrukcja obsługi

Sprawdź, czy niczego nie brakuje i czy produkt nie wykazuje żadnych uszkodzeń.

Uszkodzonego produktu nie wolno stosować! W razie stwierdzenia uszkodzenia, proszę zwrócić się do oddziału firmy Kaufland.

Objaśnienie symboli

W instrukcji obsługi, na produkcie lub na opakowaniu użyto następujących słów-sygnałów i symboli.

Przed uruchomieniem urządzenia przeczytaj instrukcję obsługi!

Ostrzeżenie! Słowo-sygnał oznaczające niebezpieczeństwo o średnim stopniu ryzyka, które, jeśli się go nie uniknie, może skutkować ciężkimi obrażeniami, a nawet śmiercią.

Uwaga! To słowo-sygnał ostrzega przed ewentualnymi szkodami materialnymi.

Ryzyko porażenia prądem elektrycznym! Zawsze przed rozpoczęciem czyszczenia bądź konserwacji i naprawy wyjmij wtyk z gniazda sieciowego.

T3,15A Zabezpieczenie zwłoczne

IPX0 Stopień ochrony: IPX0

Produkty oznaczone tym symbolem spełniają wszystkie wspólnotowe przepisy Europejskiego Obszaru Gospodarczego.

Ten symbol oznacza dodatkowe informacje dot. montażu lub obsługi.

Tym symbolem oznacza się urządzenia elektryczne, odpowiadające klasie ochronności II (podwójna izolacja).

Nie usuwać akumulatorów litowo-jonowych wraz z odpadami domowymi!

Stosowanie zgodne z przeznaczeniem

Ta szybka ładowarka do akumulatorów służy wyłącznie do ładowania akumulatorów serii **„20V Power Tools"** nr kat.: 1291149 i nr kat.: 1291272.
To urządzenie pasuje do:

20V ONE BATTERY FOR ALL

To urządzenie nie jest przeznaczone do komercyjnego użycia. Każde inne zastosowanie urządzenia, w tym jego modyfikacje są niezgodne z przeznaczeniem i stwarzają poważne ryzyko nieszczęśliwego wypadku. Producent nie odpowiada za szkody powstałe wskutek stosowania produktu niezgodnie z jego przeznaczeniem.

Bezpieczeństwo

Przed pierwszym użyciem produktu należy dokładnie przeczytać poniższe zasady bezpieczeństwa. Aby użytkowanie produktu było bezpieczne, należy przestrzegać poniższych zasad bezpieczeństwa.

Ogólne zasady bezpieczeństwa dot. elektronarzędzi

Ostrzeżenie! Przeczytaj wszystkie zasady bezpieczeństwa oraz wskazówki!

Zaniechania będące skutkiem nieprzestrzegania zasad bezpieczeństwa i instrukcji mogą być przyczyną porażenia prądem elektrycznym, pożaru i/lub ciężkich obrażeń!

Proszę zachować wszystkie zasady bezpieczeństwa i instrukcje na przyszłość. *Stosowane w nich pojęcie „elektronarzędzia“ odnosi się zarówno do narzędzi podłączonych do sieci (tj. wyposażonych w kabel sieciowy), jak i do narzędzi z napędem akumulatorowym (tj. bez kabla sieciowego).*

a) **Akumulatory należy ładować tylko za pomocą ładowarek zalecanych przez producenta.** *Ładowarka przeznaczona do akumulatorów określonego typu może się zapalić, jeśli użyje się jej do ładowania innych akumulatorów.*

b) **Stosuj wyłącznie akumulatory przeznaczone do zasilania elektronarzędzi**. *Stosowanie innych akumulatorów może być przyczyną obrażeń lub pożaru.*

c) **Nieużywany akumulator trzymaj z dala od spinaczy biurowych, monet, kluczy, gwoździ, śrub i innych przedmiotów metalowych, mogących spowodować zwarcie jego styków.** *Zwarcie styków akumulatora może być przyczyną oparzeń lub pożaru.*

d) **Niewłaściwa obsługa akumulatora może doprowadzić do wycieku elektrolitu. Unikaj kontaktu z elektrolitem.** *W razie przypadkowego kontaktu, dotknięte miejsce należy opłukać wodą. W razie kontaktu elektrolitu z oczami, należy dodatkowo zasięgnąć porady lekarza. Wyciekający elektrolit może być przyczyną podrażnień skóry i oparzeń.*

OSTROŻNIE! RYZYKO EKSPLOZJI! Nigdy nie ładuj baterii, których nie wolno ładować.

Chroń akumulator przed wysokimi temperaturami, w tym np. przed długotrwałym nasłonecznieniem, ogniem, wodą i wilgocią.

Zachodzi ryzyko wybuchu.

Rozszerzone zasady bezpieczeństwa

- **Nie używaj uszkodzonych ani zmodyfikowanych akumulatorów.** *Uszkodzone lub zmodyfikowane akumulatory mogą zachować się w nieprzewidywalny sposób, wywołując pożar lub wybuch i/lub stwarzając ryzyko obrażeń.*
- **Nie wystawiaj akumulatorów na działanie ognia lub zbyt wysokich temperatur.** *Ogień lub temperatury powyżej 130°C (265°F) mogą być przyczyną wybuchu.*
- **Przestrzegaj wszelkich instrukcji dotyczących ładowania akumulatorów i nigdy nie ładuj narzędzi akumulatorowych w zakresie temperatur wyższym niż podany w instrukcji obsługi.** *Niewłaściwe ładowanie lub ładowanie poza dopuszczonym zakresem temperatur może doprowadzić do zniszczenia akumulatora i zwiększyć ryzyko pożaru.*
- **Pamiętaj, że napięcie sieciowe musi być zgodne z danymi umieszczonymi na tabliczce znamionowej ładowarki.** *Zachodzi ryzyko porażenia prądem elektrycznym.*

Zasady bezpieczeństwa dot. ładowarki

- Urządzenie może być obsługiwane przez dzieci od 8. roku życia oraz osoby o ograniczonych zdolnościach fizycznych, sensorycznych lub umysłowych bądź niemające odpowiedniej wiedzy i doświadczenia pod warunkiem, że są nadzorowane lub zostały poinstruowane w zakresie bezpiecznej obsługi urządzenia i zrozumiały ryzyka, które się z nim wiążą. Dzieciom nie wolno bawić się tym urządzeniem. Dzieci pozostawione bez opieki nie mogą czyścić ani konserwować urządzenia.

- W razie uszkodzenia przewodu zasilającego, jego wymianę należy powierzyć producentowi lub autoryzowanemu przez niego serwisowi albo innej odpowiednio wykwalifikowanej osobie; pozwoli to uniknąć niepotrzebnego ryzyka związanego z ewentualną niefachową wymianą.

Ładowarka może być używana tylko wewnątrz pomieszczeń.

UWAGA! Ta ładowarka służy do ładowania tylko następujących akumulatorów: nr kat.: 1291149 i nr kat.: 1291272.

Postępowanie w sytuacji awaryjnej

Zapoznaj się ze sposobem użytkowania tego produktu, czytając niniejszą instrukcję obsługi. Zapamiętaj sobie zasady bezpieczeństwa i koniecznie ich przestrzegaj. Pomoże Ci to uniknąć ryzyk i niebezpieczeństw.

a) **Podczas stosowania tego produktu nigdy nie trać koncentracji; dzięki temu zawczasu zauważysz niebezpieczeństwo i odpowiednio na nie zareagujesz.** Szybka reakcja pozwala uniknąć poważnych obrażeń i szkód materialnych.

b) **W razie nieprawidłowego działania, natychmiast wyłącz produkt.** Oddaj go do kontroli i ew. naprawy przez wykwalifikowanego specjalistę, zanim ponownie go uruchomisz.

Instrukcja obsługi

Opis części

1. Akumulator (brak w zestawie)
2. Szybka ładowarka do akumulatorów
3. Kontrolka ładowania LED czerwona
4. Kontrolka ładowania LED zielona
5. Przycisk stanu akumulatora (brak w zestawie)
6. LED-owy wskaźnik naładowania akumulatora (brak w zestawie)

OSTRZEŻENIE! Ryzyko porażenia prądem! Przed włożeniem akumulatora do lub wyjęciem go z ładowarki należy wyciągnąć wtyk z gniazda sieciowego.

WSKAZÓWKA: Nigdy nie ładuj akumulatora, gdy temperatura otoczenia jest niższa niż 10°C lub wyższa niż 40°C. W razie przechowywania akumulatora litowo-jonowego przez dłuższy czas, należy regularnie kontrolować jego stan. Optymalne naładowanie wynosi od 50% do 80%. Miejsce przechowywania akumulatora powinno być chłodne i suche, a temperatura otoczenia mieścić się w zakresie od 10°C do 20°C.

- Umieść akumulator (1) w ładowarce (2) (patrz rys. A).
- Włóż wtyk do gniazda sieciowego. Zapali się czerwona kontrolka LED (3).
- Zielona kontrolka LED (4) sygnalizuje zakończenie ładowania i gotowość akumulatora (1) do pracy.

UWAGA!

Podczas używania elektronarzędzia przez dłuższy czas akumulator może silnie się nagrzać, aktywując zabezpieczenie termiczne akumulatora (1). Nagrzany akumulator (1) można wprawdzie włożyć bezpośrednio do ładowarki szybkiego ładowania (2), jednak ładowanie rozpocznie się dopiero wtedy, gdy temperatura akumulatora spadnie do akceptowalnej wartości. Ładowarka szybkiego ładowania (2) zacznie automatycznie ładować akumulator.

- świeci się czerwona dioda LED (3): trwa ładowanie akumulatora (1)
- świeci się zielona dioda LED (4):

a) akumulator (1) jest całkowicie naładowany,

b) akumulator (1) jest zbyt gorący i znajduje się w trybie ochrony termicznej. Ładowanie rozpocznie się zaraz po ostygnięciu akumulatora (1), co zostanie zasygnalizowane zaświeceniem się czerwonej diody LED (3).

- Umieść akumulator (1) w urządzeniu.
- Między następującymi bezpośrednio po sobie cyklami ładowania ładowarkę należy odłączyć od źródła zasilania na co najmniej 15 minut. W tym celu należy wyciągnąć wtyk z gniazda sieciowego.

Analiza problemów związanych z ładowaniem akumulatora i działaniem ładowarki szybkiego ładowania		
Diody LED akumulatora	Ładowarka szybkiego ładowania	Analiza błędu
↓	↓	→
świeci się	świeci się czerwona dioda LED	Trwa ładowanie akumulatora.
	świeci się zielona dioda LED	Akumulator jest w pełni naładowany.
nie świeci się	zielona dioda LED świeci się przez pierwsze 20-30 minut, a potem zapala się czerwona dioda LED	Zadziałało zabezpieczenie termiczne akumulatora. Należy poczekać, aż zapali się czerwona dioda LED i rozpocznie się ładowanie.
	świeci się czerwona dioda LED	Poziom naładowania akumulatora jest niski, trwa ładowanie akumulatora.
	świeci się zielona dioda LED (ciągle)	Akumulator może być uszkodzony. Proszę skontaktować się z telefonicznym biurem obsługi klienta lub serwisem.

Kontrola stanu akumulatora

- Aby sprawdzić stan akumulatora, naciśnij przycisk kontroli stanu (5) (zob. także główny rysunek). Stan wzgl. naładowanie akumulatora pokazują diody LED (6) w następujący sposób:

- CZERWONA / POMARAŃCZOWA / ZIELONA = maksymalne naładowanie
- CZERWONA / POMARAŃCZOWA = średnie naładowanie
- CZERWONA = słabe naładowanie – konieczność naładowania akumulatora

Konserwacja i przechowywanie

- W razie nieużywania urządzenia przez dłuższy czas, wyjmij z niego akumulator(y) i umieść oba przedmioty w czystym i suchym miejscu, osłoniętym przed bezpośrednim nasłonecznieniem.
- Urządzenie nie wymaga dodatkowej konserwacji.

Czyszczenie i pielęgnacja

UWAGA! Przed włożeniem akumulatora do lub wyjęciem go z ładowarki należy wyciągnąć wtyk z gniazda sieciowego.

UWAGA! Do mycia nie stosuj żadnych środków myjących ani rozpuszczalników. Mogą one nieodwracalnie uszkodzić urządzenie. Substancje chemiczne mogą uszkodzić plastikowe powierzchnie.

Urządzenie należy czyścić suchą szmatką lub pędzlem. Nie używaj do tego wody ani metalowych przedmiotów.

Utylizacja

Utylizacja opakowania

Opakowanie produktu wykonano z materiałów podlegających recyklingowi. W związku z tym materiały opakowaniowe należy oddać do jednego z ogólnie dostępnych punktów gromadzenia odpadów zgodnie z ich oznaczeniem wzgl. zutylizować odpowiednio do obowiązujących przepisów krajowych.

21 PAP

Wskazówki dotyczące utylizacji artykułów elektrycznych

Nie wyrzucaj elektronarzędzi wraz odpadami domowymi. Zgodnie z europejską dyrektywą 2012/19/UE w sprawie zużytego sprzętu elektrycznego i elektronicznego oraz jej implementacją do prawa krajowego zużyty sprzęt elektryczny należy zbierać osobno i przekazać do recyklingu przyjaznego dla środowiska.

Recykling jako alternatywa wobec obowiązku zwrotu urządzenia:
Właściciel urządzenia elektrycznego, alternatywnie do jego zwrotu, jest zobowiązany do współudziału w zakresie właściwego recyklingu urządzenia, tym samym zrzekając się prawa własności do niego. W tym celu stare urządzenie może być dostarczone do punktu zbiórki, który przeprowadza utylizację zgodnie z ustawą o odpadach i gospodarce odpadami.
Nie dotyczy to niezawierających elementów elektrycznych akcesoriów i urządzeń pomocniczych dołączonych do zużytych urządzeń.

Pozostałe wskazówki dotyczące utylizacji
Należy oddać urządzenie w takim stanie, aby możliwe było jego późniejsze ponowne wykorzystanie lub przetworzenie. Urządzenia elektryczne mogą zawierać szkodliwe substancje. Nieprawidłowe obchodzenie się lub uszkodzenie urządzenia mogą stwarzać zagrożenia dla zdrowia lub powodować zanieczyszczenie wody lub gleby podczas późniejszego użytkowania.

Dane techniczne

Model:	1291289
WEJŚCIE	
Napięcie znamionowe:	220-240 V ~ (prąd zmienny) , 50 Hz, 0,4 A
Bezpiecznik (wewn.):	3,15 A T3,15A
WYJŚCIE	
Napięcie znamionowe:	21 V ⎓ (prąd stały)
Prąd znamionowy:	2,5 A
Czas ładowania:	ok. 60 minut (2,0 Ah) ok. 120 minut (4,0 Ah)
Klasa ochronności:	II / ⧈ (podwójna izolacja)

Serwis

OSTRZEŻENIE!

- Oddając urządzenie do naprawy, należy zlecić serwisowi lub elektrykowi używanie tylko oryginalnych części zamiennych. Dzięki temu urządzenie pozostanie bezpieczne.
- Wymianę wtyku lub przewodu zasilającego ładowarki należy powierzyć producentowi elektronarzędzia lub serwisowi. Dzięki temu urządzenie pozostanie bezpieczne.

W sprawie części zamiennych lub napraw prosimy o kontakt z naszym przedstawicielem:

SWAP-Europe Service Hotline:
- Niemcy: +4932221853206
- Chorwacja: +38513000672
- Czechy: +420228886070
- Polska: +48221043761
- Rumunia / Mołdawia: +40316300310
- Słowacja: +421233006911
- Bułgaria: +35924917348

Strona www: services.swap-europe.com
E-mail: contact@swap-europe.com

Wskazówka: Wszystkie zlecenia naprawy są najpierw weryfikowane przez SWAP, następnie realizowane, a w razie potrzeby przekazywane do odpowiedniego serwisu.

Deklaracja zgodności WE

CE Dane i normy znajdują się w dołączonej deklaracji zgodności WE

Toate dispozitivele MyProject® și Countryside® și bateriile Li-Ion din seria „20V Power Tools" sunt compatibile cu acest încărcător rapid de acumulatoare

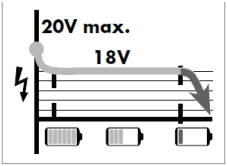

20V ONE BATTERY FOR ALL

Conținut

Înainte de prima utilizare 45
Volumul livrării 45
Legendă 46
Utilizare prevăzută 47
Siguranță 47
Instrucțiuni de utilizare 50
Întreținere și depozitare 52
Curățare și îngrijire 53
Eliminare 53
Date tehnice 54
Service 55
Declarația CE de conformitate 55

Înainte de prima utilizare

Familiarizați-vă cu toate instrucțiunile de utilizare și siguranță înainte de a utiliza produsul. Utilizați produsul numai așa cum este descris și pentru zonele de aplicare specificate. Păstrați instrucțiunile de utilizare pentru referințe viitoare. Predați toate documentele atunci când transmiteți produsul către terți.

IMPORTANT, PĂSTRAȚIPENTRU REFERINȚE VIITOARE: CITIȚI CU ATENȚIE!

Volumul livrării

- 1x încărcător rapid al bateriei
- 1x Instrucțiuni de utilizare

Verificați dacă toate piesele sunt prezente și verificați dacă dispozitivul are avarii de la transport. Nu folosiți un dispozitiv deteriorat! În caz de daune, vă rugăm să contactați o sucursală Kaufland

Legendă

Următoarele cuvinte și simboluri de semnalizare sunt utilizate în acest manual, pe produs sau pe ambalaj.

Citiți instrucțiunile de utilizare înainte de punerea în funcțiune!

Avertizare! Acest cuvânt de semnalizare indică un pericol cu un grad mediu de risc care, dacă nu este evitat, poate duce la deces sau vătămare gravă.

Atenție! Acest cuvânt de semnalizare avertizează despre posibile daune materiale.

Pericol din cauza șocului electric! Deconectați ștecherul de alimentare de la priză înainte de a efectua orice lucrări de instalare, întreținere sau reparații.

T3,15A Siguranță lentă a dispozitivului.

IPX0 Protecție: IPX0

Produsele marcate cu acest simbol îndeplinesc toate reglementările comunitare aplicabile din Spațiul Economic European.

Acest simbol vă oferă informații suplimentare utile despre asamblare sau funcționare.

Acest simbol identifică echipamente electrice care respectă clasa II de protecție (izolație dublă).

Nu aruncați dispozitivele electrice și electronice la deșeurile menajere.

Utilizare prevăzută

Acest încărcător rapid de unelte este destinat numai încărcării acumulatoarelor din seria **„20V Power Tools Serie"** nr. art.: 1291149 și nr. art.: 1291272.
Acest aparat de potrivește cu:

20V ONE BATTERY FOR ALL

Aparatul nu este destinat uzului comercial. Orice altă utilizare sau modificare a produsului este considerată necorespunzătoare și implică un risc considerabil de accidente. Producătorul nu își asumă nici o răspundere pentru daunele rezultate din utilizarea necorespunzătoare.

Siguranță

Citiți cu atenție următoarele informații de siguranță înainte de a utiliza produsul pentru prima dată. pentru o utilizare sigură, urmați toate măsurile de siguranță de mai jos.

Instrucțiuni generale de siguranță pentru scule electrice
Avertizare! Citiți toate instrucțiunile și indicațiile de siguranță!
Nerespectarea instrucțiunilor și a indicațiilor de siguranță poate duce la un șoc electric, incendiu și / sau vătămări grave!

Păstrați toate instrucțiunile și indicațiile de siguranță pentru viitor. *Termenul* „instrument electric" utilizat în instrucțiunile de siguranță se referă la uneltele electrice conectate cu rețeaua electrică (cu cablu de alimentare) sau la unelte electrice cu baterie (fără cablul de alimentare).

a) **Încărcați acumulatorii doar în încărcătoarele recomandate de producător.** *Pentru un aparat de încărcat, care este destinat unui anumit tip de acumulatori, există pericolul de incendiere dacă este folosit cu alți acumulatori.*

b) **Utilizați în uneltele electrice doar acumulatorii prevăzuți pentru acest lucru.** *Utilizarea altor baterii poate provoca vătămări sau incendii.*

c) **Țineți acumulatorul nefolosit departe de agrafe de birou, monede, chei, cuie, șuruburi sau alte obiecte mici din metal, care ar putea duce la o închidere a contactelor.** *Un scurtcircuit între contactele bateriei poate provoca arsuri sau incendii.*

d) **În cazul utilizării greșite se poate scurge lichid din acumulator. Evitați contactul cu acesta.** *În caz de contact accidental, clătiți cu apă. Dacă lichidul ajunge în ochi, solicitați asistență medicală suplimentară. Scăderea lichidului din baterie poate provoca iritarea pielii sau arsuri.*

ATENȚIE! PERICOL DE EXPLOZIE! Nu încărcați niciodată bateriile neîncărcabile.

Protejați acumulatorul de căldură, de exemplu nu îl lăsați direct în lumina soarelui, foc, apă și umiditate.

Există pericolul de explozie.

Instrucțiuni suplimentare de siguranță

- **Nu folosiți un acumulator deteriorat sau modificat.** *Acumulatoarele modificate sau deteriorate se pot comporta imprevizibil și pot duce la incendiu, explozie sau risc de rănire.*
- **Nu expuneți un acumulator la foc sau la temperaturi ridicate.** *Incendiul sau temperaturile de peste 130°C (265°F) pot provoca o explozie.*
- **Respectați toate instrucțiunile de încărcare și nu încărcați niciodată bateria sau unealta fără fir în afara intervalului de temperatură specificat în instrucțiunile de utilizare.** *Încărcarea incorectă sau încărcarea în afara intervalului de temperatură permis poate distruge bateria și crește riscul de incendiu.*
- **Asigurați-vă că tensiunea de rețea se potrivește cu datele de pe placa de identificare a încărcătorului.** *Există riscul de electrocutare.*
- **Respectați toate instrucțiunile de încărcare și nu încărcați niciodată bateria sau unealta fără fir în afara intervalului de temperatură specificat în instrucțiunile de utilizare.** *Încărcarea incorectă sau încărcarea în afara intervalului de temperatură permis poate distruge bateria și crește riscul de incendiu.*
- **Asigurați-vă că tensiunea de rețea se potrivește cu datele de pe placa de identificare a încărcătorului.** *Există riscul de electrocutare.*

Instrucțiuni de siguranță pentru încărcătoare

- Acest dispozitiv poate fi utilizat de copii de 8 ani și peste și de persoane cu capacități fizice, senzoriale sau mentale reduse sau lipsă de experiență și cunoștințe, dacă au fost supravegheate sau instruite în utilizarea în siguranță a dispozitivului și înțeleg pericolele care apar din acestea. Copiii nu au voie să se joace cu dispozitivul. Curățarea și întreținerea nu trebuie efectuate de către copii fără supraveghere.

- În cazul în care cablul de alimentare al acestui echipament este deteriorat, acesta trebuie înlocuit de către producător sau agentul de service sau de o persoană calificată similar, pentru a evita pericolele

Încărcătoarele rapide de baterii sunt potrivite numai pentru uzul interior.

ATENȚIE! Acest încărcător poate încărca numai următoarele baterii: Nr. art.: 1291149 și nr. art.: 1291272.

Comportament în caz de urgență

Familiarizați-vă cu utilizarea acestui produs urmând aceste instrucțiuni. Memorați instrucțiunile de siguranță și asigurați-vă că le respectați. Acest lucru ajută la evitarea riscurilor și a pericolelor.

a) **Aveți întotdeauna grijă atunci când utilizați acest produs, astfel încât să puteți identifica și acționa asupra pericolelor într-un stadiu incipient.** Intervenția rapidă poate preveni vătămările grave și pagubele materiale.

b) **În cazul unei defecțiuni, opriți imediat produsul și deconectați-l de la sursa de alimentare.** Trebuie verificat de către un tehnician calificat și reparat dacă este necesar înainte de a-l pune în funcțiune.

Instrucțiuni de utilizare

Descrierea pieselor

1. Pachet de acumulatori (neinclus în volumul livrării)
2. încărcător rapid pentru baterii
3. LED Roșu de control
4. LED Verde de control
5. Buton stare acumulator (nu este inclus)
6. LED de afișare a acumulatorului (nu este inclus)

ATENȚIE! Trageți întotdeauna ștecherul din priză înainte de a scoate sau a introduce pachetul de acumulatori din încărcător.

NOTĂ: Nu încărcați niciodată pachetul de acumulatori dacă temperatura ambiantă este sub 10°C sau peste 40 °C. Dacă un acumulator cu litiu-ion trebuie păstrat o perioadă mai lungă de timp, starea de încărcare trebuie verificată regulat. Starea de încărcare optimă este cuprinsă între 50% și 80% din capacitatea sa. Mediul de depozitare trebuie să fie rece și uscat la o temperatură ambientală cuprinsă între 10°C și 20°C.

- Introduceți acumulatorul (1) în încărcătorul rapid (2) (vezi Fig. A).
- Conectați fișa la priză. LED-ul de control (3) se aprinde în roșu.
- LED-ul verde de control (4) semnalează că procesul de încărcare a fost finalizat și că acumulatorul (1) este gata de utilizare.

ATENȚIE!

Dacă utilizați instrumentul electric pentru o lungă perioadă de timp, acumulatorul se poate încălzi și poate declanșa protecția la temperatură a acumulatorului (1). Un acumulator fierbinte (1) poate fi introdus direct în încărcătorul rapid pentru acumulatori (2), dar procesul de încărcare începe doar când temperatura acumulatorul s-a răcit la un interval de temperatură acceptabil. Încărcătorul rapid al acumulatorului (2) începe apoi să încarce automat.

- LED-ul roșu de control (3) se aprinde: acumulatorul (1) se încarcă
- LED-ul verde de control (4) se aprinde:

a) acumulatorul (1) este complet încărcat

b) acumulatorul (1) este prea fierbinte și este în modul de protecție la temperatură. De îndată ce acumulatorul (1) s-a răcit, începe procesul de încărcare și LED-ul roșu de control (3) se aprinde.

- Introduceți pachetul de acumulatori (1) în aparat.
- Opriți încărcătorul timp de cel puțin 15 minute între procesele succesive de încărcare. Pentru a face acest lucru, scoateți ștecherul de alimentare din priză.

Analiza problemelor pentru procesul de încărcare a acumulatorului și a încărcătorului rapid		
Ecranul LED al acumulatorului	Încărcătorul rapid	Analiza erorii
↓	↓	→
Se aprinde	LED-ul roșu de control se aprinde	acumulatorul se încarcă
	LED-ul verde de control se aprinde	acumulatorul este complet încărcat
Nu se aprinde	LED-ul verde de control se aprinde timp de 20-30 de minute, apoi ledul roșu de control se aprinde	S-a declanșat protecția la temperatură a acumulatorului. Așteptați până când LED-ul roșu de control se aprinde și începe procesul de încărcare
	LED-ul roșu de control se aprinde	Nivelul acumulatorului este scăzut, acumulatorul se încarcă
	LED-ul verde de control se aprinde (permanent)	Bateria poate fi defectă. Vă rugăm să contactați Service Hotline sau un atelier de specialitate

Verificați nivelul acumulatorului

- Pentru a verifica starea bateriei, apăsați butonul de stare a acumulatorului (5) (vezi fig. principală). Starea sau puterea rămasă este afișată în LED-ul afișajului bateriei (6) după cum urmează:
- ROȘU / PORTOCALIU/ VERDE = încărcare maximă
- ROȘU / PORTOCALIU = încărcare medie
- ROȘU = încărcare slabă - reîncărcați acumulatorul

Întreținere și depozitare

- Dacă nu intenționați să utilizați dispozitivul pentru o perioadă lungă de timp, scoateți bateriile din dispozitiv și păstrați-l într-un loc curat și uscat, în afara razelor solare directe.
- Dispozitivul nu necesită întreținere.

Curățare și îngrijire

TENȚIE! Trageți întotdeauna ștecherul din priză înainte de a scoate sau a introduce acumulatorul din încărcător.

ATENȚIE! Nu folosiți agenți de curățare sau solvenți. Acest lucru ar putea deteriora iremediabil aparatul. Substanțele chimice pot ataca părțile din plastic ale dispozitivului.

Curățați dispozitivul cu o cârpă uscată sau o perie. Nu folosiți apă sau obiecte metalice.

Eliminare

Eliminați ambalajul

Ambalajul produsului este format din materiale reciclabile. Eliminați materialele de ambalare în conformitate cu etichetarea lor în punctele de colectare publică sau în conformitate cu specificațiile specifice țării.

21
PAP

Instrucțiuni de eliminare a produselor electrice

Nu aruncați aparate electrice împreună cu deșeurile menajere. Conform Directivei Europene 2012/19 / UE privind deșeurile de echipamente electrice și electronice și punerea în aplicare a acesteia în legislația națională, echipamentele electrice folosite trebuie colectate separat și trimise pentru reciclare ecologică.

Alternative de reciclare la cererea de retur:

Proprietarul dispozitivului electric este în mod alternativ obligat să participe la reciclarea corespunzătoare în cazul renunțării la proprietate asupra dispozitivului în loc de returnare. În acest scop, vechiul dispozitiv poate fi, de asemenea, lăsat într-un punct de preluare, care efectuează o eliminare în sensul Legii naționale privind substanțele închise și a gestionării deșeurilor. Nu sunt incluse accesorii, nu atașați componente electrice la aparate vechi.

Instrucțiuni suplimentare de eliminare

Returnați, astfel încât reutilizarea sau recuperarea sa ulterioară să nu fie afectată. Aparatele electrice vechi pot conține substanțe nocive. Manevrarea incorectă sau deteriorarea dispozitivului poate duce la afectarea sănătății sau contaminarea apei și a solului atunci când dispozitivul este ulterior utilizat.

Date tehnice

Model:	1291289

Intrare

Tensiune nominală:	220-240 V ~ (curent alternativ) , 50 Hz, 0,4 A
Siguranță (interior):	3,15 A T3,15A

Ieșire

Tensiune nominală:	21V ⎓ (Curent continuu)
Curent nominal:	2,5 A
Durată de încărcare:	Aproximativ 60 minute (2,0Ah) Aproximativ 120 minute (4,0Ah)
Clasa de protecție:	II / ⧈ (Izolare dublă)

Service

AVERTIZARE

- Solicitați repararea dispozitivelor de către centrul de service sau de către un electrician calificat folosind doar piese de schimb originale. Acest lucru asigură menținerea siguranței dispozitivului.
- Înlocuiți întotdeauna ștecherul sau cablul de alimentare al încărcătorului de către producătorul dispozitivului sau serviciul său de asistență pentru clienți. Acest lucru asigură menținerea siguranței dispozitivului.

Pentru piese de schimb sau reparații, vă rugăm să contactați partenerul nostru de service:

SWAP-Europe Service Hotline:
- Germania: +4932221853206
- Croația: +38513000672
- Cehia: +420228886070
- Polonia: +48221043761
- România/ Moldova: +40316300310
- Slovacia: +421233006911
- Bulgaria: +35924917348

Website: services.swap-europe.com

E-mail: contact@swap-europe.com

Notă: Toate cererile de reparații sunt mai întâi verificate și validate de SWAP, apoi executate și transmise către stațiile de reparații după cum este necesar.

Declarația CE de conformitate

CE Informații și standarde pot fi găsite în Declarația de conformitate CE anexată

S touto akumulátorovou rýchlonabíjačkou sú kompatibilné všetky výrobky a Li-Ion akumulátory MyProject® a Countryside® série „20V Power Tools“

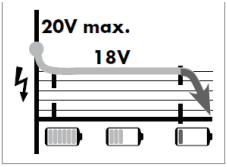

20V ONE BATTERY FOR ALL

Obsah

Pred prvým použitím....56
Rozsah dodávky....56
Vysvetlenie symbolov....57
Účel použitia....58
Bezpečnosť....58
Návod na obsluhu....61
Údržba a uskladnenie....63
Čistenie a starostlivosť....64
Odstránenie....64
Technické údaje....65
Servis....66
ES vyhlásenie o zhode....66

Pred prvým použitím

Pred používaním výrobku sa oboznámte so všetkými pokynmi na obsluhu a bezpečnostnými pokynmi. Používajte výrobok iba podľa opisu a uvedeného účelu použitia. Tento návod na obsluhu uschovajte pre neskoršie použitie. Ak odovzdáte výrobok tretej osobe, odovzdajte jej aj všetky podklady k výrobku.

DÔLEŽITÉ, NÁVOD USCHOVAJTE PRE NESKORŠIE POUŽITIE A DÔKLADNE SI HO PREČÍTAJTE!

Rozsah dodávky

- 1 rýchlonabíjačka akumulátora
- 1 návod na obsluhu

Skontrolujte výrobok na úplnosť dielov, ako aj na prepravné poškodenie.
Poškodený výrobok nepoužívajte! V prípade poškodenia sa obráťte na svoju predajňu Kaufland.

Vysvetlenie symbolov

V tomto návode na obsluhu, na výrobku a na obale sú použité nasledujúce označenia a symboly.

Pred prvým použitím si prečítajte návod na obsluhu!

Výstraha! Toto označenie označuje nebezpečenstvo so stredným stupňom, ktoré môže v prípade, že sa mu nepredíde, viesť k smrti alebo ťažkým zraneniam.

Pozor! Toto označenie varuje pred možnými vecnými škodami.

Nebezpečenstvo úrazu elektrickým prúdom! Pred vykonávaním čistením, údržby a opráv vytiahnite zástrčku zo zásuvky.

T3,15A Pomalá poistka

IPX0 Krytie: IPX0

Týmto symbolom označené výrobky spĺňajú všetky príslušné európske predpisy.

Tento symbol Vám poskytne užitočné dodatočné informácie ohľadom montáže alebo prevádzky.

Týmto symbolom označené elektrické výrobky zodpovedajú ochrannej triede II (dvojitá izolácia).

Lítium-iónový akumulátor nevyhadzujte do domového odpadu!

Účel použitia

Táto rýchlonabíjačka akumulátora je určená výhradne na nabíjanie akumulátorov série **„20V Power Tools",** výr. č.: 1291149 a výr. č.: 1291272.
Tento výrobok je vhodný pre:

20V ONE BATTERY FOR ALL

Tento výrobok nie je určený na komerčné použitie. Akékoľvek iné použitie alebo úpravy výrobku budú považované za použitie v rozpore s účelom použitia a predstavuje značné nebezpečenstvo zranenia. Výrobca nepreberá zodpovednosť za škody, ktoré vznikli následkom použitia v rozpore s účelom použitia.

Bezpečnosť

Pred prvým použitím výrobku si dôkladne prečítajte nasledujúce bezpečnostné pokyny. Pre bezpečné používanie dbajte na všetky nasledujúce bezpečnostné pokyny.

Všeobecné bezpečnostné pokyny pre elektrické náradie

Varovanie! Prečítajte si všetky pokyny a bezpečnostne pokyny!
Nedodržiavanie nasledujúcich bezpečnostných pokynov a upozornení môže viesť k úrazu elektrickým prúdom, požiaru a/alebo vážnym zraneniam!

Všetky bezpečnostné pokyny a návod uschovajte pre budúce použitie. *V bezpečnostných pokynoch používaný pojem „elektrické náradie“ sa vzťahuje na elektrické náradie napájané zo siete (s prívodným káblom) a napájané z akumulátora (bez prívodného kábla).*

a) **Akumulátory nabíjajte iba v nabíjačkách odporúčaných výrobcom.** *Pri nabíjačke, ktorá je určená iba pre určitý typ akumulátorov, hrozí v prípade používania s inými akumulátormi nebezpečenstvo požiaru.*

b) **Používajte v elektrickom náradí iba na to určené akumulátory.** *Použitie iných akumulátorov môže viesť k zraneniam a nebezpečenstvu požiaru.*

c) **Nepoužívaný akumulátor držte mimo dosahu kancelárskych spiniek, mincí, kľúčov, klincov, skrutiek alebo iných kovových predmetov, ktoré by mohli spôsobiť skratovanie kontaktov.** *Skrat medzi kontaktmi akumulátora môže viesť k popáleninám alebo požiaru.*

d) **Pri nesprávnom používaní môže z akumulátora unikať tekutina. Vyhýbajte sa kontaktu s ním.** *Pri náhodnom kontakte opláchnite postihnuté miesta vodou. V prípade zasiahnutia očí tekutinou vyhľadajte dodatočne lekársku pomoc. Unikajúca tekutina akumulátora môže viesť k podráždeniu pokožky alebo popáleninám.*

UPOZORNENIE! NEBEZPEČENSTVO VÝBUCHU! Nikdy nenabíjajte nenabíjateľné batérie.

Chráňte akumulátor pred teplom, napr. aj pred nepretržitým slnečným žiarením, ohňom, vodou a vlhkosťou.

Hrozí nebezpečenstvo výbuchu.

Ďalšie bezpečnostné pokyny

- **Nepoužívajte poškodený alebo upravený akumulátor.** *Poškodené alebo upravené akumulátory sa môžu správať nepredvídateľne a viesť k nebezpečenstvu požiaru, výbuchu alebo zranenia.*
- **Nevystavujte akumulátor ohňu alebo vysokým teplotám.** *Oheň alebo teploty nad 130 °C môžu viesť k výbuchu.*
- **Postupujte podľa pokynov pre nabíjanie a nenabíjajte akumulátor alebo akumulátorové náradie nikdy mimo teplotného rozsahu uvedenom v návode na obsluhu.** *Nesprávne nabíjanie alebo nabíjanie mimo dovoleného teplotného rozsahu môže viesť k zničeniu akumulátora a zvýšiť nebezpečenstvo požiaru.*
- **Dbajte na to, aby sieťové napätie zodpovedalo napätiu uvedenom na typovom štítku nabíjačky.** *Hrozí nebezpečenstvo úrazu elektrickým prúdom.*

- **Postupujte podľa pokynov pre nabíjanie a nenabíjajte akumulátor alebo akumulátorové náradie nikdy mimo teplotného rozsahu uvedenom v návode na obsluhu.** *Nesprávne nabíjanie alebo nabíjanie mimo dovoleného teplotného rozsahu môže viesť k zničeniu akumulátora a zvýšiť nebezpečenstvo požiaru.*
- **Dbajte na to, aby sieťové napätie zodpovedalo napätiu uvedenom na typovom štítku nabíjačky.** *Hrozí nebezpečenstvo úrazu elektrickým prúdom.*

Bezpečnostné pokyny pre nabíjačky

- Tento výrobok smú používať deti od 8 rokov alebo osoby s obmedzenými fyzickými, zmyslovými alebo duševnými schopnosťami alebo s nedostatkom skúseností alebo vedomostí s používaním výrobku, iba ak by boli pod dohľadom alebo dostali pokyny, ako výrobok bezpečne používať a porozumeli

z toho plynúcim nebezpečenstvám. Deti sa s výrobkom nesmú hrať. Čistenie a užívateľskú údržbu nesmú vykonávať deti bez dohľadu.

- Ak je prívodný kábel tohto výrobku poškodený, musí byť vymenený výrobcom, jeho zákazníckym servisom alebo inou kvalifikovanou osobou, aby sa predišlo nebezpečenstvu.

Rýchlonabíjačka akumulátora je vhodná iba na používanie v interiéri.

POZOR! Táto nabíjačka dokáže nabíjať len nasledujúce batérie: Výr. č.: 1291149 a výr. č.: 1291272.

Správanie v núdzovom prípade

Na základe tohto návodu na obsluhu sa oboznámte s používaním tohto výrobku. Dobre si zapamätajte bezpečnostné pokyny a bezpodmienečne ich dodržiavajte. Pomôže to predchádzať možným rizikám a nebezpečenstvu.

a) **Pri používaní tohto výrobku dávajte vždy pozor, aby ste nebezpečenstvo včas spozorovali a dokázali mu čeliť.** Rýchlym konaním môžete predísť ťažkým zraneniam a škodám.

b) **Výrobok pri poruche ihneď vypnite.** Pred opätovným používaním ho nechajte skontrolovať a prípadne opraviť kvalifikovaným odborníkom.

Návod na obsluhu

Zoznam dielov

1. Akumulátor (nie je súčasťou dodávky)
2. Rýchlonabíjačka akumulátora
3. Červená LED kontrolka nabíjania
4. Zelená LED kontrolka nabíjania
5. Tlačidlo stavu akumulátora (nie je súčasťou dodávky)
6. LED kontrolka akumulátora (nie je súčasťou dodávky)

VÝSTRAHA! Nebezpečenstvo úrazu elektrickým prúdom! Pred vyberaním, resp. vkladaním akumulátora vždy vytiahnite zástrčku.

UPOZORNENIE: Nikdy nenabíjajte akumulátor, ak je teplota okolia pod 10 °C alebo nad 40 °C. Pravidelne kontrolujte úroveň nabitia Li-Ion akumulátora, ak ho skladujete po dlhšiu dobu. Optimálny stav nabitia je od 50 % do 80 %. Podmienky uloženia by mali byť chlad a sucho s teplotou okolia 10 °C až 20 °C.

- Vložte akumulátor (8) do rýchlonabíjačky (13).
- Pripojte zástrčku do zásuvky. Červená LED kontrolka (14) zasvieti.
- Po ukončení nabíjania zasvieti zelená LED kontrolka (15) a indikuje, že je nabíjanie ukončené a akumulátor (8) pripravený na používanie.

POZOR!

Pri dlhšom používaní elektrického náradia sa môže akumulátor zohriať a spustiť tepelnú ochranu akumulátora (1). Horúci akumulátor (1) je síce možné vložiť priamo do rýchlonabíjačky (2), nabíjanie však začne až po klesnutí teploty akumulátora na prijateľnú úroveň. Rýchlonabíjačka (2) potom začne automaticky s nabíjaním.

- Svieti červená LED kontrolka (3): akumulátor (1) sa nabíja
- Svieti zelená LED kontrolka (4):

a) Akumulátor (1) úplne nabitý.

b) Akumulátor (1) je príliš horúci a nachádza sa v režime tepelnej ochrany. Po vychladnutí akumulátora (1) začne nabíjanie a svieti červená LED kontrolka (3).

- Nasuňte akumulátor (1) do výrobku.
- Medzi dvoma nabíjaniami vypnite nabíjačku aspoň na 15 minút. Vytiahnite pri tom zástrčku.

Analýza problémov pri nabíjaní akumulátora a rýchlonabíjačky		
LED kontrolka akumulátora	Rýchlonabíjačka	Analýza problému
↓	↓	→
Svieti	Svieti červená LED kontrolka	Akumulátor sa nabíja
	Svieti zelená LED kontrolka	Akumulátor je úplne nabitý
Nesvieti	Zelená LED kontrolka svieti najprv 20-30 minút, potom zasvieti červená LED kontrolka	Spustila sa tepelná ochrana akumulátora. Počkajte, kým zasvieti červená LED kontrolka a začne nabíjanie.
	Svieti červená LED kontrolka	Nízky stav akumulátora, akumulátor sa nabíja
	Zelená LED kontrolka svieti (trvalo)	Akumulátor je pravdepodobne chybný. Obráťte sa prosím na našu servisnú linku alebo servis.

Kontrola stavu akumulátora

- Pre kontrolu stavu akumulátora stlačte tlačidlo stavu akumulátora (5) (pozri tiež hlavné zobrazenie). Stav, resp. zvyšný výkon zobrazujú LED kontrolky (6) nasledujúco:
- ČERVENÁ / ORANŽOVÁ / ZELENÁ = maximálne nabitie
- ČERVENÁ / ORANŽOVÁ = stredné nabitie
- ČERVENÁ = slabé nabitie – nabite akumulátor

Údržba a uskladnenie

- Ak nebudete výrobok používať dlhšiu dobu, vyberte akumulátor z výrobku a uložte ich na čistom a suchom mieste bez priameho slnečného žiarenia.
- Výrobok nevyžaduje údržbu.

Čistenie a starostlivosť

POZOR! Pred vyberaním, resp. vkladaním akumulátora vždy vytiahnite zástrčku.

POZOR! Nepoužívajte čistiace prostriedky, resp. rozpúšťadlá. Mohlo by dôjsť k neopraviteľnému poškodeniu výrobku. Chemické látky by mohli poškodiť plastové časti výrobku.

Výrobok čistite suchou utierkou alebo štetcom. Nepoužívajte vodu alebo kovové predmety.

Odstránenie

Odstránenie obalu

Obalový materiál sa skladá z recyklovateľných materiálov. Obalový materiál odstráňte podľa jeho označenia na nato určených zberných miestach resp. podľa platných predpisov.

21
PAP

Pokyny na odstránenie elektrických výrobkov

Elektrické výrobky nevyhadzujte do domového odpadu. Podľa smernice 2012/19/ES o odpade z elektrických a elektronických zariadení a implementácie do národného práva musí byť elektrický výrobok separovaný a ekologicky odstránený.

Alternatíva recyklovania k požiadavke na vrátenie:
Vlastník elektrického výrobku je namiesto vrátenia povinný za účelom riadneho zhodnotenia výrobok odovzdať na recykláciu. Starý výrobok je možné odovzdať tiež na zbernom mieste, ktoré vykoná odstránenie v zmysle cirkulárnej ekonomiky a zákona o odpadoch. Netýka sa to príslušenstva starých výrobkov a dielov bez elektronických častí.

Ďalšie pokyny k odstráneniu
Staré elektrické zariadenie odovzdajte tak, aby ste neohrozili jeho neskoršie opätovné použitie alebo zhodnotenie. Staré elektrické výrobky môžu obsahovať škodlivé látky. Pri nesprávnom zaobchádzaní alebo poškodení výrobku by tieto mohli pri neskoršom zhodnotení výrobku viesť k poškodeniu zdravia alebo znečisteniu vody a pôdy.

Technické údaje

Model	1291289
VSTUP	
Menovité napätie:	220-240 V ~ (striedavý prúd) , 50 Hz, 0,4 A
Poistka (interná):	3,15 A T3,15A
VÝSTUP	
Menovité napätie::	21 V ⎓ (jednosmerný prúd)
Menovitý prúd:	2,5 A
Doba nabíjania:	ca. 60 minút (2,0 Ah) ca. 120 minút (4,0 Ah)
Ochranná trieda:	II / ⧈ (dvojitá izolácia)

Servis

VAROVANIE!

- Nechajte výrobok opraviť servisom alebo elektrikárom a iba za použitia originálnych náhradných dielov. Zabezpečíte tak bezpečnosť zariadenia.
- Výmenu zástrčky alebo prívodného kábla nabíjačky nechajte vykonať vždy výrobcom výrobku alebo jeho zákazníckym servisom. Zabezpečíte tak bezpečnosť zariadenia.

Pre náhradné diely alebo opravy sa obráťte na nášho servisného partnera:

Servisná linka SWAP-Europe:
- Nemecko: +4932221853206
- Chorvátsko: +38513000672
- Česko: +420228886070
- Poľsko: +48221043761
- Rumunsko / Moldavsko: +40316300310
- Slovensko: +421233006911
- Bulharsko: +35924917348

Webová stránka: services.swap-europe.com
E-mail: contact@swap-europe.com

Pokyn: Všetky požiadavky na opravu najprv SWAP skontroluje a validuje, potom vykoná a podľa potreby odošle ďalej do servisu.

ES vyhlásenie o zhode

CE Údaje a normy nájdete v priloženom ES vyhlásení o zhode.

Всички уреди и литиево-йонни акумулатори от серията „20V Power Tools“ на MyProject® и Countryside® са съвместими с това акумулаторно бързозарядно устройство

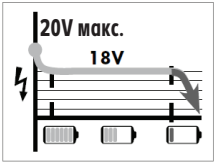

Съдържание

Преди употреба за първи път 67
Съдържание на доставката 67
Обяснение на знаците 68
Използване по предназначение 69
Инструкция за употреба 73
Поддържане и съхранение 76
Почистване и грижи 76
Отстраняване на отпадъци 76
Технически характеристики 77
Забележка 78
Декларация за съответствие на ЕО 78

Преди употреба за първи път

Запознайте се добре с всички указания за използване и безопасност, преди да използвате изделието. Използвайте изделието само по описания начин и в посочените области на прилагане. Запазете за бъдещи справки инструкцията за употреба. При предаване на изделието на трети лица връчвайте им приложени всички документи.

Важно, Запазете за бъдещи справки: Прочетете старателно!

Съдържание на доставката

- 1 бр. акумулаторно бързозарядно устройство
- 1 бр. инструкция за употреба

Прегледайте дали са налице всички части и проверете изделието за транспортни увреждания.

Не приемайте за използване повредено изделие! В случай на повреда моля обърнете се към филиал на Кауфланд.

Обяснение на знаците

В тази инструкция за употреба, върху изделието или върху опаковката се използват следните сигнални думи и символи.

Прочетете инструкцията за употреба преди пускането в действие!

Предупреждение! Тази сигнална дума отбелязва опасност със средна степен на риск, която, ако не е избегната, може да доведе до смърт или тежки телесни повреди.

Внимание! Тази сигнална дума предупреждава за възможни материални щети.

Опасност от електрически удар! Преди работи по почистване, поддържане и ремонтиране извадете щепсела от контакта.

T3,15A Инерционен предпазител на уреда

IPX0 Вид защита: IPX0

Означените с този символ изделия изпълняват всички подлежащи на прилагане правила на общността на Европейското икономическо пространство.

Този символ Ви дава полезна допълнителна информация относно сглобяването или работата с уреда.

Този символ отбелязва електроуреди, които отговарят на клас защита II (двойна изолация).

Литиево-йонен акумулатор, да не се изхвърля в битовите отпадъци!

Използване по предназначение

Това акумулаторно бързозарядно устройство е предназначено само за зареждане на акумулатори от серията **„20V Power Tools"** арт. №: 1291149 и арт. №: 1291272.
Това устройство е подходящо за:

20V ONE BATTERY FOR ALL

Това устройство не е предназначено за промишлени и търговски цели. Всякаква друга употреба или модификация на устройството ще се смята за не по предназначение и крие значителна опасност от злополуки. За повреди и щети, възникнали поради употреба не по предназначение, производителят няма да поема никаква отговорност.

Общи указания за безопасност при електроуреди

Предупреждение! Прочетете всички упътвания и указания за безопасност! *Неизправностите заради неспазване на упътванията и указанията за безопасност могат да причинят електрически удар, пожар и/или тежки наранявания!*

Запазете всички указания и упътвания за безопасност за бъдещи справки. *Употребяваното в указанията за безопасност понятие „електроуред" или "електроинструмент" се отнася за работещи със захранване от електрическата мрежа електроуреди (със захранващ кабел) и за работещи с акумулиращи батерии електроуреди (без захранващ кабел).*

a) **Зареждайте акумулаторите само в зарядни устройства, препоръчани от производителя.** При зарядно устройство, пригодено за определен вид акумулатори, има опасност от пожар, когато се употребява за други акумулатори.

b) **Използвайте в електроуредите само предвидените за тях акумулатори.** Употребата на други акумулатори може да доведе до наранявания и опасност от пожар.

c) **Дръжте неизползвания акумулатор на разстояние от кламери, монети, ключове, пирони, винтове или други дребни метални предмети, които биха могли да дадат контактите на акумулатора накъсо.** Късо съединение между контактите на акумулатора може да доведе до изгаряния или запалване.

d) **При неправилно използване от акумулатора може да протече електролитна течност.** Избягвайте контакта с нея. При случаен контакт измийте с вода. Ако течността попадне в очите, обърнете се освен това към лекар. Изтичащата акумулаторна течност може да доведе до кожни възпаления или изгаряния.

УПОВИШЕНО ВНИМАНИЕ! ОПАСНОСТ ОТ ЕКСПЛОЗИЯ! Никога не зареждайте непрезареждащи се батерии.
Пазете акумулатора от топлина, както и от продължително излагане на
слънчеви лъчи, огън, вода и влага.
Има опасност от експлозия.

Разширени указания за безопасност

- **Не използвайте никакви повредени или модифицирани акумулатори.** *Повредените или модифицирани акумулатори могат да се държат по непредвидим начин и да доведат до запалване, експлозия или опасност от нараняване.*
- **Не излагайте никой акумулатор на огън или твърде високи температури.** *Огънят или температурите над 130°C (265°F) могат да предизвикат експлозия.*
- **Спазвайте всички указания за зареждане и никога не зареждайте акумулатора или акумулаторния уред при извън дадения в инструкцията за употреба температурен интервал.** *Неправилното зареждане или зареждането извън допустимия температурен интервал може да развали акумулатора и да повиши опасността от пожар.*
- **Внимавайте напрежението в мрежата да отговаря на данните от табелката на зарядното устройство.** *Има опасност от електрически удар.*

- **Спазвайте всички указания за зареждане и никога не зареждайте акумулатора или акумулаторния уред при извън дадения в инструкцията за употреба температурен интервал.** *Неправилното зареждане или зареждането извън допустимия температурен интервал може да развали акумулатора и да повиши опасността от пожар.*
- **Внимавайте напрежението в мрежата да отговаря на данните от табелката на зарядното устройство.** *Има опасност от електрически удар.*

Указания за безопасност за зарядни устройства

- Този уред може да се използва от деца на възраст на и над 8 години, както и от хора с ограничени физически, сетивни или умствени способности или с недостатъчни опит и познания, ако са наблюдавани или са инструктирани относно безопасната употреба на уреда и разбират опасностите, произтичащи от неговото използване. Децата не бива да си играят с уреда. Почистването и потребителското поддържане не бива да се извършват от деца без надзираване.
- Когато захранващият кабел на този уред се повреди, той трябва да се смени от производителя, негов сервиз за клиенти или подобно квалифицирано лице, за да се избегнат опасни положения.

Акумулаторното бързозарядно устройство е предназначено само за употреба в закрити помещения.

ВНИМАНИЕ! Това зарядно устройство може да зарежда само следните акумулатори: арт. №: 1291149 и арт. №: 1291272.

Поведение при авария

С помощта на тази инструкция за употреба се запознайте добре с използването на това изделие. Запомнете много добре указанията за безопасност и ги спазвайте безусловно. Това помага да се избегнат рискове и опасности.

a) Бъдете винаги внимателни при използването на това изделие, за да разпознаете своевременно опасните положения и да можете да се справите с тях. Бързото вземане на мерки може да предотврати тежки наранявания и материални щети.

b) Незабавно изключете изделието при неизправна работа**.** Възложете на квалифициран специалист да го провери и при необходимост да го ремонтира, преди да пускате устройството отново в действие.

Инструкция за употреба

Наименование на частите

1. Акумулатор (не се съдържа в доставяния комплект)
2. Акумулаторно бързозарядно устройство
3. Червен LED за контрол на зареждане
4. Зелен LED за контрол на зареждане
5. Бутон за състояние на заряда на акумулатора (не се съдържа в доставяния комплект)
6. LED индикатори на дисплея на акумулатора (не се съдържат в доставяния комплект)

ПРЕДУПРЕЖДЕНИЕ! Опасност от електрически удар! Винаги изваждайте щепсела от контакта, преди да извадите / сложите акумулатора от / във зарядното устройство..

ЗАБЕЛЕЖКА: Никога не зареждайте акумулатора, когато околната температура е под 10°C или над 40°C. Ако някой литиево-йонен акумулатор ще се съхранява по-продължително време, трябва редовно да се контролира заредеността му. Оптималното ниво на зареденост е между 50% и 80%. Климатът за съхранение трябва да е хладен и сух при околна температура между 10°C и 20°C.

- Поставете акумулатора (8) в бързозарядното устройство (13).
- Включете щепсела в контакта. Светва червеният контролен LED (14) .
- Зеленият контролен LED (15) Ви сигнализира, че зареждането е приключило и акумулаторът (8) е готов за работа.

ВНИМАНИЕ!

Когато използвате по-продължително електроуреда, акумулаторът може да се нагорещи и може да сработи температурната защита на акумулатора (1). Горещият акумулатор (1) може наистина да се сложи направо в акумулаторното бързозарядно устройство (2), процесът на зареждане обаче ще започне едва когато температурата на акумулатора се охлади до приемлив температурен обхват. Акумулаторното бързозарядно устройство (2) тогава започва автоматично зареждането.

- свети червеният контролен LED (3): акумулаторът (1) се зарежда
- свети зеленият контролен LED (4):

a) акумулаторът (1) е напълно зареден

b) акумулаторът (1) е прекалено горещ и е в режим на температурна защита. Щом акумулаторът (1) се охлади, започва процесът на зареждане и светва червеният контролен LED (3).

- Поставете акумулатора (1) в устройството.
- Изключвайте зарядното устройство за най-малко 15 минути между последователни зареждания. Изваждайте за целта щепсела от контакта.

Анализ на проблемите при процеса на зареждане на акумулатора и бързозарядното устройство		
LED дисплеят на акумулатора	На бързозарядното устройство	Анализ на причината
↓	↓	→
свети	свети червеният контролен LED	Акумулаторът се зарежда
	свети зеленият контролен LED	Акумулаторът е напълно зареден
не свети	отначало свети за 20-30 минути зеленият контролен LED, след това светва червеният контролен LED	Сработила е температурната защита на акумулатора. Изчакайте да светне червеният контролен LED и зареждането ще започне
	свети червеният контролен LED	Зарядът на акумулатора е нисък, акумулаторът се зарежда
	свети зеленият контролен LED (постоянно)	Акумулаторът може да е повреден. Моля свържете се с нашата сервизна гореща линия или със специализиран сервиз

Проверка на заряда на акумулатора

- За проверка на състоянието на акумулатора натиснете бутона за състояние на заряда на акумулатора (5) (вж. също главната фигура). Състоянието или оставащата мощност се показва от LED индикаторите на дисплея на акумулатора (6) по следния начин:

- ЧЕРВЕН / ОРАНЖЕВ / ЗЕЛЕН = максимална зареденост
- ЧЕРВЕН / ОРАНЖЕВ = средна зареденост
- ЧЕРВЕН = слаба зареденост – акумулаторът трябва да се зареди

Поддържане и съхранение

- Ако по-продължително време няма да използвате уреда, извадете акумулатора от устройството и го приберете на чисто, сухо и защитено от преки слънчеви лъчи място.
- Устройството не се нуждае от техническо обслужване.

Почистване и грижи

ВНИМАНИЕ! Винаги изваждайте щепсела от контакта на електрическата мрежа, преди да извадите / сложите акумулатора от / във зарядното устройство.

ВНИМАНИЕ! Не използвайте никакви почистващи препарати или разтворители. С тях бихте могли да повредите непоправимо устройството. Химическите вещества могат да разядат пластмасовите части на устройството.

Почиствайте устройството със суха кърпа или с мека четка. Не употребявайте вода или метални предмети.

Отстраняване на отпадъци

Изхвърляне на опаковката

Опаковката на изделието се състои от годни за рециклиране материали. Изхвърляйте опаковъчните материали съгласно маркировката им в местните приемни пунктове за отпадъци или в съответствие с местните наредби.

21
PAP

Указания за отстраняване на отпадъчни електроизделия

Не изхвърляйте електроуреди с битовите отпадъци. Според европейската директива 2012/19/ЕС относно отпадъците от електрическо и електронно оборудване и прилагането в националното законодателство излезлите от употреба електроуреди трябва да се събират разделно и да се предават за екологосъобразно рециклиране

Алтернатива на призива за предаване с цел рециклиране:
Собственикът на електроуреда е алтернативно задължен, вместо да го предаде, да съдейства за целесъобразното му оползотворяване в случай на отказ от собствеността. За целта старият уред може да се предостави и на събирателен пункт, който извършва отстраняване по смисъла на националния закон за кръговратна икономика и закона за отпадъците Това не се отнася за прибавени към старите уреди принадлежности и помощни средства без електрически съставни части.

Други указания за отстраняване на отпадъци
Предавайте стария електроуред така, че да не се нарушава възможността за бъдещото му вторично използване или оползотворяване. Старите електроуреди могат да съдържат вредни вещества. При неправилно боравене или повреждане на уреда те могат при последващо оползотворяване на уреда да доведат до увреждания на здравето или до замърсявания на води и почви.

Технически характеристики

Модел:	1291289

Тип:

Номинално напрежение:	220-240 V ~ (променлив ток) , 50 Hz, 0,4 A
Предпазител (вътрешен):	3,15 A T3,15A

Номинално напрежение:	21 V ⎓ (постоянен ток)
Номинален ток:	2,5 A
Продължителност на зареждане:	прибл. 60 минути (2,0 Ah) прибл. 120 минути (4,0 Ah)
Клас защита:	II / ⧈ (двойна изолация)

Забележка

ПРЕДУПРЕЖДЕНИЕ!

- Емисиите на вибрации и на шум могат по време на действителното използване на електроуреда да се различават от дадените стойности, в зависимост от вида и начина на употреба на електроуреда, особено от вида на обработвания предмет.
- Опитвайте се да поддържате възможно по-ниско натоварването с вибрации и шум. Примерни мерки за намаляване на натоварването с вибрации са носенето на ръкавици при използване на уреда и ограничаването на времето на работа. При това трябва да се вземат предвид всички етапи на работния цикъл (например времената, в които електроуредът е изключен, и тези, в които е включен, но работи на празен ход).

Гореща сервизна линия на SWAP-Europe:

- Германия: +4932221853206
- Хърватия: +38513000672
- Чешка република: +420228886070
- Полша: +48221043761
- Румъния / Молдова: +40316300310t
- Словакия: +421233006911
- България: +35924917348

Уебсайт: services.swap-europe.com
E-поща: contact@swap-europe.com

Забележка: Всички заявки за ремонт първо се проверяват и валидират от SWAP, след което се изпълняват и препращат към ремонтните станции, ако е необходимо.

Декларация за съответствие на ЕО

CE

Характеристики и стандарти можете да намерите в приложената декларация за съответствие на ЕО.

(D) Die aktuelle Bedienungsanleitung finden Sie auch unter:
www.kaufland.de

(CZ) Aktuální návod k použití je možné nalézt také na adrese:
www.kaufland.cz

(HR) Upute za uporabu možete potražiti i na adresi:
www.kaufland.hr

(PL) Aktualną instrukcję obsługi można znaleźć również na stronie:
www.kaufland.pl

(RO) (MD) Din acest moment puteţi găsi instrucţiunile de utilizare şi pe:
www.kaufland.ro

(SK) Aktuálny návod na obsluhu je možné nájsť aj na adrese:
www.kaufland.sk

(BG) Актуалното ръководство за употреба можете да намерите също на: **www.kaufland.bg**

Hersteller / Výrobce / Proizvođač / Producent / Producător / Výrobca / Производител:
Kaufland Stiftung & Co. KG, Rötelstr. 35, 74172 Neckarsulm, Deutschland, Německo, Njemačka, Niemcy, Germania, Nemecko, Германия

Importator / Distribuitor MD:
Kaufland SRL, str. Sfatul Țării, nr. 29, Chişinău, MD-2012, Republica Moldova

Дистрибутор: Кауфланд България ЕООД енд Ко КД, ул. Скопие 1А, 1233 София

Ursprungsland: China / Země původu: Čína / Zemlja podrijetla: Kina / Wyprodukowano w Chinach / Țara de origine: China / Krajina pôvodu: Čína / Страна на произход: Китай

IAN: CH-YFT2100-2500
791 / 1291289 / 4386230

Stand der Informationen • Stav informací • Datum informacija • Stan informacji • Versiunea informaţiilor • Stav informácií • Актуалност на информацията: 11 / 2020